plasnovatic

serie
NEO·T

90t - 4000t

Sistema de rodillera

Eficiencia y precisión

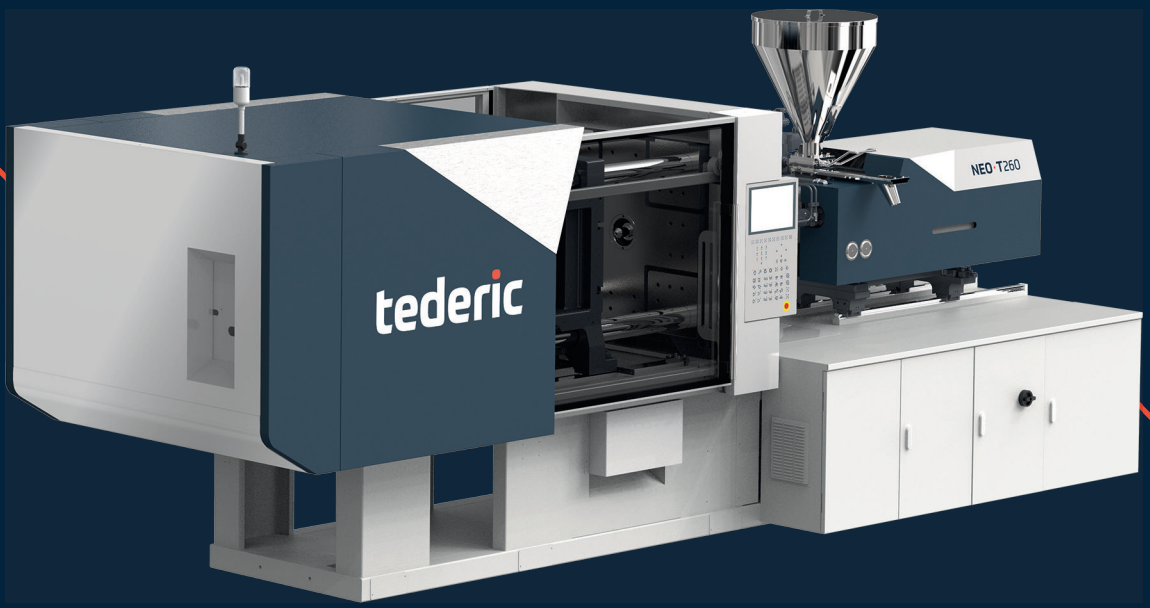

tederic
SMART INJECTION

NEO·T

Sistema de rodillera de alta gama

La serie NEO·T le ofrece una diseño elegante y minimalista. Cada línea, detalle o pieza ha sido diseñada para optimizar su rendimiento y ofrecerle una máquina eficiente y precisa.

Fuerza de cierre: 90t – 4000t

Estabilidad, Precisión, Eficiencia energética, Flexibilidad

Para los sectores más exigentes:

Packaging · Construcción · Electrodomésticos · Logística · Protección medioambiental

NEO·T

Unidad de cierre

Ventajas técnicas

- Precisión de repetición de apertura de molde ≤1 mm
- Incremento del 15% del peso máximo del molde
- Desequilibro en la columna ≤4%
- Componentes de alta precisión con tiempos de entrega cortos

Unidad de cierre optimizada

El diseño especial proporciona mayor área de cierre, mejorando la rigidez de la unidad de cierre y reduciendo su longitud.
Por ejemplo en la NEO·T260 el estrés se reduce en un 25% y la longitud se reduce en 200mm.

Lubrificación

Lubrificación automática mediante bomba+distribuidor de detección.
Diseño elegante y fácil de usar.

Montaje de robot estandarizado

Diseño y ubicación según norma Euromap

Apertura y cierre de molde

Mejora en el diseño del circuito hidráulico para una apertura y cierre de molde más preciso.

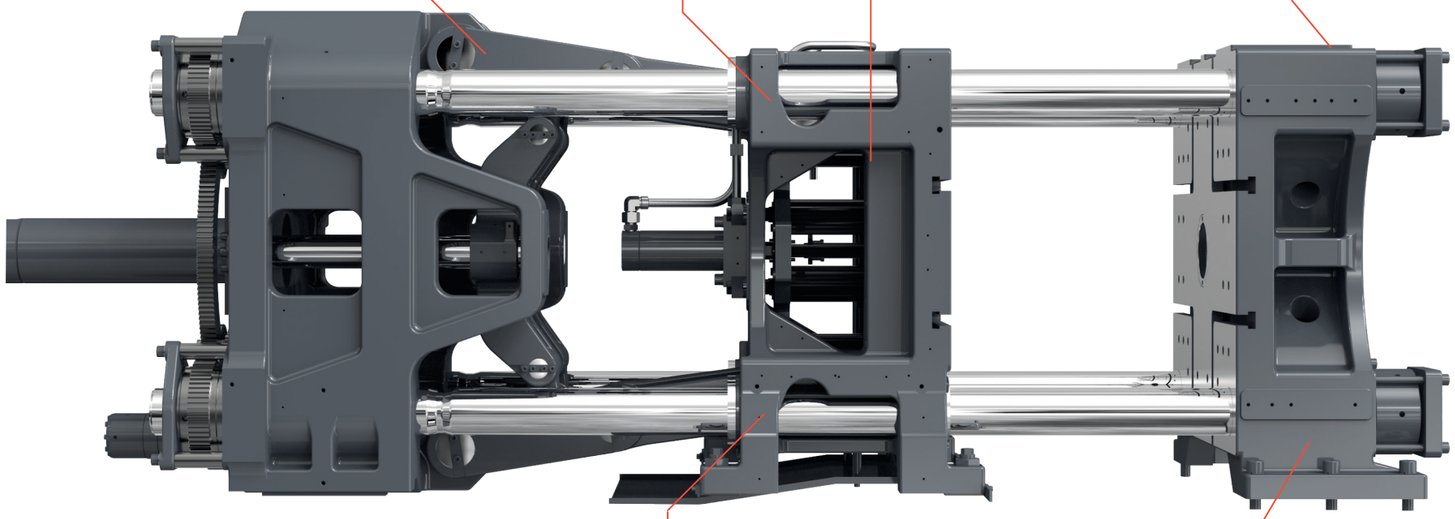

Platina de sujeción extensible y ajustable

Posibilidad de aumentar en un 15% el peso del molde obteniendo un buen paralelismo y un ajuste simple y eficaz.

Estructura tipo caja

Diseño optimizado con el que se obtiene una baja deformación, una distribución uniforme y un mejor posicionamiento de la columna para un rendimiento mejorado.

NEO·T

Unidad de inyección

Ventajas técnicas

- Diseño modular
- Inyección repetitiva con una alta precisión menor al 0.5%
- Control de temperatura del husillo ≤±1°C
- Velocidad de inyección mejorada en 15~30% para inyectoras pequeñas y en un 5~10% para inyectoras grandes

Carro de inyección con dos cilindros

La fuerza de contacto de la boquilla del carro equilibrada asegura una alineación precisa de la boquilla y ayuda a evitar fugas de material.

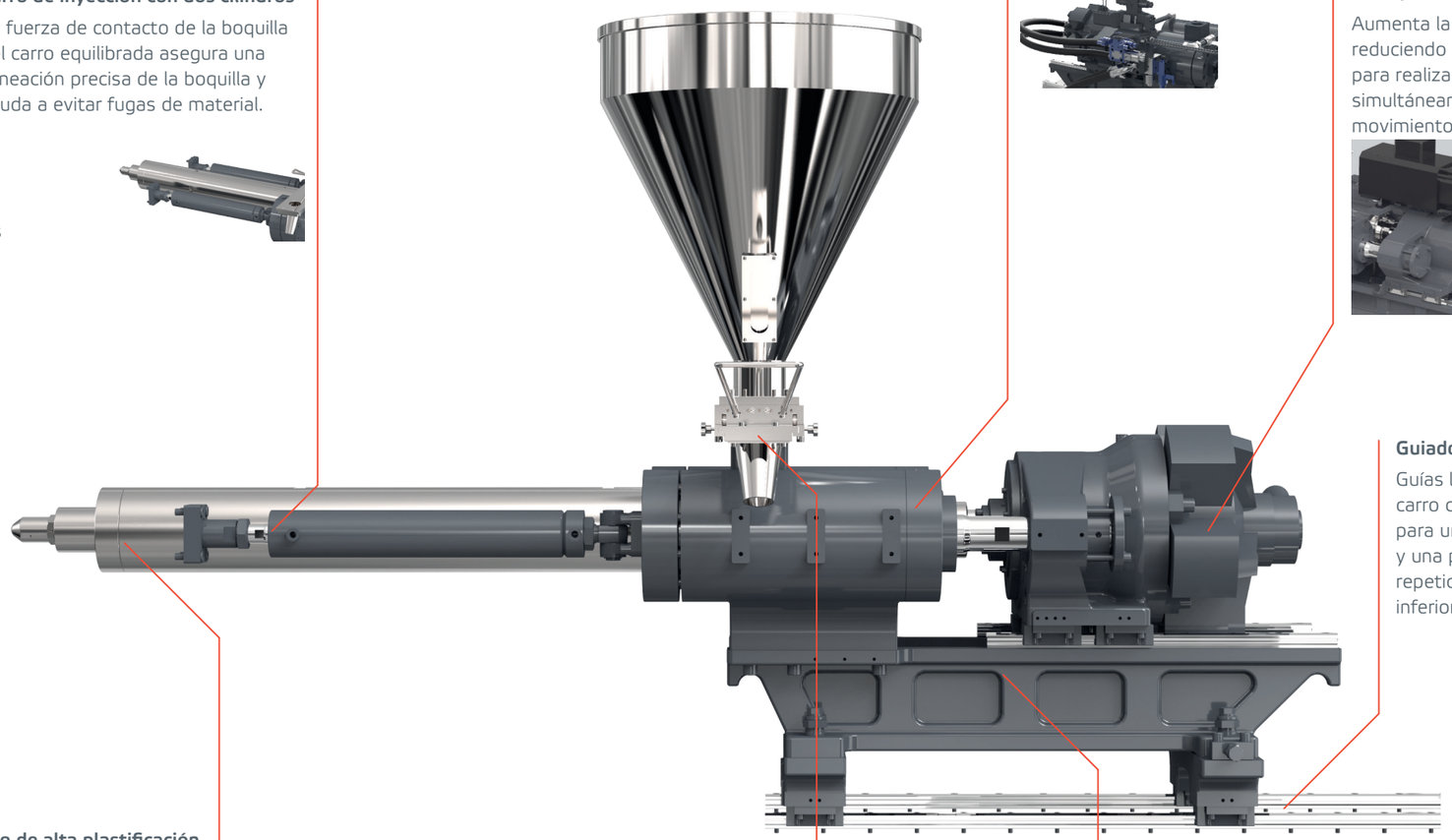

Control de la contrapresión

Plastificación más consistente y homogénea

Motor eléctrico en la plastificación (Opcional)

Aumenta la eficiencia de carga, reduciendo el tiempo del ciclo para realizar la plastificación simultáneamente con otros movimientos.

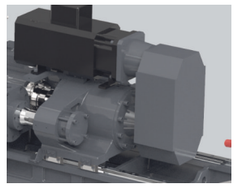

Guiado lineal

Guías lineales tanto en el carro como en la inyección para un movimiento suave y una precisión de repetición del producto inferior al 0,5%.

Husillo de alta plastificación

Mejora de la capacidad de plastificación.

Tolva deslizante

Menor resistencia al movimiento.

Unidad de inyección rotativa

Facilita el remplazo del husillo y la cámara.

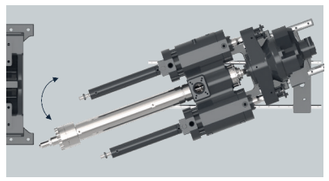

NEO·T

Electricidad & Hidráulica

Ventajas técnicas

- Nueva generación de servomotores para obtener un ahorro entre un 30% y un 80% de energía en comparación con los sistemas hidráulicos tradicionales.
- Velocidad de respuesta ultra rápida. La presión más alta se puede alcanzar en 28 ms. La presión del sistema es de 17,5 MPa.
- Potencia de motor aumentada para obtener ciclos cortos y ampliar el proceso de moldeo.
- Tubería no soldada para sistema hidráulico más limpio.
- Uso más flexible y amigable.

Control KEBA de altas prestaciones

Controles táctiles de 12 pulgadas optimizados para producción óptima y amigable. Opción de conexión remota para asistencia o mantenimiento.

Tubería no soldada, sistema hidráulico más limpio

La tubería no soldada mantiene limpio el aceite y evita fugas. El filtro de aceite bypass + filtro de autoaspiración + tubería no soldada + ensamblaje integrado del cilindro mejoran la limpieza del aceite.

Configuraciones personalizadas

Monitorización de la fuerza de cierre.
Señal de protección de la placa de expulsión.
Personalización del canal caliente.

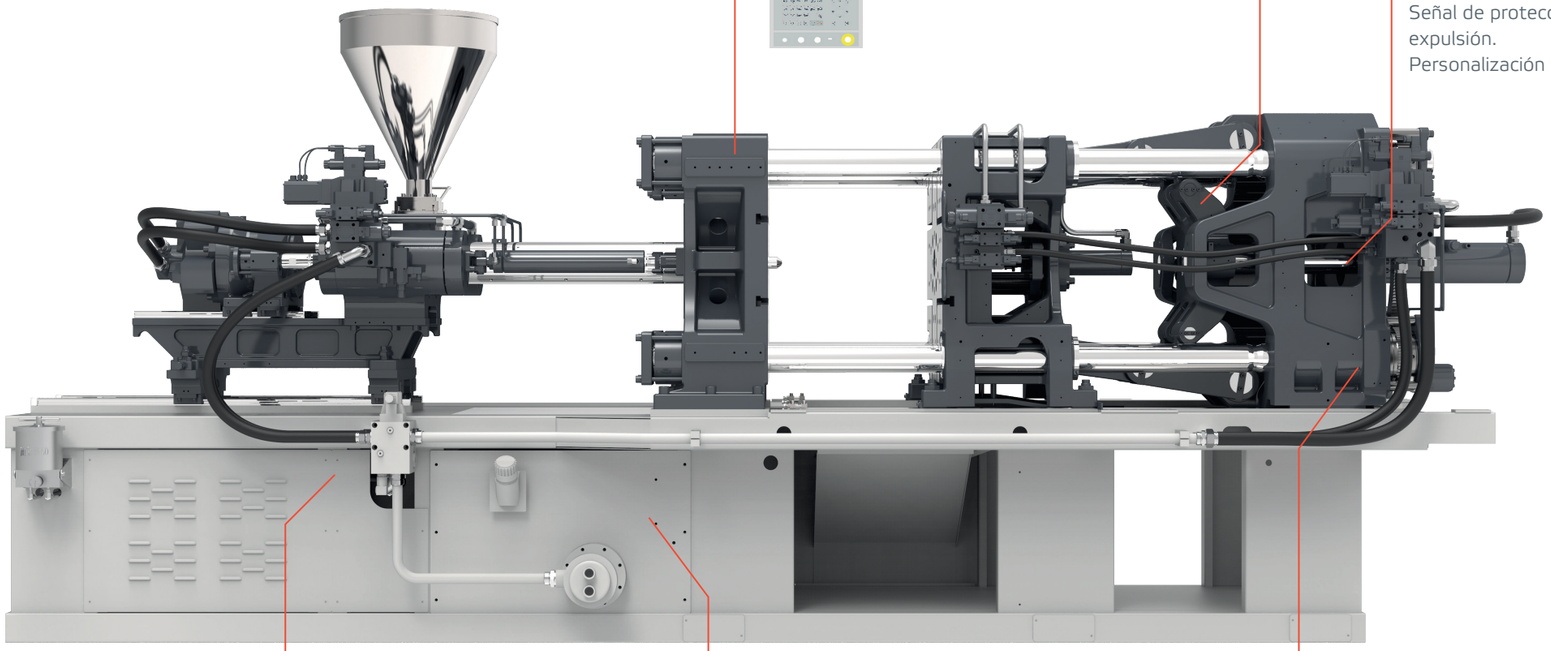

Nueva generación de servomotores

Velocidad rápida de respuesta. Para acortar los tiempos de ciclo.
Fiabilidad para una producción 24/7.

Componentes de primeras marcas

Gabinete eléctrico resistente al agua y al polvo con componentes de primeras marcas. Diseño optimizado para un fácil mantenimiento.

Seguridad hidráulica avanzada

Seguridad hidráulica con detección de posición.
Protección de molde de baja presión.
Cadena protectora de manguera.

NEO·T

Especificaciones

plasnovatic

Unidad de cierre	Un.	NEO·T120		
Fuerza de cierre	kN	1200		
Carrera de cierre	mm	360		
Espacio entre columnas	mm	410×410		
Altura máxima de molde	mm	450		
Altura mínima de molde	mm	150		
Carrera del expulsor	mm	120		
Fuerza del expulsor	kN	34		
Número de expulsores	#	5		
Apertura máxima	mm	810		
Dimensión mínima de molde	mm	287x287		
Dimensiones de los platos (HxV)	mm	610x610		
Unidad de inyección	Un.	¿510		
		A	B	C
Diámetro del husillo	mm	38	42	45
Proporción L/D del husillo	L/D	22.1	20.0	18.7
Volumen de disparo (teórico)	cm³	222	270	310
Capacidad de inyección (PS)	g	202	246	282
Presión de inyección	MPa	233.0	190.0	166.0
Tasa de inyección en el aire	g/s	130	159	182
Velocidad del husillo	rpm	250		
Velocidad máxima de inyección	mm/s	126		
Carrera de inyección	mm	195		
Otros	Un.	¿510		
Presión máxima de la bomba	MPa	17.5		
Potencia del motor	kW	20		
Potencia de la calefacción	kW	9.5		
Capacidad de la tolva	kg	25		
Capacidad del tanque de aceite	L	160		
Peso total de la máquina	t	4.4		
Dimensiones (LxWxH)	m	4.66x1.45x2.07		

Observaciones:

El peso de inyección (PS) es el valor teórico derivado del volumen de inyección y la densidad de fusión típica del poliestireno.
La velocidad del husillo es la velocidad máxima teórica del husillo.
Infórmenos si tiene algún requisito de material de ingeniería como PVC, PMMA o algún requisito especial.

Debido a las mejoras continuas, nos reservamos el derecho de modificar cualquier aspecto de la especificación sin previo aviso.

Vista frontal

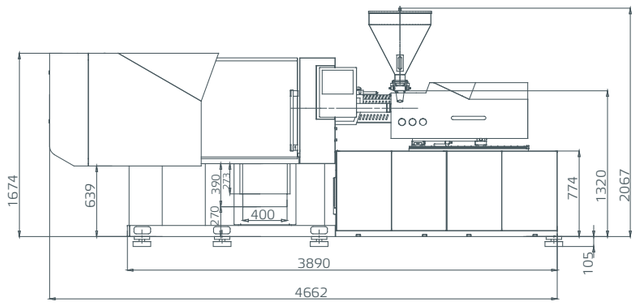

Dimensiones para la instalación del robot

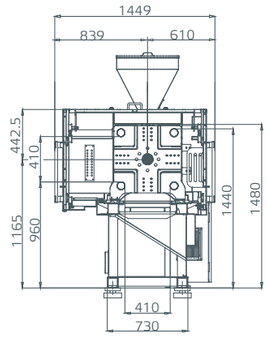

Vista superior

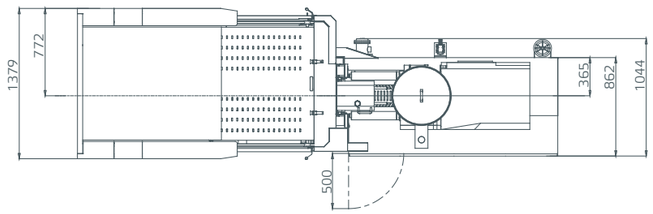

Vista superior del plato fijo para el robot

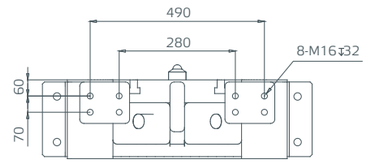

Dimensiones del plato móvil

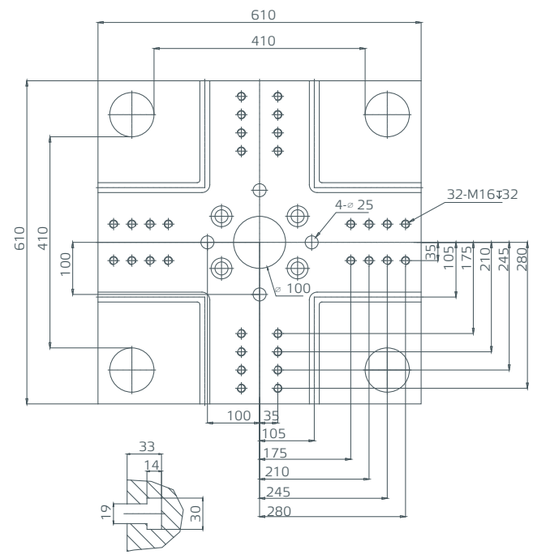

Unidades: mm

Dimensiones de la entrada de material

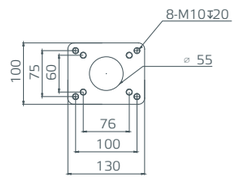

Unidad de cierre

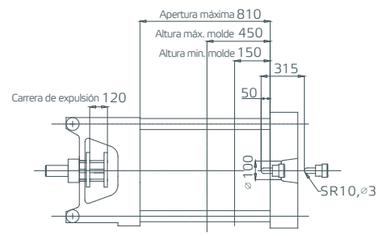

NEO·T

Especificaciones

plasnovatic

Unidad de cierre	Un.	NEO·T160		
Fuerza de cierre	kN	1600		
Carrera de cierre	mm	450		
Espacio entre columnas	mm	470×470		
Altura máxima de molde	mm	530		
Altura mínima de molde	mm	180		
Carrera del expulsor	mm	150		
Fuerza del expulsor	kN	49		
Número de expulsores	#	5		
Apertura máxima	mm	980		
Dimensión mínima de molde	mm	329x329		
Dimensiones de los platos (HxV)	mm	700x700		
Unidad de inyección	Un.	¿600		
		A	B	C
Diámetro del husillo	mm	42	45	50
Proporción L/D del husillo	L/D	21.4	20.0	18.0
Volumen de disparo (teórico)	cm³	312	358	442
Capacidad de inyección (PS)	g	284	326	402
Presión de inyección	MPa	223.5	194.7	157.7
Tasa de inyección en el aire	g/s	135	155	192
Velocidad del husillo	rpm	232		
Velocidad máxima de inyección	mm/s	107		
Carrera de inyección	mm	225		
Otros	Un.	¿600		
Presión máxima de la bomba	MPa	17.5		
Potencia del motor	kW	20		
Potencia de la calefacción	kW	10.4		
Capacidad de la tolva	kg	50		
Capacidad del tanque de aceite	L	200		
Peso total de la máquina	t	5.6		
Dimensiones (LxWxH)	m	4.98x1.44x2.11		

Observaciones:

El peso de inyección (PS) es el valor teórico derivado del volumen de inyección y la densidad de fusión típica del poliestireno.
La velocidad del husillo es la velocidad máxima teórica del husillo.
Infórmenos si tiene algún requisito de material de ingeniería como PVC, PMMA o algún requisito especial.

Debido a las mejoras continuas, nos reservamos el derecho de modificar cualquier aspecto de la especificación sin previo aviso.

Vista frontal

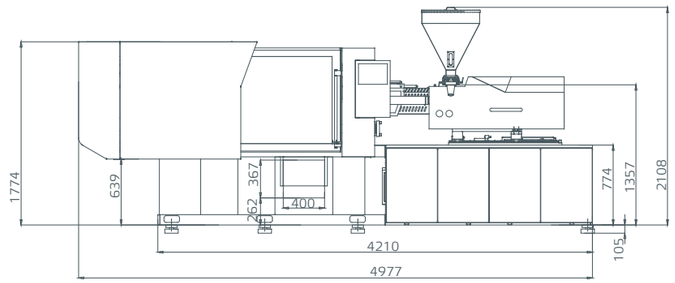

Dimensiones para la instalación del robot

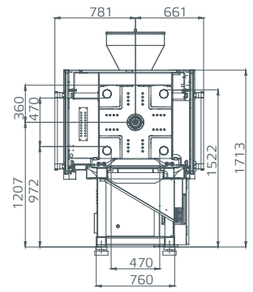

Vista superior

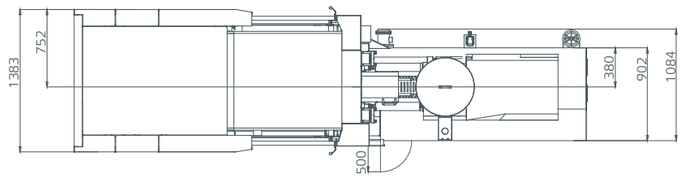

Vista superior del plato fijo para el robot

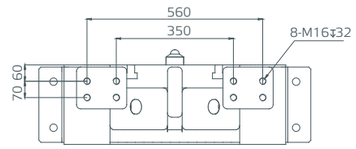

Dimensiones del plato móvil

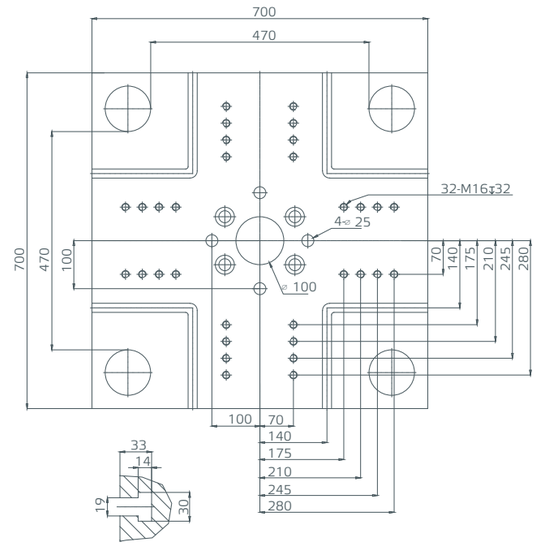

Dimensiones de la entrada de material

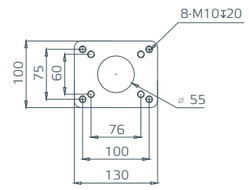

Unidad de cierre

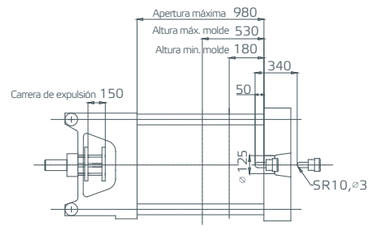

Unidades: mm

NEO·T

Especificaciones

plasnovatic

Unidad de cierre	Un.	NEO·T200		
Fuerza de cierre	kN	2000		
Carrera de cierre	mm	510		
Espacio entre columnas	mm	530×530		
Altura máxima de molde	mm	560		
Altura mínima de molde	mm	200		
Carrera del expulsor	mm	150		
Fuerza del expulsor	kN	67		
Número de expulsores	#	9		
Apertura máxima	mm	1070		
Dimensión mínima de molde	mm	371x371		
Dimensiones de los platos (HxV)	mm	800x800		
Unidad de inyección	Un.	¿850		
		A	B	C
Diámetro del husillo	mm	45	50	55
Proporción L/D del husillo	L/D	22.2	20.0	18.2
Volumen de disparo (teórico)	cm³	374	461	558
Capacidad de inyección (PS)	g	340	420	508
Presión de inyección	MPa	229.9	186.2	153.9
Tasa de inyección en el aire	g/s	164	203	246
Velocidad del husillo	rpm	230		
Velocidad máxima de inyección	mm/s	114		
Carrera de inyección	mm	235		
Otros	Un.	¿850		
Presión máxima de la bomba	MPa	17.5		
Potencia del motor	kW	25		
Potencia de la calefacción	kW	13.0		
Capacidad de la tolva	kg	50		
Capacidad del tanque de aceite	L	225		
Peso total de la máquina	t	7.2		
Dimensiones (LxWxH)	m	5.26x1.68x2.17		

Observaciones:

El peso de inyección (PS) es el valor teórico derivado del volumen de inyección y la densidad de fusión típica del poliestireno.
La velocidad del husillo es la velocidad máxima teórica del husillo.
Infórmenos si tiene algún requisito de material de ingeniería como PVC, PMMA o algún requisito especial.

Debido a las mejoras continuas, nos reservamos el derecho de modificar cualquier aspecto de la especificación sin previo aviso.

Vista frontal

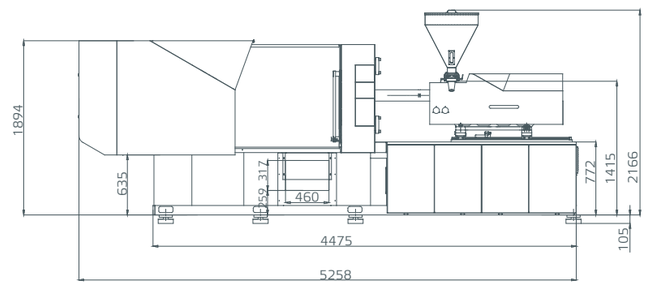

Dimensiones para la instalación del robot

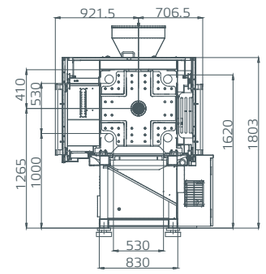

Vista superior

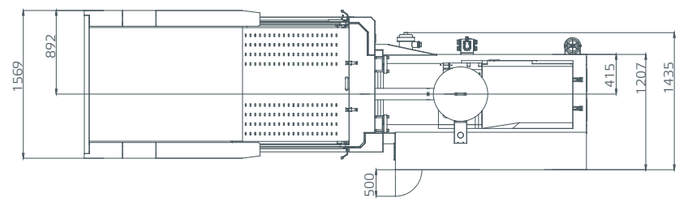

Vista superior del plato fijo para el robot

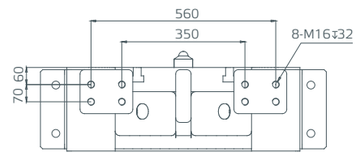

Dimensiones del plato móvil

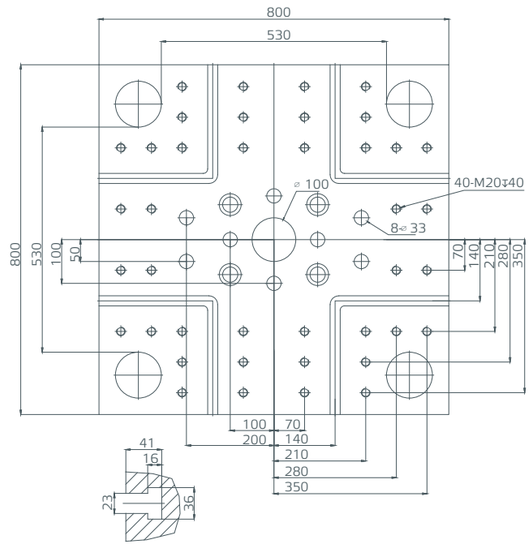

Unidades: mm

Dimensiones de la entrada de material

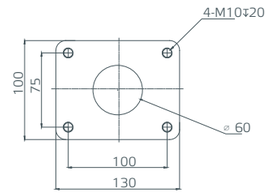

Unidad de cierre

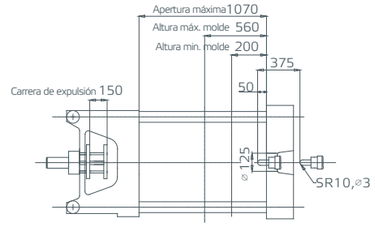

NEO·T

Equipamiento

plasnovatic

Cierre

Descripción / Unidad de cierre	NEO·T90-NEO·T500
Sistema de rodillera de 5 puntos	●
Platos taladrados	●
Plato ranurado (T-slot) + plato taladrado	●
Medidas de plato según norma Euromap 2	●
Anillo de colocación en plato móvil	●
Seguridad mecánica, eléctrica e hidráulica	●
Sistema central de lubrificación para rodillera, Platinas deslizantes y cojinetes	●
Sistema de lubricación central para ajuste de molde	●
Varias funciones de expulsión	●
Protección de molde a baja presión	●
Ajuste automático de molde	●
Motor de ajuste de molde con auto-bloqueo	●
Función de expulsión obligatoria hacia atrás	●
Cambio rápido para el expulsor central	●
Transductor en el plato móvil	●
Pies de apoyo ajustables para el plato móvil	●
Correa deslizante de alta rigidez para el plato	●
Interfaz de robot Euromap 18	●
Limitación de posición mecánica para plato móvil	●
Regulador de agua de conexión rápida	●
2 sets de noyos hidráulicos	●
2 sets de soplado	●
Regulador de agua en vidrio	○
Válvula proporcional de apertura / cierre de molde	○

Inyección

Descripción/ Unidad de inyección	¡380-¡3800
Husillo y cámara estándar nitrurados	●
Husillo y cámara especial	○
Estructura de cilindro de doble inyección	●
Unidad de inyección de cilindro de doble carro	●
Estructura de inyección guiada de doble etapa	●
Transductor en el carro de inyección	●
Visualización de la velocidad del husillo	●
Válvula de inyección proporcional	○
Plastificación hidráulica	●
Contrapresión programable	●
Protección contra arranque en frío	●
Función de autolimpieza del material	●
Monitor de temperatura de entrada de material	○
Control en bucle de temp. entrada de material	○
Protección contra sobrecalentamiento del barril	●
Tapa para la boquilla	●
Válvula de autobloqueo para carro de inyección	●
Unidad de inyección giratoria	●
Dispositivo de lubricación manual para carro	●
Banda calefactora de mica	●
Banda calefactora de cerámica	○
Banda calefactora nano infrarroja	○
Tolva deslizante	●
Tolva de acero inoxidable	●

● Estándar ○ Opcional

Electricidad / Electronica

Descripción/ Unidad de inyección	¡380-¡3800
Control táctil KEBA de 12 pulgadas	●
Control táctil KEBA de 15 pulgadas	○
Monitorización en tiempo real	●
Monitorización de la producción	●
Pantalla de alarma	●
Control de tiempo/posición para la contrapresión	●
Control de presión de inyección a contrapresión	○
Pantalla de monitorización de I/O	●
Alarma tricolor	●
Protección de sobrecarga del motor	●
Parada de emergencia en puerta delantera / trasera	●
Enchufe 380V/16A 5 pin *1	○
Enchufe 380V/16A 5 pin *2 Enchufe 220V/16A 3 pin *1	●
Enchufe 380V/32A 5 pin *2 Enchufe 380V/16A 5 pin *1 Enchufe 220V/16A 3 pin *1	○
Transformador para sistema de servomotor	○
Interfaz de robot Euromap 12	●
Interfaz de robot Euromap 67	○
Interfaz de extracción de noyos Euromap 13	○
Doble protección para la calefacción	●
Supervisión de relés de seguridad	●
Relés de estado sólido SSR	●
Sistema de control centralizado en red	○
Pantalla de consumo de energía instantánea	○
Visualización instantánea de la fuerza de cierre	○

Hidráulica

Descripción / Unidad de cierre	NEO·T90-NEO·T500
Sistema servomotor de respuesta rápida	●
Aumento del motor hidráulico	○
Filtro de aceite Bypass	●
Dispositivo de seguridad hidráulico	●
Válvula de autobloqueo del carro	●
Bloqueo de motor automático	●
Válvula de control de cierre del molde	●
Protección del molde a baja presión	●
Dispositivo de atenuación de apertura molde	●
Dispositivo descarga de presión de inyección	●
Control de presión de inyección en sostenimiento	○
Inyección secuencial programable	○
Tanque de aceite independiente	●
Válvula de agua de refrigeración	●
Tubería hidráulica sin soldadura	●
Monitoreo de temperatura	●
Alarma de nivel de aceite	●
Filtro de autoaspiración de aceite	●
Protector para mangueras	●
Válvula de inyección proporcional	○
Servoválvula de inyección	○
Válvula proporcional apertura/cierre molde	○
2 sets de noyos hidráulicos	●
2 sets de soplado	●

Otros

Descripción / Otros	NEO·T90-NEO·T320	NEO·T400-NEO·T500
Color estándar Tederic	●	●
Soportes de nivelación	●	●
Respuestos, herramientas, abrazaderas de molde, boquilla alargada, manual usuario	●	●
Robot	○	○
Rejilla magnética	○	○
Refrigerador	○	○
Control de temperatura de molde	○	○
Deshumificador y/o secador	○	○
Cargador de material	○	○
Dosificador	○	○
Aceite hidráulico	○	○
Plataforma adicional		○

● Estándar ○ Opcional

plasnovatic

NEO·T

Cotización

Equipos	Precio sin transporte incluido
Inyectora Tederic **NEO·T120** con dosificador y cargador de material Tederic	37.000 € + IVA
Inyectora Tederic **NEO·T160** con dosificador y cargador de material Tederic	37.000 € + IVA
Inyectora Tederic **NEO·T200** con dosificador y cargador de material Tederic	37.000 € + IVA

Transporte	Precio a 18/05/2021
Transporte marítimo de un contenedor de 20Transporte marítimo Ningo a Alicante de un contenedor de 20" desde Ningo hasta las instalaciones del cliente y posterior descarga	37.000 € + IVA
Transporte marítimo de un contenedor de 20Transporte marítimo Ningo a Alicante de un contenedor de 40" desde Ningo hasta las instalaciones del cliente y posterior descarga	37.000 € + IVA

tederic
SMART INJECTION

plasnovatic

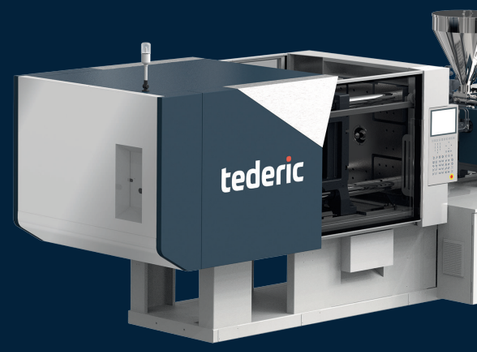

Plasnovatic Ibérica SL
Calle Poniente 25, Local 1
03430 - Onil (ALICANTE)
T. +34 672 66 96 77
T. +34 619 78 33 99
www.plasnovatic.com
info@plasnovatic.com