EQUIPO DE CLASIFICACIÓN
POR PESO

GW-4500

Sistema de clasificación opcional (bastidor con palas de acompañamiento y contenedores)

PESAJE
DINÁMICO O ESTÁTICO

EXPULSOR
OPCIONAL

HASTA 7 SALIDAS
(6 DE PRODUCTOS CLASIFICADOS + 1 RESTO)

8.000 PLUs
MEMORIA

ETHERNET

VERIFICACIÓN METROLÓGICA
OPCIONAL (UE)

DIMENSIONES

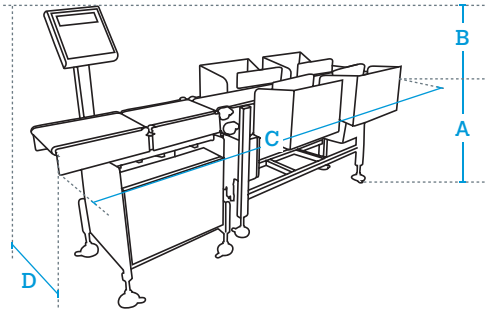

DATOS EN mm

A	850 - 950 (patas regulables)
B	600
C	2.356 (para carros de L400-L400-L1.498)*
D	630 (para carros de A280. No contempla los contenedores)**

* Estas medidas corresponden a la suma de los carros de entrada, pesaje y carro del sistema de clasificación opcional de 4 palas de acompañamiento.
Sistema de clasificación para productos de hasta L200 x A280 mm y de 500 g de peso.
Para otras dimensiones, consultar.
** Para otras dimensiones, consultar.

Funciones destacables

- Pesaje de alta velocidad: hasta 162 ppm homologado, y hasta 250 ppm sin homologar.
- Clasificación por control de peso.
- Gestión de pedidos.
- Certificado MID: equipos homologados.

Pesaje

- Tipo de pesaje:
  - · Dinámico o estático.
- Alcances según dimensiones del carro de pesaje:
  - · 3 kg / 1 g con carro de L300 x A200 mm.
  - · 6 kg / 2 g con carros de L400 x A280 mm, L400 x A400 mm y L600 x A280 mm.
  - · 15 kg / 5 g con carros de L600 x A400 mm, L800 x A280 mm y L800 x A400 mm.

Sistema de clasificación (opcional)*

- Tipo de sistema de clasificación:
  - · Soplado de aire "Air-jet"*.
  - · Pistón neumático*.
  - · Pala de acompañamiento*.
  - · Pala de empuje*.
- Número de expulsores:
  - · De 2 a 6.
- Posición de los expulsores:
  - · Pueden situarse en el mismo lado o en lados opuestos.

Construcción

- Estructura:
  - · Acero inoxidable AISI 304L y aluminio anodizado.
- Bandas (todas ellas con aprobación FDA):
  - · Estándar.
  - · Alta velocidad: súper adherentes.
  - · Deslizantes: para zonas de expulsión.
- Guiadores:
  - · Acero inoxidable AISI 304L, aluminio anodizado y cestilene.
- Consola:
  - · Material: acero inoxidable AISI 304L.
  - · Teclado "qwerty" y display LCD gráfico retroiluminado.

Comunicaciones a PC

- Ethernet TCP/IP.
- RS-232.

Software de PC

- DIS: para configuración de la máquina, gestión de los datos recibidos y copia de seguridad de datos (LBS).
- DeS: para el control estadístico de peso en productos envasados (signo "e") y generación de informes de los datos recibidos.
- Herramientas de integración: ver apartado software.

Alimentación

- Eléctrica: 230 V y 50 Hz; 115 V y 60 Hz.
- Aire: máx. 150 l/min (a 6-8 bar) (en caso de incorporar sistema de clasificación).

Posibilidad de integración con otros equipos

- Equipos de pesaje y etiquetado automático Dibal LS-4500 y CLS-4500.

* Todos los sistemas de clasificación (pistón neumático, soplado de aire, etc.) dependen del tipo de producto/envase, velocidad requerida, sistema de recogida, etc.; por ello deben ser siempre consultados con Dibal.

MODELOS:

GW-4500/400/400x280
4 Expulsores

- 1 carro de entrada, 1 carro de pesaje de L400 x A280 mm y 1 carro de clasificación de L3.000 x A280 mm.
- No incluye la opción "Protección equivalente a IP65".
- Para productos de hasta L300 x A280 mm y de hasta 6 kg de peso (en pesaje dinámico). Hasta L350 x A280 mm en pesaje estático.
- Sistema de clasificación: palas giratorias (otro sistema de clasificación, consultar).
- Rendimiento**: 80 paquetes/minuto (con producto de hasta L200 mm y 2 kg de peso). Dentro de condiciones MID (M).

M Optional

GW-4500/1000/1000x400
6 Expulsores
Equipo especial. Ejemplo aplicación: Clasificación de jamones

- 1 carro de entrada, 1 carro de pesaje de L1.000 x A400 mm y 1 carro de clasificación de L7.000 x A400 mm.
- Incluye la opción "Protección equivalente a IP65".
- Para productos de hasta L900 x A400 mm y de hasta 20 kg de peso (en pesaje dinámico). Hasta L950 x A400 mm en pesaje estático.
- Sistema de clasificación: palas giratorias (otro sistema de clasificación, consultar).
- Rendimiento**: 20 paquetes/minuto (con jamones de entre 15 kg y 20 kg de peso). Dentro de condiciones MID (M).

M Optional

** El rendimiento máximo dependerá del tamaño, peso y morfología del producto, así como de la regularidad de entrada de los productos, el sistema de clasificación instalado, y condiciones MID (M).

Opciones

> Detector en pórtico (horizontal + vertical)

Opción	Características	Ref.
Sistema de clasificación	Pistón neumático, aire, pala de empuje, etc.	Consultar
Carro de secuenciación 400 x 280 mm	Incluye ampliación de bastidor.	Consultar
Carro de secuenciación 600 x 280 mm	Incluye ampliación de bastidor.	Consultar
Carro de secuenciación 800 x 280 mm	Incluye ampliación de bastidor.	Consultar
Modo de trabajo "clasificador/llenador" (LW)	Incluye pulsadores de llenado.	Consultar
Detector de barrera horizontal	Sustituye al detector horizontal.	Consultar
Protección equivalente IP65	Motores con carcasa protectora.	Consultar
Software DIS	Configuración de la máquina, gestión de los datos recibidos y copia de seguridad de datos (LBS). (Ver apartado software).	7340ENW3
Software DeS	Para el control estadístico de peso (signo "e"). (Ver apartado software).	7340BN03
Embalaje estándar		Consultar
Embalaje en jaula	Imprescindible dependiendo del destino.	Consultar
Verificación metrológica (M)	Conforme a directivas UE de pesaje (MID).	Consultar

Accesorios

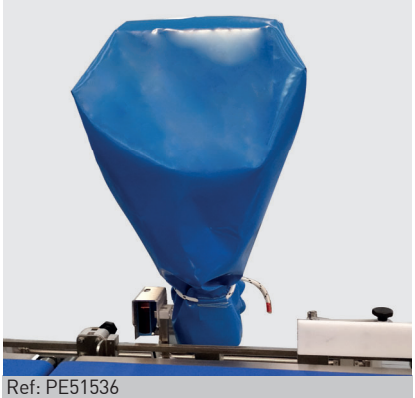

Ref: PE51536

Funda protectora para limpieza para la consola

Ref: Consultar

Guiadores de producto de cestilene

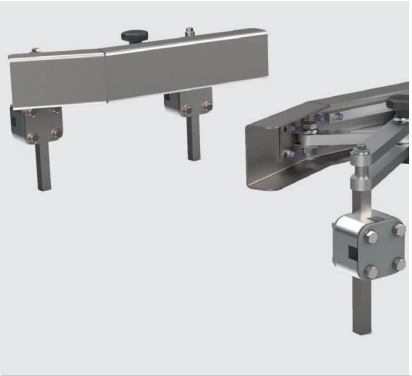

Ref: Consultar

Guiadores de producto de acero inoxidable

Ref: Consultar

Rampa de salida de A200 mm

Rodillos de PVC no motorizados para carros de A200 mm.

Ref: Consultar

Rampa de salida de A280 mm

Rodillos de PVC no motorizados para carros de A280 mm.

Ref: Consultar

Rampa de salida de A400 mm

Rodillos de PVC no motorizados para carros de A400 mm.

Ref: Consultar

Alarma luminosa y sonora 24V

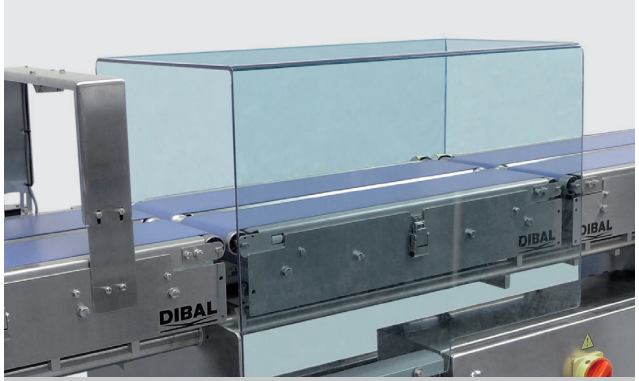

Ref: Consultar

Protector de policarbonato para carro de pesaje de L400 x A280 mm