ESPAÑOL

DISEÑO
REGULABLE
REVERSIBLE
MULTIFUNCIÓN
UNIVERSAL

Serie 5

ELECTROCERRADURA DE SOBREPONER

ISEO®

iseo.com

ISEO®

Serie 5

- DISEÑO
- REGULABLE
- REVERSIBLE
- MULTIFUNCIÓN
- UNIVERSAL

REGULABLE

REVERSIBLE

MULTIFUNCIÓN

UNIVERSAL

El nuevo y moderno **DISEÑO** es solo una de las importantes novedades de **SERIE 5**.
Tiene la **ENTRADA REGULABLE**: 50, 60, 70 y 80 mm.
ES **REVERSIBLE**: es posible cambiar la mano de la cerradura con unos pocos sencillos ajustes.
ES **MULTIFUNCIÓN**: en la misma cerradura, se puede elegir uno de los tres mandos interiores: solo cilindro, cilindro y pulsador o solo pulsador.
ES **UNIVERSAL**: un código adicional de la cerradura que lleva solo resbalón incluye accesorios especiales para aplicarse indistintamente en cancelas de hierro o portones de madera.

SERIE 5 aumenta las prestaciones y reduce el número de códigos: **desde los 148 tradicionales de las cerraduras hasta solo 12 modelos**, de modo que los costes de almacén se reducen drásticamente en todo el sector de distribución.

- El mayorista reduce los códigos que tiene que gestionar y aumenta el nivel del servicio a sus clientes.
- El minorista ocupa poco espacio en sus estanterías, ofreciendo las mismas soluciones que antes.
- El cerrajero y el instalador no tendrán que preocuparse de conocer antes el tipo de cerradura que sustituirán en la obra.
- El cerrajero localiza siempre la cerradura que necesita.

SERIE 52N

Electrocerraduras
de sobreponer
SOLO RESBALÓN

SERIE 53N

Electrocerraduras
de sobreponer con
RESBALÓN Y PALANCA

SERIE 51N

Electrocerraduras
de sobreponer
SOLO RESBALÓN PARA APERTURA EXTERIOR

ISEO®

ISEO®

Diseño cuidado y elegante gracias a la manilla tirador con agarre ergonómico y una refinada cubierta de policarbonato ISEO STYLE.

Diám. 26 x 50 mm.

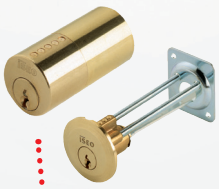

Todas las cerraduras tienen un amplio juego vertical respecto a su cerradero, de hasta +/-7 mm en el caso de que tenga SOLO RESBALÓN. TOLERA UNA AMPLIA DEFORMACIÓN O DESCUADRE DE LA CANCELA.

El cerradero puede regularse adicionalmente +/- 1,5 mm en vertical. PARA ALINEARLO CORRECTAMENTE CON LA CERRADURA ANTES DE SU FIJACIÓN DEFINITIVA.

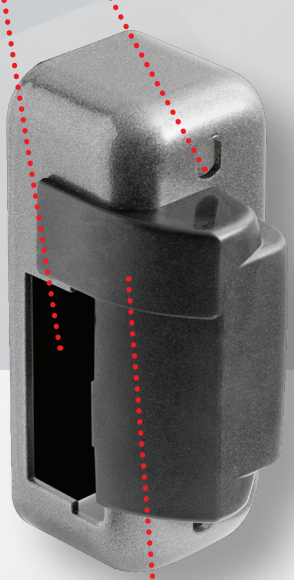

Las cerraduras que llevan SOLO RESBALÓN tienen de serie la función oficina (cerraduras configuradas con pulsador/cilindro).

Todas las cerraduras son multifunción, es decir, el instalador puede configurar fácilmente la apertura desde el interior con llave y/o con pulsador, según las necesidades. REDUCCIÓN DE ALMACÉN, AJUSTE EN OBRA.

Pistón de carga con muelle aflojado. PARA MARCOS MÁS LIGEROS O COMBINADOS CON UN CIERRAPUERTAS.

Resbalón autoblocante. UNA SEGURIDAD ESPECÍFICA MÁS.

Cerradero con placa de deslizamiento antifricción, en lugar de rueda. REDUCCIÓN DEL GOLPE FINAL DE CIERRE.

El conjunto de todas estas características reduce drásticamente los códigos: 12 códigos sustituyen a los 148 códigos de las cerraduras tradicionales.

ALMACENES, ESPACIOS Y COSTES REDUCIDOS, MAYOR FACILIDAD DE LOCALIZACIÓN Y ENTREGA RÁPIDA.

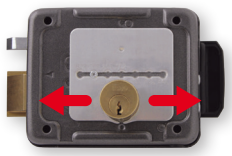

Todas las cerraduras tienen la entrada regulable, en las medidas de 50, 60, 70, 80 mm. REDUCCIÓN DE ALMACÉN, AJUSTE EN OBRA.

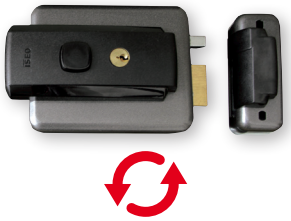

Todas las cerraduras que llevan SOLO RESBALÓN son reversibles (excepto la de RESBALÓN Y PALANCA). REDUCCIÓN DE ALMACÉN, AJUSTE EN OBRA.

Versión con palanca de 2 vueltas 10+10 mm y con salida total de 23 mm. CIERRE SEGURO DE LA PUERTA.

Versión SOLO RESBALÓN también en acero inoxidable. APLICACIONES EN CANCELAS DE MATERIAL EQUIVALENTE O EN AMBIENTES DE ALTA CORROSIÓN.

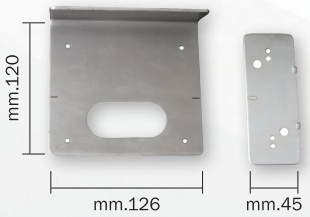

Placa porta cerradura y cerradero con muescas de alineación PARA FACILITAR LA INSTALACIÓN.

- Fijación intercambiable con todos los principales modelos del mercado. FÁCIL SUSTITUCIÓN.
- Alimentación de 12 Vca - 15 W 1,25 A;
- Cerraduras barnizada gris grafito **ISEO**;
- Se suministra un juego de tres llaves.
- Todos los ajustes se realizan con la cerradura en la mano, incluso en el último momento antes de la fijación. NO ES NECESARIO CONOCER ANTES EN DETALLE QUÉ TIPO DE CERRADURA CONVIENE EN LA OBRA.

ISEO®

ISEO®

Electrocerraduras
de sobreponer
SOLO RESBALÓN
SERIE 52N

ES REGULABLE, REVERSIBLE Y MULTIFUNCIÓN.

4 nuevos códigos sustituyen a las 76 cerraduras tradicionales.

NOVEDAD ABSOLUTA: 1 código adicional **UNIVERSAL** sustituye a 48 cerraduras tradicionales. Contiene accesorios especiales que transforman un cilindro fijo en extensible, con un único cerradero para carpinterías metálicas o de madera.

Configuración **ISEO** de fábrica con entrada de 70 y mano derecha.

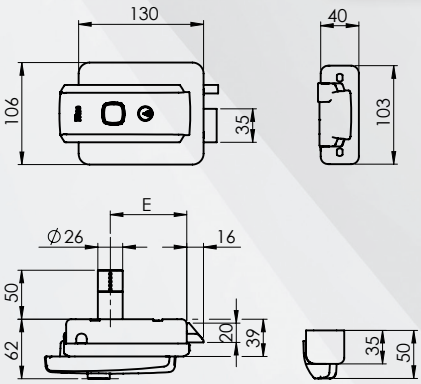

CERRADURAS TRADICIONALES							Serie 5	UNIVERSAL
TIPO	CILINDRO EXTERIOR	ENTRADAS	MANO	MANDO INTERIOR	N.°	CÓDIGOS ELÉCTRICA 2001	NUEVOS CÓDIGOS	1 CÓDIGO
		50-60-70-80	dch.	Cilindro	4	520010**5	52N015	52N005
		50-60-70-80	izq.	Cilindro	4	520020**5		
		50-60-70-80	dch.	Solo Puls.	4	520110**5		
		50-60-70-80	izq.	Solo Puls.	4	520120**5		
		50-60-70-80	dch.	Cil.+Puls.	4	520310**5		
		50-60-70-80	izq.	Cil.+Puls.	4	520320**5		
		50-60-70-80	dch.	Cilindro	4	521010**5	52N115	
		50-60-70-80	izq.	Cilindro	4	521020**5		
		50-60-70-80	dch.	Solo Puls.	4	521110**5		
		50-60-70-80	izq.	Solo Puls.	4	521120**5		
		50-60-70-80	dch.	Cil.+Puls.	4	521310**5		
		50-60-70-80	izq.	Cil.+Puls.	4	521320**5		
		50-60-70-80	dch.	Cilindro	4	525010**5	52N515	
		50-60-70-80	izq.	Cilindro	4	525020**5		
		50-60-70-80	dch.	Cil.+Puls.	4	525310**5		
		50-60-70-80	izq.	Cil.+Puls.	4	525320**5		
		60-70-80	dch.	Cilindro	3	520010**2	52N012	
		60-70-80	izq.	Cilindro	3	520020**2		
		60-70-80	dch.	Cil.+Puls.	3	520310**2		
		60-70-80	izq.	Cil.+Puls.	3	520320**2		

ISEO®

Electrocerraduras
de sobreponer con
RESBALÓN Y PALANCA

SERIE 53N

ES REGULABLE Y MULTIFUNCIÓN, PERO NO ES REVERSIBLE.

6 nuevos códigos sustituyen a las 48 cerraduras tradicionales.

Configuración **ISEO** de fábrica con entrada de 60 y mano derecha.

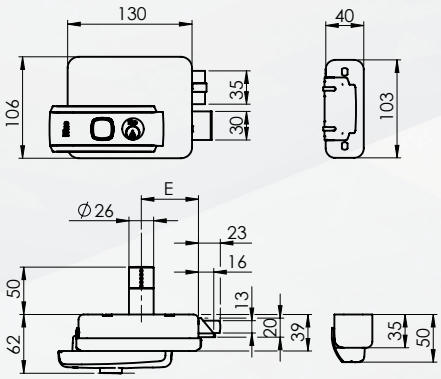

CERRADURAS TRADICIONALES							Serie 5
TIPO	CILINDRO EXTERIOR	ENTRADAS	MANO	MANDO INTERIOR	N.º	CÓDIGOS ELÉCTRICA 2001	NUEVOS CÓDIGOS
		50-60-70-80	dch.	Cilindro	4	530010**5	53N0151
		50-60-70-80		Cil.+Puls.	4	530210**5	
		50-60-70-80	izq.	Cilindro	4	530020**5	53N0152
		50-60-70-80		Cil.+Puls.	4	530220**5	
		50-60-70-80	dch.	Cilindro	4	535010**5	53N5151
		50-60-70-80		Cil.+Puls.	4	535210**5	
		50-60-70-80	izq.	Cilindro	4	535020**5	53N5152
		50-60-70-80		Cil.+Puls.	4	535220**5	
		50-60-70-80	dch.	Cilindro	4	531010**5	53N1151
		50-60-70-80		Cil.+Puls.	4	531210**5	
		50-60-70-80	izq.	Cilindro	4	531020**5	53N1152
		50-60-70-80		Cil.+Puls.	4	531220**5	

Electrocerraduras
de sobreponer
SOLO RESBALÓN PARA APERTURA EXTERIOR

SERIE 51N

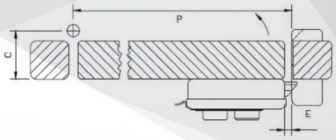

ES REGULABLE, REVERSIBLE Y MULTIFUNCIÓN.

2 nuevos códigos sustituyen a las 24 cerraduras tradicionales.

Configuración **ISEO** de fábrica con entrada de 70 y mano derecha.

CONDICIONES DE INSTALACIÓN PARA APERTURA EXTERIOR

- COTA C: Distancia entre eje de la bisagra y el borde interior de la puerta máx. 80 mm
- COTA P: anchura de la puerta mín. 900 mm
- COTA E: distancia entre la cerradura y el cerradero máx. 9 mm

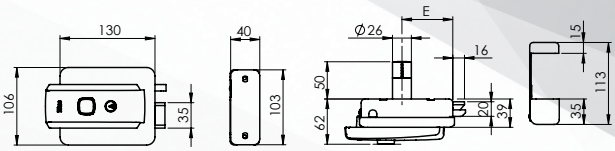

CERRADURAS TRADICIONALES							Serie 5
TIPO	CILINDRO EXTERIOR	ENTRADAS	MANO	MANDO INTERIOR	N.°	CÓDIGOS ELÉCTRICA 2001	NUEVOS CÓDIGOS
		50-60-70-80	dch.	Cilindro	4	510010**5	51N015
		50-60-70-80	izq.	Cilindro	4	510020**5	
		50-60-70-80	dch.	Cil.+Puls.	4	510310**5	
		50-60-70-80	izq.	Cil.+Puls.	4	510320**5	
		50-60-70-80	dch.	Cil.+Puls.	4	511310**5	51N115
		50-60-70-80	izq.	Cil.+Puls.	4	511320**5	

CODIFICACIÓN Serie 5:

5 2 N 0 0 5 1

5 – Eléctrica de sobreponer

2 – **1** - Resbalón Apertura Exterior; **2** - Solo Resbalón; **3** - Resbalón y palanaca

N – New

0 – **0** - Cilindro Fijo; **1** - Cilindro extensible; **5** - Cilindro fijo y placa portacerradura

0 – **0** - Universal; **1** - Multifunción

5 – **2** - Acero inoxidable; **5** - Gris veteado

1 – **1** - Derecha; **2** - Izquierda. Para cerraduras con palanca

GRUPO ISEO

ISEO ES UN GRUPO CON UNA PRESENCIA IMPORTANTE EN LA ESCENA INTERNACIONAL.
CONSTITUYE UNA ALTERNATIVA A LAS MARCAS PROPIEDAD DE LOS GRANDES HOLDINGS FINANCIEROS.

UN EQUIPO DE EMPRESAS, CADA UNA CON SU PROPIA DIRECCIÓN, ÁREA DE ESPECIALIZACIÓN, CAPACIDAD EMPRESARIAL E INSTALACIONES DE PRODUCCIÓN, QUE TRABAJAN JUNTAS SINÉRGICAMENTE PARA OFRECERLE AL CLIENTE LOS MEJORES PRODUCTOS POSIBLES Y LA MÁXIMA CALIDAD DE SERVICIO.

Iseo Serrature s.p.a.
Via San Girolamo 13
25055 Pisogne (BS)
Italy
Tel. + 39 0364 8821
iseo@iseo.com

Código 001006.E - 12_2018. Documento no contractual. Sujeto a cambios. Imágenes a título ilustrativo.