

GIESSE®

AUTOMATIZACIÓN

ACTUADORES DE CADENA, OPERADORES
DE VARILLA Y CREMALLERA

GIESSE®

www.giesse.it



Introducción	**4**
Elija sus soluciones	**6**
Sistemas RWA - Evacuación de humos y calor	**8**
Varia Slim Plus / Plus RWA / Plus RWA Syncro	**10**
Varia Slim / Syncro / Radio	**16**
Varia Slim Base	**21**
Varia Slim Small	**23**
Dispositivo de control remoto	**26**
Detector de lluvia calefactado	**27**
Varia, Varia UNI y Varia LUX	**28**
Kit multipunto para instalación abatible	**32**
Five y ST 450	**34**
LC Fire	**38**
LC y LC INOX	**39**
LC Speed	**40**
Duo/Try y Duo Fire	**41**



GIESSE®



PIONEROS EN CALIDAD, **INOVACIÓN Y DISEÑO**

Somos pioneros

Desde hace más de cincuenta años, estamos abriendo nuevas fronteras y cambiando el modo de concebir y fabricar carpintería de aluminio para puertas y ventanas.

Formamos parte de Schlegel International, la división de ámbito internacional de Tyman plc, un grupo global con varias plantas de producción y con una red de ventas con capacidad de servicio en prácticamente todos los países del mundo.

Nuestra misión es ser un aliado mundial en el sector de los componentes para la industria del cerramiento gracias a nuestra gama completa de sistemas de cierre y a las soluciones para puertas y ventanas, con más de cien patentes registradas.

Nuestro camino es realizar una labor profesional, basada en nuestros valores clave de Calidad, Innovación y Diseño. Nuestra meta es la satisfacción total del cliente a través del diseño, la fabricación y comercialización de soluciones avanzadas y ajustadas a las demandas del mercado, en todo el mundo.

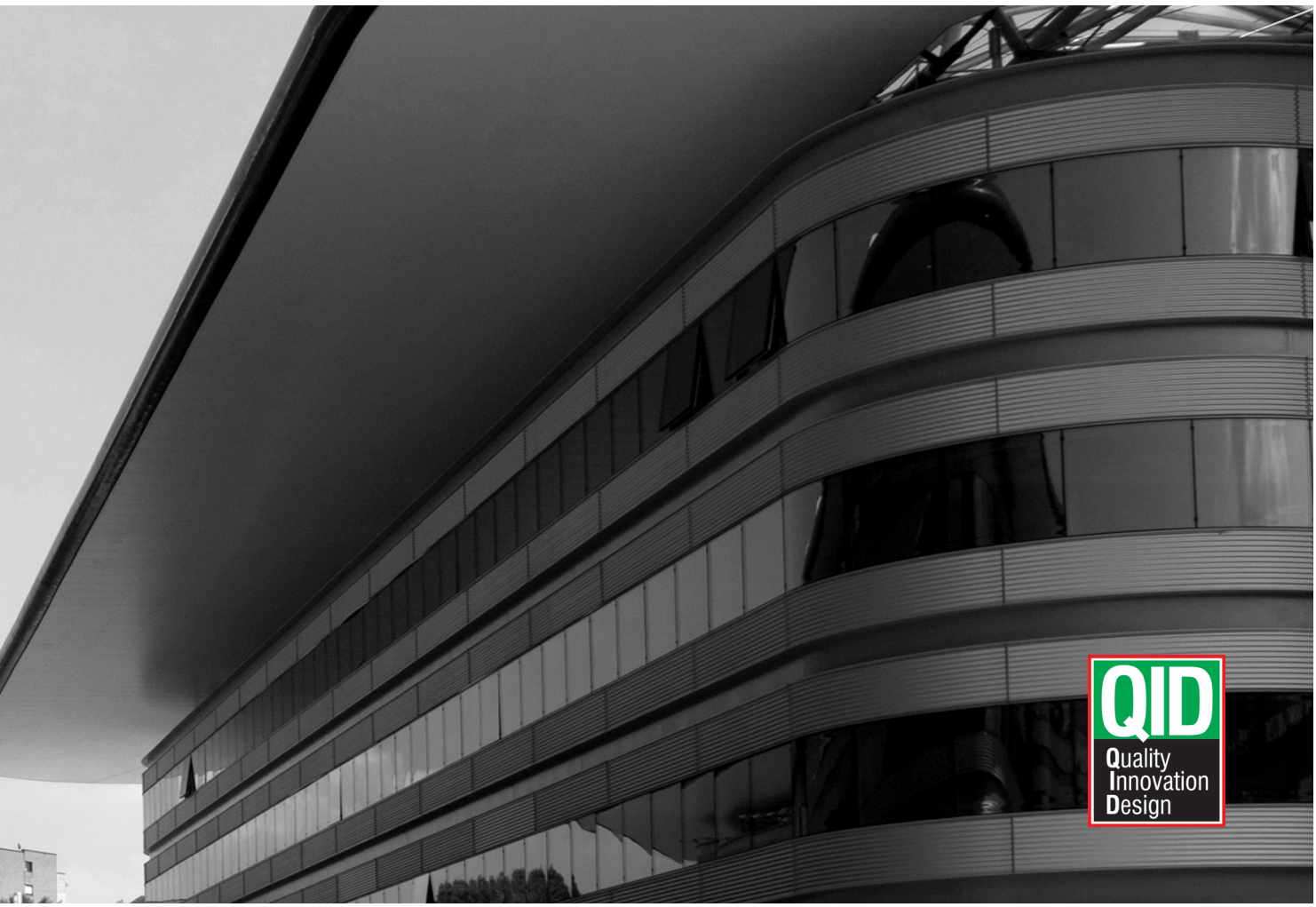

PRESTACIONES DE
LAS PUERTAS Y VENTANAS

Investigación y diseño en Giesse Winlab

WinLab es nuestro laboratorio, fundado en 1995 para albergar las actividades de investigación y diseño que nos permiten crear nuevos productos y mejorar los existentes. Cubre el rol de soporte a la realización de proyectos y su posterior desarrollo, aquí se conciben y construyen los prototipos destinados a los ensayos de productos. También es un lugar donde el cliente encuentra consejos específicos y asesoramiento técnico durante la creación y la evolución del proyecto.

En WinLab realizamos pruebas mecánicas y de funcionamiento sobre los accesorios y cerramientos para definir su nivel de prestaciones. Disponemos de un área de pruebas con dispositivos de última generación, como la cámara de niebla salina para testar la resistencia a la corrosión de los metales. En este área se realizan pruebas cíclicas de resistencia mecánica y de funcionamiento para evaluar la durabilidad de bisagras, manillas y carros, mecanismos oscilo- batientes, compases de geometría variable y otros sistemas.

Prestaciones de los cerramientos

WinLab está equipado para realizar las pruebas más importantes exigidas por las normas europeas (UNE EN 14351-1):

- **Cálculo térmico**
- **Prueba de durabilidad mecánica**
- **Estanqueidad al aire**
- **Estanqueidad al agua**
- **Resistencia a la carga del viento**

Prestaciones accesorios

- **Pruebas mecánicas en conformidad con las normas del sector**
- **Pruebas de desarrollo de producto en conformidad con nuestras especificaciones de proyecto.**

El equipo de WinLab atiende a nuestros clientes para simular cada fase de los ensayos, de acuerdo con las normas y los procedimientos oficiales, a fin de valorar las prestaciones del producto antes de la prueba oficial.
Esto nos permite ofrecer a nuestros clientes un servicio rápido y fiable, avalado por un equipo cualificado de expertos que utilizan máquinas y tecnologías de primer nivel.



ELIJA
SUS SOLUCIONES

Ofrecemos ventanas de distintos tipos, tamaños y peso. Algunas se instalan en lugares donde la climatología es un factor muy importante para determinar las fuerzas que se necesitan para moverlas.

En ocasiones las ventanas deben moverse de manera automática por razones prácticas o de seguridad, mediante el uso de dispositivos de control electrónicos. Antes de instalar un actuador en una ventana, hay que comprobar que dicho actuador sea adecuado para la operación a realizar, especialmente cuando se requiere protección frente a humos y calor.

Fórmulas para calcular la fuerza de tracción o de empuje necesaria para abrir una ventana.

Para determinar el tipo correcto de automatismo que se debe instalar, hay que conocer la fuerza que se necesita para abrir la ventana.

Es posible efectuar una comprobación preliminar con las fórmulas indicadas a continuación que, sin embargo, no toman en consideración la acción de agentes externos sobre la ventana, como la fricción, las corrientes de aire, las caídas de presión, la nieve o el viento.

Cálculo para determinar la fuerza (Newton=N) que se requiere para ventanas y puertas de instalación proyectante y abatible:

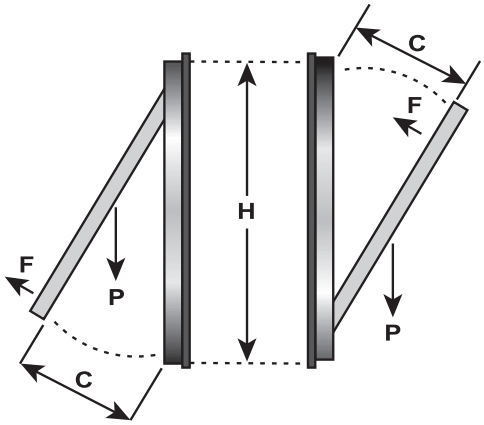

$$F = \frac{P}{2} \times \frac{C}{H} = \text{kg F}$$

KgF x 9,81 = N

Cálculo para determinar la fuerza (Newton=N) que se requiere para cúpulas horizontales y tragaluces:

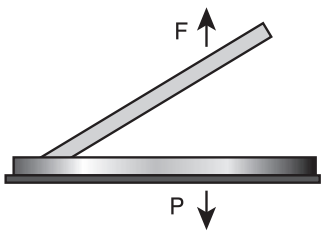

$$F = \frac{P}{2} = \text{kg F}$$

KgF x 9,81 = N

1 kg = 9,81 N

1 N (Newton) = 0,102 kg

F: Fuerza requerida para abrir y cerrar - kg

P: Peso de ventana (solo porción móvil) - kg

C: Carrera de apertura de la ventana (carrera del actuador) - mm

H: Altura de ventana - mm

Cálculo teórico (no se toma en cuenta la fricción de las bisagras, el empuje del viento ni el peso de la nieve).

ACTUADORES **GIESSE**

Tipo de automatismo		Cadena					Varilla		Cremallera		
Modelo		Varia UNI 230V AC Varia 24 V DC	Varia Lux 230 VCA	Varia Slim Base	Varia Slim Varia Slim Plus	Varia Slim Small	ST 450	Five	LC Fire / LC / LC Inox	LC Speed	Sistema Duo/Try
Fuerza de empuje		150N	200N	250N	300N	200N	450N	200N	800N	200N	/
Fuerza de tracción		300N	300N						650N		
Instalación abatible		●		●	●	●					
Instalación abatible Anchura > 1,6 m		● Varia UNI 2 unidades			● Versión Syncro						
Instalación abatible alineada (Desarrollo de cinta) Máx. 3 ventanas con anchura < 1 m		●		●	●	●					
Instalación proyectante		●	●	●	●	●	●	●	●	●	●
Cobertizo		●	●	●	●		●	●	●	●	●
Instalación proyectante y cobertizo Anchura > 1,6 m		● Varia UNI 2 unidades			● Versión Syncro						
Instalación proyectante alineada y cobertizo		●	●	●	●		●	●	●	●	●
Lucernarios			●	●	●						
Ventanas pivotantes		●		●	●		●	●	●	●	●
Respiraderos de techo pequeños			●	●	●		●	●	●	●	
Respiraderos de techo pequeños alineados Anchura < 1 m			●	●	●		●	●	●	●	●
Respiraderos de techo grandes Máx. 120 kg con anchura > 1,8 m									● Siempre con Duo/Try		●
2 hojas										●	
Persianas verticales							●	●	●		
Celosía								●	●		
Apertura en paralelo		● Varia UNI 2 unidades			● Versión Syncro						



SISTEMAS RWA
EVACUACIÓN DE HUMOS Y CALOR

Muchos de nosotros trabajamos hoy en día en oficinas: es fundamental que el aire sea saludable, limpio y fresco para asegurar nuestro bienestar físico y permitirnos que nos concentremos en nuestra actividad. En el caso de producirse un incendio en una habitación, es importante conocer las rutas de escape necesarias para nuestra supervivencia.

Las estadísticas demuestran que casi todos los fallecimientos debidos a incendios en edificios están causados por envenenamiento al inhalar humo y gases tóxicos, en vez por el rápido incremento de la temperatura. En el caso de un incendio, la propagación del humo dentro de las habitaciones causa daños materiales significativos a los equipos y la estructura del edificio. Reducir la temperatura o retrasar su subida ayuda a conservar la estabilidad de la edificación y facilita las labores de extinción, al crear visibilidad en las áreas de acceso, bajar la temperatura en las plantas superiores y retrasar la propagación lateral del fuego.

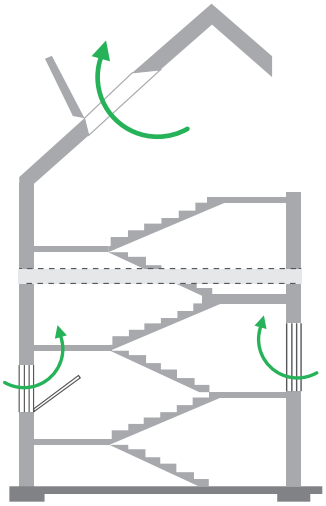

Todos los sistemas que se utilizan para evacuar el humo y el calor son parte fundamental de la prevención de incendios.

La elección del sistema más adecuado para una determinada estructura de edificación debe ofrecer la mejor solución a la hora de salvar vidas humanas y evitar los daños a la propiedad.

El concepto operativo básico del sistema de extinción de incendios consiste en evitar que el humo se acumule en las habitaciones y penetre en las rutas de escape y las áreas de supervivencia.

El sistema de seguridad se debe activar de manera automática, abriendo todas las aberturas por donde se evacúa el humo y el calor, liberando las rutas de escape hacia áreas con aire limpio y fresco. El mismo sistema, día a día, asegura un cambio controlado del aire en las habitaciones a fin de mejorar la calidad de vida y la salud de las personas.

Con los actuadores RWA, es posible instalar un solo actuador tanto para evacuación de humos como para ventilación natural.





SISTEMAS RWA
EVACUACIÓN DE HUMOS Y CALOR

Los actuadores RWA GIESSE están diseñados y probados para utilizarlos en sistemas integrados de evacuación de humos y calor, en conformidad con la norma europea EN12101-2.

Desde luego, los dispositivos de evacuación de humos y calor **se tienen que fabricar en conformidad con la norma EN 12101-2**.

La certificación NRWG determina los procedimientos de prueba a los que se someten los dispositivos que componen el sistema, como la ventana, el automatismo, los dispositivos de detección y la unidad central de control y monitorización. Incluso los materiales de construcción están sujetos a esta certificación.

La construcción y posición de los sistemas de evacuación debe diseñarse en base a la estructura del edificio, que puede ofrecer salidas en los muros verticales, el techo, conductos de aire forzado, etc.

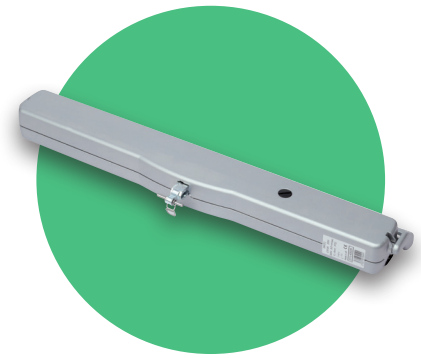

GIESSE produce actuadores eléctricos controlables de manera remota para mover ventanas y aberturas de ventilación en caso de incendio.

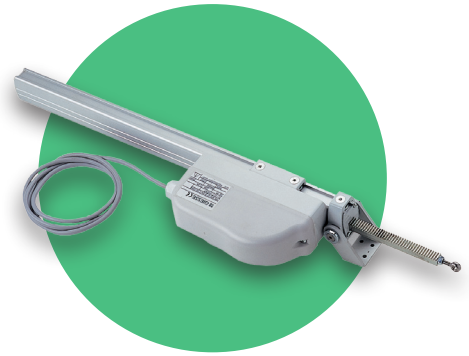

El uso de un sistema integrado de evacuación de humos y calor combinado con actuadores, se diseña para proteger y garantizar la supervivencia del número máximo de personas, facilitando la extracción de humo y aire caliente de las habitaciones.

Crear un área sin humo en los estratos inferiores a nivel del suelo, **liberando las cajas de escaleras y reduciendo la concentración de gases tóxicos** incrementa la visibilidad de las rutas de escape para las personas y facilita el acceso de los servicios de rescate. A estos efectos, los actuadores están diseñados y probados para su uso con sistemas integrados y marcos para extraer los humos y el calor, en conformidad con la norma europea EN12101-2.



VARIA SLIM PLUS RWA
ACTUADOR DE CADENA METÁLICA 300N
carrera regulable cada 500 mm

Varia Slim Plus y Varia Slim Plus RWA han superado con éxito las pruebas más estrictas de resistencia al calor y al fuego que especifica la norma EN 12101-2:2003-09, obteniendo la clasificación B300.

Varia Slim Plus RWA garantiza tanto **seguridad, calidad, eficiencia y fiabilidad, como simplicidad de construcción**, todo ello con un diseño atractivo para su incorporación en ventanas de diseño. Varia Slim Plus ofrece una nueva tecnología electrónica que se basa en el uso de un microprocesador para controlar la posición y gestionar todas las fases de trabajo.

- **Cuerpo en aluminio fundido**
- **Estribos de soporte de zamak**
- **Fácil de instalar con acoplamiento rápido sobre los estribos de soporte, sin tornillos ni componentes de fijación (sistema patentado)**
- **Liberación rápida desde la ventana para una limpieza más fácil (sistema patentado)**
- **La carrera se selecciona con interruptores DIP.**

Código	Modelo y color
07880500	VARIA SLIM PLUS RWA 24V negro
07880410	VARIA SLIM PLUS RWA 24V blanco
07880970	VARIA SLIM PLUS RWA 24V gris









- 500 - **RAL9005**
- 410 - **RAL9010**
- 970 - **RAL9006**

VARIA SLIM PLUS RWA SYNCRO
ACTUADORES SINCRONIZADOS

La versión Syncro, que se basa en la comunicación entre actuadores mediante una conexión directa, permite un control instantáneo de la fuerza, velocidad y resistencia de cada actuador gracias a un codificador que lee el funcionamiento de los distintos motores.

Los actuadores Syncro se abren y cierran con una traslación sincronizada.

El software Syncro3 permite conectar hasta 8 actuadores directamente uno con otro, sin necesidad de unidades de control de sincronización externas. El número de actuadores sincronizados es diferente según las medidas, el peso y el tipo de ventana. Para las ventanas con una anchura superior a 1200 mm, se recomienda utilizar dos actuadores para tener una traslación y cierre perimetral correctos de la hoja cuando se cierra contra el marco. Se recomienda añadir un actuador para cada 1200 mm de anchura adicional.







Código	Modelo y color
07881500	VARIA SLIM PLUS RWA SYNCRO 24V negro
07881410	VARIA SLIM PLUS RWA SYNCRO 24V blanco
07881970	VARIA SLIM PLUS RWA SYNCRO 24V gris

- 500 - **RAL9005**
- 410 - **RAL9010**
- 970 - **RAL9006**

Nota: Los elementos Syncro se componen de dos actuadores (un par).

VARIA SLIM PLUS
ACTUADOR DE CADENA METÁLICA 300N
carrera regulable cada 500 mm

Varia Slim Plus 230V garantiza tanto seguridad, calidad, eficiencia y fiabilidad, como simplicidad de construcción, todo ello con un diseño atractivo para su incorporación en ventanas de diseño. Varia Slim Plus ofrece una nueva tecnología electrónica que se basa en el uso de un microprocesador para controlar la posición y gestionar todas las fases de trabajo.

- **Cuerpo en aluminio fundido**
- **Estribos de soporte de zamak**
- **Fácil de instalar con acoplamiento rápido sobre los estribos de soporte, sin tornillos ni componentes de fijación (sistema patentado)**
- **Liberación rápida desde la ventana para una limpieza más fácil (sistema patentado)**
- **La carrera se selecciona con interruptores DIP.**
- **Funcionamiento posible entre 110 y 230 VCA**

Varia Slim Plus Syncro 230V tiene las mismas características básicas que la versión RWA, aunque incorpora una tensión de alimentación de 110 - 230 VCA 50/60 Hz. Los actuadores Syncro se abren y cierran con una traslación sincronizada. El software Syncro3 permite conectar hasta 8 actuadores directamente uno con otro, sin necesidad de unidades de control de sincronización externas. El número de actuadores sincronizados es diferente según las medidas, el peso y el tipo de ventana. Para las ventanas con una anchura superior a 1200 mm, se recomienda utilizar dos actuadores para tener una traslación y cierre perimetral correctos de la hoja cuando se cierra contra el marco.
Se recomienda añadir un actuador para cada 1200 mm de anchura adicional.

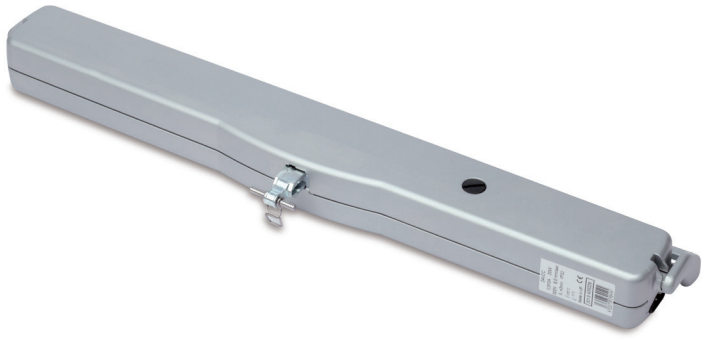

Código	Modelo y color
07882500	VARIA SLIM PLUS 230V negro
07882410	VARIA SLIM PLUS 230V blanco
07882970	VARIA SLIM PLUS 230V gris
07883500	VARIA SLIM PLUS SYNCRO 230V negro
07883410	VARIA SLIM PLUS SYNCRO 230V blanco
07883970	VARIA SLIM PLUS SYNCRO 230V gris

500 - **RAL9006** 410 - **RAL9010** 970 - **RAL9006**

SYNCRO

Nota: Los elementos Syncro se componen de dos actuadores (un par).

DATOS TÉCNICOS VARIA SLIM PLUS / RWA / SYNCRO

Especificaciones.

Actuador lineal eléctrico: con cadena articulada en doble fila con cuatro eslabones en una carcasa de alta resistencia en material compuesto, idóneo para mover ventanas abatibles proyectantes, tragaluces y lucernarios. El actuador tiene una fuerza de tracción y empuje de 300N y está diseñado para funcionar con una tensión de 110/230 VCA 50/60Hz y, para los sistema RWA, con una baja tensión de 24 VCC en conformidad con la norma europea EN12101-2. El dispositivo está equipado con estribos de **soporte giratorio universal** que tienen un acoplamiento rápido sin tornillos (patentado).

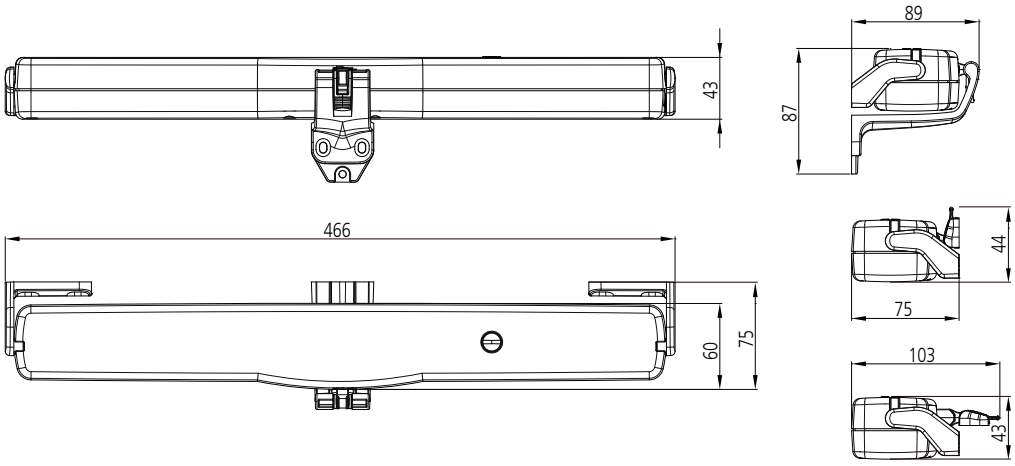

Fin de carrera electrónico cuando se abre con tres carreras (200 - 300 - 500 mm), que se pueden seleccionar en todo momento con interruptores DIP; fin de carrera en absorción de potencia durante el cierre y como protección contra sobrecarga. El actuador está equipado con la **función Soft Stop & Relax**, y es posible conectarlo en paralelo. Conforme a las directivas 2004/108 CE (Directiva sobre CEM) y 2006/95 CE (Directiva sobre baja tensión). **Colores estándar:** Negro (RAL9005) con cable negro, blanco (RAL9010) y gris (RAL9006) con cables blancos. Las versiones de 24 VCC tienen un cable negro de silicona. Las características adicionales se ofrecen en la tabla de datos técnicos.

Modelo	Varia Slim Plus RWA 24V **código 07880**	Varia Slim Plus RWA Syncro 24V **código 07881**	Varia Slim Plus 230V **código 07882**	Varia Slim Plus Syncro 230V **código 07883**
Fuerza de tracción y empuje	300N			
Carreras (mm)	200/300/500			
Sincronización	NO	SÍ	NO	SÍ
Tensión de alimentación	24 VCC		110 ÷ 230V CA 50/60 Hz	
Corriente absorbida en carga nominal	0,910 A		0,160 A	
Potencia absorbida en carga nominal	~ 20 W		~ 36 W	
Velocidad sin carga	8,9 mm/s		7,2 mm/s	
Tiempo máximo de carrera sin carga	56 s		70 s	
Aislamiento eléctrico doble	Baja tensión		Sí	
Tipo de servicio	S2 de 3 minutos			
Temperatura de funcionamiento	-5 ÷ 65 °C			
Grado de protección para dispositivos eléctricos	IP 32			
Soft Stop	SÍ			
Función Relax	SÍ			
Aprendizaje automático de superposición con galces del marco	Determinación automática de posición			
Conexión en paralelo	SÍ (máx. 30 actuadores)			
Longitud del cable de alimentación	2 m	2,5 m	2 m	2,5 m
Regulación del fin de carrera de apertura	Ajuste con interruptor electrónico DIP			
Regulación del fin de carrera de cierre	En absorción de potencia			
Protección contra sobrecarga en apertura y cierre	En absorción de potencia			
Medidas mm	456 x 60 x 43			
Peso kg	1,63 kg		1,43 kg	
Fuerza de retención estática	1700N			
Estribos suministrados	Estribos de soporte estándar (los estribos para hojas de ventana deben pedirse por separado)			

Los datos indicados en estas ilustraciones no son vinculantes y están sujetos a cambios, incluso sin previo aviso.

VARIA SLIM PLUS ACCESORIOS

Estribos para hojas (pedidos por separado)

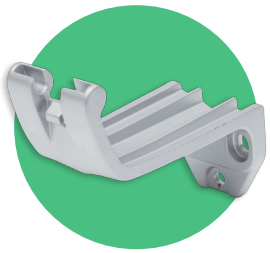

05900
Estribo soporte de ventana abatible

Código	Modelo y color
05900500	ESTRIBO VENTANA ABATIBLE - VARIA SLIM PLUS negro
05900410	ESTRIBO VENTANA ABATIBLE - VARIA SLIM PLUS blanco
05900970	ESTRIBO VENTANA ABATIBLE - VARIA SLIM PLUS gris

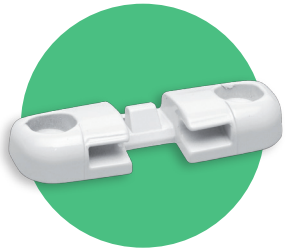

05901
Estribos soporte apertura externa

Código	Modelo y color
05901500	ESTRIBO APERTURA EXTERNA - VARIA SLIM PLUS negro
05901410	ESTRIBO APERTURA EXTERNA - VARIA SLIM PLUS blanco
05901970	ESTRIBO APERTURA EXTERNA - VARIA SLIM PLUS gris

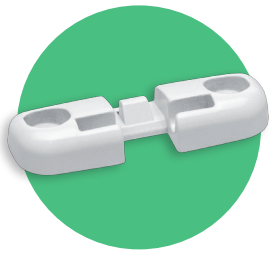

05902
Estribos soporte de instalación proyectante

Código	Modelo y color
05902500	ESTRIBO APERT. EXTERNA VARIA SLIM PLUS (instalación proyectante) negro
05902410	ESTRIBO APERT. EXTERNA VARIA SLIM PLUS (instalación proyectante) blanco
05902970	ESTRIBO APERT. EXTERNA VARIA SLIM PLUS (instalación proyectante) gris

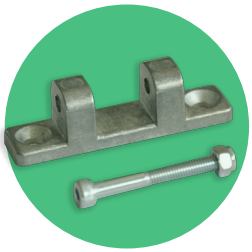

05909
Estribos soporte de instalación proyectante

Código	Modelo y color
05909000	ESTRIBO APERT. EXTERNA VARIA SLIM PLUS (instalación proyectante) 15 mm

Aplicaciones especiales (pedido por separado)

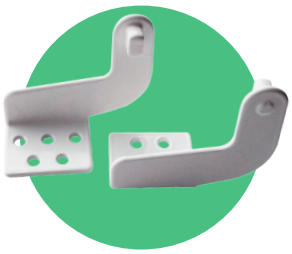

05911
Estribos soporte especiales para marcos

Código	Modelo y color	Para actuador
05911500	ESTRIBOS SOPORTE METAL H. 45 mm (CP) negro	VARIA SLIM PLUS VARIA SLIM VARIA SLIM BASE
05911410	ESTRIBOS SOPORTE METAL H. 45 mm (CP) blanco	
05911970	ESTRIBOS SOPORTE METAL H. 45 mm (CP) gris	

Estribos suministrados (piezas de repuesto)

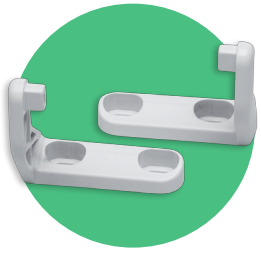

05903
Estribos soporte estándar para marco (pieza de repuesto)

Código	Modelo y color
05903500	ESTRIBOS SOPORTE ESTÁNDAR - VARIA SLIM PLUS (CP) negro
05903410	ESTRIBOS SOPORTE ESTÁNDAR - VARIA SLIM PLUS (CP) blanco
05903970	ESTRIBOS SOPORTE ESTÁNDAR - VARIA SLIM PLUS (CP) gris



Giesse se enfoca en la estética y el estilo, con una particular obsesión por la calidad.

VARIA SLIM
ACTUADOR DE CADENA 300N

Varia Slim combina perfección con rendimiento, calidad y seguridad. La unidad está disponible en una versión de 230 VCA y una versión de baja tensión de 24 VCC.

Las principales características técnicas de Varia Slim incluyen:

- **Carcasa de operador en poliamida reforzada con fibra de vidrio y estribos de fijación para hoja y marco**
- **Estribos para hoja y marco incluidos con el producto**
- **Desconexión rápida y sencilla de la cadena de operador desde el estribo para marco**
- **Selección de 4 carreras distintas de la cadena mediante interruptores DIP**
- **Función Relax**

Código	Modelo y color
07884590	VARIA SLIM 230V negro
07884560	VARIA SLIM 230V blanco
07884542	VARIA SLIM 230V gris
07885590	VARIA SLIM 24V negro
07885560	VARIA SLIM 24V blanco
07885542	VARIA SLIM 24V gris









590 - **Negro**

560 - **Blanco**

542 - **Gris**

VARIA SLIM SYNCRO
ACTUADOR SINCRONIZADO 300N

Varia Slim Syncro incorpora todas las características técnicas de Varia Slim, además de la posibilidad de funcionar en perfecta sincronización si se acopla con otro Varia Slim Syncro.

Varia Slim Syncro es perfecto para su uso con ventanales que requieran 2 o más puntos de tracción y empuje. Con Varia Slim Syncro, puede sincronizar hasta 8 operadores de manera simultánea sin necesidad de un controlador externo. El producto incluye dos operadores preconfigurados para funcionar sincronizados.

- **Carcasa de operador en poliamida reforzada con fibra de vidrio y estribos de fijación para hoja y marco**
- **Estribos para hoja y marco incluidos con el producto**
- **Desconexión rápida y sencilla de la cadena de operador desde el estribo para marco**
- **Selección de 3 carreras distintas de la cadena mediante interruptores DIP**
- **Función Relax y Soft Stop**
- **Sincronización de hasta 8 operadores sin necesidad de controlador externo**

Código	Modelo y color
07886590	VARIA SLIM SYNCRO 230V negro
07886560	VARIA SLIM SYNCRO 230V blanco
07886542	VARIA SLIM SYNCRO 230V gris
07887590	VARIA SLIM SYNCRO 24V negro
07887560	VARIA SLIM SYNCRO 24V blanco
07887542	VARIA SLIM SYNCRO 24V gris



SYNCRO





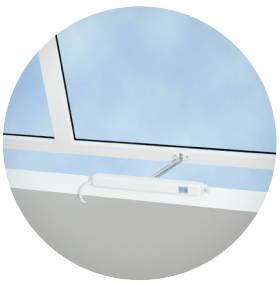

590 - **Negro**

560 - **Blanco**

542 - **Gris**



A lo largo del tiempo, la demanda de mecanismos que abran cerramientos con seguridad y comodidad ha acelerado los esfuerzos de desarrollo en el sector de automatismos.

VARIA SLIM RADIO
ACTUADOR SINCRONIZADO 300N

Varia Slim Radio es la evolución inalámbrica de la familia Varia Slim. Tiene el mismo cuerpo pero con una inteligencia diferente y evolucionada.

Completo con receptor de **radiofrecuencia** integrado en el cuerpo del actuador, es adecuado para su instalación donde se necesite un uso remoto con el control remoto de radio (pág. 25) con tecnología de código variable.

También se puede utilizar conectado a un control de impulso por cable situado cerca de la ventana.

Combinado con nuestra serie de detectores de lluvia 07893000 y 07894000, permite el cierre automático de la ventana por cable o señal de radio en caso de lluvia, sin necesidad de unidades de control adicionales.

Código	Modelo y color
07888590	VARIA SLIM RADIO 230V negro
07888560	VARIA SLIM RADIO 230V blanco
07888542	VARIA SLIM RADIO 230V gris
07893000	SENSOR DE LLUVIA CALEFACTADO - SPR RADIO
07892000	CONTROL REMOTO - RC





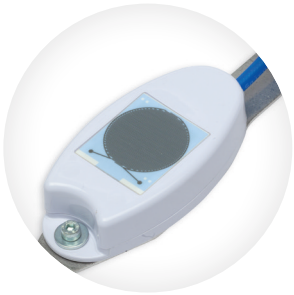

- 590 - **Negro**
- 560 - **Blanco**
- 542 - **Gris**

El control remoto y el sensor de lluvia se suministran por separado.

DATOS TÉCNICOS VARIA SLIM / SYNCRO/ RADIO

Especificaciones.

Actuador lineal eléctrico: con cadena articulada en doble fila con cuatro eslabones en una carcasa de alta resistencia en material compuesto (poliamida reforzada con fibra de vidrio), idóneo para mover ventanas abatibles con instalación proyectantes, abatibles, tragaluces y lucernarios.

El actuador tiene una fuerza de tracción y empuje de 300N y está diseñado para funcionar con una tensión de 230 VCA a 50 Hz y con baja tensión de 24 VCC.

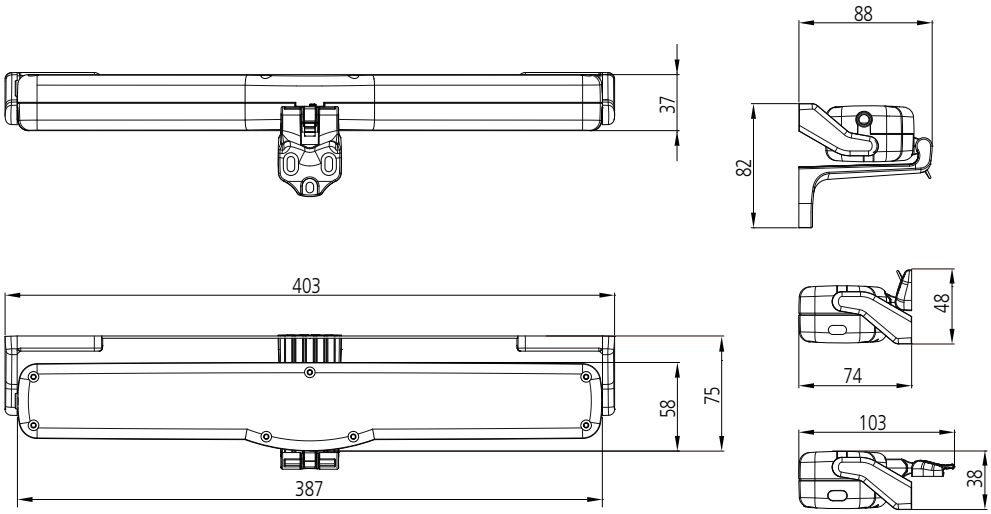

El actuador se suministra completo con estribos para acoplamiento rápido sin tornillos (patentado) y estribos para ventana abatible con acoplamiento y desacoplamiento rápido (patentado). Fin de carrera: apertura electrónica con carreras variables que se pueden seleccionar en todo momento con interruptores DIP. Fin de carrera para cierre en absorción de potencia. Puede conectarse en paralelo. Conforme a las directivas 2004/108 CE (Directiva sobre CEM) y 2006/95 CE (Directiva sobre baja tensión). Colores estándar: Negro con cable negro, blanco y gris (RAL9006) con cables blancos.

Modelo	Varia Slim 230V **código 07884**	Varia Slim 24V **código 07885**	Varia Slim Syncro 230V **código 07886**	Varia Slim Syncro 24V **código 07887**	Varia Slim Radio 230V **código 07888**
Fuerza de tracción y empuje	300N				
Carreras (mm)	110 / 200 / 300 / 400		100 / 200 / 400		100 / 200 / 300 / 400
Sincronización	NO	NO	SÍ	SÍ	NO
Tensión de alimentación	230V~ 50 Hz	24V =	230V~ 50 Hz	24V =	230V~ 50 Hz
Corriente en carga nominal	0,115 A	0,950 A	0,115 A	0,950 A	0,160 A
Potencia absorbida en carga nominal	~ 25 W	~ 23 W	~ 25 W	~ 25 W	~ 28 W
Velocidad sin carga	12,5 mm/s		8,5 mm/s		12 mm/s
Tiempo máximo de carrera sin carga	32 s	32 s	48 s	48 s	30 s
Aislamiento eléctrico doble	SÍ	B.T.	SÍ	B.T.	SÍ
Tipo de servicio	S2 de 3 min.				
Temperatura de funcionamiento	-5 °C ÷ +65 °C				
Grado de protección para dispositivos eléctricos	IP30				
Soft Stop	NO	NO	SÍ	SÍ	NO
Función Relax	SÍ	SÍ	SÍ	SÍ	SÍ
Aprendizaje automático de superposición con galces del marco	Determinación automática de posición				
Conexión en paralelo	SÍ	SÍ	SÍ	SÍ	NO
Longitud del cable de alimentación	2 m	2 m	2,5 m	2,5 m	2 m
Fin de carrera de apertura	Ajuste con interruptor DIP				
Fin de carrera de cierre	En absorción de potencia				
Protección contra sobrecarga	En absorción de potencia				
Medidas	387 x 59 x 37 mm				
Peso	0,97 kg	0,94 kg	1,18 kg	1,15 kg	1,17 kg
Fuerza de retención estática	1700N				
Estribos suministrados	Estribos soporte estándar, estribos para hoja de ventana (abatible)				

Los datos indicados en estas ilustraciones no son vinculantes y están sujetos a cambios, incluso sin previo aviso.

VARIA SLIM BASE
ACTUADOR DE CADENA 250N

Actuador de cadena para ventanas abatibles, proyectantes, tragaluces y lucernarios. Selección mecánica sencilla de las dos carreras, 240 mm y 360 mm. Equipado con microprocesador.

- **Rampa progresiva inicial**
- **Control de potencia de toda la carrera**
- **Selección de carrera más sencilla e inmediata**
- **Función Relax para relajación de las piezas mecánicas después de cada fin de carrera**
- **Cuerpo y estribos fabricados de material compuesto de alta resistencia (poliamida reforzada con fibra de vidrio).**

Código	Modelo y color
07889590	VARIA SLIM BASE 230V negro
07889560	VARIA SLIM BASE 230V blanco
07889542	VARIA SLIM BASE 230V gris
07890590	VARIA SLIM BASE 24V negro
07890560	VARIA SLIM BASE 24V blanco
07890542	VARIA SLIM BASE 24V gris







590 - **Negro**

560 - **Blanco**

542 - **Gris**

DATOS TÉCNICOS VARIA SLIM BASE

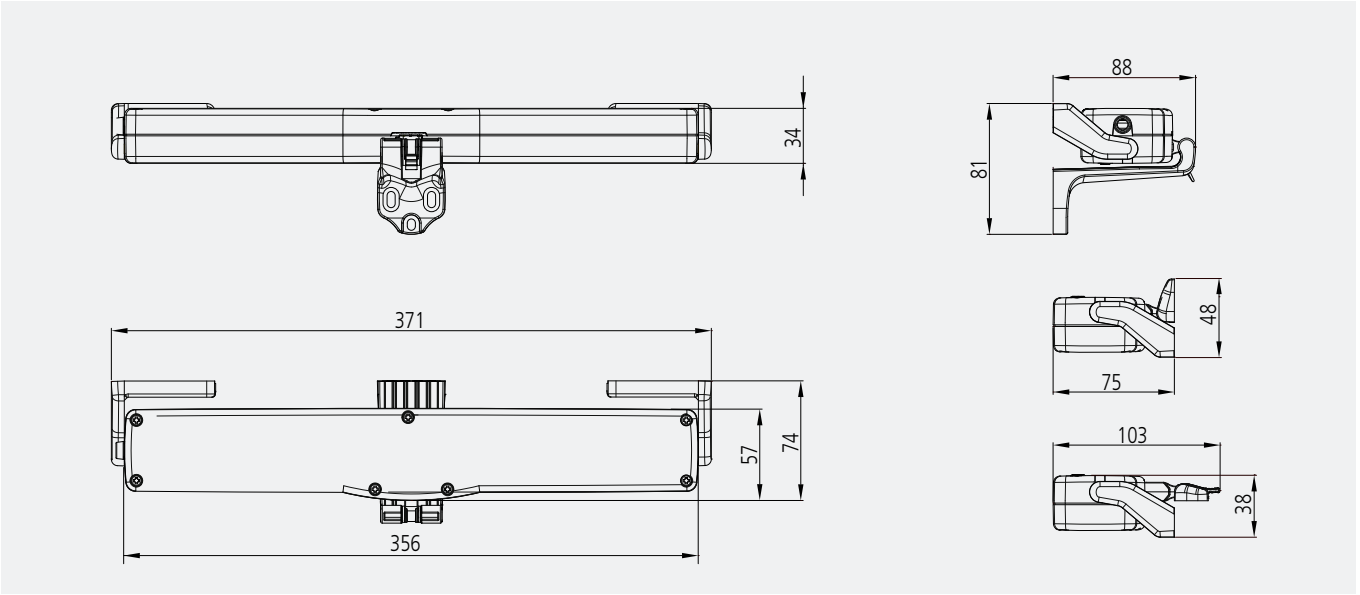

Especificación

Actuador lineal eléctrico: con cadena articulada en doble fila con cuatro eslabones en una carcasa de alta resistencia en material compuesto, idóneo para mover ventanas abatibles, proyectantes, tragaluces y lucernarios. El actuador tiene una fuerza de tracción y empuje de 250N y está diseñado para funcionar a 110/230 VCA y 50/60 Hz, o a 24 VCC. Se suministra completo con estribos para acoplamiento rápido sin tornillos (patentado) y estribos para ventana abatible con acoplamiento rápido (patentado).

Dos carreras de apertura con selección mecánica. Parada en fin de carrera durante apertura y cierre en absorción de potencia y como protección contra sobrecarga. Puede conectarse en paralelo.

Conforme a las directivas 2004/108 CE (Directiva sobre CEM) y 2006/95 CE (Directiva sobre baja tensión).

Colores estándar: Negro con cable de alimentación negro, blanco y gris con cables blancos.

Modelo	Varia Slim Base 230V **código 07889**	Varia Slim Base 24V **código 07890**
Fuerza de tracción y empuje	250N	
Carreras (mm)	240/360	
Sincronización	NO	
Tensión de alimentación	110 ÷ 230V CA 50/60 Hz	24V= (CC)
Corriente en carga nominal	0,180 A	0,800 A
Potencia absorbida en carga nominal	~ 30 W	~ 18 W
Velocidad sin carga	13,5 mm/s	12,8 mm/s
Tiempo máximo de carrera sin carga	18 s / 27 s	19 s / 28 s
Aislamiento eléctrico doble	SÍ	Baja tensión
Tipo de servicio	S2 de 3 min.	
Temperatura de funcionamiento	-5 °C ÷ +65 °C	
Grado de protección para dispositivos eléctricos	IP30	
Soft Stop	NO	
Función Relax	SÍ	
Aprendizaje automático de superposición con galces del marco	En absorción de potencia	
Conexión en paralelo	SÍ	
Longitud del cable de alimentación	1 m	2 m
Fin de carrera de apertura	En absorción de potencia	
Fin de carrera de cierre	En absorción de potencia	
Protección contra sobrecarga	En absorción de potencia	
Medidas (mm)	356 x 57 x 34 mm	
Peso	0,84 kg	0,82 kg
Fuerza de retención estática	1700N	
Estribos suministrados	Estribos soporte estándar, estribos para hoja de ventana (abatible)	

Los datos indicados en estas ilustraciones no son vinculantes y están sujetos a cambios, incluso sin previo aviso.

VARIA SLIM SMALL
ACTUADOR DE CADENA 200N

Con sus dimensiones compactas y líneas estilizadas, el actuador VARIA SLIM SMALL se puede incorporar a barras de cortinas, embelleciendo el efecto de la superficie acristalada, y ofrece una estética discreta cuando se instala en aberturas convencionales.

Varia Slim Small puede montarse en ventanas abatibles, proyectantes, tragaluces y lucernarios. Inteligente, compacto y robusto (fabricado de metal), es el actuador para ventanas más pequeño disponible en el mercado. Con montaje a canal en cualquier perfil de cámara europea, se fija con dos estribos al marco.

Muy silencioso (solo 42 db) y resistente, con medidas compactas de solo 28 x 28 x 310 mm.

- **Rampa progresiva inicial**
- **Control de potencia de toda la carrera**
- **Selección de carrera intuitiva e inmediata con interruptor DIP**
- **Función Relax para relajación de las piezas mecánicas después de cada fin de carrera, generada por bloque mecánico**
- **Estribos empotrados para ventana que permiten inspeccionar el motor, incluso en caso de fallo del producto o interrupción del suministro eléctrico.**

Código	Modelo y color
07891970	VARIA SLIM SMALL 24V gris









970 - **RAL9006**



DATOS TÉCNICOS VARIA SLIM SMALL

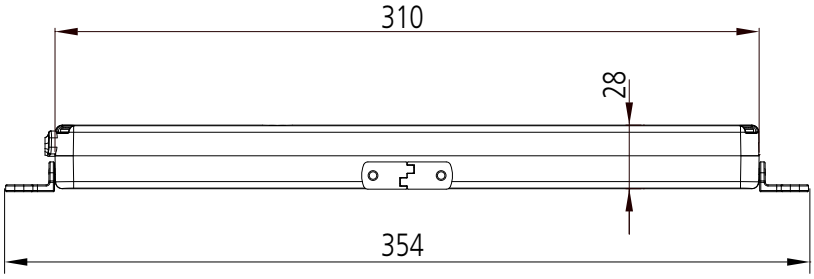

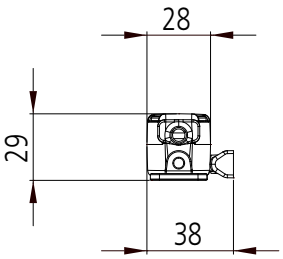

Especificaciones

Actuador eléctrico lineal con cadena articulada de tres eslabones (patentada), en una carcasa de metal, idóneo para mover ventanas abatibles y proyectantes. El actuador tiene una fuerza de tracción y empuje de 200N y funciona con baja tensión de 24 VCC.

Se suministra completo con estribos de soporte pivotante sin tornillos y con estribos de acoplamiento universales para ventanas de instalación proyectante, abatible. El fin de carrera de apertura se puede ajustar en todo momento si se seleccionan los correspondientes interruptores DIP, con el fin de carrera de cierre en absorción de potencia, además de protección contra sobrecarga.

Puede conectarse en paralelo. Conforme a las directivas 2004/108 CE (Directiva sobre CEM) y 2006/95 CE (Directiva sobre baja tensión).

Colores disponibles: Gris (RAL9006) con cable de silicona negro.

Los datos indicados en estas ilustraciones no son vinculantes y están sujetos a cambios, incluso sin previo aviso.

Modelo	Varia Slim Small 24V **código 07891**
Fuerza de tracción	200N
Fuerza de empuje	200N
Carreras (mm)	70 / 125 / 170 / 210
Sincronización	NO
Tensión de alimentación	24V= (CC)
Corriente absorbida en carga nominal	0,32 A
Potencia absorbida en carga nominal	7,5 W
Velocidad sin carga	6 mm/s
Tiempo máximo de carrera sin carga	27 s
Aislamiento eléctrico doble	Baja tensión
Tipo de servicio	S2 de 3 min.
Temperatura de funcionamiento	-5 °C ÷ +65 °C
Grado de protección para dispositivos eléctricos	IP32
Soft Stop	NO
Función Relax	SÍ
Aprendizaje automático de superposición con galces del marco	En absorción de potencia
Conexión en paralelo	SÍ
Longitud del cable de alimentación	2 m
Fin de carrera de apertura	Ajuste con interruptor DIP
Fin de carrera de cierre	En absorción de potencia
Protección contra sobrecarga	En absorción de potencia
Medidas	28 x 28 x 310 mm
Peso	0,72 kg
Fuerza de retención estática	1000N
Estribos suministrados	Estribos soporte estándar, estribos para hoja de ventana

VARIA SLIM PIEZAS DE REPUESTO Y ACCESORIOS

Piezas de repuesto



05904
Estribos de soporte estándar

Código	Modelo y color	Para actuador
05904590	ESTRIBOS DE SOPORTE ESTÁNDAR (CP) negro	VARIA SLIM, VARIA SLIM BASE
05904560	ESTRIBOS DE SOPORTE ESTÁNDAR (CP) blanco	
05904542	ESTRIBOS DE SOPORTE ESTÁNDAR (CP) gris	



05905
Estribos para montaje vertical

Código	Modelo y color	Para actuador
05905590	ESTRIBOS PARA MONTAJE VERTICAL (CP) negro	VARIA SLIM, VARIA SLIM BASE
05905560	ESTRIBOS PARA MONTAJE VERTICAL (CP) blanco	
05905542	ESTRIBOS PARA MONTAJE VERTICAL (CP) gris	

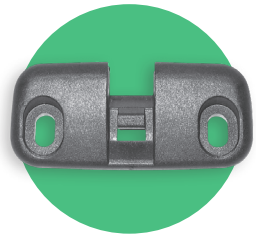

05906
Estribos para apertura externa

Código	Modelo y color	Para actuador
05906590	ESTRIBO DE APERTURA EXTERNA negro	VARIA SLIM, VARIA SLIM BASE
05906560	ESTRIBO DE APERTURA EXTERNA blanco	
05906542	ESTRIBO DE APERTURA EXTERNA gris	



05907
Estribos de ventana abatible

Código	Modelo y color	Para actuador
05907590	ESTRIBO DE VENTANA ABATIBLE negro	VARIA SLIM, VARIA SLIM BASE
05907560	ESTRIBO DE VENTANA ABATIBLE blanco	
05907542	ESTRIBO DE VENTANA ABATIBLE gris	

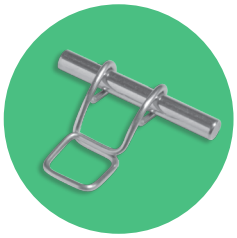

05908
Conector rápido

Código	Modelo y color	Para actuador
05908000	CONECTOR RÁPIDO	VARIA SLIM PLUS, VARIA SLIM, VARIA SLIM BASE

Accesorios

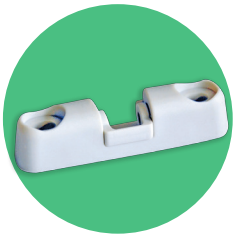

05910
Estribo de instalación proyectante

Código	Modelo y color	Para actuador
05910590	ESTRIBO APERT. EXTERNA - EMBRAGUE DE SEGURIDAD H 14,5 mm negro	VARIA SLIM, VARIA SLIM BASE
05910560	ESTRIBO APERT. EXTERNA - EMBRAGUE DE SEGURIDAD H 14,5 mm blanco	
05910542	ESTRIBO APERT. EXTERNA - EMBRAGUE DE SEGURIDAD H 14,5 mm gris	

DISPOSITIVO DE CONTROL REMOTO

Para comandos operados por control remoto.



Este transmisor es moderno, funcional, cómodo y ergonómico.

30 canales de transmisión directa (con las funciones F1 y F2 se obtienen 90 salidas de control) por medio de ondas de radio a una frecuencia de 433,92 MHz, con código variable y una resolución superior a 18 x 10^18 combinaciones posibles.

Código	Modelo y color	Para actuador
07892000	CONTROL REMOTO - RC	VARIA SLIM RADIO

Modelo	Control remoto - RC **código 07892**
Tipo	Control remoto multicanal por radio con microprocesador
Número de canales de transmisión	30
Frecuencia de transmisión	433,92 MHz
Modulación	ASK
Tensión de alimentación	2 pilas x 1,5V – tipo AAA
Tensión de funcionamiento	1,8V ÷ 3,3V
Duración estimada de las pilas	> 2 años (con un uso diario de 1 minuto)
Pantalla	LCD (cristal líquido)
Visualización	2 dígitos (canal seleccionado)
	indicador de estado de carga de las pilas
	estado de transmisión
	Letras de funciones específicas
Medidas de la pantalla	18,5x13,5 mm
Codificación	HCS301
Códigos independientes	>18 x 10^18 combinaciones de “código variable”
Absorción en reposo	< 1µa
Absorción en transmisión	< 20 mA
Teclado	Control de funcionamiento (flecha ARRIBA, flecha ABAJO, STOP)
	2 botones de función (F1, F2)
	1 botón de memoria (M)
	1 botón de canales (CH)
Distancia de transmisión	50 m (con pilas cargadas)
Referencias normativas	Homologado en conformidad con la directiva R&ttE 1999/5/CE – Directiva 1999/5/CE de la Comisión y el Parlamento europeo de 9 de marzo de 1999
Medidas	145 x 38,5 x 22,5 mm
Peso	76 g

Los datos indicados en estas ilustraciones no son vinculantes y están sujetos a cambios, incluso sin previo aviso.

DETECTOR DE LLUVIA CALEFACTADO

El dispositivo de detector de lluvia debe colocarse en el exterior, donde interactúa con los actuadores en el caso de lluvia continuada. El sensor se puede conectar:

- **directamente por cable a Varia Slim Radio – SPR**
- **directamente por señal de radio a Varia Slim Radio – SPR RADIO**

El sensor no detecta las gotas de rocío ni la humedad, se seca rápidamente después de la lluvia y no permite que se forme hielo.

El cable de alimentación tiene una longitud de 5 m y está diseñado para un entorno extremo con una funda de PVC resistente a la intemperie que no propaga las llamas y que tiene protección contra radiación UV.



Código	Modelo y color	Para actuador
07893000	SENSOR DE LLUVIA CALEFACTADO SPR RADIO	VARIA SLIM RADIO 07888
07894000	SENSOR DE LLUVIA CALEFACTADO SPR	VARIA SLIM RADIO 07888

Modelo	Sensor de lluvia calefactado SPR radio **código 07893**	Sensor de lluvia calefactado SPR **código 07894**
Tensión de alimentación	12V ÷ 24V= (CC)	12V ÷ 24V= (CC)
Máxima absorción de potencia	20 ma – (120 ma con calentador activo)	20 ma – (120 ma con calentador activo)
Tipo de sensor	Capacitivo	Capacitivo
Intervención de calentador	< +4 °C	< +4 °C
Tipo de contacto	SPDt	SPDt
Contacto nominal	0,5 A / 125 VCA – 1 A / 24 VCC	0,5 A / 125 VCA – 1 A / 24 VCC
Frecuencia de transmisión de radio	433,92 MHz	-
Temperatura de funcionamiento	-20 ÷ +65 °C	-20 ÷ +65 °C
Longitud de cable de alimentación	5 m	5 m
Tipo de cable de alimentación - número de hilos	PVC LiY2Y protegido contra UV - 5 hilos	PVC LiY2Y protegido contra UV - 5 hilos
Índice de protección	IP65	IP65
Medidas	45 x 93 h=19 mm	45 x 93 h=19 mm
Peso	552 g (cable excluido)	552 g (cable excluido)

Los datos indicados en estas ilustraciones no son vinculantes y están sujetos a cambios, incluso sin previo aviso.

VARIA 24V, VARIA UNI Y VARIA LUX 230 VCA
ENTRADA 300N - SALIDA 150N

Operadores de cadena duraderos y robustos para ventanas de instalación proyectante y abatible. Carrera de cadena ajustable mediante selector entre 90 y 400 mm en modelos Varia y Varia UNI, y de 90 a 320 mm en modelo Varia Lux.

Fuerza de empuje = 150N (200N para Varia Lux)

Fuerza de tracción = 300N

Esta unidad, equipada con interruptor de límite y testigo que indica el cierre de la ventana, puede conectarse a la instalación eléctrica con su placa de terminales extraíble.

La cadena de accionamiento tiene un revestimiento delgado no electrolítico "Geomet" para una óptima resistencia a la corrosión.

El operador se suministra con un estribo para fijación al marco, 2 estribos para hojas de ventana (uno para instalación superior y uno para instalación inferior), todos los tornillos de montaje necesarios y una plantilla de colocación.



Código	Modelo y color
01654010	VARIA UNI 230V negro
01654560	VARIA UNI 230V blanco
01654544	VARIA UNI 230V gris
01654593	VARIA UNI 230V marrón
01495010	VARIA 24V negro
01495560	VARIA 24V blanco
01495544	VARIA 24V gris
01495593	VARIA 24V gris

Suministrado con adaptadores, plantillas para taladro y estribos para ventanas de instalación proyectante y abatible. Hay disponible previa solicitud un perno de extensión de cadena para marcos de madera o PVC.







544 - **Gris**

560 - **Blanco**

010 - **Negro**

593 - **Marrón**

VARIA LUX
ACTUADOR DE CADENA 200N

Operador de cadena electromecánico para automatización de tragaluces y lucernarios.

Varia Lux incorpora las mismas características técnicas que la familia de productos Varia.

Sin embargo, para garantizar una mayor fuerza cuando se abren ventanas horizontales, la carrera de Varia Lux se puede ajustar solo hasta 320 mm como máximo. Esto permite que el actuador proporcione una fuerza de empuje de 200N.

Código	Modelo y color
01618500	VARIA LUZ 230V negro
01618560	VARIA LUZ 230V blanco

Suministrado con adaptadores, plantillas para taladro y estribos para ventanas de instalación proyectante y abatible. Hay disponible previa solicitud un perno de extensión de cadena para marcos de madera o PVC.





560 - **Blanco**

500 - **Negro**



DATOS TÉCNICOS VARIA

Especificaciones.

Operador eléctrico con cadena articulada en una carcasa fabricada de material compuesto de alta resistencia (poliamida reforzada con fibra de vidrio), adecuado para automatización de ventanas de instalación proyectante y abatible. Cadena con revestimiento de Geomet para una mayor resistencia a la corrosión.

Fuerza de tracción 300N y fuerza de empuje 150N (o 200N). Alimentación 230 VCA 50/60 Hz o 24 VCC. Suministrado completo con estribos y tornillos de montaje para una rápida y durable instalación del producto.

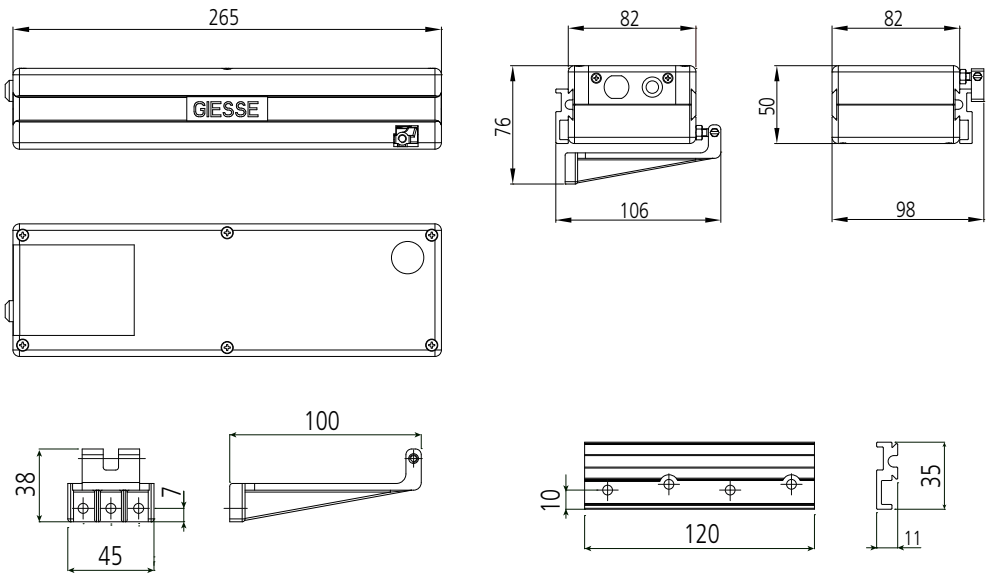

Suministrado con microinterruptor de límite. Conectable en paralelo. Regulación de la carrera de cadena entre 90 y 400 mm (entre 90 y 320 mm en la versión para lucernarios tipo Velux, tragaluces y ventanas abatibles) mediante un selector mecánico con pasos de 12 mm.

Colores estándar: negro, blanco, gris y marrón. Las características adicionales se ofrecen en la tabla de datos técnicos.

Modelo	Varia UNI 230V **código 01654**	Varia 24V **código 01495**	Varia Lux 230V **código 01618**
Tensión de alimentación	230 VCA	24 VCC	230 VCA
Fuerza de empuje	150N		200N
Fuerza de transmisión	300N		300N
Carrera ajustable cada 12 mm	de 90 a 400 mm		de 90 a 320 mm
Velocidad de traslación	40 mm/seg		40 mm/seg
Regulación anterior	máx. 10 mm		máx. 10 mm
Conexión en paralelo	SÍ		SÍ
Consumo	170 W	40 W	170 W
Corriente	0,8 A	1,8 A	0,8 A
Frecuencia	50/60 Hz		50/60 Hz
Protección térmica	120 °C		120 °C
Condensador	4 µF		4 µF
Relé incluido	SÍ		SÍ
Interruptor de límite con testigo	SÍ		SÍ
Regleta extraíble	SÍ		SÍ
Protección nominal	IP 20		IP 20
Temperatura de funcionamiento	- 20 °C / + 70 °C		- 20 °C / + 70 °C

KIT DE ESTRIBOS PARA VARIA 24V Y VARIA UNI 230V

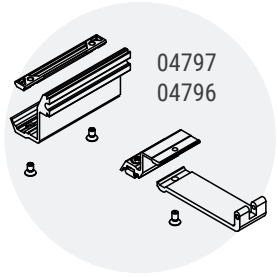

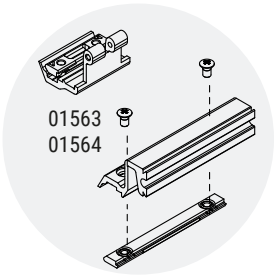

Código	Modelo y color
04797190	KIT DE ESTRIBO RÁPIDO PARA VENTANA ABATIBLE (CÁMARA EUROPEA)
04796190	KIT DE ESTRIBO RÁPIDO PARA VENTANA ABATIBLE (R40-R50-R50TT)
01563190	KIT DE ESTRIBO RÁPIDO PARA INSTALACIÓN PROYECTANTE (CÁMARA EUROPEA)
01564190	KIT DE ESTRIBO RÁPIDO PARA INSTALACIÓN PROYECTANTE (R40-R50-R50TT)

Kits de instalación rápida para perfiles de "cámara europea" y "R" que reducen significativamente el tiempo de montaje.

PIEZAS DE REPUESTO PARA VARIA 24V Y VARIA UNI 230V

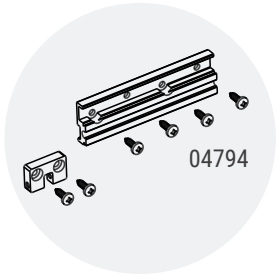

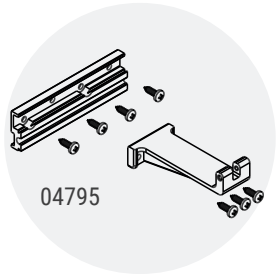

Código	Modelo y color
04794000	KIT DE INSTALACIÓN UNIVERSAL PARA INSTALACIÓN PROYECTANTE
04795000	KIT DE INSTALACIÓN UNIVERSAL PARA INSTALACIÓN ABATIBLE

OTROS ARTÍCULOS PARA VARIA 24V Y VARIA UNI 230V

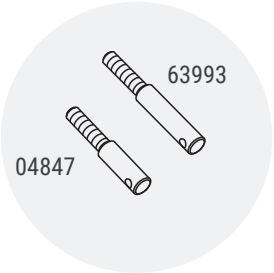

Pernos de extensión para cadena de Varia, para ventanas de madera y PVC.

Código	Modelo y color	Notas
04847000	PERNO DE EXTENSIÓN PARA CADENA ZNB 40 m	con pasos de 13 ÷ 21 mm
63993000	PERNO DE EXTENSIÓN PARA CADENA ZNB 50 m	con pasos de 22 ÷ 33 mm

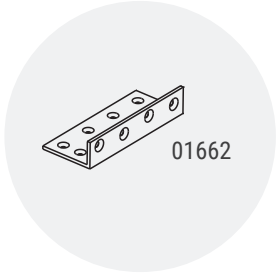

Estribo en L para montaje en alféizar de ventana de instalación proyectante.

Código	Modelo y color
01662190	ESTRIBO EN L PARA ALFÉIZAR



Kit de pruebas para regulación de longitud de la cadena que sale del actuador Varia UNI y Varia Lux durante la prueba de funcionamiento en banco.

Código	Modelo y color
0479300001	PUL VARIA (230V)

KIT MULTIPUNTO PARA INSTALACIÓN ABATIBLE
AUTOMATIZACIÓN CON MULTIBLOQUEO

Sistema de fijación mecánico multipunto para instalar en operadores de cadena de ventanas de instalación abatible. La conveniencia de una ventana automatizada con la seguridad de una fijación multipunto.

Kit con tecnología multipunto para ventanas de instalación abatible. El kit 01655 es un sistema innovador que garantiza la resistencia y la seguridad en cerramientos automatizados de gran tamaño con instalación abatible. Este producto se combina con los operadores de serie Varia (Varia UNI 230 VCA y Varia 24 VCC).

El kit multipunto permite una fijación del perímetro sobre 3 lados con productos estándar Giesse para ventanas de apertura interna (bulón, percutor, ángulo de reenvío). Esta característica incrementa la estanqueidad al agua y el viento de las ventanas automatizadas de instalación inferior.



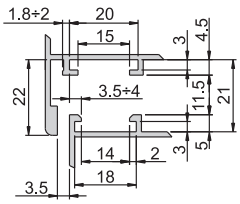

Cámara europea

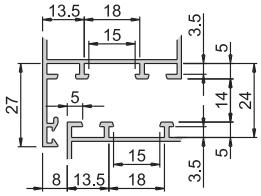

R40

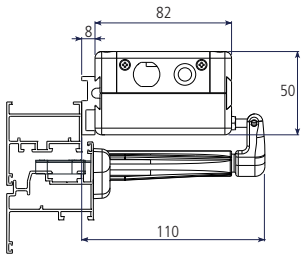

Cámara europea

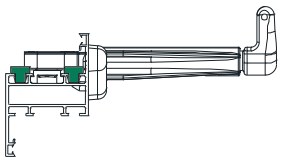

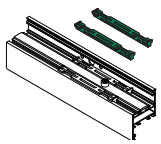
R40

Código	Modelo y color
01655000	SISTEMA CÁMARA EUROPEA MULTI DISPOSITIVO VARIA
01664000	ADAPTADOR PARA SISTEMA R40

KIT MULTIPUNTO PARA INSTALACIÓN ABATIBLE
AUTOMATIZACIÓN CON MULTIBLOQUEO

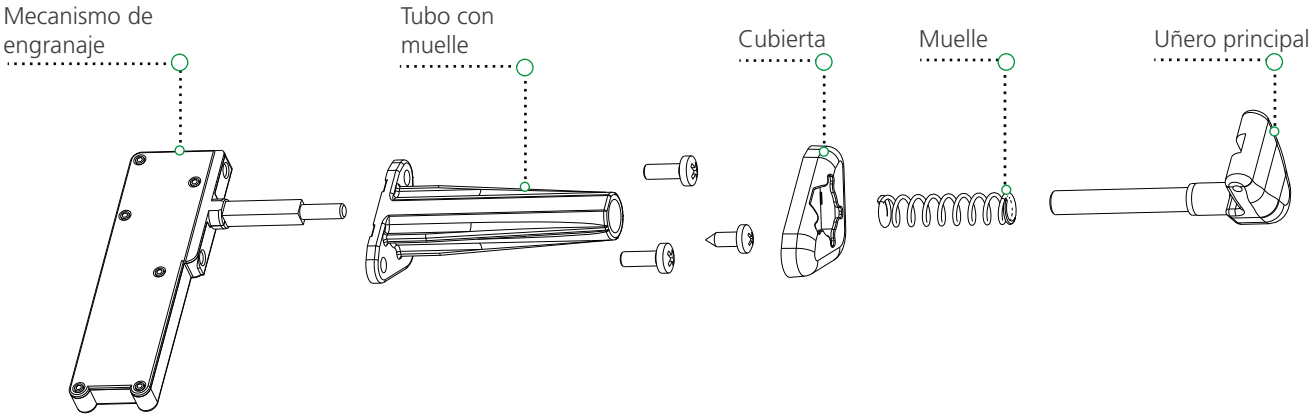

Especificaciones

Mecanismo formado por un sistema de palancas accionadas por un perno insertado dentro del estribo frontal de la cadena, que empuja la varilla en una traslación unidireccional mediante el propio movimiento de la cadena.

Al activar el operador en la dirección de apertura se causa que el perno y las palancas se muevan, con el consiguiente movimiento de la varilla y la liberación de los mecanismos de fijación, a fin de que se abra la ventana.

Al activarlo en la dirección de cierre, se produce el efecto contrario: la cadena cierra la hoja y continúa su acción para comprimir el perno y asegurar los mecanismos de fijación.

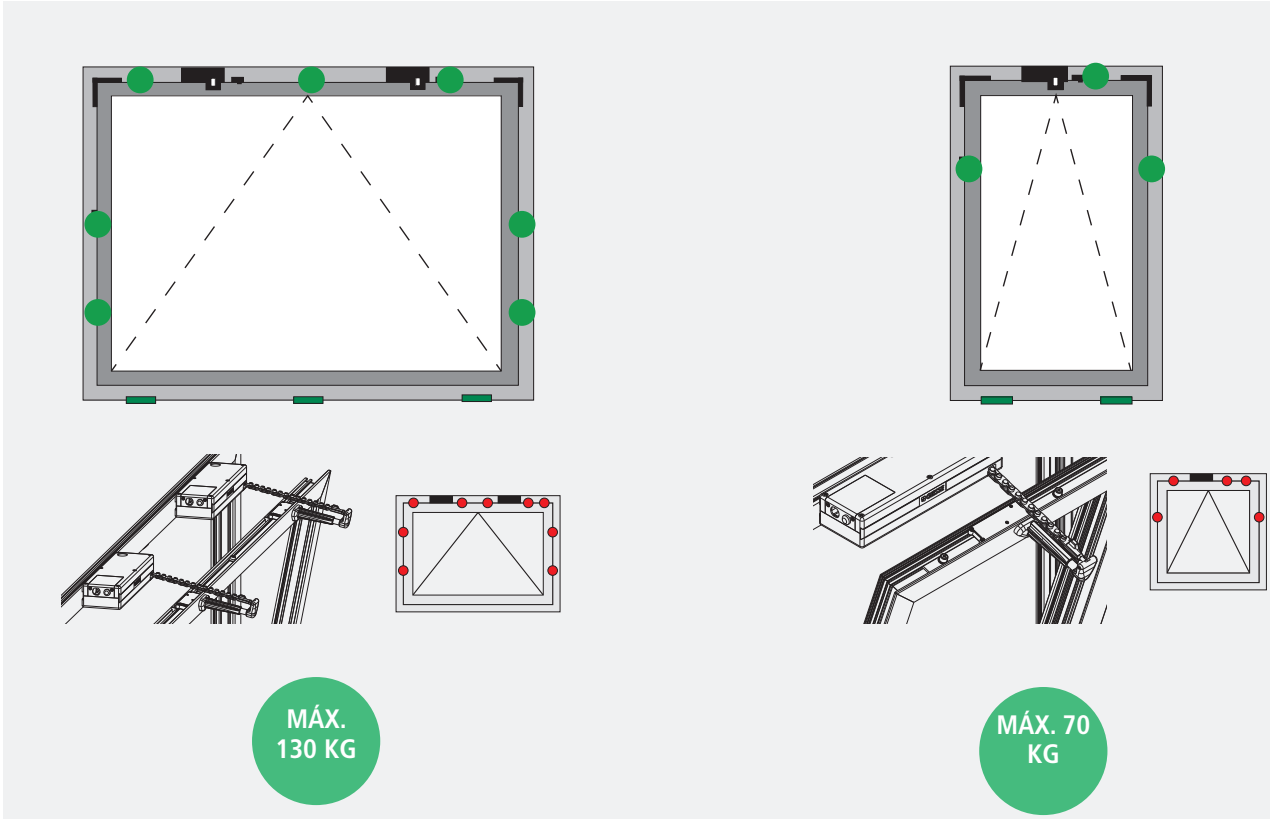



ACTUADORES: OPERADORES DE VARILLA FIVE Y ST450

OPERADORES ELECTROMECÁNICOS CON MECANISMO DE VARILLA RÍGIDA

Los operadores de varilla lineales son muy adecuados para mover ventanas y puertas cuando se exige un alto grado de fiabilidad y resistencia a los esfuerzos combinados de compresión y plegado.

Idóneos para lucernarios, ventanas de cobertizos, ventanas de instalación proyectante, persianas verticales y celosías.

Destacan por su velocidad y silencio, además de su extrema versatilidad de aplicación.

Código	Modelo y color
01557020	FIVE carrera 170 (instalación superior) plata
01558020	FIVE carrera 300 (instalación superior) plata
01559020	FIVE carrera 180 (persiana vertical) plata
04791020	ST450 carrera 180 (instalación superior) plata
04792020	ST450 carrera 300 (instalación superior) plata
01560020	ST450 carrera 180 (persiana vertical) plata

- **Rápido y silencioso**
- **Puede instalarse en cualquier sitio**
- **Diseño atractivo**
- **Ocupa poco espacio**



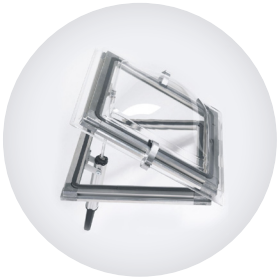



020 - **plata anodizada**

CARACTERÍSTICAS TÉCNICAS OPERADORES DE VARILLA

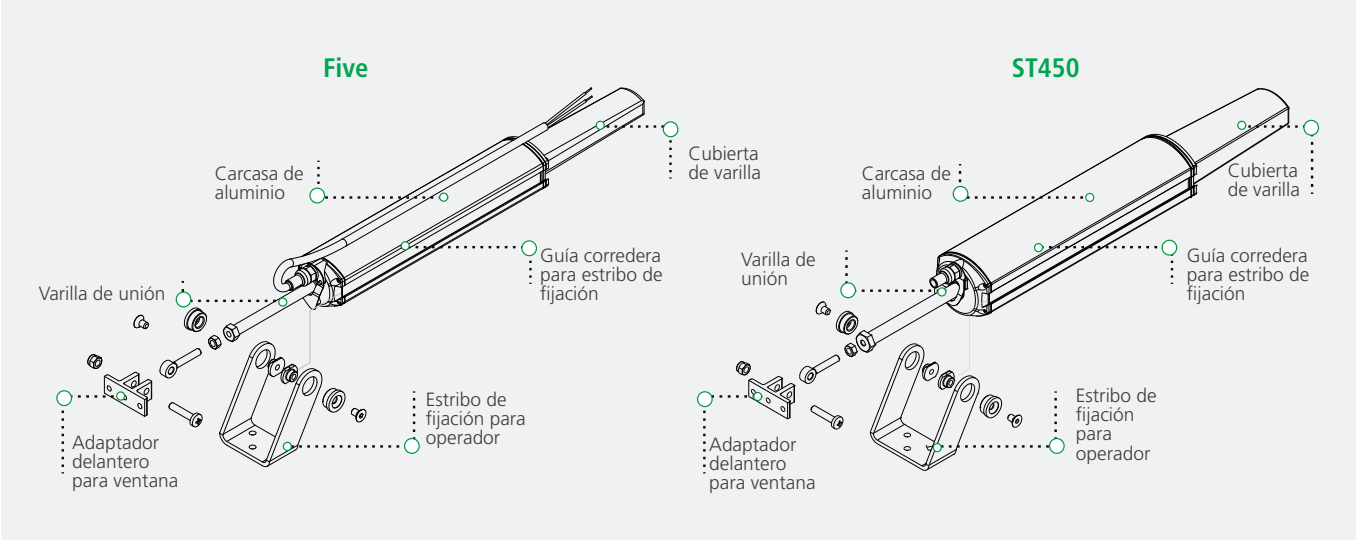

Especificaciones

Operador eléctrico en carcasa de aluminio con traslación lineal y varilla rígida. Funcionamiento a 230 VCA, incorpora un microinterruptor de límite y protección térmica. Puede conectarse en paralelo con el relé incorporado en la placa. Equipado con un cable de 1,5 m de longitud cableado dentro del operador.

La presencia de dos guías laterales continuas facilita la colocación del estribo de fijación en cualquier posición a lo largo de la carcasa del motor, con lo que la posición de bloqueo de la ventana es más sencilla de regular. Suministrado con estribos y soportes para la aplicación solicitada.

El operador eléctrico tiene una fuerza de empuje y tracción de 450N o 200N y está disponible en versiones para ventanas de instalación proyectante, o para persianas verticales y celosías.

Modelo	**Five**			**ST450**		
	INSTALACIÓN SUPERIOR		PERSIANA VERTICAL	INSTALACIÓN SUPERIOR		PERSIANA VERTICAL
Código	**01557020**	**01558020**	**01559020**	**04791020**	**04792020**	**01560020**
Carreras (mm)	170	300	170	180	300	180
Tensión de alimentación	230 VCA					
Frecuencia	50 / 60 Hz					
Fuerza de empuje y tracción	200N			450N		
Duración máx. carrera en vacío	3,7 / 6,5 seg			8 / 13 seg		
Velocidad de traslación	46 mm/seg			23 mm/seg		
Corriente	0,5 A			0,7 A		
Consumo	115 W			150 W		
Protección térmica	120 °C			140 °C		
Condensador	4 µF			5 µF		
Final de carrera	con microinterruptor					
Relé incluido	SÍ					
Cable de alimentación preinstalado	1500 mm					
Puede conectarse en paralelo	SÍ					
Protección nominal	IP 44			IP 55		
Temperatura de funcionamiento	- 20 / + 70 °C					
Conexión en paralelo	SÍ			SÍ		

DATOS TÉCNICOS OPERADORES DE VARILLA

FIVE

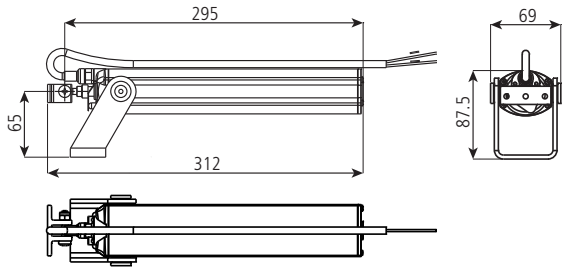

01557020	FIVE carrera 170 - para ventanas de INSTALACIÓN PROYECTANTE

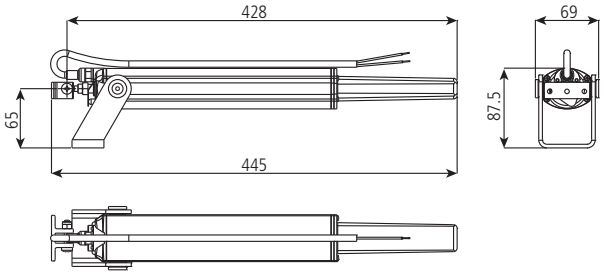

01558020	FIVE carrera 300 - para ventanas de INSTALACIÓN PROYECTANTE

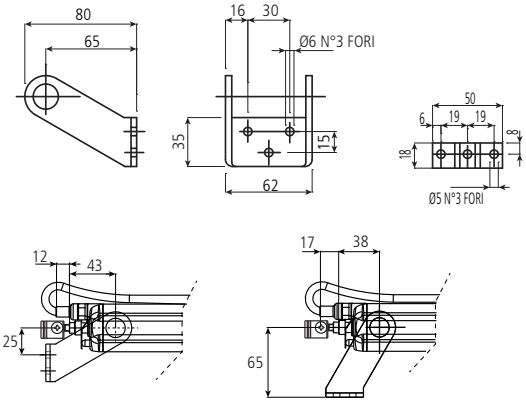

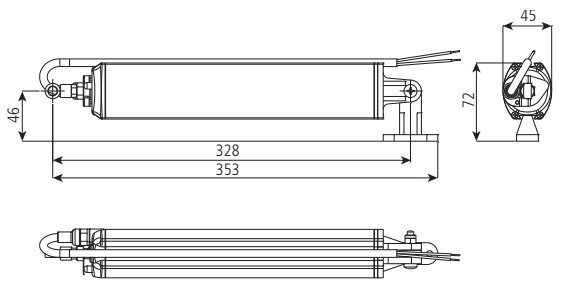

01559020	FIVE carrera 180 - para PERSIANA VERTICAL

ST450

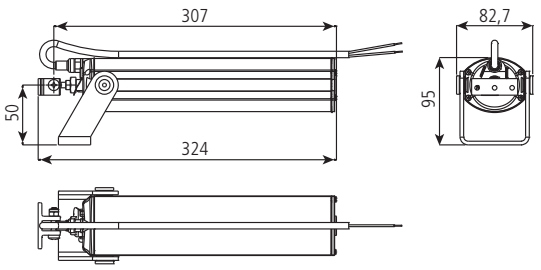

04791020	ST450 carrera 180 - para ventanas de INSTALACIÓN PROYECTANTE

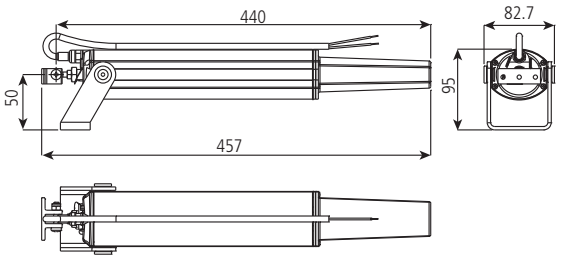

04792020	ST450 carrera 300 - para ventanas de INSTALACIÓN PROYECTANTE

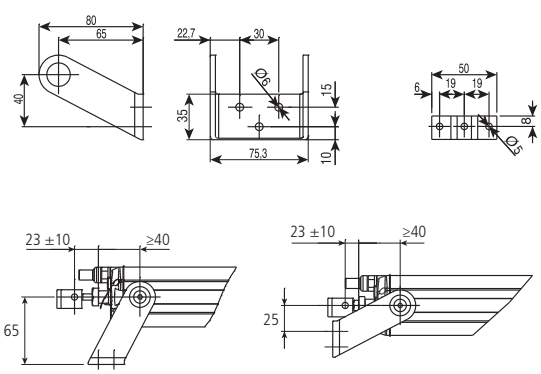

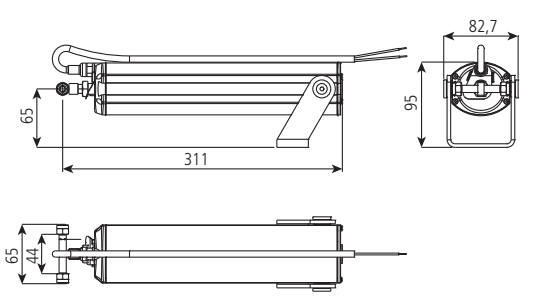

01560020	ST450 carrera 300 - para PERSIANA VERTICAL



El objetivo de Giesse es trabajar con profesionalidad y de acuerdo con sus valores fundamentales de Calidad, Innovación y Diseño. Nuestra filosofía se basa en una total satisfacción del cliente mediante el diseño, fabricación y comercialización de soluciones avanzadas, en línea con las demandas del mercado, en Italia y el resto del mundo.

LC FIRE
OPERADOR ELÉCTRICO EN ALUMINIO CON CREMALLERA LINEAL PARA EVACUACIÓN DE HUMOS Y CALOR

Giesse LC Fire representa la solución idónea en sistemas de evacuación de humos y calor.

Giesse LC FIRE incorpora el ARS AntiReverse System, que es un sistema a prueba de cierre conforme a las normas europeas más estrictas. La versión Fire, además de equiparse con un motor de engranaje reversible, también garantiza que se mantenga la posición "totalmente abierta" gracias a su sistema de seguridad ARS, que opera directamente sobre los engranajes del motor y bloquea mecánicamente su traslación en la dirección de cierre. LC FIRE ha superado con éxito las pruebas más exigentes de resistencia al calor y al fuego en conformidad con la norma UNI EN 12101-2:2004.

El sistema se activa solamente cuando se alcanza una temperatura aproximada de 200 °C; de lo contrario, se utiliza la función normal del ventilador. Puede adaptarse y ajustarse en cualquier marco gracias a las guías laterales y el perfil de tubo con cremallera.

Con unas sencillas operaciones, se convierte en el FIRE DUO SYSTEM, idóneo para las instalaciones en que se necesitan dos puntos de empuje.

Una vez montado el operador, son posibles dos regulaciones, hasta 60 mm como máximo:

- **el perno delantero ofrece regulación longitudinal de 20 mm**
- **las guías en cola de milano de los laterales del perfil de cremallera permiten corregir la posición del operador en hasta 40 mm.**

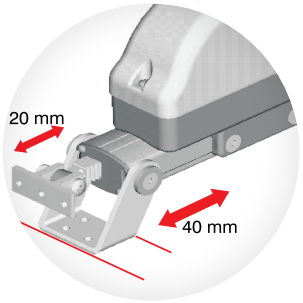

Código	Modelo y color
01527020	LC FIRE RWA 24V carrera 170 plata
01528020	LC FIRE RWA 24V carrera 230 plata
01529020	LC FIRE RWA 24V carrera 350 plata
01530020	LC FIRE RWA 24V carrera 550 plata
01531020	LC FIRE RWA 24V carrera 750 plata
01532020	LC FIRE RWA 24V carrera 1000 plata





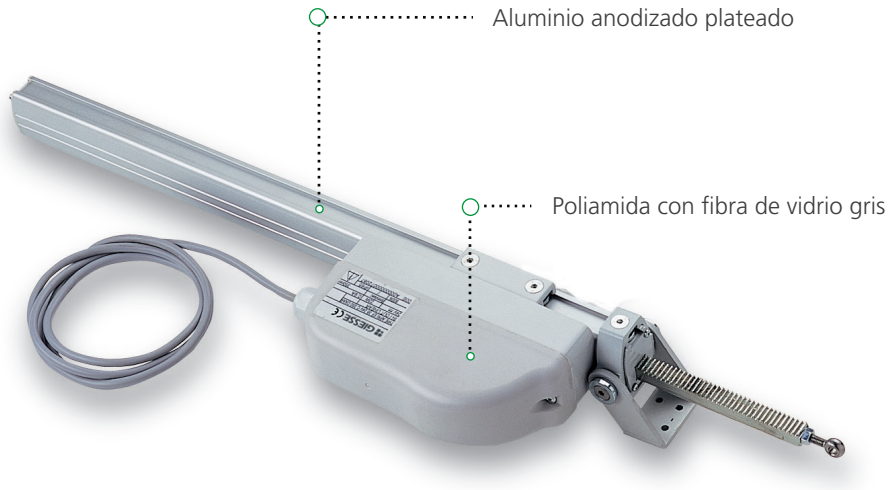

020 - **plata anodizada**

LC Y LC INOX

Giesse LC y Giesse LC INOX representan la solución adecuada para una ventilación natural.

Estos operadores de cremallera eléctricos se instalan en ventanas de instalación proyectante, ventanas de cobertizos, lucernarios, respiraderos de techo, celosías y persianas verticales.

Equipado con interruptor de límite electrónico. Protección nominal IP 65. Disponible con conexión en paralelo y filtro contra interferencias en el motor.

Los operadores Giesse LC y LC INOX están disponibles en versión de baja tensión (24 VCC) y en versión estándar (230 VCA). El motor interno funciona con alimentación de 24 VCC en todos los productos. La versión de 230V está equipada con un transformador.

El operador LC INOX es distinto a la versión LC, pues muchos de sus componentes (tornillos de montaje, cremallera, etc.) están fabricados de acero inoxidable para incrementar la resistencia del producto en entornos de instalación extremos.

Es muy sencillo aumentar los puntos de empuje del operador LC y LC INOX hasta un máximo de 3 mediante las unidades DUO / TRY SYSTEM y DUO / TRY INOX (consulte las hojas de datos de las unidades DUO/TRY).

Código	Modelo y color
01672020	LC 24V carrera 170 plata
01674020	LC 24V carrera 230 plata
01676020	LC 24V carrera 350 plata
01678020	LC 24V carrera 550 plata
01657020	LC 24V carrera 650 plata
01680020	LC 24V carrera 750 plata
01658020	LC 24V carrera 850 plata
01682020	LC 24V carrera 1000 plata
01673020	LC 230V carrera 170 plata
01675020	LC 230V carrera 230 plata
01677020	LC 230V carrera 350 plata
01679020	LC 230V carrera 550 plata
01681020	LC 230V carrera 750 plata
01683020	LC 230V carrera 1000 plata

Código	Modelo y color
01684020	LC INOX 24V carrera 170 plata
01686020	LC INOX 24V carrera 230 plata
01688020	LC INOX 24V carrera 350 plata
01690020	LC INOX 24V carrera 550 plata
01692020	LC INOX 24V carrera 750 plata
01694020	LC INOX 24V carrera 1000 plata
01685020	LC INOX 230V carrera 170 plata
01687020	LC INOX 230V carrera 230 plata
01689020	LC INOX 230V carrera 350 plata
01691020	LC INOX 230V carrera 550 plata
01693020	LC INOX 230V carrera 750 plata
01695020	LC INOX 230V carrera 1000 plata

COMPONENTES DE ACERO INOXIDABLE

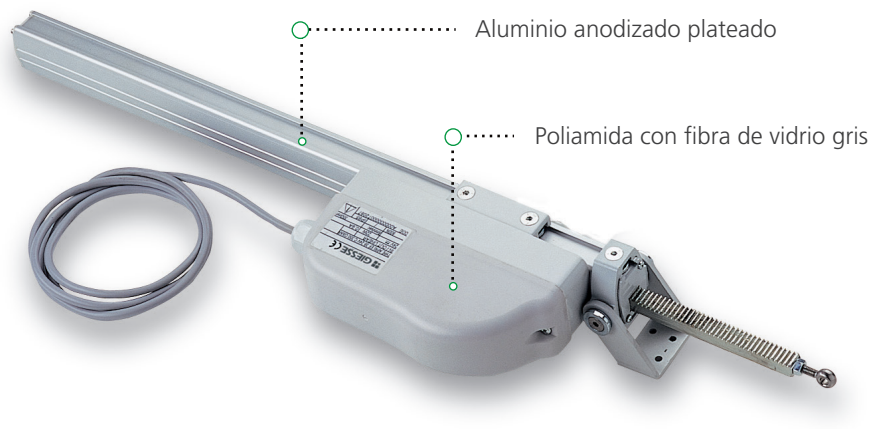



LC SPEED
OPERADOR DE CREMALLERA ELÉCTRICO A DOBLE VELOCIDAD QUE EL MODELO ESTÁNDAR HE

Giesse LC SPEED es la solución perfecta para una ventilación natural. Estos operadores de cremallera eléctricos se instalan en ventanas de instalación proyectante, ventanas de cobertizos, lucernarios, respiraderos de techo, celosías y persianas verticales. LC SPEED funciona al doble de velocidad que el modelo LC estándar. Idóneo también para automatización de ventanas correderas.

Equipado con interruptor de límite electrónico. Protección nominal IP 65. Disponible con conexión en paralelo y filtro contra interferencias en el motor.

Los operadores LC SPEED están disponibles en versión de baja tensión (24 VCC) y en versión estándar (230 VCA). El motor interno funciona con alimentación de 24 VCC en todos los productos. La versión de 230V está equipada con un transformador.

Es muy sencillo aumentar los puntos de empuje del operador LC SPEED hasta un máximo de 3 mediante la unidad DUO / TRY SYSTEM (consulte las hojas de datos de las unidades DUO/TRY).

Con estribos art. 01660 000 puede instalar el operador LC SPEED en ventanas correderas.

Una vez montado el operador, son posibles dos regulaciones, hasta 60 mm como máximo:

- **el perno delantero ofrece regulación longitudinal de 20 mm**
- **las guías en cola de milano de los laterales del perfil de cremallera permiten corregir la posición del operador en hasta 40 mm.**

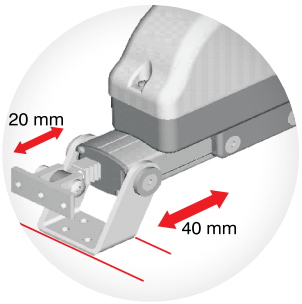

Código	Modelo y color
01931020	LC 24V carrera 170 plata anodizada
01933020	LC 24V carrera 230 plata anodizada
01935020	LC 24V carrera 350 plata anodizada
01937020	LC 24V carrera 550 plata anodizada
01939020	LC 24V carrera 750 plata anodizada
01941020	LC 24V carrera 950 plata anodizada
01943020	LC 24V carrera 1150 plata anodizada

01932020	LC 230V carrera 170 plata anodizada
01934020	LC 230V carrera 230 plata anodizada
01936020	LC 230V carrera 350 plata anodizada
01938020	LC 230V carrera 550 plata anodizada
01940020	LC 230V carrera 750 plata anodizada
01942020	LC 230V carrera 950 plata anodizada
01944020	LC 230V carrera 1000 plata anodizada

020 - **plata anodizada**



Código	Descripción
01660000	Estribo para puerta corredera

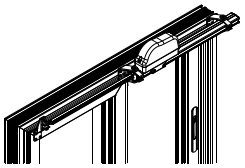

UNIDAD DUO/TRY Y UNIDAD DUO FIRE
SISTEMA CON DOS/TRES PUNTOS DE EMPUJE

La unidad DUO/TRY se puede combinar con el operador de cremallera eléctrico LC FIRE / LC / LC INOX para la automatización de ventanales de instalación proyectante, lucernarios y respiraderos de techo. Es una eficaz solución para aplicaciones que requieren el uso de 2 o 3 puntos de empuje (3 puntos con LC y LC INOX, y 2 puntos con LC FIRE).

El sistema del motor está conectado a la unidad mediante un tubo de transmisión en aluminio anodizado, completo con tornillos de montaje, que se pide por separado y está disponible con distintas longitudes.

Con este tubo de transmisión se puede crear una conexión física y mecánica entre el operador y la unidad.

Tubo de transmisión (TT)		
Tubo de transmisión	Longitud (mm)	Distancia entre puntos de empuje (mm)
6693500000117	844	900
6693500000118	1244	1300
6693500000119	1544	1600
6693500000120	1844	1900
6693500000121	1944	2000

020 - **plata anodizada**

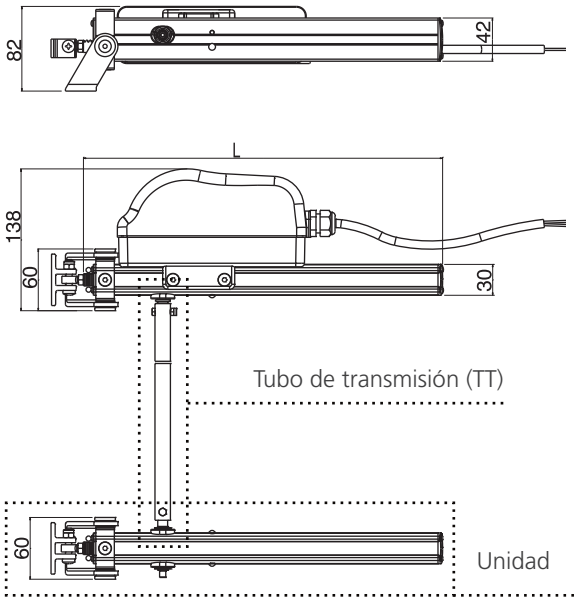

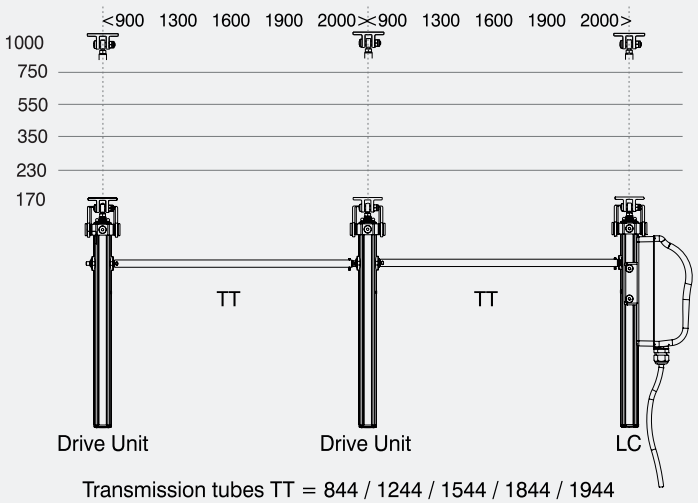

Transmission tubes TT = 844 / 1244 / 1544 / 1844 / 1944

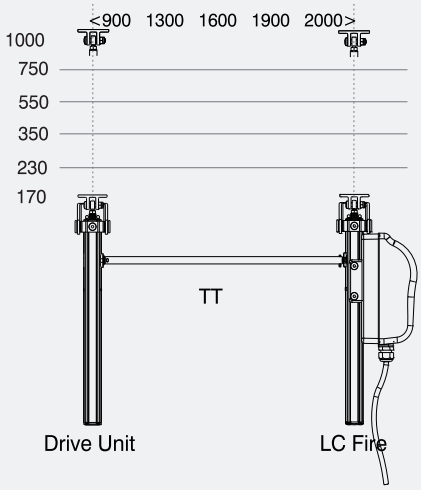

DATOS TÉCNICOS OPERADORES DE CREMALLERA

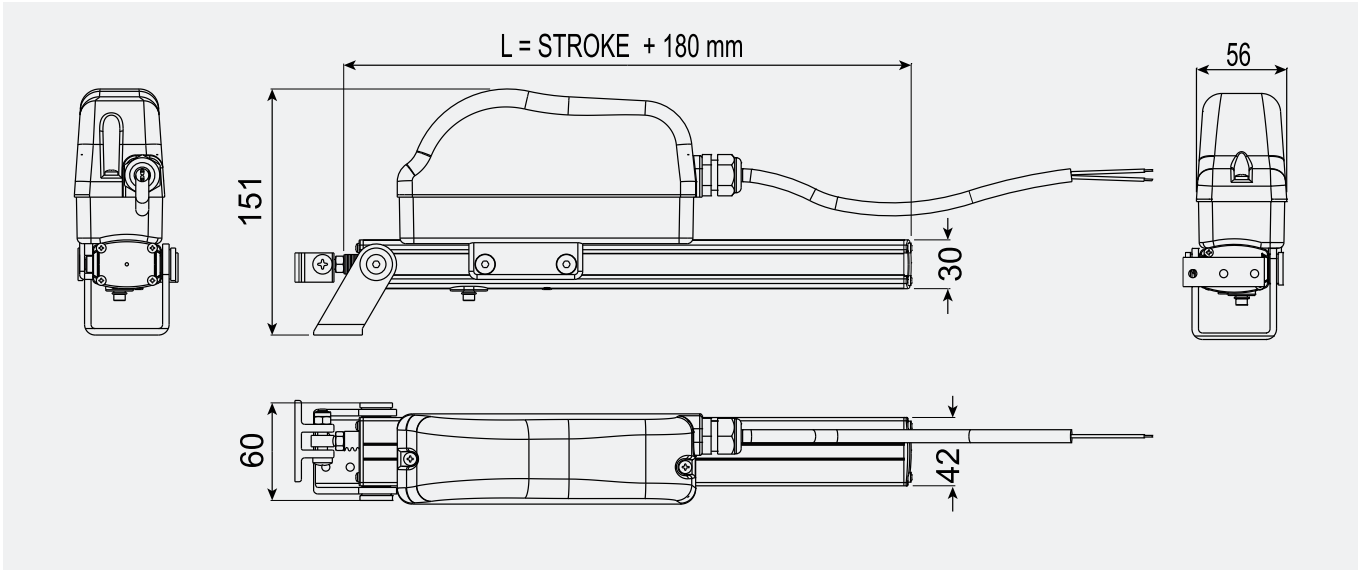

Modelo	LC			LC INOX (*)			LC FIRE	
Tensión	24 VCC ± 15%	230 VCA ± 5% 50/60 Hz	Unidad (para conexión de Duo/Try)	24 VCC ± 15%	230 VCA ± 5% 50/60 Hz	Unidad (para conexión de Duo/Try)	24 VCC ± 15%	Unidad (para conexión de Duo)
Carrera 170 mm	**01672020**	**01673020**	**01919020**	**01684020**	**01685020**	**01925020**	**01527020**	**01584020**
Carrera 230 mm	**01674020**	**01675020**	**01920020**	**01686020**	**01687020**	**01926020**	**01528020**	**01585020**
Carrera 350 mm	**01676020**	**01677020**	**01921020**	**01688020**	**01689020**	**01927020**	**01529020**	**01586020**
Carrera 550 mm	**01678020**	**01679020**	**01922020**	**01690020**	**01691020**	**01928020**	**01530020**	**01587020**
Carrera 650 mm	**01657020**	-	-	-	-	-	-	-
Carrera 750 mm	**01680020**	**01681020**	**01923020**	**01692020**	**01693020**	**01929020**	**01531020**	**01588020**
Carrera 850 mm	**01658020**	-	-	-	-	-	-	-
Carrera 1000 mm	**01682020**	**01683020**	**01924020**	**01694020**	**01695020**	**01930020**	**01532020**	**01589020**
Fuerza de empuje	800N (para carreras 170 - 230 - 350 - 550); 650N (para carreras 750 - 1000)			800N (para carreras 170 - 230 - 350 - 550); 650N (para carreras 750 - 1000)			800N (para carreras 170-230/350/550); 650N (para carreras 750 - 1000)	
Puede conectarse en paralelo	SÍ			SÍ			SÍ	
Velocidad de traslación sin carga	8 mm/seg			8 mm/seg			8 mm/seg	
Velocidad de traslación a plena carga	6,5 mm/seg			6,5 mm/seg			6,5 mm/seg	
Corriente a plena carga	0,9 A	0,09 A		0,9 A	0,09 A		0,9 A	
Consumo	22 W	21 W		22 W	21 W		22 W	
Final de carrera	Electrónico			Electrónico			Electrónico	
Tipo de funcionamiento	50 %	5 min		50 %	5 min		50 %	
Sistema contra inversión (ARS)	NO			NO			SÍ	
Protección nominal	IP 65			IP 65			IP 65	
Temperatura de funcionamiento	- 20 °C / + 70 °C			- 20 °C / + 70 °C			- 20 °C / + 70 °C	

(*) muchos componentes fabricados de acero inoxidable

DATOS TÉCNICOS OPERADORES DE CREMALLERA

Modelo	LC SPEED		
Tensión	24 VCC ± 15%	230 VCA ± 5% 50/60 Hz	Unidad
Carrera 170 mm	**01931020**	**01932020**	**01919020**
Carrera 230 mm	**01933020**	**01934020**	**01920020**
Carrera 350 mm	**01935020**	**01936020**	**01921020**
Carrera 550 mm	**01937020**	**01938020**	**01922020**
Carrera 750 mm	**01939020**	**01940020**	**01923020**
Carrera 950 mm	**01941020**	**01942020**	-
Carrera 1150 mm	**01943020**	**01944020**	-
Fuerza de empuje	200N		
Puede conectarse en paralelo	SÍ		
Velocidad de traslación sin carga	30 mm/seg		
Velocidad de traslación a plena carga	26 mm/seg	14 mm/seg	
Corriente a plena carga	0,9 A	0,09 A	
Consumo	22 W	21 W	
Final de carrera	Electrónico		
Tipo de funcionamiento	50 %	5 min	
Sistema contra inversión (ARS)	NO		
Protección nominal	IP 65		
Temperatura de funcionamiento	- 20 °C / + 70 °C		

Especificaciones

Operador eléctrico con unidad de cremallera lineal e interruptor de límite electrónico, además de protección nominal IP 65, con posibilidad de conexión en paralelo y con filtro contra interferencias en el motor.

Motor de 24 VCC, con transformador interno en la versión de 230 VCA. 50 Hz. Fuerza de empuje hasta 800N. El operador se suministra completo en aluminio anodizado con estribo y conexión para cerramiento.

La cremallera está fabricada con una sección cuadrada 12x12 de acero C43 laminado con zinc. Disponible también en versión con cremallera y tornillos de montaje en acero inoxidable.

Configurado para la versión de sistema DUO o TRY (dos o tres puntos de empuje) incluyendo: unidades de accionamiento, adaptador de estribo, soporte de operador, articulación de transmisión en acero.

La versión LC FIRE está equipada con un Anti Reverse System (ARS) patentado, que se ha desarrollado en conformidad con los requisitos de la normativa europea relativa a extracción de humos y calor en edificios. De hecho, el operador LC FIRE no solo incorpora un motor de engranaje no reversible, sino que también garantiza que se mantenga la posición "totalmente abierta" gracias a su sistema de seguridad ARS, que actúa directamente sobre los engranajes reductores, evitando mecánicamente cualquier movimiento en la dirección de cierre. El sistema funciona solo cuando se alcanza una temperatura aproximada de 200° C; de lo contrario, se utiliza la función de ventilación normal.



Componentes electrónicos protegidos dentro del operador

Cubierta superior de nailon relleno con cierre en tapa inferior

12 x 12 C43 cremallera de acero o acero inoxidable

Guías correderas para colocar los estribos de fijación

Apriete de cables y abrazadera "sellado"

matildestudio.com

Schlegel International



Schlegel Sealing Systems



Giesse Hardware Systems

ENGINEERED COMPONENTS FOR THE FENESTRATION INDUSTRY

www.giesse.it **www.schlegel.com**

Los nombres y logos de Giesse, además de las marcas registradas asociadas (incluyendo 'GIESSE', el 'símbolo GIESSE', 'C.H.I.C.', 'Giesse NP', 'el símbolo NP', 'GOS' y 'QID'), los nombres comerciales y otros derechos de propiedad intelectual son la propiedad de Schlegel Acquisition Holdings Limited, que realiza sus actividades como Schlegel International, y no pueden ser utilizados sin su consentimiento previo por escrito. Todos los derechos reservados.
© Schlegel Acquisition Holdings Limited que realiza sus actividades como Schlegel International 2016

U0654002