MOVIMENTACIÓN INTERNAGHIBO GIESSE

Accionamiento **monodireccional** GHIBO CW1

El nuevo accionamiento monodireccional GHIBO CW1, art. 02013, funciona con martelinas con un perno de 7 mm no extraíble y con una distancia entre ejes de fijación de 43 mm (por ejemplo martelina Prima Giesse art. 02484 u otro art. de la línea Evo-Design Giesse). El accionamiento realiza el cierre de una apertura proyectante en el interior de una fachada continua (Top Hung). Esta solución permite la máxima libertad en la elección del diseño de la martelina y responde a las exigencias estéticas más diversificadas del proyecto.

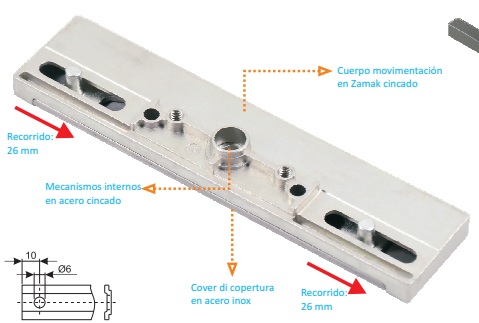

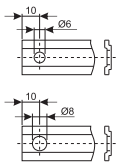

art. 02013

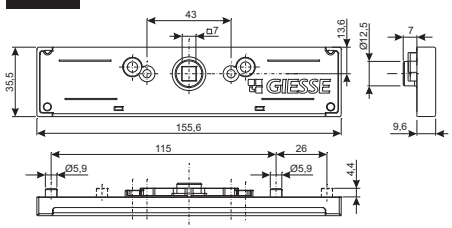

Ejemplo aplicativo

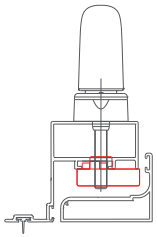

MOVIMENTACIÓN INTERNAGHIBO GIESSE

Gama GHIBO

Batiente externa
Side Hung

Código	Descripción	Notas tecnicas				Conf.
04094	Mov.ne GHIBO OUT - BS 23	bidireccional	recorrido 17 mm	E = 23 mm	Compatibles con Martelinas con cuadrado 7 mm ent. fij. 43 mm	5
04093	Mov.ne GHIBO OUT - BS 29	bidireccional	recorrido 18 mm	E = 29 mm		5
04082	Mov.ne GHIBO OUT - BS 22	monodireccional	recorrido 18 mm	E = 22 mm		5
04083	Mov.ne GHIBO OUT - BS 27	monodireccional	recorrido 18 mm	E = 27 mm		5
04084	Mov.ne GHIBO OUT - BS 32	monodireccional	recorrido 18 mm	E = 32 mm		5
04086	Mov.ne GHIBO OUT KEY - BS 22	monodireccional	para art. 04082	E = 22 mm	Compatibles con cilindros europeos estándar	5
04087	Mov.ne GHIBO OUT KEY - BS 27	monodireccional	para art. 04083	E = 27 mm		5
04088	Mov.ne GHIBO OUT KEY - BS 32		para art. 04084	E = 32 mm		5
04095	Embellec.cubre cilindro IN-OUT		para art. 04086/87/88			10
04096	Embellec.cubre cilindro IN		para art. 04086/87/88			10
02491...	Martelina Bas	entr. de fijación 43 mm	L perno cuadrado = 70 mm			5

Proyectante
Top Hung

02013	Mov.ne GHIBO CW1	monodireccional	recorrido 26 mm		Compatibles con Martelinas con cuadrado 7 mm, no extraible entr. fij. 43 mm	5
02484	Martellina Prima	entr. de fijación 43 mm	Perno cuadrado di 7 mm	L =35 mm		10
02016500	Mango extraible		Perno cuadrado di 7 mm	L =40 mm		5

GIESSE

U0533002/01-2014

MOVIMENTACIÓNON INTERNAGHIBO GIESSE

Estética y tecnología para el accionamiento de las aperturas exteriores

GIESSE

GIESSE

MOVIMENTACION INTERNAGHIBO GIESSE

Estética y tecnología para el accionamiento de las aperturas exteriores

Cada vez más se emplean martelinas para lograr un resultado estético mejor en el accionamiento de balconeras, persianas y aperturas proyectantes.

Giesse ha desarrollado una nueva gama de accesorios y de accionamientos interiores compatibles con martelinas con distancias entre ejes de fijación de 43 mm y perno cuadrado de 7 mm.

Los accionamientos internos Ghibo existen con carrera en un sentido o en dos y con entradas de distintas medidas para adaptarse a los principales perfiles comercializados en uso.
Los accionamientos Ghibo se pueden usar en perfiles del tipo térmico y en perfiles fríos.

SIDE HUNG

Tipologia perfiles idoneos a la aplicación de las movimentaciones GHIBO OUT

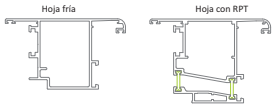

TOP HUNG

Tipologia perfiles idonea a la aplicación de la movimentación GHIBO CW1

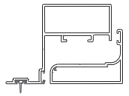

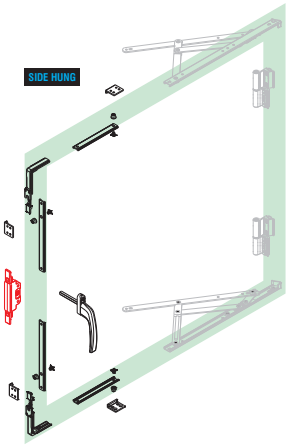

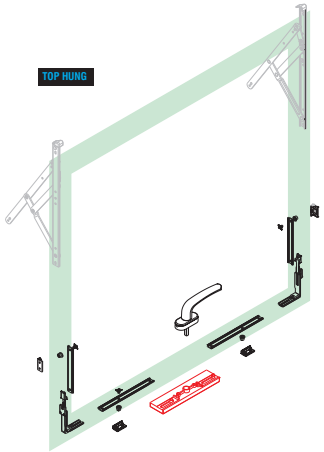

MOVIMENTACIÓN INTERNAGHIBO GIESSE

Accionamientos monodireccionales GHIBO out

Giesse propone 3 nuevos accionamientos monodireccionales (Entrada 22-27-37 con carrera 18).
La amplia carrera permite a los puntos de cierre presentes en la varilla encajar fácilmente en los encuentros.
Estos artículos se aplican normalmente en todas las situaciones en las que se prevee el empleo debulones del tipo art. 04030K, como por ejemplo las balconeras, en las que se puede combinar el accionamiento elegido con la versión Key (entradas 22-27-32) para poder bloquear la apertura por un lado mediante el cilindro; una solución claramente indispensable para puertas de jardines o patios interiores.
Ghibo Key es compatible con cilindros europeos.

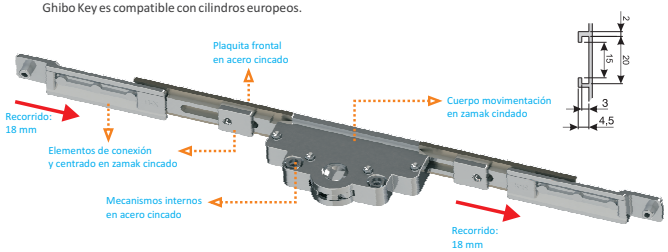

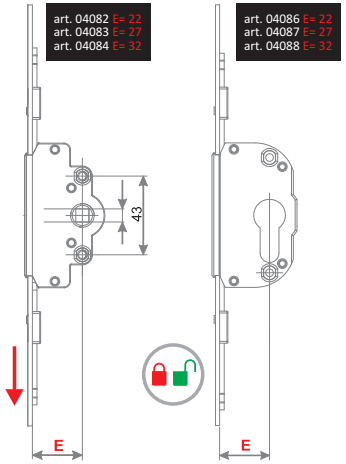

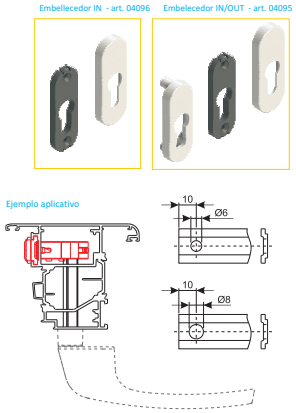

MOVIMENTACIÓN INTERNAGHIBO GIESSE

Accionamientos **bidireccionales** GHIBO out
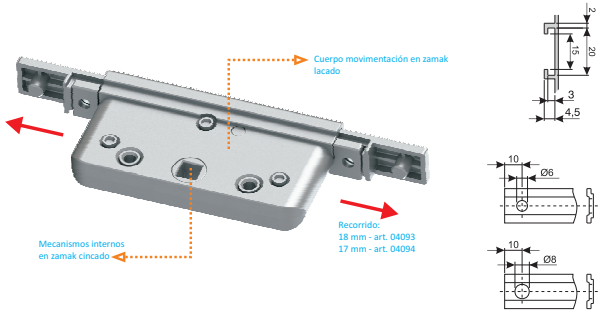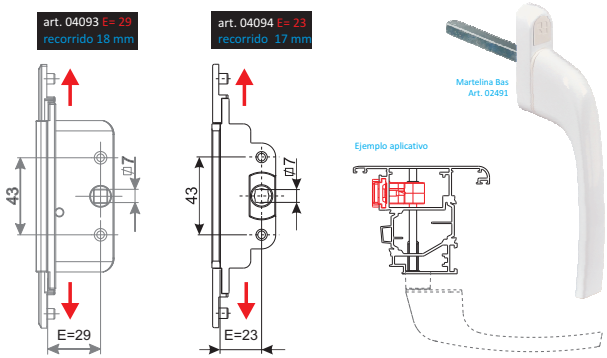
Giesse propone dos nuevos accionamientos en bidireccionales (Entrada 23 con carrera 17, Entrada 29 con carrera 18). La amplia carrera permite a los puntos de cierre presentes en la varilla encajar fácilmente en los encuentros. Resultan indicados sobre todo en todas las situaciones donde se presupone el uso de puntales (por ejemplo persianas del tipo art. 02114 K y encuentros de umbral del tipo art. 02159).