MÓDULO ACUMULACIÓN SOLAR
MÓDULO DE ACUMULAÇÃO SOLAR
ΣΤΟΙΧΕΙΟ ΣΥΣΣΩΡΕΥΣΗΣ ΗΛΙΑΚΟΥ

ES - Instrucciones para el uso y para el técnico autorizado
PT - Instruções de utilização e instruções para o técnico autorizado
GR - Οδηγίες για τη χρήση και για τον εξουσιοδοτημένο τεχνικό

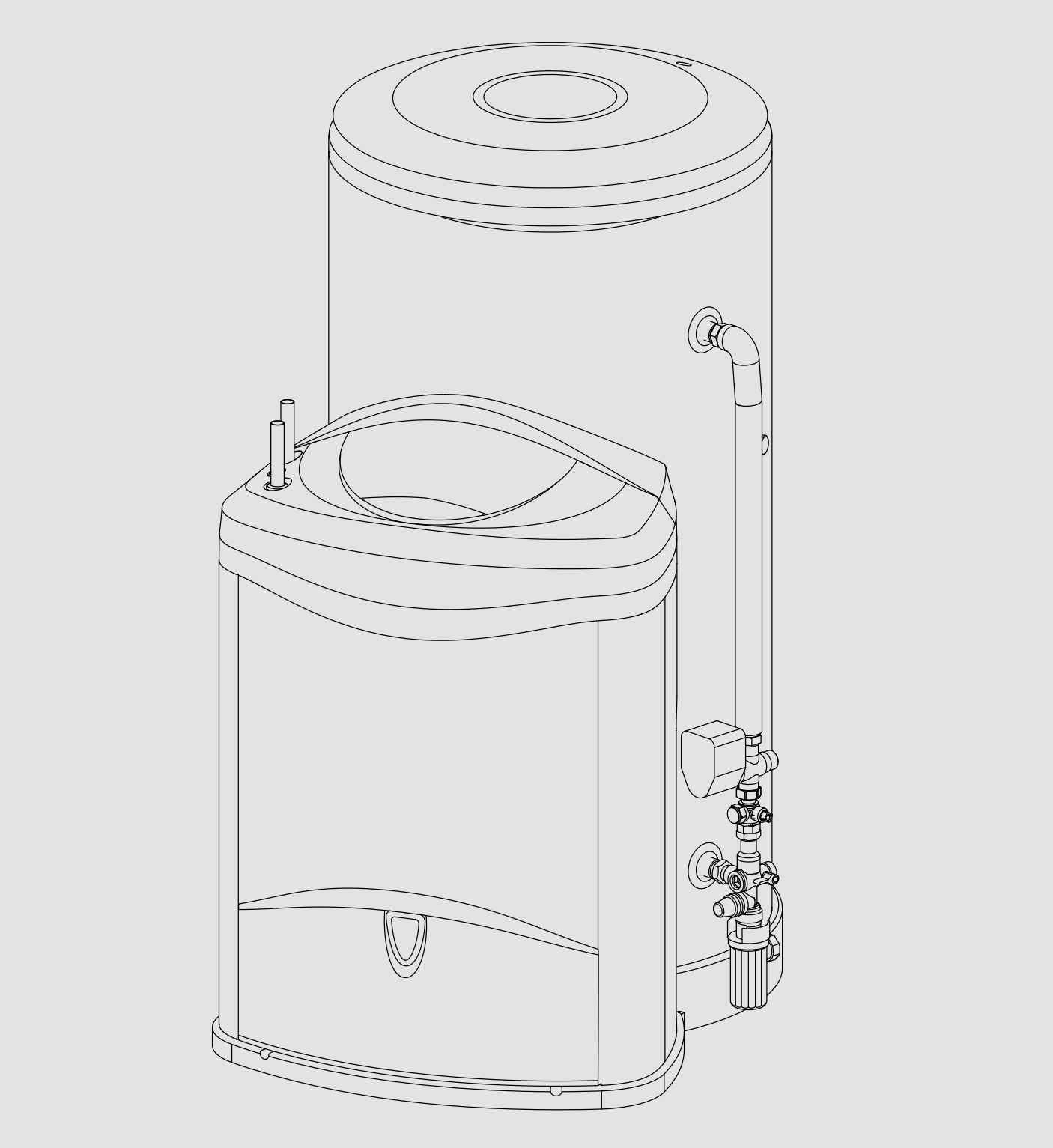

ES

ADVERTENCIAS GENERALES

1. **El presente manual es una parte integrante y esencial del producto. Se debe conservar con cuidado y deberá acompañar siempre al aparato aún en el caso de cederlo a otro propietario o usuario y/o transferirlo a otra instalación.**
2. **Lea atentamente las instrucciones y las recomendaciones contenidas en el presente manual porque suministran importantes indicaciones referidas a la seguridad de la instalación, el uso y el mantenimiento.**
3. La instalación está a cargo del comprador y debe ser realizada por personal especializado siguiendo las instrucciones contenidas en este manual.
4. Está prohibido el uso de este aparato con finalidades diferentes a las especificadas.
   El fabricante no se considera responsable por eventuales daños derivados de usos impropios, incorrectos e irracionales o por no respetar las instrucciones contenidas en este manual.
5. La instalación, el mantenimiento y cualquier otra intervención, deben ser realizadas por personal especializado respetando todas las normas vigentes y las indicaciones suministradas por el fabricante.
6. Una incorrecta instalación puede causar daños a personas, animales o cosas de los cuales el fabricante no es responsable.
7. Los elementos que componen el embalaje (grapas, bolsas de plástico, poliestireno expandido, etc.) no se deben dejar al alcance de los niños ya que constituyen una fuente de peligro.
8. Está prohibido que el aparato sea utilizado por niños, personas inexpertas o con facultades físicas, sensoriales o psíquicas limitadas, sin experiencias ni conocimientos, a menos que las mismas estén vigiladas por una persona responsable de su seguridad o reciban de ésta última, instrucciones sobre el uso del aparato.
9. Los niños deben ser vigilados para evitar que jueguen con el aparato
10. Está prohibido tocar el aparato si se está descalzo o con partes del cuerpo mojadas.
11. Las reparaciones deben ser realizadas solamente por personal especializado utilizando exclusivamente repuestos originales.
    No respetar lo mencionado arriba, puede afectar la seguridad del aparato y hace caducar toda responsabilidad del fabricante.
12. Cerca del aparato no debe haber ningún objeto inflamable.
13. Los colectores planos pueden ser combinados sólo con elementos constructivos (fijación, conexiones, etc.) y componentes de la instalación del fabricante.
    El uso de otros elementos constructivos o componentes de la instalación, se considerará no conforme con el destino.
    En consecuencia, se declina toda responsabilidad al respecto.
14. Un uso conforme con el destino, comprende también el respeto de las instrucciones de uso y de instalación y de toda la documentación integradora, así como también el respeto de las condiciones de inspección y mantenimiento.
15. Está prohibido cualquier otro uso no conforme.

PT

ADVERTÊNCIAS GERAIS

1. **Estas instruções de utilização constituem parte integrante e essencial do produto. Devem ser guardadas com cuidado pelo utilizador e sempre acompanhar o equipamento, inclusive se mudar de proprietário ou de utilizador e/ou for transferido para outra instalação.**
2. **Leia com atenção as instruções e as advertências contidas no presente livrete porque fornecem importantes indicações relativas à segurança na instalação, utilização e manutenção.**
3. A instalação é por conta do comprador e deve ser realizada por pessoal qualificado seguindo as instruções contidas no presente livrete.
4. É proibido utilizar este aparelho para finalidades diferentes das especificadas.
   O fabricante não pode ser considerado responsável por eventuais danos derivantes de utilizações impróprias, erradas ou irracionais ou de falta de obediência das instruções indicadas no presente livrete.
5. A instalação, a manutenção e quaisquer outras intervenções devem ser efectuadas por pessoal qualificado e estar a obedecer todas as regras em vigor e as indicações fornecidas pelo fabricante.
6. Uma instalação errada poderá causar danos pessoais, materiais ou a animais, em relação aos quais o fabricante não pode ser considerado responsável.
7. Os componentes da embalagem (grampos, saquinhos em plástico, polistireno expandido etc.) não devem ser deixados ao alcance de crianças, porque podem ser fontes de perigo.
8. É proibida a utilização do equipamento por crianças e pessoas inexperientes ou com incapacidade física, sensorial ou mental, ou com falta de experiência ou de conhecimentos, a menos que estejam sob a vigilância de uma pessoa responsável pela sua segurança ou que tenham recebido dessa pessoa instruções sobre como usar o equipamento.
9. As crianças devem ser mantidas sob vigilância para evitar que brinquem com o equipamento.
10. É proibido mexer no aparelho de pés descalços ou com partes do corpo molhadas.
11. Eventuais reparações terão de ser efectuadas apenas por pessoal treinado usando exclusivamente peças sobresselentes originais.
    A desobediência de quanto acima citado poderá comprometer a segurança do aparelho e exime o fabricante de qualquer responsabilidade.
12. Nenhum objecto inflamável deve encontrar-se nas proximidades do aparelho.
13. Os colectores planos podem ser combinados apenas com componentes de construção (fixação, ligações, etc.) e componentes da instalação do fabricante.
    A utilização de outros elementos ou componentes da instalação deve ser não considerada conforme ao destino da mesma.
    O fabricande declina qualquer responsabilidade neste caso.
14. Uma utilização em conformidade com o fim a que se destina inclui também o respeito pelas instruções de utilização e por toda a documentação incluída, bem como o respeito pelas condições de inspecção e manutenção.
15. É proibida qualquer outra utilização não conforme.

GR

ΓΕΝΙΚΈΣ ΠΡΟΕΙΔΟΠΟΙΉΣΕΙΣ

1. **Το παρόν εγχειρίδιο αποτελεί αναπόσπαστο και ουσιώδες μέρος του προϊόντος. Διατηρείται επιμελώς και θα πρέπει πάντα να συνοδεύει τη συσκευή, ακόμη και σε περίπτωση παραχώρησής της σε άλλο ιδιοκτήτη ή χρήστη ή/και μεταφοράς σε άλλη εγκατάσταση.**
2. **Διαβάστε προσεκτικά τις οδηγίες και τις προειδοποιήσεις του παρόντος εγχειριδίου αφού παρέχουν σημαντικές υποδείξεις σχετικές με την ασφάλεια, τη χρήση και τη συντήρηση.**
3. Η εγκατάσταση αποτελεί μέριμνα του αγοραστή και θα πρέπει να γίνει9 από ειδικευμένο προσωπικό ακολουθώντας τις οδηγίες του εγχειριδίου αυτού.
4. Απαγορεύεται η χρησιμοποίηση της συσκευής αυτής για σκοπούς διαφορετικούς από τους οριζόμενους.
   Ο κατασκευαστικός οίκος δεν θεωρείται υπεύθυνος για ενδεχόμενες ζημιές προκαλούμενες από χρήση ανορθόδοξη, εσφαλμένη και αλόγιστη ή από μη τήρηση των οδηγιών του εγχειριδίου αυτού.
5. Η εγκατάσταση, η συντήρηση και οποιαδήποτε άλλη επέμβαση, θα πρέπει να διενεργούνται από ειδικευμένο προσωπικό σύμφωνα με τις ισχύουσες προδιαγραφές και τις υποδείξεις που παρέχονται από τον κατασκευαστικό οίκο.
6. Μια λανθασμένη εγκατάσταση μπορεί να προξενήσει ζημιές σε πρόσωπα, ζώα ή αντικείμενα, έναντι των οποίων ο κατασκευαστής δεν είναι υπεύθυνος.
7. Τα στοιχεία συσκευασίας (συνδετήρες, πλαστικές σακούλες, διογκωμένο πολυστυρένιο, κλπ.) δεν πρέπει να αφήνονται κοντά σε παιδιά αφού αποτελούν πηγές κινδύνου.
8. Απαγορεύεται να ενεργούν στη συσκευή παιδιά, άτομα χωρίς εμπειρία ή με περιορισμένες φυσικές, αισθητηριακές ή ψυχικές ικανότητες ή χωρίς πείρα ή/και γνώσεις, εκτός κι αν αυτά επιτηρούνται από έναν υπεύθυνο για την ασφάλειά τους ή τους δίνει οδηγίες χρήσης της συσκευής.
9. Τα παιδιά επιτηρούνται ώστε να μην επιχειρήσουν να παίξουν με τη συσκευή.
10. Απαγορεύεται να αγγίζετε τη συσκευή όντας με πόδια γυμνά ή με μέρη του σώματος βρεγμένα.
11. Ενδεχόμενες επισκευές θα πρέπει να διενεργούνται μόνο από προσωπικό ειδικευμένο χρησιμοποιώντας αποκλειστικά αυθεντικά ανταλλακτικά.
    Η μη τήρηση των παραπάνω μπορεί να διακυβεύσει την ασφάλεια και να προκαλέσει έκπτωση από κάθε ευθύνη του κατασκευαστή.
12. Κανένα αντικείμενο εύφλεκτο δεν πρέπει να βρίσκεται πλησίον της συσκευής.
13. Οι επίπεδοι συλλέκτες μπορούν να συνδυάζονται μόνο με στοιχεία κατασκευαστικά (στερέωση, συνδέσεις, κλπ.) και εξαρτήματα της εγκατάστασης του κατασκευαστή.
    Η χρησιμοποίηση άλλων κατασκευαστικών στοιχείων εγκατάστασης θεωρείται μη σύμφωνη με τον προορισμό.
    Σε τέτοια περίπτωση αποποιούμεθα κάθε ευθύνης.
14. Μια χρήση σύμφωνη με τον προορισμό περιλαμβάνει και την τήρηση των οδηγιών χρήσης και εγκατάστασης και όλη την ενσωματωμένη τεκμηρίωση καθώς και την τήρηση των όρων επιθεώρησης και συντήρησης.
15. Οποιαδήποτε άλλη μη σύμφωνη χρήση απαγορεύεται.

ES

NORMAS DE SEGURIDAD GENERALES

Leyenda de Símbolos:

⚠ No respetar la advertencia significa un riesgo de lesiones para las personas, que en determinadas ocasiones pueden ser incluso mortales.

△ No respetar la advertencia significa un riesgo de daños para objetos, plantas o animales, que en determinadas ocasiones pueden ser graves.

❗ Es obligación respetar las normas de seguridad generales y específicas del producto.

No realizar operaciones que impliquen la apertura del aparato.

⚠ Electrocución por la presencia de componentes bajo tensión. Lesiones personales como quemaduras debidas a la presencia de componentes recalentados o heridas producidas por bordes y protuberancias cortantes.

No realizar operaciones que impliquen desplazar el aparato del lugar en el que está instalado.

⚠ Electrocución por la presencia de componentes bajo tensión

△ Inundaciones por pérdida de agua de los tubos desconectados.

No ponga en funcionamiento ni apague el aparato conectándolo o desconectándolo de la alimentación eléctrica.

⚠ Electrocución por daño del cable, del enchufe, o de la toma de corriente.

No dañar el cable de alimentación eléctrica.

⚠ Electrocución por la presencia de cables pelados bajo tensión.

No dejar objetos sobre el aparato.

⚠ Lesiones personales por la caída del objeto como consecuencia de las vibraciones.

△ Daño del aparato o de los objetos que se encuentren debajo de él, por la caída del objeto como consecuencia de las vibraciones.

No subirse al aparato.

⚠ Lesiones personales por la caída del aparato.

△ Daño del aparato o de los objetos que se encuentren debajo de él, por la caída del aparato debido a que se desenganche de la fijación.

No suba a sillas, taburetes, escaleras o soportes inestables para efectuar la limpieza del aparato.

⚠ Lesiones personales por la caída desde una gran altura o por cortes (escaleras dobles).

Antes de realizar operaciones de limpieza del aparato, apáguelo y desenchúfelo o desconecte el interruptor correspondiente.

⚠ Electrocución por la presencia de componentes bajo tensión.

PT

REGRAS GERAIS DE SEGURANÇA

Legenda dos símbolos:

⚠ A falta de obediência de uma advertência implica risco de lesões, em determinadas circunstâncias até mesmo mortais, para pessoas.

△ A falta de obediência de uma advertência implica risco de danos, em determinadas circunstâncias até mesmo graves, para objectos, plantas ou animais.

❗ É obrigatório observar as normas de segurança gerais e específicas do produto.

Não realize operações que impliquem abertura do aparelho.

⚠ Fulguração por causa da presença de componentes sob tensão. Lesões pessoais por queimaduras por causa da presença de componentes superaquecidos ou por feridas por causa da presença de beiras e protuberâncias cortantes.

Não realize operações que impliquem retirar o aparelho da sua instalação.

⚠ Fulguração por presença de componentes sob tensão.

△ Alagamentos por vazamento de água das tubagens soltas.

Não ligar ou desligar o aparelho inserindo ou desconectando a ficha do cabo de alimentação eléctrica.

⚠ Fulguração por causa de danos no cabo, ou da ficha, ou da tomada.

Não danifique o cabo de alimentação eléctrica.

⚠ Fulguração por causa da presença de fios descobertos sob tensão.

Não deixe objectos sobre o aparelho.

⚠ Lesões pessoais por causa da queda do objecto, se houver vibrações.

△ Danos ao aparelho ou aos objectos situados abaixo dele, devidos à queda do objecto se houver vibrações.

Não suba sobre o aparelho.

⚠ Lesões pessoais por causa da queda do aparelho.

△ Danos ao aparelho ou aos objectos situados abaixo dele, por causa de queda do aparelho se soltar-se da fixação.

Não suba em cadeiras, bancos, escadas nem suportes instalados, para limpar o aparelho.

⚠ Lesões pessoais por causa de queda de cima ou caso as escadas duplas se abram.

Não realize operações de limpeza do aparelho sem antes tê-lo desligado, tirado a ficha da tomada ou desligado o respectivo interruptor.

⚠ Fulguração por causa da presença de componentes sob tensão.

Instale o aparelho numa parede sólida, não sujeita a vibrações.

⚠ Ruído durante o funcionamento.

GR

ΓΕΝΙΚΟΙ ΚΑΝΟΝΕΣ ΑΣΦΑΛΕΊΑΣ

Υπόμνημα Συμβόλων:

⚠ Η μη τήρηση της προειδοποίησης συνεπάγεται κίνδυνο τραυματισμού, σε ορισμένες περιστάσεις ακόμη και θανατηφόρου, για τα άτομα.

△ Η μη τήρηση της προειδοποίησης συνεπάγεται κίνδυνο βλαβών, σε ορισμένες περιστάσεις ακόμη και σοβαρών, για αντικείμενα, φυτά ή ζώα.

❗ Υποχρέωση τήρησης των γενικών κανόνων ασφαλείας και προδιαγραφών προϊόντος.

Μη διενεργείτε εργασίες που προϋποθέτουν το άνοιγμα της συσκευής.

⚠ Ηλεκτροπληξία λόγω παρουσίας μερών υπό τάση. Προσωπικοί τραυματισμοί λόγω παρουσίας υπέρθερμων μερών ή λόγω τραυματισμών από την παρουσία άκρων και προεξοχών αιχμηρών.

Μην προβαίνετε σε ενέργειες που προϋποθέτουν την αφαίρεση της συσκευής από την έδρα της.

⚠ Ηλεκτροπληξία λόγω παρουσίας μερών υπό τάση.

△ Πλημμύρισμα από απώλεια νερού από τις αποσυνδεδεμένες σωληνώσεις.

Μην εκκινείτε ή σβήνετε τη συσκευή βάζοντας ή βγάζοντας το βύσμα του ηλεκτρικού καλωδίου.

⚠ Ηλεκτροπληξία από φθαρμένο καλώδιο ή βύσμα ή πρίζα.

Μην επεμβαίνετε στο ηλεκτρικό καλώδιο.

⚠ Ηλεκτροπληξία λόγω παρουσίας ακάλυπτων καλωδίων υπό τάση.

Μην αφήνετε αντικείμενα επί της συσκευής.

⚠ Προσωπικοί τραυματισμοί λόγω πτώσης του αντικειμένου μετά από κραδασμούς.

△ Ζημιά στη συσκευή ή στα υποκείμενα αντικείμενα λόγω πτώσης του αντικειμένου μετά από κραδασμούς.

Μην ανεβαίνετε στη συσκευή.

⚠ Προσωπικοί τραυματισμοί λόγω πτώσης της συσκευής.

△ Ζημιά στη συσκευή ή στα υποκείμενα αντικείμενα λόγω πτώσης της συσκευής μετά από την απόσπαση της στερέωσης.

Μην ανεβαίνετε σε καθίσματα, σκαμπό, σκάλες ή ασταθή στηρίγματα για να κάνετε τον καθαρισμό της συσκευής.

⚠ Προσωπικοί τραυματισμοί λόγω πτώσης από ψηλά ή λόγω κοπής (διπλές σκάλες).

Μη διενεργείτε εργασίες καθαρισμού της συσκευής χωρίς προηγουμένως να έχετε σβήσει τη συσκευή, να έχετε βγάλει το βύσμα ή να κλείσετε τον αντίστοιχο διακόπτη.

⚠ Ηλεκτροπληξία λόγω παρουσίας μερών υπό τάση.

Εγκαταστήστε τη συσκευή σε σταθερό τοίχο, που δεν υπόκειται σε κραδασμούς.

⚠ Θορυβότητα κατά τη λειτουργία.

Instale el aparato en una pared sólida, no sometida a vibraciones.

⚠ Ruido durante el funcionamiento.

Al perforar la pared, no dañe los cables eléctricos o tubos ya instalados.

⚠ Fulguración por contacto con conductores bajo tensión. Explosiones, incendios o intoxicaciones por pérdidas de gas de las tuberías dañadas.

⚠ Daño a instalaciones ya existentes. Inundación por pérdidas de agua en los tubos dañados.

Proteger los tubos y los cables de conexión para evitar que sean dañados.

⚠ Electrocución por contacto con conductores bajo tensión

⚠ Inundaciones por pérdidas de agua en los tubos dañados.

Verifique que el ambiente en el que está instalado y las instalaciones a las cuales debe conectarse el aparato sean conformes con las normas vigentes.

⚠ Electrocución por contacto con conductores bajo tensión incorrectamente instalados

⚠ Daño del aparato debido a condiciones de funcionamiento impropias.

Utilizar herramientas manuales adecuadas (especialmente verifique que la herramienta no esté deteriorada y que el mango esté íntegro y correctamente fijado), usarlas correctamente, evitar posibles caídas desde lo alto y reposicionarlas en su lugar después del uso.

⚠ Lesiones personales debidas a proyecciones de astillas o fragmentos, inhalación de polvo, golpes, cortes, pinchazos o abrasiones.

⚠ Daño del aparato o de objetos cercanos debido a proyecciones de astillas, golpes o cortes

Utilice equipos eléctricos adecuados (especialmente verifique que el cable y el enchufe estén íntegros y que las partes dotadas de movimiento rotativo o alternativo estén correctamente fijadas), úselos correctamente, no obstaculice el paso con el cable de alimentación, evite posibles caídas desde lo alto y después del uso, desconéctelos y vuelva a colocarlos en su lugar.

⚠ Lesiones personales debidas a electrocución, proyección de astillas o fragmentos, inhalación de polvos, golpes, cortes, pinchazos, abrasiones, ruidos o vibraciones.

⚠ Daño del aparato o de objetos cercanos debido a proyecciones de astillas, golpes o cortes

Verifique que las escaleras portátiles estén apoyadas de forma estable, que sean suficientemente resistentes, que los escalones estén en buen estado y que no sean resbaladizos, que no se desplacen cuando hay alguien arriba y que alguien vigile.

⚠ Lesiones personales por la caída desde lo alto o por cortes (escaleras dobles).

Não danifique, ao perfurar a parede, cabos eléctricos ou tubagens pré-existentes.

⚠ Fulguração por causa de contacto com condutores sob tensão. Explosões, incêndios ou intoxicações devido a perda de gás através de tubagens danificadas.

⚠ Danos ao equipamento preexistente. Alagamentos por causa de vazamento de água das tubagens danificadas.

Proteja tubos e cabos de ligação de maneira a evitar que se danifiquem.

⚠ Fulguração por causa de contacto com condutores sob tensão.

⚠ Alagamentos por causa de vazamento de água das tubagens danificadas.

Certifique-se que a sala de instalação e os sistemas onde se deve ligar a aparelhagem sejam em conformidade com os regulamentos em vigor.

⚠ Fulguração por causa de contacto com condutores sob tensão incorrectamente instalados.

⚠ Danos ao aparelho por causa de condições impróprias de funcionamento.

Empregue equipamento e ferramentas manuais adequadas para a utilização (certifique-se principalmente se as ferramentas não estão estragadas e que os cabos estão em bom estado e correctamente presos), utilize-as correctamente, precavendo-se contra eventuais quedas do alto, guarde-as depois do uso.

⚠ Lesões pessoais por causa de arremesso de lascas ou fragmentos, inalação de poeira, batidas, cortes, pontadas, abrasões.

⚠ Danos ao aparelho ou aos objectos perto, por causa de arremesso de lascas, batidas, incisões.

Utilizar equipamentos eléctricos adequados (certifique-se especificamente que o cabo e a ficha de alimentação estejam em bom estado e que as peças de movimento rotativo ou alternado estejam correctamente presas), utilize-os correctamente, não obstacule passagens com o cabo de alimentação, previna-os contra eventuais quedas do alto, desligue-os e guarde-os depois do uso.

⚠ Lesões pessoais por causa de fulguração, arremesso de lascas ou fragmentos, inalação de poeira, batidas, cortes, pontadas, abrasões, ruído, vibrações.

⚠ Danos ao aparelho ou aos objectos perto, por causa de arremesso de lascas, batidas, incisões.

Certifique-se que as escadas portáteis estejam apoiadas firmemente, que sejam apropriadamente resistentes, que os degraus estejam em bom estado e não escorregadios, que não sejam deslocadas com alguém em cima, que alguém vigie.

⚠ Lesões pessoais por causa de queda de cima ou se as escadas duplas abrirem-se.

Certifique-se de que todos os materiais, componentes, ferramentas, etc. utilizados durante a instalação não sofrem quedas de locais altos.

⚠ Existe perigo de lesão ou morte provocada por desmoronamento e/ou queda de peças.

Όταν τρυπάτε τον τοίχο, μην καταστρέψετε ηλεκτρικά καλώδια ή προϋπάρχουσες σωληνώσεις.

⚠ Ηλεκτροπληξία από επαφή με αγωγούς υπό τάση. Εκρήξεις, πυρκαγιές ή δηλητηριάσεις από απώλεια αερίου από τις χαλασμένες σωληνώσεις.

⚠ Βλάβη προϋπαρχόντων εγκαταστάσεων. Πλημμύρισμα από απώλεια νερού από τις χαλασμένες σωληνώσεις.

Προστατεύστε σωληνώσεις και καλώδια σύνδεσης έτσι ώστε να αποφεύγεται η φθορά τους.

⚠ Ηλεκτροπληξία από επαφή με αγωγούς υπό τάση

⚠ Πλημμύρισμα από απώλεια νερού από τις χαλασμένες σωληνώσεις

Βεβαιωθείτε ότι το περιβάλλον εγκατάστασης και οι εγκαταστάσεις στις οποίες πρέπει να συνδεθεί η συσκευή είναι σύμφωνα με τους ισχύοντες κανονισμούς.

⚠ Ηλεκτροπληξία από επαφή με αγωγούς υπό τάση

⚠ Βλάβη της συσκευής λόγω ανορθόδοξων συνθηκών λειτουργίας.

Να χρησιμοποιείτε εργαλεία και εξοπλισμό κατάλληλα για τη χρήση (ειδικότερα βεβαιωθείτε ότι το εργαλείο δεν είναι χαλασμένο και ότι η λαβή είναι ακέραια και σωστά στερεωμένη), να τα χρησιμοποιείτε σωστά, να αποκλείετε ενδεχόμενη πτώση από ψηλά, να τα επανατοποθετείτε μετά τη χρήση.

⚠ Προσωπικοί τραυματισμοί λόγω εκσφενδόνισης θραυσμάτων ή κομματιών, εισπνοής σκόνης, χτυπημάτων, κοπών, τρυπημάτων, ξυσιμάτων.

⚠ Βλάβη της συσκευής προκαλούμενη ή γειτονικών αντικειμένων λόγω εκτόξευσης θραυσμάτων, χτυπημάτων, εγχαράξεων.

Να χρησιμοποιείτε ηλεκτρικό εξοπλισμό κατάλληλο για τη χρήση (ειδικότερα βεβαιωθείτε ότι το καλώδιο και το βύσμα είναι ακέραια και τα μέρη που διαθέτουν περιστροφική ή εναλλασσόμενη κίνηση είναι σωστά στερεωμένα), να τα χρησιμοποιείτε σωστά, να μην μπερδεύετε τα περάσματα με το καλώδιο τροφοδοσίας, να τα διασφαλίζετε από ενδεχόμενη πτώση από ψηλά, να τα αποσυνδέετε και να τα επανατοποθετείτε μετά τη χρήση.

⚠ Προσωπικοί τραυματισμοί λόγω ηλεκτροπληξίας, εκσφενδόνισης θραυσμάτων ή κομματιών, εισπνοής σκόνης, χτυπημάτων, κοπών, τρυπημάτων, ξυσιμάτων, θορύβου, κραδασμών.

⚠ Βλάβη της συσκευής ή γειτονικών αντικειμένων λόγω εκτόξευσης θραυσμάτων, χτυπημάτων, εγχαράξεων.

βεβαιωθείτε ότι οι φορητές σκάλες είναι σταθερά ακουμπισμένες, ότι είναι δεόντως ανθεκτικές, ότι τα σκαλοπάτια είναι ακέραια και όχι ολισθηρά, ότι δεν μετατοπίζονται με κάποιον επάνω τους, ότι κάποιος εποπτεύει.

⚠ Προσωπικοί τραυματισμοί λόγω πτώσης από ψηλά ή λόγω κοπής (διπλές σκάλες).

Βεβαιωθείτε ότι όλα τα υλικά, εξαρτήματα, εξοπλισμός, κλπ. χρησιμοποιούμενα κατά την εγκατάσταση δεν μπορεί να πέσουν από ψηλά.

Controle que no exista el peligro de que todos los materiales, componentes, equipos, etc., utilizados durante la instalación, caigan desde una cierta altura.

⚠ Lesiones personales o muerte debido a derrumbes y/o caída de piezas.

Verifique que las escaleras de tijera estén apoyadas de forma estable, que sean suficientemente resistentes, que los escalones estén en buen estado y que no sean resbaladizos, que posean apoyos a lo largo de la rampa y barandas en el descanso.

⚠ Lesiones personales debidas a una caída desde lo alto.

Durante los trabajos realizados a una cierta altura (en general con un desnivel superior a los dos metros), verifique que se utilicen barandas perimétricas en la zona de trabajo o eslingas individuales para prevenir la caída, que el espacio recorrido durante la eventual caída esté libre de obstáculos peligrosos, que el impacto que se produzca sea atenuado por superficies de amortiguación semirígidas o deformables.

⚠ Lesiones personales debidas a una caída desde lo alto.

Verifique que en el lugar de trabajo existan adecuadas condiciones higiénico-sanitarias con respecto a la iluminación, la aireación, la solidez de las estructuras y las vías de salida.

⚠ Lesiones personales como golpes, tropiezos o heridas.

Durante los trabajos, utilice la ropa y los equipos de protección individuales.

⚠ Lesiones personales debidas a electrocución, proyección de astillas o fragmentos, inhalación de polvos, golpes, cortes, pinchazos, abrasiones, ruidos o vibraciones.

Las operaciones en el interior del aparato se deben realizar con la cautela necesaria para evitar contactos bruscos con partes puntiagudas.

⚠ Lesiones personales como cortes, pinchazos y abrasiones.

No utilice insecticidas, solventes o detergentes agresivos para la limpieza del aparato.

⚠ Daño de las piezas de material plástico o pintadas.

No utilizar el aparato con finalidades diferentes a las de un uso domiciliario normal.

⚠ Daño del aparato por sobrecarga de funcionamiento. Daño de los objetos indebidamente tratados.

No permitir que los niños o personas inexpertas utilicen el aparato.

⚠ Daño del aparato por uso impropio

Realizar las conexiones eléctricas con conductores de sección adecuada.

⚠ Incendio por recalentamiento debido al paso de corriente eléctrica en cables subdimensionados.

Certifique-se de que as escadas fixas estejam apoiadas firmemente, que sejam apropriadamente resistentes, que os degraus estejam em bom estado e não escorregadios, que tenham corrimão ao longo da rampa e parapeitos no patamar.

⚠ Lesões pessoais por causa de queda de cima.

Certifique-se, durante os trabalhos realizados nas alturas (geralmente em altura superior a dois metros), que sejam adoptados parapeitos no perímetro da área de trabalho ou com gaiolas individuais adequadas a prevenir quedas, que o espaço percorrido durante uma eventual queda esteja desimpedido de obstáculos perigosos, que um eventual impacto seja atenuado por superfícies de paragem semi-rígidas ou deformáveis.

⚠ Lesões pessoais por causa de queda de cima.

Certifique-se que no lugar de trabalho haja adequadas condições higiénico-sanitárias em referência a iluminação, ventilação, solidez das estruturas, vias de fuga.

⚠ Lesões pessoais por causa de batidas, tropeços ou feridas.

Durante os trabalhos, utilize vestuário e equipamentos de protecção individuais.

⚠ Lesões pessoais por causa de fulguração, arremesso de lascas ou fragmentos, inalação de poeira, batidas, cortes, pontadas, abrasões, ruído, vibrações.

As operações no interior do aparelho devem ser realizadas com a cautela necessária para evitar contactos bruscos com peças pontiagudas.

⚠ Lesões pessoais por causa de cortes, pontadas, abrasões.

Não utilize insecticidas, solventes nem detergentes agressivos para a limpeza do aparelho.

⚠ Danos às peças em material plástico ou envernizadas.

Não utilize o aparelho para finalidades diferentes da normal utilização doméstica.

⚠ Danos ao aparelho por causa de sobrecarga no funcionamento. Danos aos objectos indevidamente tratados.

Não permita que crianças ou pessoas não capazes utilizem o aparelho.

⚠ Danos ao aparelho por causa de utilização imprópria.

Realize as ligações eléctricas com condutores de diâmetro adequado.

⚠ Incêndio por causa de superaquecimento em consequência de passagem de corrente eléctrica em cabos de medidas pequenas demais.

Proteja com material adequado o aparelho e as áreas perto do lugar de trabalho.

⚠ Danos ao aparelho ou aos objectos perto, por causa de arremesso de lascas, batidas, incisões.

Movimente o aparelho com as devidas protecções e com a devida cautela.

⚠ Danos ao aparelho ou aos objectos próximos por causa de pancadas, batidas, incisões, esmagamento.

⚠ Προσωπικοί τραυματισμοί ή θάνατος εξ αιτίας κατάρρευσης ή/και πτώσης κομματιών.

Βεβαιωθείτε ότι οι σκάλες τύπου γέφυρας είναι σταθερά ακουμπισμένες, ότι είναι δεόντως ανθεκτικές, ότι τα σκαλοπάτια είναι ακέραια και όχι ολισθηρά, ότι έχουν χειρολαβές κουπαστής κατά μήκος της ράμπας και στηθαία στο πλατύσκαλο.

⚠ Προσωπικοί τραυματισμοί λόγω πτώσης από ψηλά.

Βεβαιωθείτε, κατά τις εργασίες που εκτελούνται σε ύψος (γενικά με ανισοπεδότητα μεγαλύτερη των δύο μέτρων), ότι υπάρχουν περιμετρικά στηθαία στη ζώνη εργασίας ή ατομικά δεσίματα με ζώνες για την αποφυγή της πτώσης, ότι ο χώρος που διανύεται κατά την ενδεχόμενη πτώση δεν έχει εμπόδια επικίνδυνα, ότι η ενδεχόμενη σύγκρουση εξουδετερώνεται από επιφάνειες ακινητοποίησης ημίσκληρες ή παραμορφώσιμες.

⚠ Προσωπικοί τραυματισμοί λόγω πτώσης από ψηλά.

Βεβαιωθείτε ότι ο χώρος εργασίας έχει κατάλληλες συνθήκες υγιεινής σχετικά με τον φωτισμό, τον αερισμό, τη σταθερότητα των δομών, τις οδούς διαφυγής.

⚠ Προσωπικές βλάβες από χτυπήματα, εμπόδια, τραυματισμούς.

Κατά τις εργασίες να φοράτε την ένδυση και τον ατομικό προστατευτικό εξοπλισμό.

⚠ Προσωπικοί τραυματισμοί λόγω ηλεκτροπληξίας, εκσφενδόνισης θραυσμάτων ή κομματιών, εισπνοής σκόνης, χτυπημάτων, κοπών, τρυπημάτων, ξυσιμάτων, θορύβου, κραδασμών.

Οι εργασίες εντός της συσκευής θα πρέπει να εκτελούνται με την αναγκαία προφύλαξη για την αποφυγή απότομων επαφών με αιχμηρά μέρη.

⚠ Προσωπικές βλάβες από κοπή, από τσιμπήματα, από απόξεση.

Μη χρησιμοποιείτε εντομοκτόνα, διαλύτες ή βίαια απορρυπαντικά για τον καθαρισμό της συσκευής.

⚠ Ζημιά στα πλαστικά ή βαμμένα μέρη.

Μη χρησιμοποιείτε τη συσκευή για σκοπούς διαφορετικούς από μια κανονική οικιακή χρήση.

⚠ Βλάβη της συσκευής προξενηθείσα από εξοντωτική λειτουργία. Βλάβη αντικειμένων που χρησιμοποιήθηκαν όχι δεόντως.

Μην επιτρέπετε τη χρήση της συσκευής σε παιδιά ή άτομα χωρίς εμπειρία.

⚠ Βλάβη της συσκευής προξενηθείσα από ανορθόδοξη λειτουργία.

Διενεργήστε τις ηλεκτρικές συνδέσεις με αγωγούς κατάλληλης διατομής.

⚠ Πυρκαγιά από υπερθέρμανση οφειλόμενη στη διέλευση ηλεκτρικού ρεύματος σε καλώδια μικρότερης διατομής.

Προστατεύετε τη συσκευή και τις γύρω περιοχές του χώρου εργασίας, με κατάλληλο υλικό

⚠ Βλάβη της συσκευής ή γειτονικών αντικειμένων λόγω εκτόξευσης θραυσμάτων, χτυπημάτων, εγχαράξεων.

Proteger con material adecuado el aparato y las zonas próximas al lugar de trabajo.

⚠ Daño del aparato o de objetos cercanos debido a proyecciones de astillas, golpes o cortes

Desplazar el aparato con las protecciones correspondientes y con la debida cautela.

⚠ Daño del aparato o de objetos cercanos debido a choques, golpes, incisiones o aplastamiento.

Organice el desplazamiento del material y de los equipos de modo tal que resulte fácil y seguro evitando realizar pilas que puedan ceder o derrumbarse.

⚠ Daño del aparato o de objetos cercanos debido a choques, golpes, incisiones o aplastamiento.

Restablecer todas las funciones de seguridad y control relacionadas con una intervención sobre el aparato y comprobar su funcionalidad antes de volver a ponerlo en servicio.

⚠ Daño o bloqueo del aparato debido a un funcionamiento fuera de control.

Antes de trabajar en tejados, estructuras, superficies, etc. controle que sean estables y adecuados para las operaciones que se van a realizar.

⚠ Lesiones personales o muerte debido a derrumbes y/o caída desde una cierta altura.

NORMAS DE SEGURIDAD ESPECÍFICAS DEL PRODUCTO

Antes de manipular componentes que pudiesen contener agua caliente, vaciarlos activando los purgadores.

⚠ Lesiones personales debido a quemaduras

Realice la desincrustación de los depósitos calcáreos en los componentes respetando lo especificado en la placa de seguridad del producto usado, aireando el ambiente, utilizando prendas de protección, evitando mezclar productos diferentes, protegiendo el aparato y los objetos cercanos.

⚠ Lesiones personales debido al contacto de la piel o los ojos con sustancias ácidas e inhalación o ingestión de agentes químicos nocivos

⚠ Daño del aparato o de objetos cercanos debido a corrosión con sustancias ácidas.

Evite trabajar sobre el producto en condiciones de gran insolación.

⚠ Lesiones personales debido a quemaduras.

Organize o deslocamento do material e do equipamento de maneira a facilitar e tornar segura a movimentação, evite pilhas que possam estar sujeitas a ceder ou desmoronar.

⚠ Danos ao aparelho ou aos objectos próximos por causa de pancadas, batidas, incisões, esmagamento.

Restabeleça todas as funções de segurança e comando relativas às intervenções no aparelho e certifique-se da sua funcionalidade antes da recolocação em serviço.

⚠ Danos ou bloqueio do aparelho por causa de funcionamento fora de controlo.

Antes de qualquer trabalho em telhados, estruturas, superfícies, etc., certifique-se de que estão estáveis e em condições para efectuar as operações necessárias.

⚠ Existe perigo de lesão ou morte provocada por desmoronamento e/ou queda de locais altos.

NORMAS DE SEGURANÇA ESPECÍFICAS DO PRODUTO

Esvazie os componentes que possam conter água quente, activando os dispositivos de sangramento que possam existir, antes da sua manipulação.

⚠ Lesões pessoais provocadas por queimaduras.

Remova as crostas de calcário dos componentes, obedeça ao especificado na ficha de segurança do produto empregado, ventile o ambiente, use roupa de protecção, evite misturar produtos diferentes e proteja o aparelho e os objectos nas proximidades.

⚠ Lesões pessoais por causa de contacto na pele ou nos olhos com substâncias ácidas, inalação ou ingestão de agentes químicos nocivos.

⚠ Danos ao aparelho ou a objectos perto por causa de corrosão de substâncias ácidas.

Evite trabalhar com o produto em condições de elevada insolação.

⚠ Lesões pessoais provocadas por queimaduras.

Μετακινείτε τη συσκευή με τις δέουσες προστασίες και τη δέουσα προφύλαξη.

⚠ Βλάβη της συσκευής ή γειτονικών αντικειμένων λόγω κρούσεων, χτυπημάτων, εγχαράξεων, σύνθλιψης.

Οργανώστε την μετατόπιση του υλικού και του εξοπλισμού με τρόπο που να καθίσταται εύκολη και ασφαλής η μετακίνηση, αποφεύγοντας σωρούς που μπορεί να υποστούν υποχωρήσεις ή κατάρρευση.

⚠ Βλάβη της συσκευής ή γειτονικών αντικειμένων λόγω κρούσεων, χτυπημάτων, εγχαράξεων, σύνθλιψης.

Αποκαταστήστε όλες τις λειτουργίες ασφαλείας και ελέγχου σχετικές με μια επέμβαση επί της συσκευής και βεβαιωθείτε για την λειτουργικότητά της πριν την εκ νέου θέση σε λειτουργία.

⚠ Ζημιά ή μπλοκάρισμα της συσκευής λόγω λειτουργίας εκτός ελέγχου.

Πριν ενεργήσετε σε οροφές, δομές, επιφάνειες, κλπ βεβαιωθείτε ότι είναι σταθερά και κατάλληλα για τις διεργασίες που θα συντελεστούν.

⚠ Προσωπικοί τραυματισμοί ή θάνατος εξ αιτίας κατάρρευσης ή/και πτώσης από ψηλά.

ΕΙΔΙΚΟΙ ΚΑΝΌΝΕΣ ΑΣΦΑΛΈΙΑΣ ΤΟΥ ΠΡΟΪΌΝΤΟΣ

Αδειάστε τα μέρη που μπορεί να περιέχουν ζεστό νερό, ενεργοποιώντας ενδεχόμενες απαερώσεις, πριν το χειρισμό τους.

⚠ Προσωπικοί τραυματισμοί λόγω εγκαυμάτων και καψιμάτων

Διενεργήστε την απομάκρυνση των αλάτων που σχηματίζονται σύμφωνα με ό,τι αναφέρεται στην «κάρτα ασφαλείας» του χρησιμοποιούμενου προϊόντος, αερίζοντας το περιβάλλον, φορώντας προστατευτική ένδυση, αποφεύγοντας αναμίξεις διαφορετικών προϊόντων, προστατεύοντας τη συσκευή και τα πέριξ αντικείμενα.

⚠ Προσωπικοί τραυματισμοί από επαφή δέρματος ή οφθαλμών με όξινες ουσίες, εισπνοή ή κατάποση βλαπτικών χημικών ουσιών.

⚠ Βλάβη της συσκευής ή γειτονικών αντικειμένων λόγω διάβρωσης από όξινες χημικές ουσίες

Αποφεύγετε να ενεργείτε στο προϊόν σε συνθήκες υψηλής ηλιοφάνειας.

⚠ Προσωπικοί τραυματισμοί λόγω εγκαυμάτων και καψιμάτων.

ES PT GR

DATOS TÉCNICOS DADOS TÉCNICOS ΤΕΧΝΙΚΑ ΣΤΟΙΧΕΙΑ

			CD1			CD2	
			150	200	300	200	300
Máxima temperatura de servicio Temperatura máxima de funcionamento Μέγιστη θερμοκρασία υπηρεσίας	Intercambiador solar / Permutador solar / Ηλιακός εναλλάκτης	ºC	90			90	
	Intercambiador superior / Permutador superior Επάνω εναλλάκτης	ºC	X			90	
	Caldera / Esquentador / Λέβητας	ºC	85			85	
Máxima presión de servicio Pressão máxima de funcionamento Μέγιστη πίεση υπηρεσίας	Intercambiador solar / Permutador solar / Ηλιακός εναλλάκτης	Bar	10			10	
	Intercambiador superior / Permutador superior / Επάνω εναλλάκτης	Bar	X			10	
	Caldera / Esquentador / Λέβητας	Bar	7			7	
Capacidad de agua caliente sanitaria Vazão água quente sanitária Χωρητικότητα ζεστού νερού υγιεινής χρήσης	Intercambiador solar / Permutador solar / Ηλιακός εναλλάκτης	l	4,2			4,2	
	Intercambiador superior / Permutador superior / Επάνω εναλλάκτης	l	X			6,5	
	Caldera / Esquentador / Λέβητας	l	143	192	294	192	294
	Producción de agua caliente [1] Produção de água quente [1] Παραγωγή ζεστού νερού [1]	l	116	179	256	179	256
Intercambiadores Permutadores Εναλλάκτες	Superficie intercambiador solar Superfície permutador superior Επιφάνεια ηλιακού εναλλάκτη	m^2	0,85			0,85	
	Superficie intercambiador superior Perda de pressão do permutador solar Επιφάνεια επάνω εναλλάκτη	m^2	X			0,80	
	Pérdida de presión / intercambiador solar Απώλεια πίεσης ηλιακού εναλλάκτη	mbar	13			13	
	Pérdida de presión intercambiador superior Perda de pressão do permutador superior Απώλεια πίεσης επάνω εναλλάκτη	mbar	X			12	
Vaso expansión solar Vaso de expansão solar Δοχείο διαστολής ηλιακού	Volumen / Volume / Όγκος	l	16				
	Precarga / Pré-carga / Προφόρτωση	bar	2.5				
Funcionamiento solar Funcionamento solar Λειτουργία ηλιακού	Volumen solar / Volume solar / Όγκος ηλιακού	l	143	192	294	97	206
	Potencia intercambiada del panel solar [2] Potência permutada pelo painel solar [2] Ισχύς ανταλλασσόμενη από το ηλιακό πάνελ [2]	kW	5,8	9,3	6,9	10,8	6,8
Funcionamiento con integración caldera Funcionamento com integração esquentador Λειτουργία με ενσωμάτωση λέβητα	Volumen de integración / Volume de integração / Όγκος ενσωμάτωσης	l	X			100	100
	Potencia intercambiada [2] Potência permutada [2] Ανταλλασσόμενη ισχύς [2]	kW	X			13,3	7,5
Peso / Peso / Βάρος		Kg	82	106	119	110	131
Dispersiones térmicas Dispersões térmicas Θερμική διασπορά		kWh/24h	1,3	1,6	2,2	1,6	2,2

Constante de enfriamiento: xy Wh / Constante de arrefecimento: xy Wh / Σταθερά ψύξης: xy Wh

[1] Temperatura superior / Temperatura superior / Θερμοκρασία ανώτερη = 40 °C (EN 12897)
[2] Temperatura agua fría / Temperatura água fria / Θερμοκρασία κρύου νερού = 15 °C
Temperatura agua caliente / Temperatura água quente / Θερμοκρασία ζεστού νερού = 60 °C (EN 12897)

Circulador **Circulador** **Κυκλοφορητής**

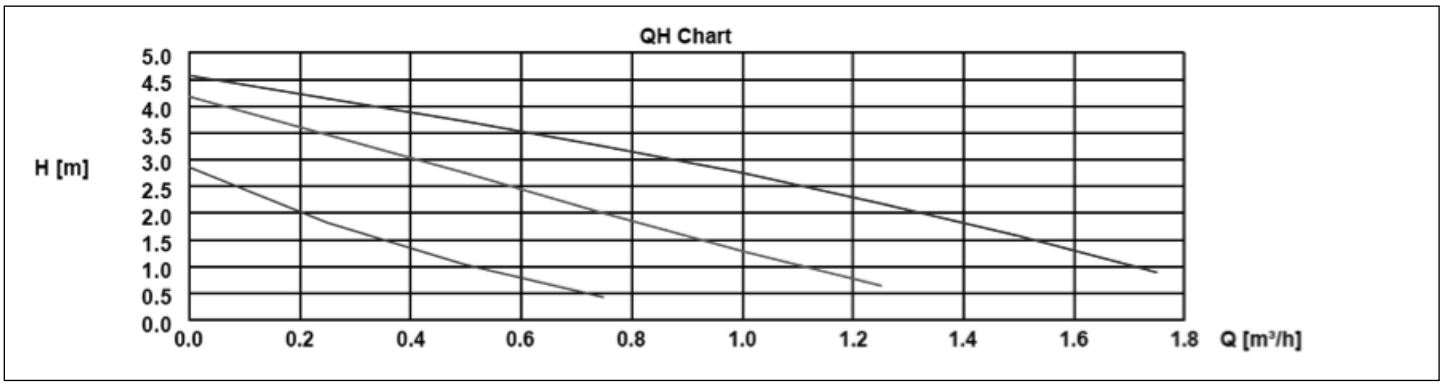

COMPONENTES

Componentes principales
Para realizar una instalación sanitaria que emplee de la mejor forma la energía solar, la elección de los colectores y de la caldera es fundamental pero igualmente lo es la elección del preparador de acumulación que debe convertir el potencial de rendimiento de los paneles y/o de la caldera utilizada.
La serie de hervidores de acumulación para agua caliente sanitaria solar de altas prestaciones CD se ha concebido especialmente para su conexión con campos de colectores solares con una superficie de hasta 5 m^2 y calderas de hasta 24Kw.
El uso de los componentes elegidos presentes, ya preparados y predimensionados para todo el sistema asegura el máximo confort sanitario y la máxima eficiencia energética.

Revestimiento externo
Chapa pintada, ABS.

Grupo hidráulico
El grupo hidráulico suministrado en dotación y montado en el hervidor comprende: manómetro, bomba circuito solar, vaso de expansión (16 l), desgasador, válvula de seguridad, mezclador termostático motorizado y grupo de seguridad.

Particularidad:
- Serpentines de elevado rendimiento: potencia de calentamiento elevada.
- Presión máxima de funcionamiento: ver placa con características.
- Indicador de temperatura.
- Pies regulables para el mejor posicionamiento.
- Protección contra la corrosión por medio de un ánodo de magnesio y sistema Protech.

Protech
El sistema PROfessional TECH, solución exclusiva, es un sistema de protección electrónica anticorrosión anódica de corriente modulada.
Garantiza a la caldera del calentador de agua una longevidad máxima, incluso en caso de empleo de agua más o menos agresiva. El circuito electrónico permite crear una diferencia de potencial entre la caldera y el electrodo de titanio para garantizar una protección óptima de la caldera y para impedir su corrosión.

Controles
Para la descripción de los controles tomar como referencia el manual en dotación y el manual caldera).

COMPONENTES

Componentes principais
Para realizar uma instalação sanitária que aproveite da melhor maneira possível a energia solar, a escolha dos colectores e do esquentador é fundamental, mas ainda mais fundamental é a escolha do preparador por acumulação que deve converter o potencial de rendimento dos painéis e/ou do esquentador utilizado.
A série de caldeiras de acumulação para água quente sanitária solar com alto desempenho CD, foi especificadamente concebida para ser ligada a campos de colectores solares com uma superfície de até 5 m^2 e a esquentadores de até 24Kw.
A utilização dos componentes escolhidos presentes, já configurados e pré-dimensionados para todo o sistema, garante o máximo conforto sanitário e a máxima eficiência energética.

Revestimento externo
Chapa pintada, ABS

Grupo hidráulico
O grupo hidráulico fornecido com o equipamento já está montado na caldeira e inclui: um manômetro, uma bomba de circuito solar, vaso de expansão (16 litros), desgaseificador, válvula de segurança, misturador termostático motorizado e um grupo de segurança.

Particularidades:
- Serpentinas de elevado rendimento: potência de aquecimento elevada.
- Pressão máxima de funcionamento: veja a placa das características.
- Indicador de temperatura.
- Pés reguláveis para um posicionamento mais fácil.
- Protecção contra a corrosão através de um ânodo de magnésio e do sistema Protech.

Protech
O sistema PROfessional TECH, solução exclusiva, é um sistema de protecção electrónica anti-corrosão anódica de corrente modulada.
Garante ao esquentador uma longa vida útil, mesmo se for utilizar água mais ou menos agressiva. O circuito electrónico permite criar uma diferença de potencial entre o esquentador e o eléctrodo de titânio de forma a garantir uma protecção ideal do esquentador e impedir o fenómeno da corrosão.

Controlos
Para a descrição dos controles, refira-se ao manual fornecido e ao manual do esquentador.

ΕΞΑΡΤΗΜΑΤΑ

Κύρια εξαρτήματα
Για την πραγματοποίηση ενός συστήματος υγιεινής χρήσης που να χρησιμοποιεί βέλτιστα την ηλιακή ενέργεια, η επιλογή των συλλεκτών και του λέβητα είναι βασική όπως επίσης και η επιλογή του συντονιστή συσσώρευσης που πρέπει να μετατρέπει το δυναμικό απόδοσης των πάνελ ή/και του χρησιμοποιούμενου λέβητα.
Η σειρά μπόιλερ συσσώρευσης για ζεστό νερό ηλιακής υγιεινής χρήσης υψηλών επιδόσεων CD διαμορφώθηκε ειδικά για να συνδέονται αυτοί σε πεδία ηλιακών συλλεκτών με επιφάνεια μέχρι 5 m^2 και σε λέβητες μέχρι 24Kw.
Η χρησιμοποίηση των υπαρχόντων επιλεγμένων μερών, ήδη διαμορφωμένων και διαστασιολογημένων, του όλου συστήματος εξασφαλίζει τη μέγιστη άνεση υγιεινής και τη μέγιστη ενεργειακή απόδοση.

Εξωτερική επένδυση
Βαμμένη λαμαρίνα, ABS.

Υδραυλική μονάδα
Η παρεχόμενη υδραυλική μονάδα και ήδη μονταρισμένη στο μπόιλερ περιλαμβάνει: μανόμετρο, αντλία ηλιακού κυκλώματος, δοχείο διαστολής (16 lt), απαερωτή, βαλβίδα ασφαλείας, μηχανοκίνητο θερμοστατικό μίκτη και μονάδα ασφάλειας

Ιδιαιτερότητες:
- Σερπαντίνες υψηλής απόδοσης: υψηλή ισχύς θέρμανσης.
- Μέγιστη πίεση λειτουργίας: βλέπε πινακίδα χαρακτηριστικών.
- Δείκτης θερμοκρασίας.
- Πόδια ρυθμιζόμενα για καλύτερη τοποθέτηση.
- Προστασία κατά της διάβρωσης μέσω ανόδου μαγνησίου και συστήματος Protech

Protech
Το σύστημα PROfessional TECH, αποκλειστική λύση, είναι ένα σύστημα ηλεκτρονικής προστασίας αντι-διάβρωσης ανοδικής και διαμορφωμένου ρεύματος.
Εγγυάται στο λέβητα του θερμοσίφωνα μέγιστη μακροζωία, ακόμη και σε περίπτωση χρησιμοποίησης νερού περισσότερο ή λιγότερο χημικά βίαιου. Το ηλεκτρονικό κύκλωμα δημιουργεί μια διαφορά δυναμικού μεταξύ του λέβητα και του ηλεκτροδίου Τιτανίου, έτσι ώστε να εξασφαλίζεται η βέλτιστη προστασία του λέβητα και να παρεμποδίζεται η διάβρωση.

Έλεγχοι
Για την περιγραφή των ελέγχων ανατρέξτε στο παρεχόμενο εγχειρίδιο και στο εγχειρίδιο του λέβητα).

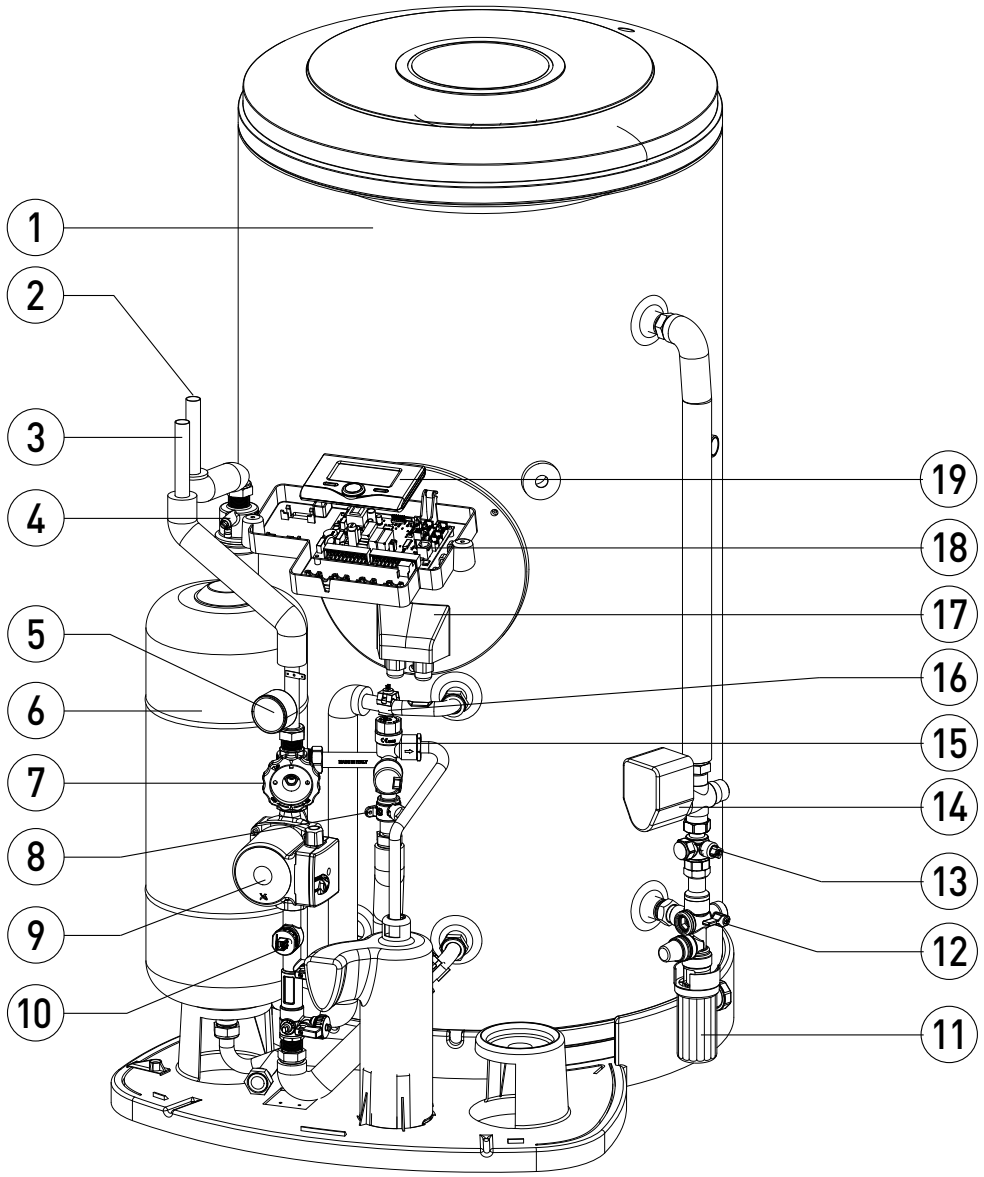

LEYENDA:

1. Hervidor
2. Retorno circuito solar
3. Entrada
4. Desaireador
5. Manómetro
6. Vaso de expansión 16l
7. Válvula de cierre
8. Válvula interceptación vaso
9. Bomba
10. Medidor de flujo
11. Sifón
12. Grupo de seguridad
13. Válvula de cierre
14. Mezclador termostático
15. Válvula de seguridad
16. Termostato seguridad
17. Cobertura brida*
18. Centralita de control
19. Interfaz usuario

[*] sólo para el modelo electrosolar

LEGENDA:

1. Caldeira
2. Retorno circuito solar
3. Vazão
4. Desaerador
5. Manómetro
6. Vaso de expansão 16 l
7. Válvula de fechamento
8. Válvula de intercepção vaso
9. Bomba
10. Fluxímetro
11. Sifão
12. Grupo de segurança
13. Válvula de fechamento
14. Misturador termostático
15. Válvula de segurança
16. Termostato de segurança
17. Cobertura flange *
18. Central de controlo
19. Interface usuário

[*] apenas para o modelo electrosolar

ΥΠΟΜΝΗΜΑ:

1. Μπόιλερ
2. Επιστροφή ηλιακού κυκλώματος
3. Παροχή
4. Απαερωτής
5. Μανόμετρο
6. Δοχείο εκτόνωσης 16L
7. Βαλβίδα κλεισίματος
8. Ανασχετική βαλβίδα δοχείου
9. Αντλία
10. Ροόμετρο
11. Σιφώνιο
12. Μονάδα ασφαλείας
13. Βαλβίδα κλεισίματος
14. Θερμοστατικός αναμίκτης
15. Βαλβίδα ασφαλείας
16. Θερμοστάτης ασφαλείας
17. Κάλυμμα φλάντζας*
18. Κέντρο ελέγχου
19. Interface χρήστη

[*] μόνο για μοντέλο ηλεκτρικού ηλιακού θερμοσίφωνα

ES

INSTALACIÓN

Instrucciones de instalación
Cuanto se indica a continuación es determinante para la validez de la garantía.

1. La instalación debe:
- **a.** Ser realizada por un instalador cualificado
- **b.** Donde sea necesario, prever un reductor de presión para el agua en entrada
- **c** Prever una válvula de seguridad calibrada en base a cuanto indicado en la etiqueta datos técnicos aplicada sobre el hervidor

2. La temperatura del contenido del hervidor debe ser siempre inferior a 85°C

3. Para evitar la corrosión, los ánodos deben controlarse cada 12 meses, allí donde el agua es especialmente agresiva la inspección debe realizarse cada 6 meses, si el ánodo se consume debe cambiarse.

PT

INSTALAÇÃO

Instruções de instalação
As instruções a seguir são determinantes para a validade da garantia.

1. A instalação deve:
- **a** Ser efectuada por um instalador qualificado
- **b** Prever, se necessário, um redutor de pressão para a água em entrada
- **c** Prever uma válvula de segurança calibrada conforme quanto indicado na etiqueta dos dados técnicos aplicada sobre a caldeira

2. A temperatura do conteúdo da caldeira deve ser sempre inferior aos 85ºC

3. Para evitar a corrosão, os ânodos devem ser controlados a cada 12 meses mas, em regiões onde a água é particularmente agressiva, deverão ser controlados a cada 6 meses; se o ânodo estiver desgastado, é necessário substituí-lo.

GR

ΕΓΚΑΤΑΣΤΑΣΗ

Οδηγίες εγκατάστασης
Ό,τι ακολουθεί είναι καθοριστικό για την ισχύ της εγγύησης.

1. Η εγκατάσταση θα πρέπει:
- **a** Να εκτελεστεί από ειδικευμένο εγκαταστάτη
- **b** Να προβλέπει, όπου απαιτείται, ένα μειωτήρα πίεσης για το νερό εισόδου
- **c** Να προβλέπει μια βαλβίδα ασφαλείας βαθμονομημένη σύμφωνα με ό,τι αναφέρεται στην ετικέτα τεχνικών στοιχείων επί του μπόιλερ

2. Η θερμοκρασία του περιεχομένου του μπόιλερ θα πρέπει πάντα να είναι χαμηλότερη των 85°C

3. Για την αποφυγή της διάβρωσης, οι άνοδοι θα πρέπει να ελέγχονται κάθε 12 μήνες αλλά, όπου τα νερά είναι ιδιαίτερα χημικά βίαια, οι επιθεωρήσεις θα πρέπει να γίνονται κάθε 6 μήνες. Αν η άνοδος έχει φθαρεί, αντικαθίσταται.

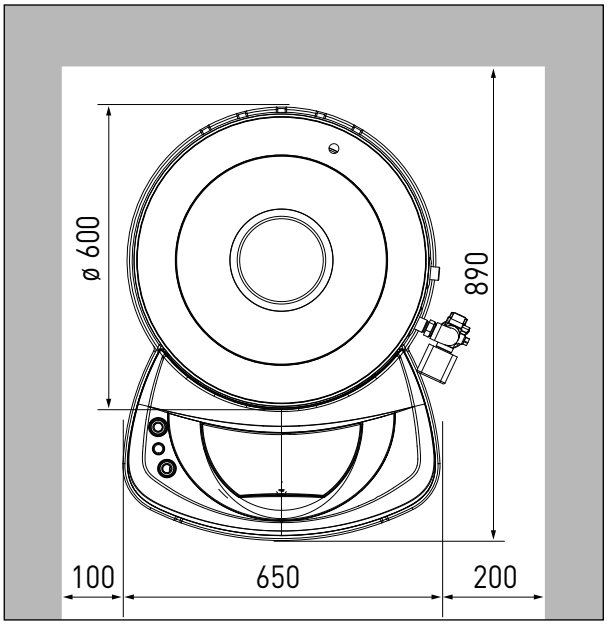

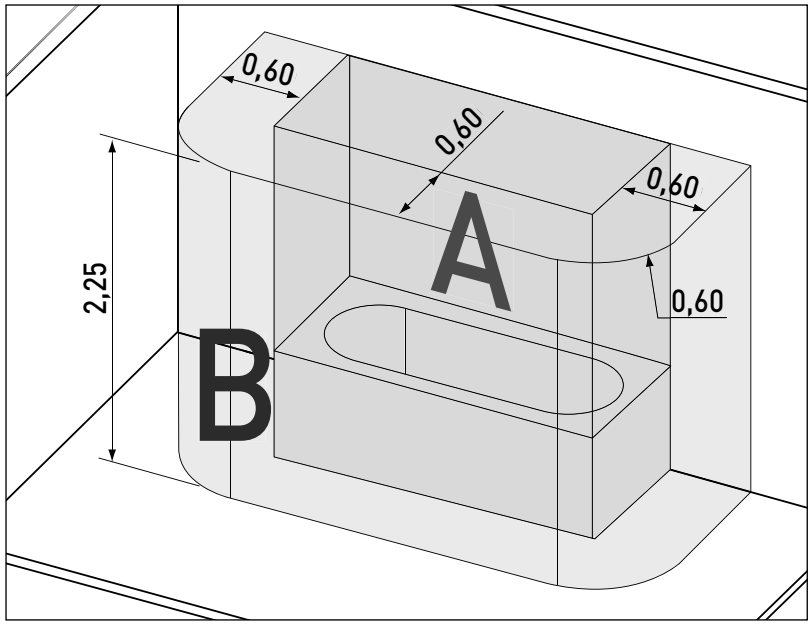

Nivelación
Levantar levemente el hervidor usando una palanca para permitir la regulación de las patas.

Las normas locales prevén las restricciones para la instalación de los baños, en ese caso respetar las distancias mínimas previstas por las normas vigentes.

Definición volumen ocupado (A):
el volumen ocupado es el volumen externo de la bañera o de la ducha y delimitado por la superficie cilíndrica vertical circunscripta por la bañera o el plato ducha y por el plano horizontal situado a 2,25 m del fondo de la bañera o del plato ducha.

Volumen de protección (B):
el volumen de protección es el volumen accesible a una persona que se encuentra dentro de la ducha o de la bañera.

Nivelamento
Levantar um pouco a caldeira com uma alavanca para permitir a regulação dos pés.

As normativas locais podem prever restrições para a instalação em casas de banho, em tais casos, respeitar as distâncias mínimas previstas pelas leis em vigor.

Definição do volume de desenvolvimento (A):
o volume de desenvolvimento é o volume externo à banheira ou ao duche e delimitado pela superfície cilíndrica vertical limitada à banheira ou ao prato de duche e pelo plano horizontal situado a 2,25 m do fundo da banheira ou do prato de duche.

Volume de protecção (B):
o volume de protecção é o volume acessível por uma pessoa que se encontre dentro do

Αλφάδιασμα
Ανασηκώστε ελαφρά το μπόιλερ με ένα μοχλό ώστε να είναι εφικτή η ρύθμιση των ποδιών.

Οι τοπικοί κανονισμοί μπορεί να προβλέπουν περιορισμούς για την εγκατάσταση στα μπάνια: σε μια τέτοια περίπτωση να τηρείτε τις ελάχιστες προβλεπόμενες αποστάσεις που προβλέπονται από τους ισχύοντες κανονισμούς.

Καθορισμός του όγκου ανάπτυξης (A):
ο όγκος ανάπτυξης είναι ο όγκος εξωτερικά της μπανιέρας ή της ντουζιέρας και οριοθετείται από την κυλινδρική επιφάνεια πέριξ της μπανιέρας ή της ντουζιέρας και από το οριζόντιο επίπεδο που βρίσκεται σε 2,25 m από τη βάση της μπανιέρας ή της ντουζιέρας.

Όγκος προστασίας (B):
ο όγκος προστασίας είναι ο όγκος προσβάσιμος από ένα άτομο που βρίσκεται εντός της ντουζιέρας ή της μπανιέρας. Οριοθετείται

Está delimitado por la superficie cilíndrica, en la vertical, 0,60 m desde el borde del baño o de la ducha y del plano horizontal situado a 2,25 m del fondo de la bañera o del plato ducha.

Consejo
Para evitar un sobreconsumo de energía se aconseja posicionar el hervidor lo más cerca posible de los puntos de toma de agua caliente. (se aconseja una distancia inferior a los 8 metros).

Grupo de seguridad
La salida del desagüe del grupo de seguridad nunca deberá obstruirse y deben unirse a tuberías de evacuación vertical con diámetro como mínimo igual al de las uniones del aparato.

Se aconseja posicionar una llave de cierre en la entrada del grupo de seguridad.

Utilizar siempre tuberías de unión nuevas para la conexión del suministro de agua, nunca reutilizar tuberías usadas.
Las tuberías deben estar en conformidad con la norma EN 61770

Límite de garantía
La garantía es válida sólo si la instalación del aparato es realizada por personal cualificado.
De estas garantías quedan excluidas las averías debidas a:

condiciones ambientales anómalas:
- posicionamiento en ambientes externos
- posicionamiento en un lugar a la intemperie o sujeto a congelación.
- alimentación con agua de lluvia, de pozo, o que presente criterios de agresividad especialmente anómalos y no conformes con las normas nacionales vigentes.
- la garantía se limita al cambio o a la reparación de los aparatos y componentes que reconozcamos como defectuosos de fábrica.
  Si es necesario, la pieza o producto deberá enviarse a una de nuestras fábricas, sólo previo consenso de nuestro servicio técnico.
  Los costos de mano de obra, transporte, embalaje o desplazamiento quedarán a cargo del usuario.
  El cambio o la reparación de un componente de un aparato no pueden en ningún caso ser resarcidos.
- Daños varios causados por golpes o caídas durante la manipulación después de la entrega por parte de la fábrica.
- Los daños provocados por la pérdida de agua de la caldera, que podrían haberse evitado con la reparación inmediata de la misma. La garantía se aplica sólo a la caldera y a sus componentes a excepción de parte o de toda la instalación eléctrica o hidráulica del aparato.
- Alimentación eléctrica que presenta sobretensiones importantes (en el caso de instalación de un kit eléctrico)

duche ou da banheira.
É delimitado pela superfície cilíndrica distante, na vertical, 0,60 m da margem da banheira ou do duche e do plano horizontal situado a 2,25 m do fundo da banheira ou do prato de duche.

Conselho
Para evitar um excessivo consumo de energia, aconselhamos posicionar a caldeira o mais perto possível dos pontos de retirada da água quente. (aconselhamos uma distância inferior aos 8 metros).

Grupo de segurança
A saída da descarga do grupo de segurança nunca deverá ficar obstruída e ser ligada à tubagem de evacuação vertical com diâmetro no mínimo equivalente ao das ligações do aparelho.

Aconselha-se posicionar uma torneira de bloqueio a montante do grupo de segurança.

Utilizar sempre tubagens de ligação novas para a ligação ao fornecimento de água, nunca reutilize tubagens usadas.
As tubagens devem estar em conformidade com a norma EN 61770.

Limite de garantia
A garantia é válida somente se a instalação do aparelho for feita por pessoal qualificado.
Estão exclusas da garantia as avarias devidas a:

condições ambientais anómalas:
- posicionamento em ambientes externos
- posicionamento em local sujeito a gelo ou mau tempo
- alimentação com água proveniente da chuva, ou de poços, que apresenta critérios de agressividade particularmente anómalos e não conformes às normas nacionais em vigor.
- a garantia limita-se à substituição ou conserto dos aparelhos e dos componentes que serão considerados como defeituosos desde a origem (defeito de fábrica).
  Se necessário, a peça ou o produto deverão ser enviados a uma das nossas fábricas, somente após prévio acordo com os nossos serviços de assistência técnica.
  As despesas de mão-de-obra, transporte, embalagem e deslocamento ficam por conta do cliente.
  A troca ou o conserto de um componente de um aparelho não poderão de alguma forma ser reembolsados.
- danos vários provocados por choque ou queda durante o manuseio ou após o fornecimento por parte da fábrica
- os danos provocados pela água que vazou do esquentador, que poderiam ter sido evitados através do conserto imediato do mesmo. A garantia aplica-se somente ao esquentador e aos seus componentes, excepto partes ou toda a instalação eléctrica ou hidráulica do aparelho.
- alimentação eléctrica que apresenta sobretensões importantes (no caso de instalação de um kit eléctrico).

από την απώτερη κυλινδρική επιφάνεια, στην κατακόρυφο, 0.60 m από το χείλος της μπανιέρας ή της ντουζιέρας και από το οριζόντιο επίπεδο ευρισκόμενο σε 2,25 m από τη βάση της μπανιέρας ή της ντουζιέρας.

Συμβουλή
Για την αποφυγή υπερκατανάλωσης ενέργειας συστήνεται να τοποθετείτε το μπόιλερ κατά το δυνατόν εγγύτερα στα σημεία του ζεστού νερού. (συστήνεται μια απόσταση μικρότερη των 8 μέτρων).

Μονάδα ασφαλείας
Η έξοδος της εκκένωσης της μονάδας ασφαλείας ποτέ δεν πρέπει να εμφράσσεται και να είναι συνενωμένη στις σωληνώσεις κατακόρυφης εκκένωσης διαμέτρου τουλάχιστον ίσης με εκείνη των ρακόρ της συσκευής.

Συστήνεται η τοποθέτηση μιας στρόφιγγας κλεισίματος στην αρχή της μονάδας ασφαλείας.

Να χρησιμοποιείτε πάντα νέες σωληνώσεις ρακόρ για τη σύνδεση στην παροχή νερού, μη χρησιμοποιείτε ποτέ χρησιμοποιημένες σωληνώσεις.
Οι σωληνώσεις θα πρέπει να είναι σύμφωνες με την προδιαγραφή EN 61770

Περιορισμοί εγγύησης
Η εγγύηση ισχύει μόνο αν η εγκατάσταση της συσκευής πραγματοποιήθηκε από ειδικευμένο προσωπικό.
Από την εγγύηση αυτή αποκλείονται ζημιές οφειλόμενες σε:

ανώμαλες περιβαλλοντικές συνθήκες:
- τοποθέτηση σε εξωτερικούς χώρους
- τοποθέτηση σε χώρο με παγωνιά ή κακοκαιρία.
- τροφοδοσία με βρόχινο νερό, από πηγάδι ή που παρουσιάζει κριτήρια βιαιότητας ιδιαίτερα ανώμαλα και όχι σύμφωνα με τους ισχύοντες εθνικούς κανονισμούς.
- η εγγύηση περιορίζεται στην αλλαγή ή στην επισκευή των συσκευών και εξαρτημάτων που αναγνωριστούν ελαττωματικά εξ αρχής.
  Αν χρειαστεί, το κομμάτι ή το προϊόν θα πρέπει να αποστέλλονται σε ένα από τα εργοστάσιά μας, μόνο κατόπιν συμφωνίας με τις τεχνικές μας υπηρεσίες.
  Τα έξοδα εργασίας, μεταφοράς, συσκευασίας και μετακίνησης βαρύνουν τον πελάτη.
  Η αλλαγή ή η επισκευή ενός εξαρτήματος μιας συσκευής δεν μπορεί σε καμία περίπτωση να αποζημιώνονται.
- ζημιές διάφορες προκαλούμενες από χτυπήματα ή πτώσεις κατά το χειρισμό κατόπιν προμήθειας από πλευράς εργοστασίου.
- οι προκαλούμενες ζημιές από τη διαφυγή νερού από το λέβητα, που θα μπορούσαν να αποφευχθούν μέσω άμεσης επισκευής αυτού. Η εγγύηση εφαρμόζεται μόνο στο λέβητα και στα εξαρτήματά του, πλην μέρους ή όλου του ηλεκτρικού ή υδραυλικού συστήματος της συσκευής.
- ηλεκτρική τροφοδοσία που παρουσιάζει σημαντικές υπερτάσεις (στην περίπτωση εγκατάστασης ενός ηλεκτρικού κιτ)

ES

Una instalación no conforme con la reglamentación, las normas nacionales vigentes o a regla de arte, en especial:
- Ausencia o montaje no correcto del grupo de seguridad.
- Montaje de un grupo de seguridad no conforme con las normas nacionales vigentes y uso de un grupo de seguridad deteriorado en una caldera de nueva instalación.
- Modificación de la regulación del grupo de seguridad después de forzar el precinto.
- Corrosión anormal debida a una conexión hidráulica incorrecta (contacto directo hierro - cobre).
- Conexión eléctrica defectuosa no conforme con las normas de instalación vigentes, conexión a tierra incorrecta, sección del cable insuficiente, no cumplimiento con el esquema de conexión prescripto, etc. (en el caso de instalación de un kit eléctrico)
- Conexión bajo tensión del aparato sin previo llenado (combustión en seco).

Un mantenimiento insuficiente:
- incrustación anormal de los elementos calentadores y de los órganos de seguridad.
- Ausencia de mantenimiento del grupo de seguridad que ha originado la sobrepresión (ver instrucciones).
- Carcasa sometida a agresiones externas.
- modificación de los aparatos originales, sin el consentimiento de fabricante o empleo de piezas de repuesto no indicadas por éste último.
- Ausencia de mantenimiento del aparato, especialmente ausencia de cambio del ánodo en tiempo útil (ver párrafo "MANTENIMIENTO").

RECOMENDACIONES

Garantizar la alimentación con una dureza del agua dentro de 25°F.

Para las zonas en las que el agua es muy calcárea, el uso de un dulcificador no implica la derogación de nuestra garantía con la condición que éste respete las reglas del arte, por medio de controles y mantenimientos regulares.

En especial, la dureza residual no puede ser inferior a 12°f.

PT

Uma instalação não conforme à regulamentação, às normas nacionais em vigor e às regras da arte, em modo especial:
- falta do grupo de segurança ou sua montagem incorrecta.
- montagem de um grupo de segurança não conforme às normas nacionais em vigor, e utilização de um grupo de segurança deteriorado num esquentador de nova instalação.
- modificação da regulação do grupo de segurança após manumissão da selagem com chumbo.
- corrosão anómala devida a uma ligação hidráulica incorrecta (contacto directo ferro-cobre).
- ligação eléctrica defeituosa, não conforme com as normas de instalação em vigor, ligação de terra incorrecta, secção do cabo insuficiente, desrespeito do esquema de ligação indicado, etc. (no caso da instalação de um kit eléctrico)
- colocação do aparelho sob tensão sem ter efectuado o enchimento preliminar (combustão a seco).

Uma manutenção insuficiente:
- incrustação anormal dos elementos aquecedores e dos órgãos de segurança.
- falta de manutenção do grupo de segurança que provocou sobrepressões (veja instruções).
- carroçaria submetida à agressões externas.
- modificação dos aparelhos originais, sem o parecer do fabricante ou sem utilizar peças de reposição recomendadas por este.
- falta de manutenção do aparelho, e mais nomeadamente, a não substituição do ânodo em tempo útil (veja o parágrafo "MANUTENÇÃO").

ADVERTÊNCIAS

Garantir a alimentação com água com uma dureza de até 25ºF.

Para as regiões onde a água é muito calcária, o uso de um amaciador não compromete a nossa garantia, desde que o mesmo respeite as regras da arte, e que seja submetido a controlos e manutenção regulares.

Em modo especial,a dureza residual não poderá ser inferior aos 12ºF.

GR

Μια εγκατάσταση μη σύμφωνη με τους κανονισμούς, τους ισχύοντες εθνικούς κανόνες και την άρτια τεχνική, ειδικότερα:
- απουσία ή εσφαλμένη συναρμολόγηση της μονάδας ασφαλείας.
- συναρμολόγηση μιας μονάδας ασφαλείας όχι σύμφωνης με τους ισχύοντες εθνικούς κανονισμούς και χρήση μιας μονάδας ασφαλείας φθαρμένης σε λέβητα νέας εγκατάστασης.
- τροποποίηση της ρύθμισης της μονάδας ασφαλείας μετά από παραβίαση της μολύβδινης σφραγίδας.
- ανώμαλη διάβρωση οφειλόμενη σε εσφαλμένη υδραυλική σύνδεση (άμεση επαφή σιδήρου-χαλκού).
- ελαττωματική ηλεκτρική σύνδεση όχι σύμφωνη με τους ισχύοντες κανόνες εγκατάστασης, εσφαλμένη γείωση, ανεπαρκής διατομή καλωδίου, μη τήρηση του εγκεκριμένου σχεδίου σύνδεσης, κλπ… (στην περίπτωση εγκατάστασης ενός ηλεκτρικού κιτ)
- θέση υπό τάση της συσκευής χωρίς προκαταρκτική πλήρωση (χωρίς καύσιμο).

Ανεπαρκής συντήρηση:
- ακανόνιστες κρούστες στα θερμαντικά στοιχεία και στα όργανα ασφαλείας.
- μη συντήρηση της μονάδας ασφαλείας που προκάλεσε υπερτάσεις (βλέπε οδηγίες).
- λαμαρίνες υποκείμενες σε εξωτερικές προσβολές.
- τροποποίηση της αρχικής συσκευής, χωρίς τη γνώμη του κατασκευαστή ή χρήση ανταλλακτικών που δεν προτείνονται από τον τελευταίο.
- μη συντήρηση της συσκευής και, ειδικότερα, μη αντικατάσταση της ανόδου σε χρόνο ωφέλιμο (βλέπε παράγραφο «ΣΥΝΤΗΡΗΣΗ»).

ΠΡΟΕΙΔΟΠΟΙΗΣΕΙΣ

Εξασφαλίστε την τροφοδοσία με σκληρότητα νερού έως 25°F.

Για τις περιοχές όπου το νερό είναι ιδιαίτερα σκληρό, η χρήση ενός αποσκληρυντή δεν συνεπάγεται ακύρωση της εγγύησής μας με την προϋπόθεση ότι αυτός τηρεί τους κανόνες της άρτιας τεχνικής, μέσω τακτικών ελέγχων και συντήρησης.

Ειδικότερα, η υπολειπόμενη σκληρότητα δεν πρέπει να είναι μικρότερη των 12°f.

ES

Dimensiones

A Altura hervidor
1. Salida agua caliente sanitaria G 3/4" M
2. Entrada agua fría sanitaria G 3/4" M
3. Entrada intercambiador solar
4. Salida intercambiador solar
5. Entrada intercambiador integración caldera G 3/4" M
6. Salida intercambiador integración caldera G 3/4" M
7. Recirculación

PT

Medidas

A Altura caldeira
1. Saída água quente sanitária G 3/4" M
2. Entrada água quente sanitária G 3/4" M
3. Entrada permutador solar
4. Saída permutador solar
5. Entrada permutador integração esquentador G 3/4" M
6. Saída permutador integração esquentador G 3/4" M
7. Recirculação

GR

Διαστάσεις

A Ύψος μπόιλερ
1. Έξοδος ζεστού νερού υγειονομικής χρήσης G 3/4" M
2. Είσοδος κρύου νερού υγειονομικής χρήσης G 3/4" M
3. Είσοδος ηλιακού εναλλάκτη
4. Έξοδος ηλιακού εναλλάκτη
5. Είσοδος εναλλάκτη ενσωμάτωσης λέβητα G 3/4" M
6. Έξοδος εναλλάκτη ενσωμάτωσης λέβητα G 3/4" M
7. Ανακυκλοφορία

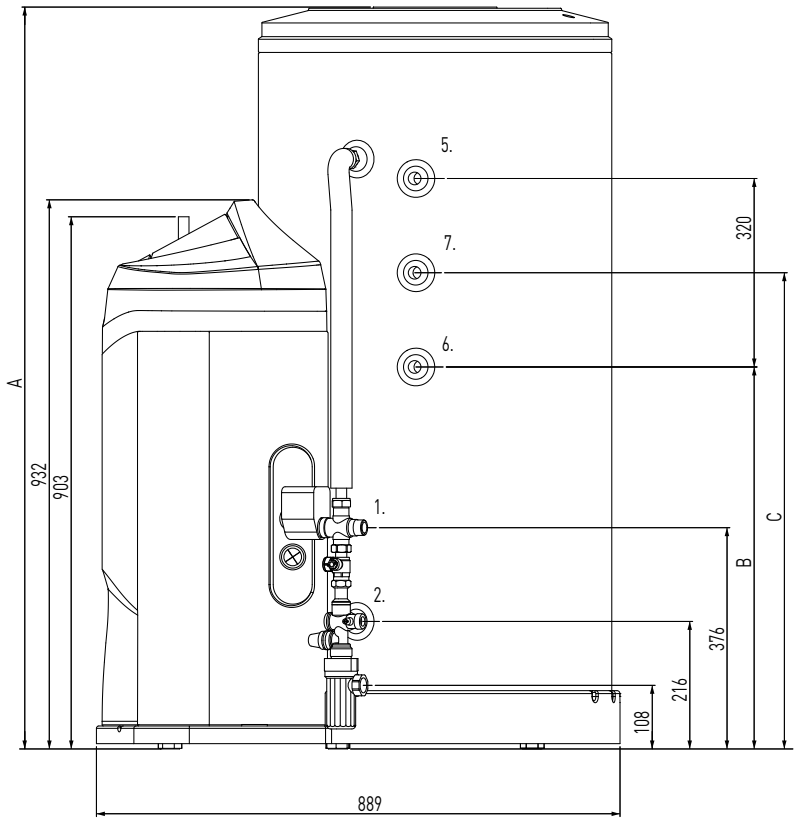

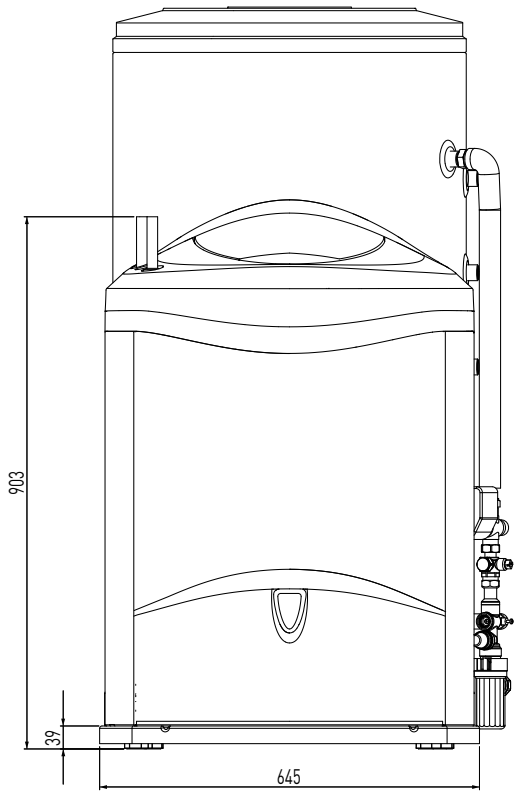

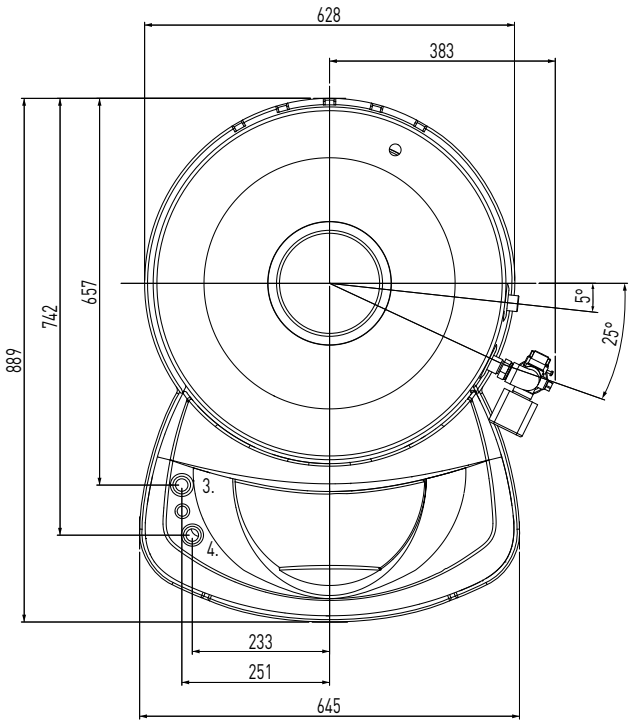

	CD1 150	CD1 200	CD1 300
A	965	1260	1782

	CD2 200	CD2 300
B	649	1170
C	808	1330

ES

Esquema hidráulico

EJEMPLO DE INSTALACIÓN CON CALDERA DE PARED DE NUEVA GENERACIÓN Y MÓDULO MULTIZONA

1. Colector solar
2. Módulo acumulación solar mono serpentín
3. Caldera de pared mixta
4. Módulo multizona multitemperatura
5. Sonda externa
6. Zona alta temperatura
7. Zona baja temperatura
8. Sensor ambiente zona 2
9. Interfaz de sistema Sensys zona 1
10. Vaso expansión sanitario

PT

Esquema hidráulico

EXEMPLO DE INSTALAÇÃO COM ESQUENTADOR MURAL DE NOVA GERAÇÃO E MÓDULO MULTIZONA

1. Colector solar
2. Módulo acumulação solar mono serpentina
3. Esquentador mural misto
4. Módulo multizona multitemperatura
5. Sonda externa
6. Zona alta temperatura
7. Zona baixa temperatura
8. Sensor ambiente zona 2
9. Interface de sistema Sensys zona 1
10. Vaso de expansão sanitário

GR

Υδραυλικό σχέδιο

ΠΑΡΑΔΕΙΓΜΑ ΕΓΚΑΤΑΣΤΑΣΗΣ ΜΕ ΕΠΙΤΟΙΧΙΟ ΛΕΒΗΤΑ ΝΕΑΣ ΓΕΝΙΑΣ ΚΑΙ ΠΟΛΥΖΩΝΙΚΟ ΣΤΟΙΧΕΙΟ

1. Ηλιακός συλλέκτης
2. Ηλιακό στοιχείο συσσώρευσης μονής σερπαντίνας
3. Μικτός επιτοίχιος λέβητας
4. Πολυζωνικό στοιχείο πολλαπλών θερμοκρασιών
5. Εξωτερικός αισθητήρας
6. Ζώνη υψηλής θερμοκρασίας
7. Ζώνη χαμηλής θερμοκρασίας
8. Αισθητήρας περιβάλλοντος ζώνης 2
9. Interface συστήματος Sensys ζώνης 1
10. Δοχείο εκτόνωσης υγιεινής χρήσης

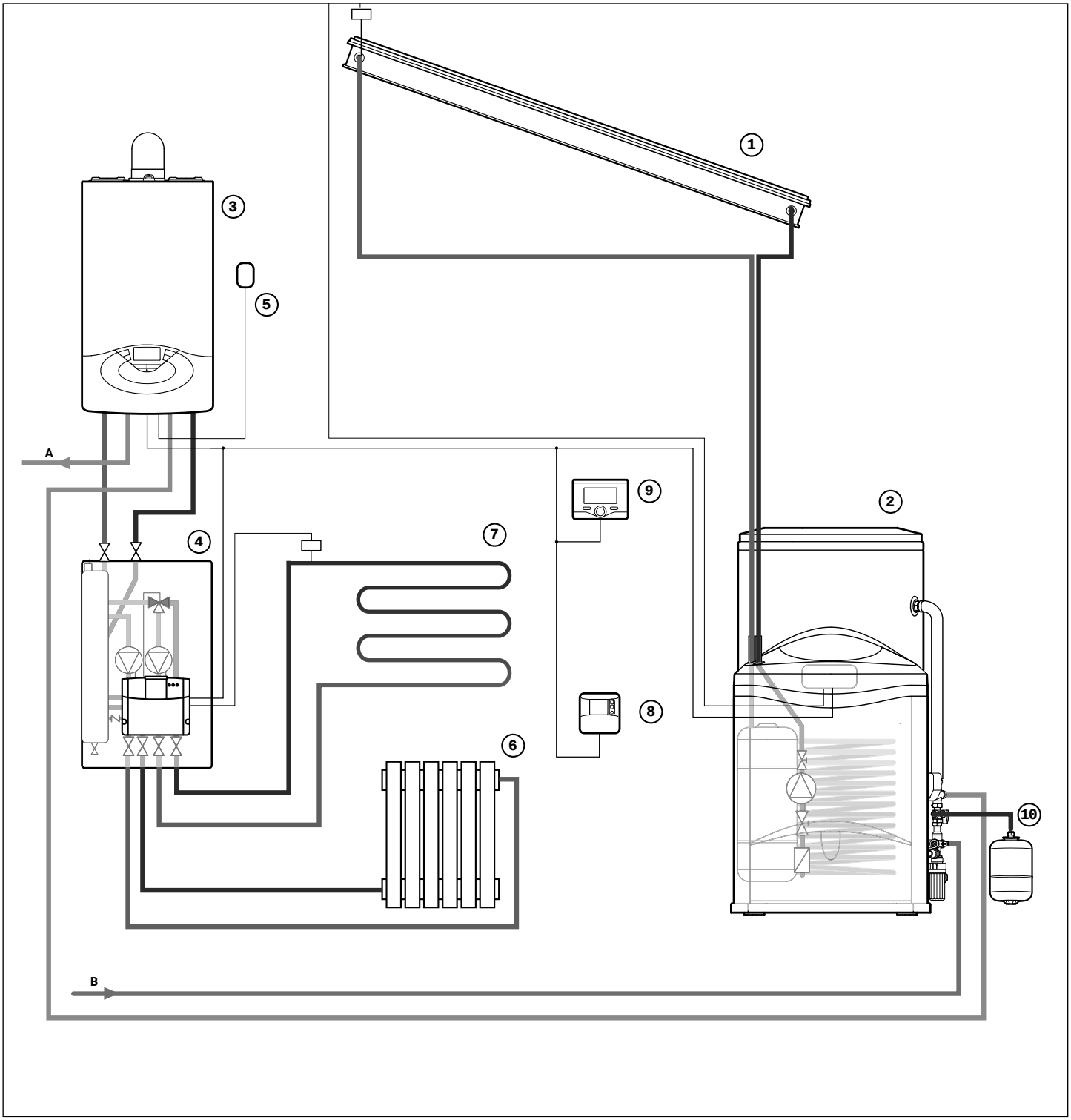

ES

Esquema hidráulico

EJEMPLO DE INSTALACIÓN CON CALDERA DE PARED DE NUEVA GENERACIÓN Y MÓDULO MULTIZONA

1. Colector solar
2. Módulo acumulación solar serpentín doble
3. Caldera de pared mixta
4. Módulo multizona multitemperatura
5. Sonda externa
6. Zona alta temperatura
7. Zona baja temperatura
8. Zona baja temperatura
9. Sensor ambiente zona 3
9. Sensor ambiente zona 2
11. Interfaz de sistema Sensys zona
12. Vaso expansión sanitario

PT

Esquema hidráulico

EXEMPLO DE INSTALAÇÃO COM ESQUENTADOR MURAL DE NOVA GERAÇÃO E MÓDULO MULTIZONA

1. Colector solar
2. Módulo acumulação solar Serpentina dupla
3. Esquentador mural misto
4. Módulo multizona multitemperatura
5. Sonda externa
6. Zona alta temperatura
7. Zona baixa temperatura
8. Zona baixa temperatura
9. Sensor ambiente zona 3
9. Sensor ambiente zona 2
11. Interface de sistema Sensys zona
12. Vaso de expansão sanitário

GR

Υδραυλικό σχέδιο

ΠΑΡΑΔΕΙΓΜΑ ΕΓΚΑΤΑΣΤΑΣΗΣ ΜΕ ΕΠΙΤΟΙΧΙΟ ΛΕΒΗΤΑ ΝΕΑΣ ΓΕΝΙΑΣ ΚΑΙ ΠΟΛΥΖΩΝΙΚΟ ΣΤΟΙΧΕΙΟ

1. Ηλιακός συλλέκτης
2. Ηλιακό στοιχείο συσσώρευσης διπλής σερπαντίνας
3. Μικτός επιτοίχιος λέβητας
4. Πολυζωνικό στοιχείο πολλαπλών θερμοκρασιών
5. Εξωτερικός αισθητήρας
6. Ζώνη υψηλής θερμοκρασίας
7. Ζώνη χαμηλής θερμοκρασίας
8. Ζώνη χαμηλής θερμοκρασίας
9. Αισθητήρας περιβάλλοντος ζώνης 3
9. Αισθητήρας περιβάλλοντος ζώνης 2
11. Interface συστήματος Sensys ζώνης
12. Δοχείο εκτόνωσης υγιεινής χρήσης

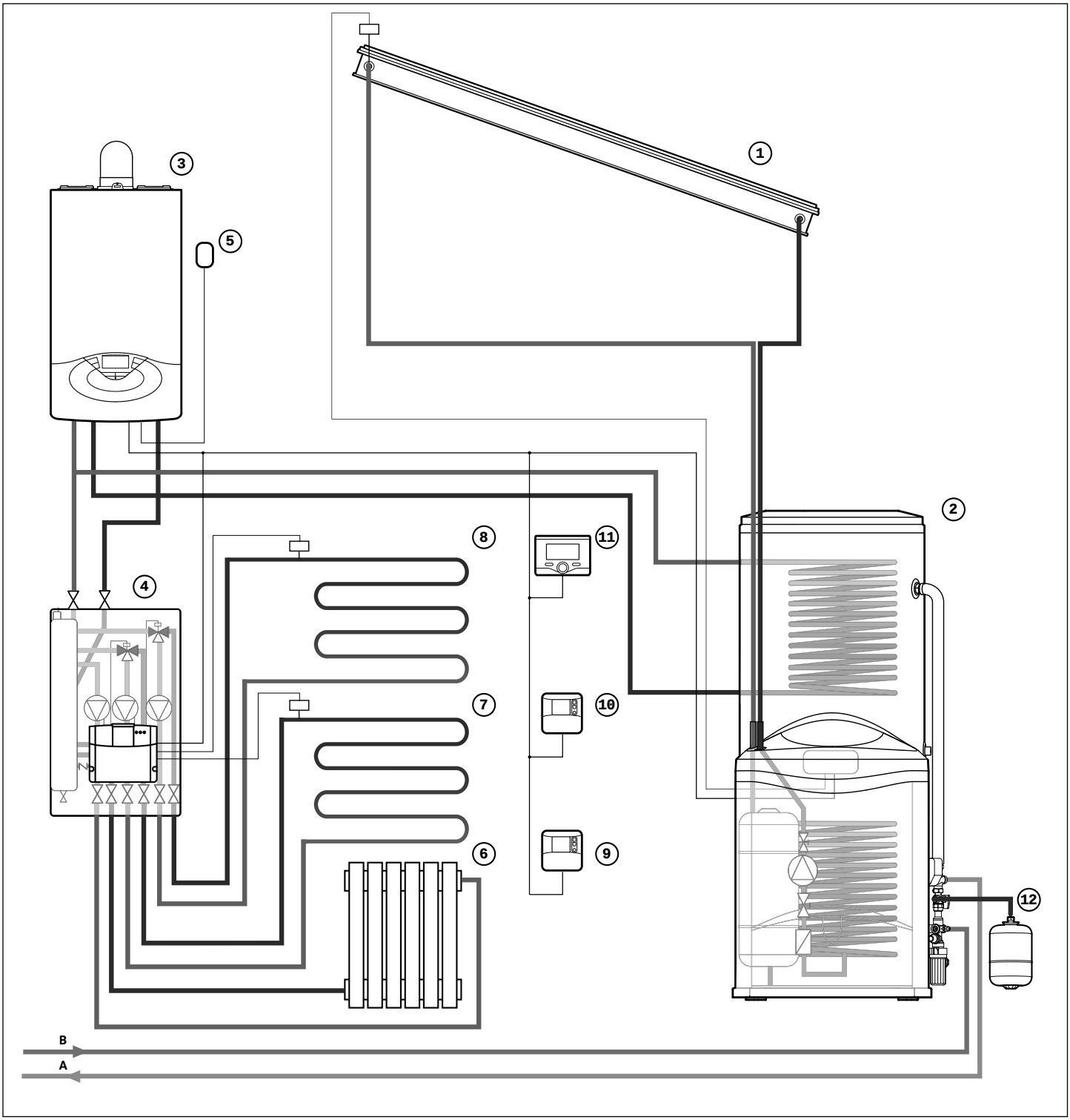

ES

Esquema hidráulico

EJEMPLO DE INSTALACIÓN CON CALDERA DE PARED SÓLO CALEFACCIÓN EXISTENTE

1. Colector solar
2. Módulo acumulación solar mono serpentín
3. Interfaz de sistema
4. Caldera de pared sistema existente
5. Válvula de 3 vías motorizada
6. Zona alta temperatura
7. Vaso expansión sanitario

A. Salida de agua caliente sanitaria
B. Entrada de agua fría sanitaria

PT

Esquema hidráulico

EXEMPLO DE INSTALAÇÃO COM ESQUENTADOR MURAL SÓ AQUECIMENTO EXISTENTE

1. Colector solar
2. Módulo acumulação solar mono serpentina
3. Interface de sistema
4. Esquentador mural system existente
5. Válvula de 3 vias motorizada
6. Zona alta temperatura
7. Vaso de expansão sanitário

A saída da água quente para uso doméstico
B. Entrada da água fria sanitária

GR

Υδραυλικό σχέδιο

ΠΑΡΑΔΕΙΓΜΑ ΕΓΚΑΤΑΣΤΑΣΗΣ ΜΕ ΕΠΙΤΟΙΧΙΟ ΥΠΑΡΧΟΝΤΑ ΛΕΒΗΤΑ ΜΟΝΟ ΘΕΡΜΑΝΣΗΣ

1. Ηλιακός συλλέκτης
2. Ηλιακό στοιχείο συσσώρευσης μονής σερπαντίνας
3. Interface συστήματος
4. Επιτοίχιος λέβητας υπάρχοντος συστήματος
5. Τρίοδη μηχανοκίνητη βαλβίδα
6. Ζώνη υψηλής θερμοκρασίας
7. Δοχείο εκτόνωσης υγιεινής χρήσης

A. Έξοδος ζεστού νερού υγιεινής χρήσης
B. Είσοδος κρύου νερού υγιεινής χρήσης

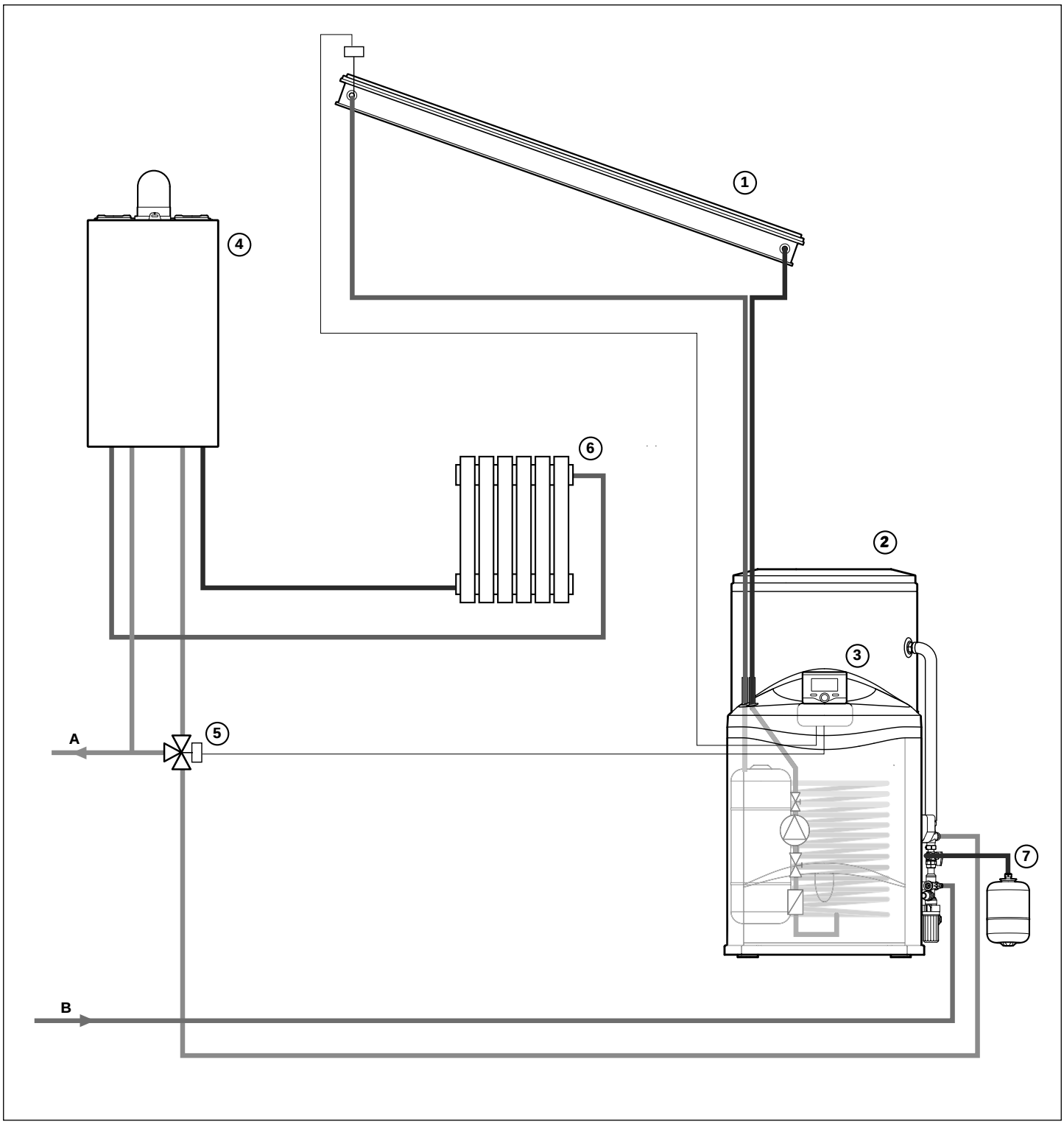

ES

Esquema hidráulico

EJEMPLO DE INSTALACIÓN CON CALDERA DE PARED MIXTA EXISTENTE

1. Colector solar
2. Módulo acumulación solar serpentín doble
3. Interfaz de sistema
4. Caldera de pared mixta
5. Válvula de 3 vías motorizada
6. Zona alta temperatura
7. Vaso expansión sanitario

A. Salida de agua caliente sanitaria
B. Entrada de agua fría sanitaria

PT

Esquema hidráulico

EXEMPLO DE INSTALAÇÃO COM ESQUENTADOR MURAL MISTO EXISTENTE

1. Colector solar
2. Módulo acumulação solar Serpentina dupla
3. Interface de sistema
4. Esquentador mural misto
5. Válvula de 3 vias motorizada
6. Zona alta temperatura
7. Vaso de expansão sanitário

A saída da água quente para uso doméstico
B. Entrada da água fria sanitária

GR

Υδραυλικό σχέδιο

ΠΑΡΑΔΕΙΓΜΑ ΕΓΚΑΤΑΣΤΑΣΗΣ ΜΕ ΕΠΙΤΟΙΧΙΟ ΥΠΑΡΧΟΝΤΑ ΜΙΚΤΟ ΛΕΒΗΤΑ

1. Ηλιακός συλλέκτης
2. Ηλιακό στοιχείο συσσώρευσης διπλής σερπαντίνας
3. Interface συστήματος
4. Μικτός επιτοίχιος λέβητας
5. Τρίοδη μηχανοκίνητη βαλβίδα
6. Ζώνη υψηλής θερμοκρασίας
7. Δοχείο εκτόνωσης υγιεινής χρήσης

A. Έξοδος ζεστού νερού υγιεινής χρήσης
B. Είσοδος κρύου νερού υγιεινής χρήσης

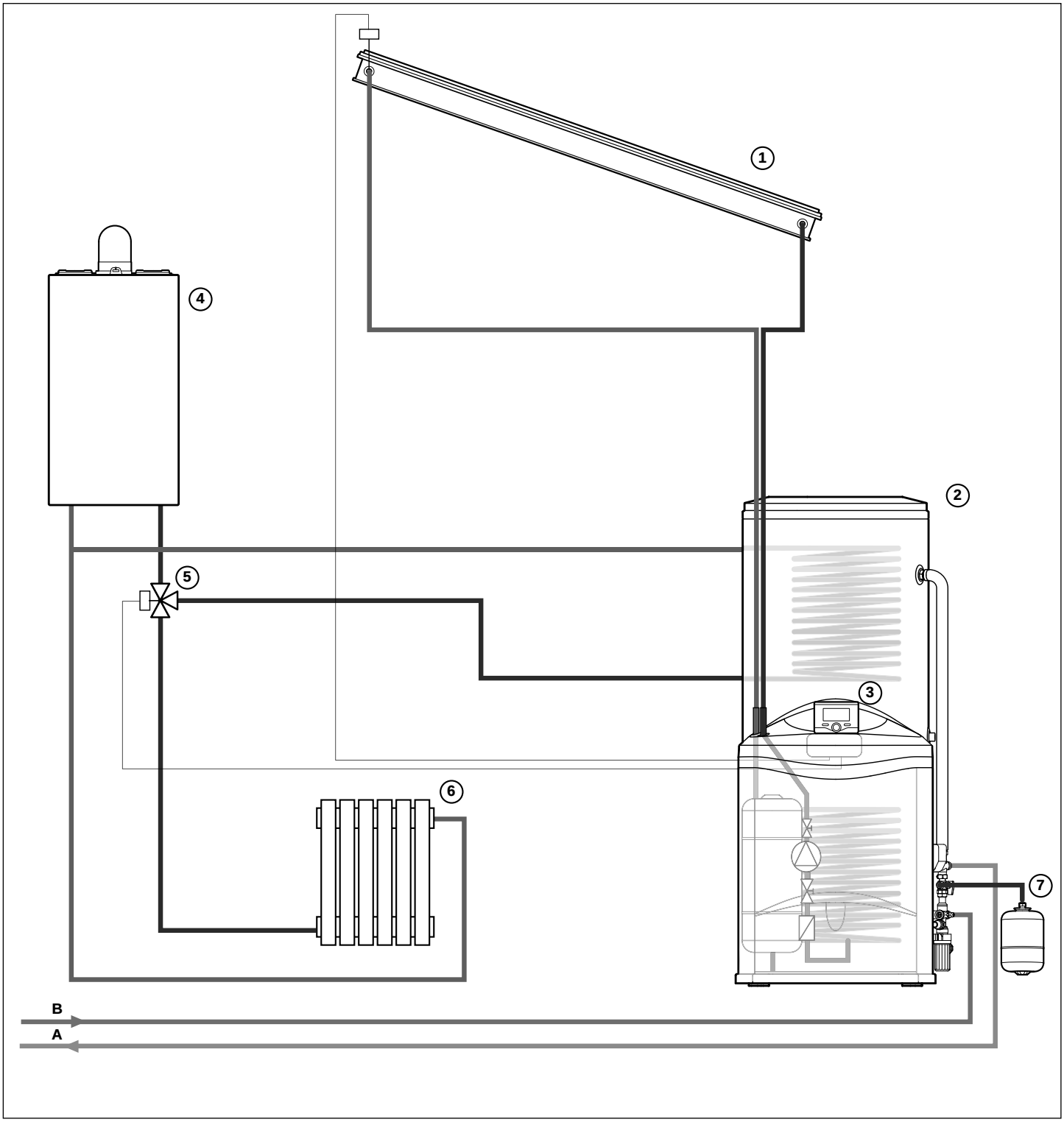

ES

ATENCIÓN

Antes de realizar cualquier intervención en el módulo, interrumpir la alimentación eléctrica utilizando el interruptor bipolar externo.

CONEXIONES ELÉCTRICAS

El fabricante no es responsable por eventuales daños causados por la falta de conexión a tierra de la instalación o por anomalías de la alimentación eléctrica.
Verifique que la instalación sea la adecuada para la potencia máxima absorbida del módulo indicada en la placa. Controle que la sección de los cables sea la adecuada, en ningún caso inferior a 1,5 mm^2.
La correcta conexión a tierra es indispensable para garantizar la seguridad del aparato.
El cable de alimentación debe estar conectado a una red de 230V-50Hz respetando la polarización L-N y la conexión a tierra (fig. 1)

NOTA:

antes de conectar el cable de alimentación introducir en el cable la ferrita en dotación (fig. 2).

¡Importante!

La conexión a la red eléctrica se debe realizar con toma fija (no con enchufe móvil) y debe estar dotada de un interruptor bipolar con una distancia mínima de apertura entre los contactos de 3 mm.

PT

ATENÇÃO

Antes de qualquer intervenção no módulo desligue a alimentação eléctrica mediante o interruptor bipolar exterior.

LIGAÇÕES ELÉCTRICAS

O fabricante não é responsável por eventuais danos causados pela falta de ligação à terra do equipamento ou por causa de anomalia na alimentação eléctrica.
Verifique se o equipamento é adequado à potência máxima absorvida pelo módulo indicada na placa. Verifique se a secção dos cabos é a adequada e, em todo o caso, não inferior a 1,5 mm^2.
Uma conexão correcta a um sistema de ligação a terra é indispensável para garantir a segurança do aparelho.
O cabo de alimentação deve ser ligado a uma rede de 230V-50Hz a respeitar a polarização L-N e a ligação à terra (fig. 1).

NOTA:

antes de ligar o cabo de alimentação, inserir no cabo a ferrite fornecida (fig. 2).

Importante!

A ligação à rede eléctrica deve ser realizada com ligação fixa (não com ficha móvel) e equipada com interruptor bipolar com distância de abertura dos contactos de pelo menos 3 mm.

GR

ΠΡΟΣΟΧΉ

Πριν από οποιαδήποτε επέμβαση στο στοιχείο διακόψτε την ηλεκτρική τροφοδοσία μέσω του εξωτερικού διπολικού διακόπτη.

ΗΛΕΚΤΡΙΚΕΣ ΣΥΝΔΕΣΕΙΣ

Ο κατασκευαστής δεν ευθύνεται για ενδεχόμενες ζημιές λόγω απουσίας γείωσης στην εγκατάσταση ή λόγω ανωμαλιών της ηλεκτρικής τροφοδοσίας.
Βεβαιωθείτε αν η εγκατάσταση είναι κατάλληλη για τη μέγιστη απορροφούμενη ισχύ από το στοιχείο, που αναφέρεται στην πινακίδα. Ελέγξτε αν η διατομή των καλωδίων είναι κατάλληλη, και οπωσδήποτε όχι μικρότερη των 1,5 mm^2.
Η σωστή σύνδεση σε αποτελεσματικό σύστημα γείωσης είναι απαραίτητη για τη διασφάλιση της ασφάλειας της συσκευής.
Το καλώδιο τροφοδοσίας θα πρέπει να συνδέεται σε δίκτυο 230V-50Hz τηρώντας την πόλωση L-N και τη σύνδεση γείωσης (εικ. 1)

ΠΑΡΑΤΗΡΗΣΗ:

πριν συνδέσετε το καλώδιο τροφοδοσίας εισάγετε στο καλώδιο τον παρεχόμενο σιδηρίτη (εικ. 2).

Σημαντικό!

Η σύνδεση στο ηλεκτρικό δίκτυο θα πρέπει να γίνει με σταθερή σύνδεση (όχι με κινητό βύσμα) και να διαθέτει ένα διπολικό διακόπτη με ελάχιστο άνοιγμα επαφών 3 mm.

1.

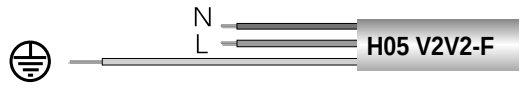

2.

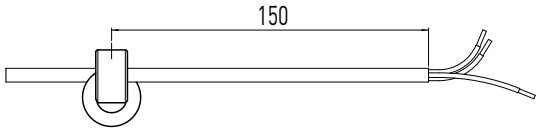

ES

Conexiones centralita solar

Las operaciones que se deben realizar son las siguientes:

1. Abrir la puerta frontal
2. Aflojar los tornillos para entrar en la tarjeta (fig. 3)
3. Introducir los cables empleando las guías de cable libres
4. Conexión con una caldera de nueva generación:
   utilizar el conector Bus conectando el cable respetando la polaridad:
   T con T , B con Bus
5. Conexión con una caldera de vieja generación:
   utilizar el conector **AUX1**
6. Conexión de la sonda colector utilizar el conector **S1**
7. Conexión de la sonda retorno calentamiento (si está presente en el equipo) utilizar el conector **S4**
8. Conexión de la válvula desviadora (si está presente en el equipo) utilizar el conector **V1** respetando la polarización
9. Girar y fijar con los tornillos el soporte de la tarjeta
10. Alimentare el módulo
11. Cumplir con las indicaciones para la parametrización de la centralita

PT

Ligação da central solar

As operações a serem realizadas são as seguintes:

1. abra a porta dianteira
2. desaperte os parafusos para acessar a placa (fig. 3)
3. insira os cabos utilizando os passa-cabos livres
4. ligação a um esquentador de nova geração:
   utilize o conector BUS ligando o cabo com respeito da polaridade:
   T com T , B com Bus
5. ligação a um esquentador de velha geração:
   utilize o conector **AUX1**
6. ligação da sonda do colector utilize o conector **S1**
7. ligação da sonda de retorno de aquecimento (quando presente no sistema) utilize o conector **S4**
8. ligação da válvula de desvio (quando presente no sistema) utilizar o conector **V1** respeitando a polaridade
9. rode e fixe com os parafusos o suporte da placa
10. devolva a alimentação ao módulo
11. siga as indicações para a parametrização da central

GR

Συνδέσεις ηλιακού κέντρου

Οι προς διενέργεια εργασίες είναι οι ακόλουθες:

1. ανοίξτε την πρόσθια θυρίδα
2. ξεβιδώστε τις βίδες για πρόσβαση στην κάρτα (εικ. 3)
3. εισάγετε τα καλώδια χρησιμοποιώντας τα ελεύθερα δέστρα
4. σύνδεση σε ένα λέβητα νέας γενιάς:
   χρησιμοποιήστε το σύνδεσμο BUS συνδέοντας το καλώδιο και τηρώντας την τπολικότητα:
   T με T , B με Bus
5. σύνδεση σε ένα λέβητα παλιάς γενιάς:
   χρησιμοποιήστε το σύνδεσμο **AUX1**
6. σύνδεση του αισθητήρα συλλέκτη, χρησιμοποιήστε το σύνδεσμο **S1**
7. σύνδεση του αισθητήρα επιστροφής θέρμανσης (όπου υπάρχει στην εγκατάσταση) χρησιμοποιήστε το σύνδεσμο **S4**
8. σύνδεση της βαλβίδας εκτροπής (όπου υπάρχει στην εγκατάσταση) χρησιμοποιήστε το σύνδεσμο **V1** τηρώντας την πόλωση
9. στρέψτε και στερεώστε με τις βίδες το φορέα της κάρτας
10. τροφοδοτήστε το στοιχείο
11. ακολουθήστε τις υποδείξεις για την παραμετροποίηση του κέντρου

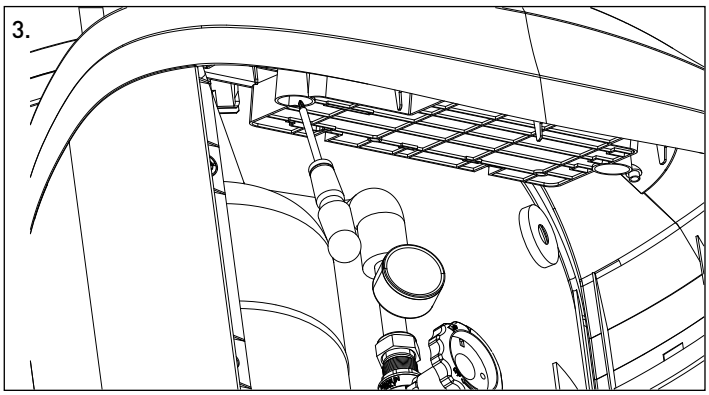

Esquema eléctrico / Esquema Eléctrico / Ηλεκτρικό Σχέδιο

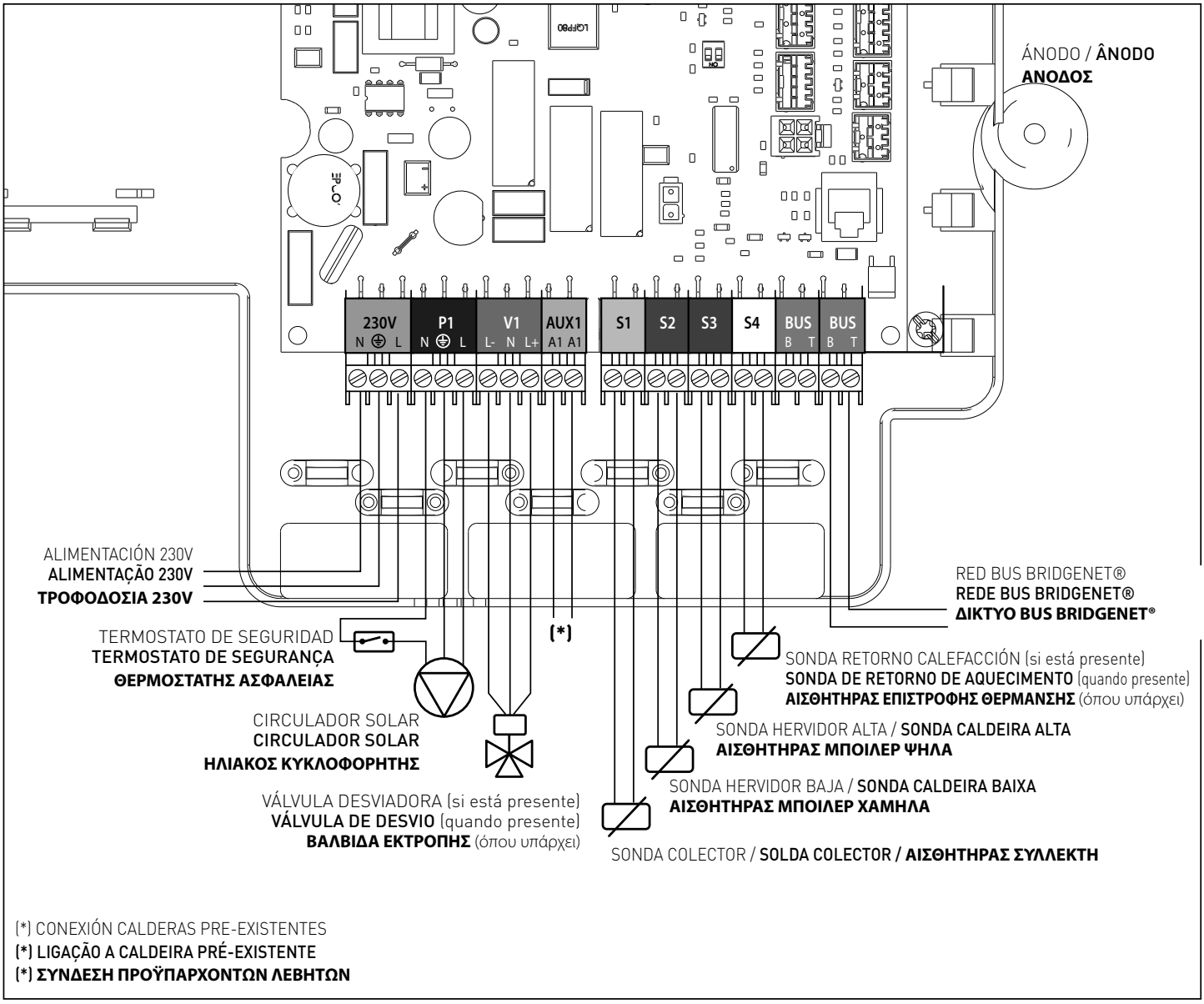

Indicaciones LED / Indicações LED / Υποδείξεις LED

LED VERDE (izquierda) / LED VERDE (esquerda) / ΠΡΑΣΙΝΟ LED (αριστερά)	
apagado / desligado / σβηστό	alimentación eléctrica OFF / alimentação eléctrica OFF / ηλεκτρική τροφοδοσία OFF
fijo / fixo / σταθερό	alimentación eléctrica ON / alimentação eléctrica ON / ηλεκτρική τροφοδοσία ON
intermitente / intermitente αναβοσβήνει	alimentada ON, tarjeta en función manual / alimentada ON, ficha em funcionamento manual τροφοδοτούμενη ON, κάρτα σε χειρονακτική λειτουργία
LED VERDE (central) / LED VERDE (central) / ΠΡΑΣΙΝΟ LED (κεντρικό)	
Luz apagada / Luz desligada Φως σβηστό	comunicación Bus BridgeNet® ausente o no OK / comunicação Bus BridgeNet® ausente ou não-OK επικοινωνία Bus BridgeNet® απούσα ή not-OK
Luz fija / Luz fixa Σταθερό φως	comunicación Bus BridgeNet® presente / comunicação Bus BridgeNet® presente επικοινωνία Bus BridgeNet® υπάρχουσα
Luz intermitente Luz intermitente Φως που αναβοσβήνει	escansión o inicialización de la comunicación Bus BridgeNet® análise ou inicialização da comunicação Bus BridgeNet® σάρωση ή αρχικοποίηση της επικοινωνίας Bus BridgeNet®
LED ROJO (derecha) / LED VERMELHO (direita) / ΚΟΚΚΙΝΟ LED (δεξιά)	
Luz apagada / Luz desligada Φως σβηστό	ningún error de funcionamiento / nenhum erro de funcionamento κανένα σφάλμα λειτουργίας
Luz fija / Luz fixa Σταθερό φως	presencia de uno o más errores de funcionamiento / presença de um ou mais erros de funcionamento παρουσία ενός ή περισσότερων σφαλμάτων λειτουργίας

ES

Interfaz de sistema

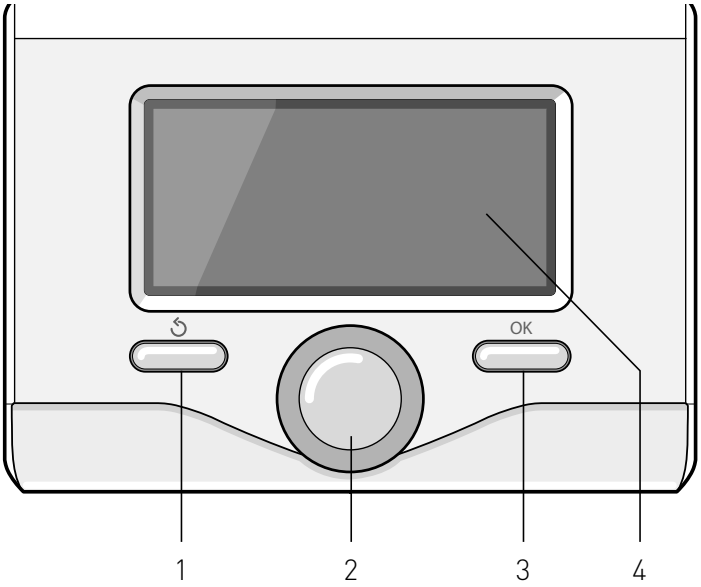

Botones:

1. botón atrás
   (visualización anterior)
2. botón
3. botón**OK**
   (confirmar la operación o entrar en el menú principal)
4. display

Símbolos en el display:

- ( ) Caldera
- (ON) Caldera en funcionamiento
- ( ) Equipo de calentamiento
- ( ) Hervidor mono serpentina
- ( ) Hervidor doble serpentina
- ( ) Hervidor electrosolar
- ( ) Colector solar
- ( ) Circulador
- ( ) Intercambiador
- ( ) Válvula desviadora
- (**S1**) Sonda colector
- (**S2**) Sonda baja hervidor
- (**S3**) Sonda alta hervidor
- (**S4**) Sonda retorno calentamiento
- ( ) Sobretemperatura hervidor
- ( ) Sobretemperatura colector
- ( ) Función anticongelación (en curso)
- ( ) Función antilegionela (en curso)
- ( ) Función recooling (en curso)
- ( ) Función recirculación
- ( ) Visualización display digital
- ( ) Visualización display analógico
- ( ) Dispositivo configurable

PT

Interface de sistema

Teclas:

1. tecla retroceder
   (visualização anterior)
2. selector
3. tecla **OK**
   (confirma a operação ou acede ao menu principal)
4. visor

Símbolos no ecrã:

- ( ) Esquentador
- (ON) Esquentador em funcionamento
- ( ) Sistema em aquecimento
- ( ) Caldeira mono serpentina
- ( ) Caldeira dupla serpentina
- ( ) Caldeira electro-solar
- ( ) Colector solar
- ( ) Circulador
- ( ) Permutador
- ( ) Válvula de desvio
- (**S1**) Sonda colector
- (**S2**) Sonda caldeira baixa
- (**S3**) Sonda caldeira alta
- (**S4**) Sonda de retorno de aquecimento
- ( ) Excesso de temperatura caldeira
- ( ) Excesso de temperatura colector
- ( ) Função anti-congelamento (em curso)
- ( ) Função anti-legionela (em curso)
- ( ) Função recooling (em curso)
- ( ) Função recirculação
- ( ) Visualização ecrã digital
- ( ) Visualização ecrã analógico
- ( ) Dispositivo configurável

GR

Interface συστήματος

Κουμπιά:

1.κουμπί πίσω
   (προηγούμενη εμφάνιση)
2. επιλογέας
3. κουμπί **OK**
   (επιβεβαιώνει τη διεργασία ή πρόσβαση στο κύριο μενού)
4. οθόνη

Σύμβολα οθόνης:

- ( ) Λέβητας
- (ON) Λέβητας σε λειτουργία
- ( ) Εγκατάσταση θέρμανσης
- ( ) Μπόιλερ μονής σερπαντίνας
- ( ) Μπόιλερ διπλής σερπαντίνας
- ( ) Μπόιλερ ηλεκτρικού ηλιακού θερμοσίφωνα
- ( ) Ηλιακός συλλέκτης
- ( ) Κυκλοφορητής
- ( ) Εναλλάκτης
- ( ) Βαλβίδα εκτροπής
- (**S1**) Αισθητήρας συλλέκτη
- (**S2**) Αισθητήρας μπόιλερ χαμηλός
- (**S3**) Αισθητήρας μπόιλερ ψηλός
- (**S4**) Αισθητήρας επιστροφής θέρμανσης
- ( ) Υπέρβαση θερμοκρασίας μπόιλερ
- ( ) Υπέρβαση θερμοκρασίας συλλέκτη
- ( ) Αντιπαγωτική λειτουργία (σε εξέλιξη)
- ( ) Λειτουργία αντιλεγιονέλας (σε εξέλιξη)
- ( ) Λειτουργία recooling (σε εξέλιξη)
- ( ) Λειτουργία ανακυκλοφορίας
- ( ) Απεικόνιση ψηφιακής οθόνης
- ( ) Απεικόνιση αναλογικής οθόνης
- ( ) Διαμορφώσιμη διάταξη

⚠ Atención

Para garantizar la seguridad y el correcto funcionamiento del módulo, el mismo debe ser puesto en funcionamiento por un técnico especializado que cumpla con los requisitos legales.

Procedimiento de encendido

- Alimentar el módulo
- Quitar la tapa de la corredera de conexión de la centralita (ver esquema eléctrico).
- Conectar la interfaz de sistema en la corredera de conexión empujando con delicadeza hacia abajo, después de una breve inicialización la interfaz de sistema se conecta.
- El display visualiza Error 214 "esquema hidráulico no definido"
- Presionar al mismo tiempo los botones atrás " ↺ " y "OK" hasta que el display muestre "Inserción código"
- Girar el botón para introducir el código técnico (234), presionar la tecla OK, el display visualiza **ÁREA TÉCNICA**:
- Idioma, fecha y hora
- Configuración guiada
- Mantenimiento
- Errores
- Menú completo

Para facilitar las operaciones de programación de los parámetros solar, sin entrar en el Menú completo, se puede realizar la configuración por medio del menú de acceso rápido:

- **Configuración guiada.**

Girar el botón y seleccionar:

- **CONFIGURACIÓN GUIADA**

Presionar la tecla OK.
El display muestra la lista de dispositivos presentes en el sistema:

- **Interfaz de sistema (local)**
- **Control solar**
- **...**
- **Confirmación componentes**

Los dispositivos configurables se distinguen con el símbolo " 🔧 ".
Para seleccionar el esquema hidráulico y el tipo del grupo bomba, girar el mando y seleccionar:

- **Control solar**

Presionar la tecla OK.
Girar el mando y seleccionar el tipo de hervidor utilizado de entre:

- - -

Presionar la tecla OK.

- **Tipo de grupo bomba**

Girar el botón y seleccionar:

- Digital

El display muestra el tipo de esquema hidráulico utilizado.
Presionar el botón OK para confirmar la elección o presionar el botón atrás " ↺ "para volver a la visualización anterior.
Girar el botón y seleccionar:

- **Confirmación componentes**

Descargas eléctricas por contacto con conductores bajo tensión incorrectamente instalados.

⚠ Atenção

Para garantir a segurança e o correcto funcionamento do módulo, a colocação em funcionamento deve ser efectuada por um técnico qualificado que possua os requisitos legais.

Procedimento de ligação

- Forneça alimentação ao módulo
- Remova a tampa deslizante de ligação da central (consultar esquema eléctrico);
- Insira a interface de sistema na ranhura de conexão empurrando-a delicadamente para baixo, após uma breve inicialização a interface de sistema estará ligada;
- O ecrã apresenta Erro 214 "esquema hidráulico não definido"
- Carregue simultaneamente nas teclas retroceder " ↺ " e "OK" até que seja apresentado no ecrã "Inserção de código".
- Rode o botão para inserir o código técnico (234), carregue na tecla OK, o ecrã apresenta **ÁREA TÉCNICA**:
- Idioma, data e hora
- Configuração orientada.
- Manutenção
- Erros
- Menu completo

Para facilitar as operações de configuração dos parâmetros solares, sem aceder ao Menu completo, é possível executar a configuração através do menu de acesso rápido:

- **Configuração orientada.**

Rode o botão e seleccione:

- **CONFIGURAÇÃO ORIENTADA.**

Carregue na tecla OK.
O ecrã apresenta a lista dos dispositivos presentes no sistema:

- **Interface de sistema (local)**
- **Controlo solar**
- **...**
- **Confirmação de componentes**

Os dispositivos configuráveis são assinalados pelo símbolo " 🔧 ".
Para seleccionar o esquema hidráulico e a tipologia do grupo bomba, rode o botão e seleccione:

- **Controlo solar**

Carregue na tecla OK.
Rode o botão e seleccione o tipo de caldeira utilizada de entre:

- - -

Carregue na tecla OK.

- **Tipologia do grupo bomba**

Rode o botão e seleccione:

- Digital

O ecrã apresenta o tipo de esquema hidráulico utilizado.
Carregue na tecla OK para confirmar a selecção, ou carregue na tecla retroceder " ↺ " para voltar à visualização anterior.
Rode o botão e seleccione:

- **Confirmação de componentes**

Carregue na tecla OK, caso a lista dos componentes instalados esteja completa, de outra forma reveja as ligações dos dispositivos que não constem da lista.

⚠ Προσοχή

Για την εξασφάλιση της ασφάλειας και της σωστής λειτουργίας του στοιχείου, η θέση σε λειτουργία θα πρέπει να εκτελείται από ειδικευμένο τεχνικό που διαθέτει τα εκ του νόμου προσόντα.

Διαδικασία ανάφλεξης

- Τροφοδοτήστε το στοιχείο
- Αφαιρέστε το καπάκι της συρόμενης σύνδεσης του κέντρου (βλέπε ηλεκτρικό σχέδιο).
- Εισάγετε το interface συστήματος στη συρόμενη σύνδεση ωθώντας το απαλά προς τα κάτω, μετά από μια σύντομη αρχικοποίηση το interface έχει συνδεθεί.
- Η οθόνη εμφανίζει Σφάλμα 214 "υδραυλικό σχέδιο μη καθορισμένο"
- Πατήστε ταυτόχρονα τα κουμπιά πίσω " ↺ " και "OK" " και "OK" μέχρι να εμφανιστεί στην οθόνη "Εισαγωγή κώδικα".
- Στρέψτε τον επιλογέα για να εισάγετε τον τεχνικό κωδικό (234), πατήστε το κουμπί OK, η οθόνη εμφανίζει **ΤΕΧΝΙΚΗ ΠΕΡΙΟΧΗ**:
- Γλώσσα, ημερομηνία και ώρα
- Καθοδηγούμενη διαμόρφωση
- Συντήρηση
- Σφάλματα
- Πλήρες μενού

Για τη διευκόλυνση των εργασιών ρύθμισης των παραμέτρων ηλιακού, χωρίς πρόσβαση στο πλήρες Μενού, μπορείτε να εκτελέσετε τη διαμόρφωση μέσω του μενού ταχείας πρόσβασης:

- **Καθοδηγούμενη διαμόρφωση.**

Στρέψτε τον επιλογέα και επιλέξτε:

- **ΚΑΘΟΔΗΓΟΥΜΕΝΗ ΔΙΑΜΟΡΦΩΣΗ**

Πατήστε το κουμπί OK.
Η οθόνη εμφανίζει τον κατάλογο των συνδεδεμένων διατάξεων στο σύστημα:

- **Interface συστήματος (τοπικό)**
- **Έλεγχος ηλιακού**
- **...**
- **Επιβεβαίωση εξαρτημάτων**

Οι διαμορφώσιμες διατάξεις διακρίνονται με το σύμβολο " 🔧 ".
Για την επιλογή του υδραυλικού σχήματος και την τυπολογία της μονάδας αντλίας, στρέψτε τον επιλογέα και επιλέξτε:

- **Έλεγχος ηλιακού**

Πατήστε το κουμπί OK.
Στρέψτε τον επιλογέα και επιλέξτε την τυπολογία του χρησιμοποιούμενου μπόιλερ μεταξύ:

- - -

Πατήστε το κουμπί OK.

- **Τυπολογία μονάδας αντλίας**

Στρέψτε τον επιλογέα και επιλέξτε:

- Ψηφιακό

Η οθόνη εμφανίζει τον τύπο χρησιμοποιούμενου υδραυλικού σχεδίου.
Πατήστε το κουμπί OK για επιβεβαίωση της επιλογής ή πατήστε το κουμπί πίσω " ↺ "για επιστροφή στην προηγούμενη απεικόνιση.
Στρέψτε τον επιλογέα και επιλέξτε:

- **Επιβεβαίωση εξαρτημάτων**

Πατήστε το κουμπί OK, αν η λίστα των εγκατεστημένων εξαρτημάτων είναι πλήρης, αλλιώς ξαναδείτε τις συνδέσεις των διατάξεων που δεν είναι στη λίστα.

ES

Para configurar las periféricas, girar el mando y seleccionar:

- Control solar

Presionar la tecla OK.

Girar el botón y seleccionar de entre:

- Parámetros
- Modalidad Test
- Procedimientos guiados

Girar el botón y seleccionar:

- PARÁMETROS

(permite la visualización y la programación de los parámetros esenciales para el funcionamiento correcto del sistema)

Presionar la tecla OK.

- Configuración solar

Presionar la tecla OK.

Girar el botón y seleccionar:

- **3 2 0 Función Antilegionela**

Girar el mando para programar la función antilegionela:

0 OFF
1 ON

Girar el mando y programar el valor 1 para activar la función antilegionela.

Presionar la tecla OK.

El display muestra la hora intermitente.

Presionar el mando OK para volver a la visualización anterior.

Girar el botón y seleccionar:

- **3 2 1 Esquema hidráulico**

Girar el mando para comprobar o programar el esquema hidráulico de referencia según la instalación realizada:

0 No definido
1 Base mono serpentina
2 Base doble serpentina
3 Electrosolar
4 Integración calentamiento

Presionar la tecla OK.

El display muestra la hora intermitente.

Presionar el mando OK para volver a la visualización anterior.

Girar el botón y seleccionar:

- 3 2 2 Funcionamiento resistencia eléctrica

Presionar la tecla OK.

Girar el mando y programar el valor 1 si se desea que la integración de calor, por medio de la resistencia eléctrica, se realice según una programación horaria.

Presionar la tecla OK.

El display muestra la hora intermitente.

Presionar el mando OK para volver a la visualización anterior.

Girar el botón y seleccionar:

- 3 2 3 DeltaT Colector para Puesta en marcha Bomba

Presionar la tecla OK.

Girar el mando y programar la diferencia de temperatura entre el colector y el acumulador que determina el encendido de la bomba.

NOTA: AUMENTAR EL VALOR SI LA BOMBA SE ENCIENDE Y APAGA CON FRECUENCIA.

Presionar la tecla OK.

El display muestra la hora intermitente.

Presionar el mando OK para volver a la visualización anterior.

Girar el botón y seleccionar:

- 3 2 4 DeltaT Colector para Stop Bomba

Presionar la tecla OK.

PT

Para configurar os periféricos rode o botão e seleccione:

- Controlo solar

Carregue na tecla OK.

Rode o botão e seleccione de entre:

- Parâmetros
- Modo de teste
- Procedimento orientado

Rode o botão e seleccione:

- PARÂMETROS

(permite a visualização e configuração dos parâmetros essenciais para o correcto funcionamento do sistema)

Carregue na tecla OK.

- Configuração solar

Carregue na tecla OK.

Rode o botão e seleccione:

- **3 2 0 Função Anti-legionela**

Rode o botão para definir a função anti-legionela:

0 OFF
1 ON

Rode o botão e defina o valor 1 para activar a função anti-legionela.

Carregue na tecla OK.

O ecrã apresentará a configuração seleccionada.

Carregue na tecla OK para voltar à visualização anterior.

Rode o botão e seleccione:

- **3 2 1 Esquema hidráulico**

Rode o botão para verificar o configurar o esquema hidráulico de referência segundo a instalação efectuada:

0 Não definido
1 Base mono serpentina
2 Base dupla serpentina
3 Electro-solar
4 Integração aquecimento

Carregue na tecla OK.

O ecrã apresentará a configuração seleccionada.

Carregue na tecla OK para voltar à visualização anterior.

Rode o botão e seleccione:

- 3 2 2 Funcionamento da resistência eléctrica

Carregue na tecla OK.

Rode o botão e configure o valor 1 caso pretenda que a integração de calor, através de resistência eléctrica, ocorra segundo uma programação horária.

Carregue na tecla OK.

O ecrã apresentará a configuração seleccionada.

Carregue na tecla OK para voltar à visualização anterior.

Rode o botão e seleccione:

- 3 2 3 DeltaT Colector para Arranque Bomba

Carregue na tecla OK.

Rode o botão e configure a diferença de temperatura entre o colector e o acumulador que determina o arranque da bomba.

NOTA: AUMENTE O VALOR CASO A BOMBA SE ACENDE E APAGA COM FREQUÊNCIA

Carregue na tecla OK.

O ecrã apresentará a configuração seleccionada.

Carregue na tecla OK para voltar à visualização anterior.

Rode o botão e seleccione:

- 3 2 4 DeltaT Colector para Stop Bomba

Carregue na tecla OK.

GR

Για τη διαμόρφωση των περιφερειακών, στρέψτε τον επιλογέα και επιλέξτε:

- Έλεγχος ηλιακού

Πατήστε το κουμπί OK.

Στρέψτε τον επιλογέα και επιλέξτε μεταξύ:

- Παράμετροι
- Τρόπος δοκιμής
- Καθοδηγούμενες διαδικασίες

Στρέψτε τον επιλογέα και επιλέξτε:

- ΠΑΡΑΜΕΤΡΟΙ

(επιτρέπει την απεικόνιση και τη ρύθμιση των βασικών παραμέτρων για τη σωστή λειτουργία του συστήματος)

Πατήστε το κουμπί OK.

- Διαμόρφωση ηλιακού

Πατήστε το κουμπί OK.

Στρέψτε τον επιλογέα και επιλέξτε:

- **3 2 0 Λειτουργία Αντιλεγιονέλας**

Στρέψτε τον επιλογέα για να θέσετε τη λειτουργία αντιλεγιονέλας:

0 OFF
1 ON

Στρέψτε τον επιλογέα και θέστε την τιμή 1 για την ενεργοποίηση της λειτουργίας αντιλεγιονέλας.

Πατήστε το κουμπί OK.

Η οθόνη εμφανίζει την επιλεγμένη ρύθμιση.

Πατήστε το κουμπί OK για να επιστρέψετε στην προηγούμενη απεικόνιση.

Στρέψτε τον επιλογέα και επιλέξτε:

- **3 2 1 Υδραυλικό σχέδιο**

Στρέψτε τον επιλογέα για να διαπιστώσετε ή να θέσετε το υδραυλικό σχέδιο αναφοράς σύμφωνα με την πραγματοποιηθείσα εγκατάσταση:

0 Μη καθορισμένο
1 Βάση μονής σερπαντίνας
2 Βάση διπλής σερπαντίνας
3 Ηλεκτρο-ηλιακός θερμοσίφωνας
4 Ενσωμάτωση θέρμανσης

Πατήστε το κουμπί OK.

Η οθόνη εμφανίζει την επιλεγμένη ρύθμιση.

Πατήστε το κουμπί OK για να επιστρέψετε στην προηγούμενη απεικόνιση.

Στρέψτε τον επιλογέα και επιλέξτε:

- 3 2 2 Λειτουργία ηλεκτρικής αντίστασης

Πατήστε το κουμπί OK.

Στρέψτε τον επιλογέα και θέστε την τιμή 1 αν θέλετε η ενσωμάτωση της θερμότητας, μέσω ηλεκτρικής αντίστασης, να γίνει σύμφωνα με έναν ωριαίο προγραμματισμό.

Πατήστε το κουμπί OK.

Η οθόνη εμφανίζει την επιλεγμένη ρύθμιση.

Πατήστε το κουμπί OK για να επιστρέψετε στην προηγούμενη απεικόνιση.

Στρέψτε τον επιλογέα και επιλέξτε:

- 3 2 3 DeltaT Συλλέκτη για Εκκίνηση Αντλίας

Πατήστε το κουμπί OK.

Στρέψτε τον επιλογέα και θέστε τη διαφορά θερμοκρασίας μεταξύ του συλλέκτη και της συσσώρευσης που καθορίζει το άναμμα της αντλίας.

ΠΑΡΑΤΗΡΗΣΗ: ΑΥΞΗΣΤΕ ΤΗΝ ΤΙΜΗ ΑΝ Η ΑΝΤΛΙΑ ΑΝΑΒΕΙ ΚΑΙ ΣΒΗΝΕΙ ΣΥΧΝΑ

Πατήστε το κουμπί OK.

Η οθόνη εμφανίζει την επιλεγμένη ρύθμιση.

Πατήστε το κουμπί OK για να επιστρέψετε στην προηγούμενη απεικόνιση.

Στρέψτε τον επιλογέα και επιλέξτε:

- 3 2 4 DeltaT Συλλέκτη για Στοπ Αντλίας

Πατήστε το κουμπί OK.

Girar el mando y programar la diferencia de temperatura entre el colector y el acumulador que determina el apagado de la bomba.
NOTA: DISMINUIR EL VALOR SI LA BOMBA SE ENCIENDE Y APAGA CON FRECUENCIA.
Presionar la tecla OK.
El display muestra la hora intermitente.
Presionar el mando OK para volver a la visualización anterior.
Girar el botón y seleccionar:
- **3 2 7 Función Recooling**
Presionar la tecla OK.
Girar el mando y programar el valor 1 para activar la función Recooling.
NOTA: la función retrasa el sobrecalentamiento del colector, enfriando el hervidor durante la noche.
Presionar la tecla OK.
El display muestra la hora intermitente.
Presionar el mando OK para volver a la visualización anterior.
Girar el botón y seleccionar:
- **3 2 9 T Anticongelación Colector**
Presionar la tecla OK.
Girar el mando y programar el valor 0 para lograr la mayor protección anticongelación para el colector.
Programar a -20 si se utilizan altos porcentajes de glicol.
Presionar la tecla OK.
El display muestra la hora intermitente.
Presionar el mando OK para volver a la visualización anterior.
Girar el botón y seleccionar:
- **3 6 0 Capacidad del circuito solar**
El display muestra el valor de caudal del circuito solar.
(IMPORTANTE, REGULAR EL CAUDAL SEGÚN EL NÚMERO DE COLECTORES INSTALADOS)
Presionar el mando OK para volver a la visualización anterior.
Girar el botón y seleccionar:
- **3 6 1 Presión del circuito solar**
El display muestra el valor de la presión del circuito solar
(IMPORTANTE, REGULAR LA PRESIÓN A UN VALOR COMPRENDIDO ENTRE 1,5 Y 2,5 BAR)
Presionar el mando OK para volver a la visualización anterior.
Presionar el botón atrás " ↺ "hasta visualizar en el display del menú **Procedimientos guiados**.

- **PROCEDIMIENTOS GUIADOS**
(Los procedimientos guiados son una gran ayuda para la instalación de un sistema solar. Girando el mando se selecciona la lista de procedimientos que explican paso a paso cómo se realiza una instalación correcta)
Girar el botón y seleccionar:
Presionar la tecla OK.
Girar el botón y seleccionar de entre:
- Cobertura colectores
- Llenado hervidores
- Pre-carga del depósito de expansión solar
- Prueba de presión del circuito solar
- Aclarado del circuito solar
- Primer llenado del equipo
- Desaireación del circuito solar

Rode o botão e configure a diferença de temperatura entre o colector e o acumulador que determina a paragem da bomba.
NOTA: DIMINUA O VALOR CASO A BOMBA SE ACENDE E APAGA COM FREQUÊNCIA
Carregue na tecla OK.
O ecrã apresentará a configuração seleccionada.
Carregue na tecla OK para voltar à visualização anterior.
Rode o botão e seleccione:
- **3 2 7 Função Recooling**
Carregue na tecla OK.
Rode o botão e defina o valor 1 para activar a função Recooling.
NOTA: a função retarda o sobreaquecimento do colector, arrefecendo a caldeira durante a noite.
Carregue na tecla OK.
O ecrã apresentará a configuração seleccionada.
Carregue na tecla OK para voltar à visualização anterior.
Rode o botão e seleccione:
- **3 2 9 T Anticongelante Colector**
Carregue na tecla OK.
Rode o botão e defina o valor 0 para ter uma maior protecção anti-congelação para o colector.
Defina para -20 caso se utilizem altas percentagens de glicol.
Carregue na tecla OK.
O ecrã apresentará a configuração seleccionada.
Carregue na tecla OK para voltar à visualização anterior.
Rode o botão e seleccione:
- **3 6 0 Caudal circuito solar**
o ecrã apresenta o valor do caudal no circuito solar.
(IMPORTANTE, REGULE O CAUDAL SEGUNDO O NÚMERO DE COLECTORES INSTALADOS)
Carregue na tecla OK para voltar à visualização anterior.
Rode o botão e seleccione:
- **3 6 1 Pressão circuito solar**
o ecrã apresenta o valor da pressão no circuito solar.
(IMPORTANTE, REGULE A PRESSÃO PARA UM VALOR COMPREENDIDO ENTRE 1,5 E 2,5 BAR)
Carregue na tecla OK para voltar à visualização anterior.
Carregue na tecla retroceder " ↺ " até que seja apresentado no ecrã o menu **Procedimentos orientados**.

- **PROCEDIMENTO ORIENTADO**
(Os procedimentos orientados são uma preciosa ajuda para a instalação de um sistema solar. Rodando o botão é seleccionada a lista dos procedimento que explicam passo-a-passo como efectuar uma instalação correcta)
Rode o botão e seleccione:
Carregue na tecla OK.
Rode o botão e seleccione de entre:
- Cobertura colectores
- Preenchimento da caldeira
- Pré-carga do vaso de expansão solar
- Teste da pressão do circuito solar
- Enxagúe do circuito solar
- Primeiro preenchimento do sistema
- Desgasificação do circuito solar

Στρέψτε τον επιλογέα και θέστε τη διαφορά θερμοκρασίας μεταξύ του συλλέκτη και της συσσώρευσης που καθορίζει το σβήσιμο της αντλίας.
ΠΑΡΑΤΗΡΗΣΗ: ΜΕΙΩΣΤΕ ΤΗΝ ΤΙΜΗ ΑΝ Η ΑΝΤΛΙΑ ΑΝΑΒΕΙ ΚΑΙ ΣΒΗΝΕΙ ΣΥΧΝΑ.
Πατήστε το κουμπί OK.
Η οθόνη εμφανίζει την επιλεγμένη ρύθμιση.
Πατήστε το κουμπί OK για να επιστρέψετε στην προηγούμενη απεικόνιση.
Στρέψτε τον επιλογέα και επιλέξτε:
- **3 2 7 Λειτουργία Recooling**
Πατήστε το κουμπί OK.
Στρέψτε τον επιλογέα και θέστε την τιμή 1 για την ενεργοποίηση της λειτουργίας Recooling.
ΠΑΡΑΤΗΡΗΣΗ: η λειτουργία καθυστερεί την υπερθέρμανση του συλλέκτη, ψύχοντας το μπόιλερ κατά τη νύχτα.
Πατήστε το κουμπί OK.
Η οθόνη εμφανίζει την επιλεγμένη ρύθμιση.
Πατήστε το κουμπί OK για να επιστρέψετε στην προηγούμενη απεικόνιση.
Στρέψτε τον επιλογέα και επιλέξτε:
- **3 2 9 T Αντιπαγωτικής λειτουργίας Συλλέκτη**
Πατήστε το κουμπί OK.
Στρέψτε τον επιλογέα και θέστε την τιμή 0 για να έχετε μεγαλύτερη αντιπαγωτική προστασία για το συλλέκτη.
Θέστε σε -20 αν χρησιμοποιούνται υψηλά ποσοστά γλυκόλης.
Πατήστε το κουμπί OK.
Η οθόνη εμφανίζει την επιλεγμένη ρύθμιση.
Πατήστε το κουμπί OK για να επιστρέψετε στην προηγούμενη απεικόνιση.
Στρέψτε τον επιλογέα και επιλέξτε:
- **3 6 0 Παροχή ηλιακού κυκλώματος**
η οθόνη εμφανίζει την τιμή της παροχής στο ηλιακό κύκλωμα.
(ΣΗΜΑΝΤΙΚΟ, ΡΥΘΜΙΣΤΕ ΤΗΝ ΠΑΡΟΧΗ ΑΝΑΛΟΓΑ ΜΕ ΤΟΝ ΑΡΙΘΜΟ ΤΩΝ ΕΓΚΑΤΕΣΤΗΜΕΝΩΝ ΣΥΛΛΕΚΤΩΝ)
Πατήστε το κουμπί OK για να επιστρέψετε στην προηγούμενη απεικόνιση.
Στρέψτε τον επιλογέα και επιλέξτε:
- **3 6 1 Πίεση ηλιακού κυκλώματος**
η οθόνη εμφανίζει την τιμή της πίεσης στο ηλιακό κύκλωμα.
(ΣΗΜΑΝΤΙΚΟ, ΡΥΘΜΙΣΤΕ ΤΗΝ ΠΙΕΣΗ ΣΕ ΜΙΑ ΤΙΜΗ ΜΕΤΑΞΥ 1,5 ΚΑΙ 2,5 BAR)
Πατήστε το κουμπί OK για να επιστρέψετε στην προηγούμενη απεικόνιση.
Πατήστε το κουμπί πίσω " ↺ "μέχρι την εμφάνιση στην οθόνη του μενού **Καθοδηγούμενες διαδικασίες.**

- **ΚΑΘΟΔΗΓΟΥΜΕΝΕΣ ΔΙΑΔΙΚΑΣΙΕΣ**
(Οι καθοδηγούμενες διαδικασίες αποτελούν μια έγκυρη βοήθεια στην εγκατάσταση ενός ηλιακού συστήματος. Στρέφοντας τον επιλογέα επιλέγεται ο κατάλογος των διαδικασιών που επεξηγούν βήμα-βήμα πώς διενεργείται μια σωστή εγκατάσταση)
Στρέψτε τον επιλογέα και επιλέξτε:
Πατήστε το κουμπί OK.
Στρέψτε τον επιλογέα και επιλέξτε μεταξύ:
- Κάλυμμα συλλεκτών
- Πλήρωση μπόιλερ
- Προφόρτωση ηλιακού δοχείου εκτόνωσης
- Δοκιμή υπό πίεση ηλιακού κυκλώματος
- Ξέβγαλμα ηλιακού κυκλώματος
- Πρώτη πλήρωση εγκατάστασης
- Απαέρωση ηλιακού κυκλώματος

- Puesta en presión del circuito solar
- Regulación de la capacidad del circuito solar
- Extracción de la cobertura de los colectores solares

Presionar el botón atrás " ↺ "hasta visualizar en el display del menú Modo test.
Girar el botón y seleccionar:

- MODO TEST
(El modo test permite controlar el funcionamiento correcto de los componentes conectados al sistema. Girar el mando para seleccionar la lista de test que es posible realizar)
Presionar la tecla OK.
Girar el botón y seleccionar de entre:
- Test circulador solar
  (activa el circulador)
- Test válvula 3 vías solar
  (conmuta la válvula de 3 vías)
- Test AUX1 solar
  (cierra el contacto auxiliar)
- Test Out electrosolar
  (habilita la resistencia)
- Test stepper mix
  (abre y cierra la válvula mix)

Presionar el mando OK para volver a la visualización anterior.
Presionar el botón atrás " ↺ " para salir del modo test.

Si es necesario configurar la tarjeta (ejemplo: sustitución tarjeta) es posible programar los parámetros por medio del menú Mantenimiento.
Presionar al mismo tiempo los botones atrás " ↺ " y "OK" hasta que el display muestre "Inserción código"
Girar el mando para introducir el código técnico (234), presionar el botón OK, el display visualiza **Área técnica**.
Girar el botón y seleccionar:

- MANTENIMIENTO
Presionar la tecla OK.
Girar el botón y seleccionar:
- Control solar
Presionar la tecla OK.
Girar el botón y seleccionar:
- Parámetros
Presionar la tecla OK.
Girar el botón y seleccionar:
- Setup tarjeta solar
Presionar la tecla OK.
Girar el botón y seleccionar
- **3 2 1 Esquema hidráulico**
  Girar el mando para programar el esquema hidráulico de referencia según la instalación realizada:
  0 No definido
  1 Base mono serpentina
  2 Base doble serpentina
  3 Electrosolar
  4 Integración calentamiento

Presionar la tecla OK.
El display muestra la hora intermitente.
Presionar el mando OK para volver a la visualización anterior.
Girar el botón y seleccionar:
- 3 3 1 Grupo circulación digital
Presionar la tecla OK.

- Colocação da pressão do circuito solar
- Regulação do caudal do circuito solar
- Remoção da cobertura dos colectores solares

Carregue na tecla retroceder " ↺ " até que seja apresentado no ecrã o menu Modo de teste.
Rode o botão e seleccione:

- MODO DE TESTE
(O modo de teste permite verificar o correcto funcionamento dos componentes ligados ao sistema. Rodando o botão é seleccionada a lista dos testes que se podem efectuar)
Carregue na tecla OK.
Rode o botão e seleccione de entre:
- Teste do circulador solar
  (activa o circulador)
- Teste válvula 3 vias solar
  (comuta a válvula de 3 vias)
- Teste AUX1 solar
  (fecha o contacto auxiliar)
- Teste Out electro-solar
  (activa a resistência)
- Teste de passo de mistura
  (abre e fecha a válvula de mistura)

Carregue na tecla OK para voltar à visualização anterior.
Carregue na tecla retroceder " ↺ " para sair do modo de teste.

Caso seja necessário configurar a placa (por exemplo: substituição placa) é possível configurar os parâmetros através do menu Manutenção.
Carregue simultaneamente na tecla retroceder " ↺ " e "OK" até que seja apresentado no ecrã "Inserção de código "
Rode o botão para inserir o código técnico (234), carregue na tecla OK, o ecrã apresenta **Área técnica**.
Rode o botão e seleccione:

- MANUTENÇÃO
Carregue na tecla OK.
Rode o botão e seleccione:
- Controlo solar
Carregue na tecla OK.
Rode o botão e seleccione:
- Parâmetros
Carregue na tecla OK.
Rode o botão e seleccione:
- Configuração da ficha solar
Carregue na tecla OK.
Rode o botão e seleccione
- **3 2 1 Esquema hidráulico**
  Rode o botão para definir o esquema hidráulico de referência segundo a instalação efectuada:
  0 Não definido
  1 Base mono serpentina
  2 Base dupla serpentina
  3 Electro-solar
  4 Integração aquecimento

Carregue na tecla OK.
O ecrã apresentará a configuração seleccionada.
Carregue na tecla OK para voltar à visualização anterior.
Rode o botão e seleccione:
- 3 3 1 Grupo de Circulação Digital
Carregue na tecla OK.

- Θέση υπό πίεση του ηλιακού κυκλώματος
- Ρύθμιση της παροχής του ηλιακού κυκλώματος
- Αφαίρεση καλύμματος ηλιακών συλλεκτών

Πατήστε το κουμπί πίσω " ↺ "μέχρι την εμφάνιση στην οθόνη του μενού Τρόπου δοκιμής.
Στρέψτε τον επιλογέα και επιλέξτε:

- ΤΡΟΠΟΣ ΔΟΚΙΜΗΣ
(Ο τρόπος δοκιμής επιτρέπει τον έλεγχο λειτουργίας των εξαρτημάτων που συνδέονται στο σύστημα. Στρέφοντας τον επιλογέα επιλέγεται ο κατάλογος των δοκιμών που μπορούν να διενεργηθούν)
Πατήστε το κουμπί OK.
Στρέψτε τον επιλογέα και επιλέξτε μεταξύ:
- Δοκιμή ηλιακού κυκλοφορητή
  (ενεργοποιεί τον κυκλοφορητή)
- Δοκιμή τρίοδης βαλβίδας ηλιακού
  (εναλλάσσει την τρίοδη βαλβίδα)
- Δοκιμή AUX1 ηλιακού
  (κλείνει την εφεδρική επαφή)
- Δοκιμή Out ηλεκτρικού ηλιακού θερμοσίφωνα
  (ενεργοποιεί την αντίσταση)
- Δοκιμή stepper mix
  (ανοίγει και κλείνει τη βαλβίδα mix)

Πατήστε το κουμπί OK για να επιστρέψετε στην προηγούμενη απεικόνιση.
Πατήστε το κουμπί πίσω " ↺ " για να βγείτε από τον τρόπο δοκιμής.

Στην περίπτωση που καταστεί αναγκαίο να διαμορφώσετε την κάρτα (παράδειγμα: αντικατάσταση κάρτας) μπορείτε να θέσετε τις παραμέτρους μέσω του μενού Συντήρηση.
Πατήστε ταυτόχρονα τα κουμπιά πίσω " ↺ " και "OK" μέχρι να εμφανιστεί στην οθόνη "Εισαγωγή κώδικα "
Στρέψτε τον επιλογέα για να εισάγετε τον τεχνικό κωδικό (234), πατήστε το κουμπί OK, η οθόνη εμφανίζει **Τεχνική περιοχή**.
Στρέψτε τον επιλογέα και επιλέξτε:

- ΣΥΝΤΗΡΗΣΗ
Πατήστε το κουμπί OK.
Στρέψτε τον επιλογέα και επιλέξτε:
- Έλεγχος ηλιακού
Πατήστε το κουμπί OK.
Στρέψτε τον επιλογέα και επιλέξτε:
- Παράμετροι
Πατήστε το κουμπί OK.
Στρέψτε τον επιλογέα και επιλέξτε:
- Setup κάρτας ηλιακού
Πατήστε το κουμπί OK.
Στρέψτε τον επιλογέα και επιλέξτε
- **3 2 1 Υδραυλικό σχέδιο**
  Στρέψτε τον επιλογέα για να θέσετε το υδραυλικό σχέδιο αναφοράς σύμφωνα με την πραγματοποιηθείσα εγκατάσταση:
  0 Μη καθορισμένο
  1 Βάση μονής σερπαντίνας
  2 Βάση διπλής σερπαντίνας
  3 Ηλεκτρο-ηλιακός θερμοσίφωνας
  4 Ενσωμάτωση θέρμανσης

Πατήστε το κουμπί OK.
Η οθόνη εμφανίζει την επιλεγμένη ρύθμιση.
Πατήστε το κουμπί OK για να επιστρέψετε στην προηγούμενη απεικόνιση.
Στρέψτε τον επιλογέα και επιλέξτε:
- 3 3 1 Ψηφιακή μονάδα κυκλοφορίας
Πατήστε το κουμπί OK.

Girar el mando y programar el valor como se indica en el manual o en la hoja de instrucciones del repuesto de la tarjeta electrónica
Presionar la tecla OK.
El display muestra la hora intermitente.
Presionar el mando OK para volver a la visualización anterior.
Girar el botón y seleccionar:
- 3 3 2 Presencia sensor presión
Presionar la tecla OK.
Girar el mando y programar el valor como se indica en el manual o en la hoja de instrucciones del repuesto de la tarjeta electrónica
Presionar la tecla OK.
El display muestra la hora intermitente.
Presionar el mando OK para volver a la visualización anterior.
Girar el botón y seleccionar:
- 3 3 3 Presencia ánodo Pro-Tech
Presionar la tecla OK.
Girar el mando y programar el valor como se indica en el manual o en la hoja de instrucciones del repuesto de la tarjeta electrónica
Presionar la tecla OK.
El display muestra la hora intermitente.
Presionar el mando OK para volver a la visualización anterior.
Girar el botón y seleccionar:
- **3 6 2 Capacidad acumulador**
Presionar la tecla OK.
Girar el botón y programar el valor en el manual instrucciones del cambio tarjeta electrónica
Presionar la tecla OK.
Girar el mando y programar el valor como se indica en el manual o en la hoja de instrucciones del repuesto de la tarjeta electrónica
Presionar la tecla OK.
El display muestra la hora intermitente.
Presionar el mando OK para volver a la visualización anterior.
Presionar el botón atrás " ↺ " para volver a la ventana anterior o salir de la configuración solar.

Para consultar el histórico de errores ir a menú Errores.
Presionar al mismo tiempo los botones atrás " ↺ " y "OK" hasta que el display muestre "Inserción código"
Girar el mando para introducir el código técnico (234), presionar el botón OK, el display visualiza **Área técnica**.
Girar el botón y seleccionar:

- <u>ERRORES</u>
Presionar la tecla OK.
Girar el botón y seleccionar
- Control solar
Presionar la tecla OK.
Girar el mando para pasar en el display los últimos 10 errores registrados por el sistema.

Rode o botão e configure o valor como indicado no manual ou na folha de instruções de substituição da ficha electrónica
Carregue na tecla OK.
O ecrã apresentará a configuração seleccionada.
Carregue na tecla OK para voltar à visualização anterior.
Rode o botão e seleccione:
- 3 3 2 Presença sensor pressão
Carregue na tecla OK.
Rode o botão e configure o valor como indicado no manual ou na folha de instruções de substituição da ficha electrónica
Carregue na tecla OK.
O ecrã apresentará a configuração seleccionada.
Carregue na tecla OK para voltar à visualização anterior.
Rode o botão e seleccione:
- 3 3 3 Presença Ânodo Pro-Tech
Carregue na tecla OK.
Rode o botão e configure o valor como indicado no manual ou na folha de instruções de substituição da ficha electrónica
Carregue na tecla OK.
O ecrã apresentará a configuração seleccionada.
Carregue na tecla OK para voltar à visualização anterior.
Rode o botão e seleccione:
- **3 6 2 Capacidade do acumulador**
Carregue na tecla OK.
Rode o manípulo e configure o valor no manual de instruções da troca da placa electrónica.
Carregue na tecla OK.
Rode o botão e configure o valor como indicado no manual ou na folha de instruções de substituição da ficha electrónica
Carregue na tecla OK.
O ecrã apresentará a configuração seleccionada.
Carregue na tecla OK para voltar à visualização anterior.
Carregue na tecla retroceder " ↺ " para voltar ao ecrã anterior ou sair da configuração solar.

É possível verificar o histórico de erros através do menu Erros.
Carregue simultaneamente na tecla retroceder " ↺ " e "OK" até que seja apresentado no ecrã "Inserção de código "
Rode o botão para inserir o código técnico (234), carregue na tecla OK, o ecrã apresenta **Área técnica**.
Rode o botão e seleccione:

- <u>ERROS</u>
Carregue na tecla OK.
Rode o botão e seleccione
- Controlo solar
Carregue na tecla OK.
Rode o botão para apresentar no ecrã os últimos 10 erros registados pelo sistema.

Στρέψτε τον επιλογέα και θέστε την τιμή όπως φαίνεται στο εγχειρίδιο ή στο φύλλο οδηγιών του ανταλλακτικού ηλεκτρονικής κάρτας
Πατήστε το κουμπί OK.
Η οθόνη εμφανίζει την επιλεγμένη ρύθμιση.
Πατήστε το κουμπί OK για να επιστρέψετε στην προηγούμενη απεικόνιση.
Στρέψτε τον επιλογέα και επιλέξτε:
- 3 3 2 Παρουσία αισθητήρα πίεσης
Πατήστε το κουμπί OK.
Στρέψτε τον επιλογέα και θέστε την τιμή όπως φαίνεται στο εγχειρίδιο ή στο φύλλο οδηγιών του ανταλλακτικού ηλεκτρονικής κάρτας
Πατήστε το κουμπί OK.
Η οθόνη εμφανίζει την επιλεγμένη ρύθμιση.
Πατήστε το κουμπί OK για να επιστρέψετε στην προηγούμενη απεικόνιση.
Στρέψτε τον επιλογέα και επιλέξτε:
- 3 3 3 Παρουσία ανόδου Pro-Tech
Πατήστε το κουμπί OK.
Στρέψτε τον επιλογέα και θέστε την τιμή όπως φαίνεται στο εγχειρίδιο ή στο φύλλο οδηγιών του ανταλλακτικού ηλεκτρονικής κάρτας
Πατήστε το κουμπί OK.
Η οθόνη εμφανίζει την επιλεγμένη ρύθμιση.
Πατήστε το κουμπί OK για να επιστρέψετε στην προηγούμενη απεικόνιση.
Στρέψτε τον επιλογέα και επιλέξτε:
- **3 6 2 Χωρητικότητα συσσώρευσης**
Πατήστε το κουμπί OK.
Στρέψτε τον επιλογέα και θέστε την τιμή στο εγχειρίδιο οδηγιών του ανταλλακτικού ηλεκτρονικής κάρτας
Πατήστε το κουμπί OK.
Στρέψτε τον επιλογέα και θέστε την τιμή όπως φαίνεται στο εγχειρίδιο ή στο φύλλο οδηγιών του ανταλλακτικού ηλεκτρονικής κάρτας
Πατήστε το κουμπί OK.
Η οθόνη εμφανίζει την επιλεγμένη ρύθμιση.
Πατήστε το κουμπί OK για να επιστρέψετε στην προηγούμενη απεικόνιση.
Πατήστε το κουμπί πίσω " ↺ " για να επιστρέψετε στις προηγούμενες οθόνες ή να βγείτε από τη διαμόρφωση ηλιακού.

Για να διαπιστώσετε το ιστορικό σφαλμάτων μπορείτε να το κάνετε μέσω του μενού Σφαλμάτων.
Πατήστε ταυτόχρονα τα κουμπιά πίσω " ↺ " και "OK" μέχρι να εμφανιστεί στην οθόνη "Εισαγωγή κώδικα"
Στρέψτε τον επιλογέα για να εισάγετε τον τεχνικό κωδικό (234), πατήστε το κουμπί OK, η οθόνη εμφανίζει **Τεχνική περιοχή**.
Στρέψτε τον επιλογέα και επιλέξτε:

- <u>ΣΦΑΛΜΑΤΑ</u>
Πατήστε το κουμπί OK.
Στρέψτε τον επιλογέα και επιλέξτε
- Έλεγχος ηλιακού
Πατήστε το κουμπί OK.
Στρέψτε τον επιλογέα για να κυλίσουν στην οθόνη τα τελευταία 10 καταγραφέντα από το σύστημα σφάλματα.

MENÚ / MENU	SUB-MENÚ / SUB-MENU	PARÁMETRO / PARÂMETRO	DESCRIPCIÓN / DESCRIÇÃO	RANGO / RANGE
3			**SOLAR / SOLAR E ACUMULADOR**	
3	0		Ajustes básicos / Ajustes básicos	
3	0	0	Ajuste Temp Acu / Ajuste Temp Acu	
3	0	2	Ajuste Temp Acu reducida / Ajuste Temp Acu reduzida	
3	**1**		**Estadisticas solares / Estatisticas solares**	
3	1	0	Energía solar 1 / Energia solar 1	
3	1	1	Energía solar 2 / Energia solar 2	
3	1	2	Horas de funcionam. bomba solar / Horas de funcion. bomba solar	
3	1	3	Tiempo de sobrecalentam. colector / Tempo de funcionamento	
3	1	4	Parámetro genérico solar / Parâmetro genérico solar	
3	1	5	Parámetro genérico solar / Parâmetro genérico solar	
3	**2**		**Ajuates solar 1 / Ajustes solar 1**	
3	2	0	Función Antilegionela / Função Anti-legionela	ON - OFF
3	2	1	Esquema hidráulico Esquema hidráulico	0. No definido / Não definido 1. Mono serpentín / Mono serpentina 2. Doble serpentín / Dupla serpentina 3. Electro solar / Electrosolar 4. Integración calefacción / Integração aquecimento
3	2	2	Ajustes resistencia eléctrica / Ajustes resistência eléctrica	0. EDF 1. Temporizado
3	2	3	Delt T Colector bomba ON / Delt T Colector bomba ON	
3	2	4	Delt T Colector bomba OFF / Delt T Colector bomba OFF	
3	2	5	Temp Colector mín bomba ON / Temp Collector mín bomba ON	
3	2	6	Función control colector / Função supervisão colector	ON - OFF
3	2	7	Fonción recooling / Função arrefecimento	ON - OFF
3	2	8	Delta setpoint Acu con gas / Delta setpoint Acu com gás	
3	2	9	Temp Antihielo colector / Temp Anti-gielo colector	
3	**3**		**Ajustes Solar 2 / Ajustes Solar 2**	
3	3	0	Ajuste cáudal / Ajuste caudal	
3	3	1	Grupo de bomba digital / Grupo de bomba digital	ON - OFF
3	3	2	Sensor de presión activo / Sensor de pressão activo	ON - OFF
3	3	3	Anodo Pro-Tech activo / Ânodo Pro-Tech activo	ON - OFF
3	3	4	Ajuste salida auxiliar Ajuste saída auxiliar	0. Pedido de integración / Contacto de saída 1. Alarma / Alarme 2. Bomba desestratificación / Bomba de estratificação
3	3	5	Delta T deseado para modulación	
3	3	6	Frecuencia antilegionela / Frequência anti-legionela	
3	3	7	Temperatura antilegionela deseada / Temperatura objectivo anti-legionela	
3	3	8	Parámetro genérico solar / Parâmetro genérico solar	
3	3	9	Parámetro genérico solar / Parâmetro genérico solar	
3	**4**		**Modo manual / Modo manual**	
3	4	0	Activación modo manual / Activação modo manual	ON - OFF

MENÚ / MENU	SUB-MENÚ / SUB-MENU	PARÁMETRO / PARÂMETRO	DESCRIPCIÓN / DESCRIÇÃO	RANGO / RANGE
3	4	1	Activación bomb solar / Activação bomba solar	ON - OFF
3	4	2	Activación válvula de 3 vías / Activação válvula de 3 vias	ON - OFF
3	4	3	Activación auxiliar 1 / Activação auxiliar 1	ON - OFF
3	4	4	Activación salida / Activação de saída	ON - OFF
3	4	5	Control válvula mezcladora Controlo válvula misturadora	0. ON 1. Abierto / Aberto 2. Cerrado / Fechado
3	**5**		**Diagnosticos Solar 1 / Diagnóstico Solar 1**	
3	5	0	Temp colector solar / Temp colector solar	
3	5	1	Sonda sanitaria baja / Sonda sanitária baixa	
3	5	2	Sonda sanitaria alta / Sonda sanitária alta	
3	5	3	Temp retorno calef. / Temp retorno aquecimento	
3	5	4	Sonda salida colector	
3	5	5	Sonda entrada colector	
3	**6**		**Diagnosticos Solar 2 / Diagnóstico Solar 2**	
3	6	0	Cáudal circuito solar / Caudal circuito solar	
3	6	1	Presión circuito solar / Pressão circuito solar	
3	6	2	Capacidad acumulador Capacidade acumulador	0. No definido / Não definido 1. 150 l 2. 200 l 3. 300 l
3	6	3	Número de duchas / Número de duches	
3	6	4	% energía disponible / % energia disponível	
3	**8**		**Historico de defectos / Histórico de defeitos**	
3	8	0	10 últimos defectos / 10 últimos defeitos	
3	8	1	Reiniciar listado defectos / Reiniciar Lista de erros	¿Reset? OK=Si, esc=No
3	**9**		**Menu reinicio / Menu reinicio**	
3	9	0	Volver a los ajustes de fábrica / Voltar aos ajustes de fábrica	

ΜΕΝΟΥ	ΥΠΟ-ΜΕΝΟΥ	ΠΑΡΑΜΕΤΡΟΣ	ΠΕΡΙΓΡΑΦΗ	RANGE
3			**ΗΛΙΑΚΌΣ**	
3	0		Γενικές Ρυθμίσεις	
3	0	0	Ορισμένη θερμοκρασία αποθήκευσης	
3	0	2	Ορισμένη μειωμένη θερμοκρασία αποθήκευσης	
3	1		Στατιστικά ηλιακού	
3	1	0	Ηλιακή ενέργεια	
3	1	1	Ηλιακή ενέργεια 2	
3	1	2	Χρόνος λειτουργίας αντλίας	
3	1	3	Χρόνος Υπερθέρμανσης Θ συλλέκτη	
3	1	4	Ελεύθερη παράμετρος ηλιακού	
3	1	5	Ελεύθερη παράμετρος ηλιακού	
3	**2**		**Ρυθμίσεις ηλιακού 1**	
3	2	0	Λειτουργία κατά της λεγιονέλλας	ON - OFF
3	2	1	Υδραυλικό σχήμα	0. Δεν προσδιορίστηκε 1. Βασικό μονή σερπαντίνα 2. Βασικό διπλή σερπαντίνα 3. Ηλεκτρο - ηλιακό 4. Υποστήριξη θέρμανσης
3	2	2	Ρύθμιση ηλεκτρικής αντίστασης	0. EDF 1. Βάση χρόνου
3	2	3	Delta T συλλέκτη αντλία ON	
3	2	4	Delta T συλλέκτη αντλία OFF	
3	2	5	Ελαχ. Θ συλλέκτη αντλία ON	
3	2	6	Κτύπημα συλλέκτη	ON - OFF
3	2	7	Λειτουργία recooling	ON - OFF
3	2	8	Διαφορά σημείου ορισμού αποθήκης με αέριο	
3	2	9	Θ προστασίας συλλέκτη κατά του παγετού	
3	3		Ρυθμίσεις ηλιακού 2	
3	3	0	Ρύθμιση παροχής	
3	3	1	Ψηφιακό ηλιακό γκρουπ	ON - OFF
3	3	2	Αισθητήρας πίεσης ενεργός	ON - OFF
3	3	3	Ενεργοποίηση ανόδου Pro-Tech	ON - OFF
3	3	4	Ρύθμιση βοηθητικής εξόδου	0. Αίτημα ολοκλήρωσης 1. Συναγερμός 2. Αντλία απο-διαστρωμάτωσης
3	3	5	Delta T deseado para modulación	
3	3	6	ΔΤ στόχος για διαμόρφωση αντλίας	
3	3	7	Συχνότητα αντιλεγιονέλλας	
3	3	8	Θερμοκρασία στόχος αντιλεγιονέλλας	
3	3	9	Ελεύθερη παράμετρος ηλιακού	
3	**4**		**Χειροκίνητος τρόπος**	
3	4	0	Ενεργοποίηση χειροκίνητου τρόπου	ON - OFF

ΜΕΝΟΥ	ΥΠΟ-ΜΕΝΟΥ	ΠΑΡΑΜΕΤΡΟΣ	ΠΕΡΙΓΡΑΦΗ	RANGE
3	4	1	Ενεργοποίηση αντλίας ηλιακού	ON - OFF
3	4	2	Ενεργοποίηση 3οδης βαλβίδας	ON - OFF
3	4	3	Ενεργοποίηση βοηθ. εξόδου	
3	4	4	Ενεργοποίηση εξόδου	
3	4	5	Έλεγχος βαλβίδας μίξης	0. ON 1. Ανοιχτό 2. Κλειστό
3	**5**		**Διαγνωστικά ηλιακού 1**	
3	5	0	Θ ηλιακού συλλέκτη	
3	5	1	Κάτω NTC αποθήκης	
3	5	2	Άνω NTC αποθήκης	
3	5	3	Θ Επιστροφής ΚΘ	
3	5	4	Θ εισόδου σερπαντίνας ηλιακού	
3	5	5	Θ εξόδου σερπαντίνας ηλιακού	
3	**6**		**Διαγνωστικά ηλιακού 2**	
3	6	0	Ρυθμός ροής ηλιακού κυκλώματος	
3	6	1	Πίεση ηλιακού κυκλώματος	
3	6	2	Χωρητικότητα δοχείου	0. Μη καθορισμένο 1. 150 l 2. 200 l 3. 300 l
3	6	3	αριθμός ντους	
3	6	4	Ποσοστό πλήρωσης μπόιλερ	
3	**8**		**Ιστορικό σφαλμάτων**	
3	8	0	Τελευταία 10 σφάλματα	
3	8	1	Επαναφορά λίστας σφαλμάτων	Reset; OK=Ναι, esc=Όχι
3	**9**		**Μενού Επαναφοράς**	
3	9	0	Επαναφορά εργοστασιακών ρυθμίσεων	

PUESTA EN FUNCIONAMIENTO

Limpieza del equipo

Antes del llenado del equipo limpiar las tuberías para quitar posibles residuos de la producción y del montaje. Incluso pequeñas cantidades de material extraño pueden funcionar como catalizadores y provocar la descomposición del fluido portador térmico.

- Enjuague totalmente la instalación hasta eliminar todos los residuos.
- A continuación, vaciar totalmente la instalación. Llenado y aclarado de la instalación La instalación se se puede llenar y poner en servicio sólo en presencia de una extracción de calor.
- Abrir todos los dispositivos de interceptación y de purga; en particular los tapones de purgado en las conexiones de los colectores, las uniones en cruz del colector y eventualmente el colector de aire.

  Usar el tornillo para el purgado del aire

  Introducir un tubo de desagüe para transportar el líquido (tubo no en dotación)

  (ver la figura A).
- Un funcionamiento sólo con agua no se admite ni siquiera en las zonas no sujetas a congelación (el sistema no está protegido contra la corrosión).
- El líquido portador térmico es una mezcla de propilen-glicol, atóxico y fisiológicamente inocuo.
- Cumpla con las indicaciones reproducidas en la ficha de seguridad.
- Introduzca el fluido portador térmico en la instalación con una bomba impelente a través de la válvula de llenado y desagüe; cierre en secuencia los dispositivos de interceptación y de purgado apenas sale el líquido.

  (ver figura B. Uniones para el llenado)

  Recoger antes el fluido que proviene de la llave de vaciado en un bidón separado hasta que sale el fluido termovector para quitar de la instalación el agua que resta en los colectores. Interrumpir el proceso de llenado y conectar el grifo de vaciado a la bomba permanente.

COLOCAÇÃO EM FUNCIONAMENTO

Limpeza da instalação

Antes do enchimento do sistema, limpe as tubagens para remover eventuais resíduos da produção e da montagem. Mesmo minúsculas quantidades de material estranho podem agir como catalisador e provocar a decomposição do fluido termovector.

- Lave completamente o sistema até eliminar todos os resíduos.
- Sucessivamente esvazie o sistema. Enchimento e lavagem da instalação. O sistema pode ser enchido e colocado em funcionamento somente em presença de extracção de calor.
- Abra todos os dispositivos de intercepção e de purga, especialmente as tampas de purga nos engates dos colectores, as junções cruzadas dos colectores e, eventualmente, o colector de ar.

  Actue no parafuso para purgar o ar.

  Insira um tubo de descarga para dirigir o líquido (o tubo não é fornecido

  (veja a figura A)
- Um funcionamento apenas com água no circuito solar não é permitido, nem mesmo nas zonas protegidas do gelo (ausência de protecção contra a corrosão).
- O líquido termovector é uma mistura de propilenoglicol não tóxica e fisiologicamente inócua.
- Observe as indicações incluídas na ficha de segurança.
- Introduza o fluido termovector na instalação com uma bomba de pressão através da válvula de enchimento e de descarga. Feche por ordem os dispositivos de intercepção e de purga mal o líquido comece a sair.

  (veja figura B. Ligações para o enchimento)

  Recolha o fluido proveniente da torneira de esvaziamento num recipiente separado, até quando iniciar a sair o fluido termovector, para remover do sistema a água remanescente nos colectores. Interrompa o processo de enchimento e ligue a torneira de esvaziamento na bomba de pressão.

ΘΕΣΗ ΣΕ ΛΕΙΤΟΥΡΓΙΑ

Καθαρισμός της εγκατάστασης

Πριν την πλήρωση της εγκατάστασης καθαρίστε τις σωληνώσεις για την απομάκρυνση ενδεχόμενων υπολειμμάτων από την παραγωγή και τη συναρμολόγηση. Ακόμη και μικρές ποσότητες ξένου υλικού μπορούν να δράσουν καταλυτικά και να προκαλέσουν την αποσύνθεση του θερμικού ρευστού.

- Ξεβγάλετε τελείως την εγκατάσταση μέχρι να απομακρύνετε όλα τα υπολείμματα.
- Ακολούθως αδειάστε την εγκατάσταση. Πλήρωση και ξέβγαλμα της εγκατάστασης. Η εγκατάσταση μπορεί να γεμίζει και να τίθεται σε λειτουργία μόνο παρουσία αποβολής θερμότητας.
- Ανοίξτε όλες τις συσκευές ανάσχεσης και απαέρωσης. Ειδικότερα και τα κλείστρα στις συνδέσεις των συλλεκτών, τα σταυρωτά ρακόρ του συλλέκτη και ενδεχομένως το συλλέκτη αέρα.

  Ενεργήστε στη βίδα για την απαέρωση

  Εισάγετε ένα σωλήνα για τη σύγκλιση του νερού (ο σωλήνας δεν παρέχεται

  (βλέπε εικόνα Α.)
- Μια λειτουργία μόνο με νερό στο ηλιακό κύκλωμα δεν είναι επιτρεπτή κι ούτε στις προστατευμένες από την παγωνιά ζώνες (απουσία προστασίας κατά της διάβρωσης)
- Το θερμικό υγρό είναι ένα μίγμα προπυλενογλυκόλης, μη τοξικό και φυσιολογικά αβλαβές.
- Εφαρμόστε τις υποδείξεις που περιέχονται στην κάρτα ασφαλείας.
- Εισάγετε το θερμικό υγρό στην εγκατάσταση με μια αντλία πιεζόμενη μέσω της βαλβίδας πλήρωσης και εκκένωσης. Κλείστε διαδοχικά τις διατάξεις ανάσχεσης και απαέρωσης μόλις βγει υγρό.

  (βλέπε εικόνα Β. Ρακόρ για την πλήρωση)

  Συλλέξτε το υγρό που προέρχεται από τη στρόφιγγα εκκένωσης αρχικά σε ένα δοχείο χωριστό μέχρις ότου βγει το θερμικό υγρό για την απομάκρυνση από την εγκατάσταση του νερού που υπολείπεται στους συλλέκτες. Διακόψτε τη διαδικασία πλήρωσης και συνδέστε τη στρόφιγγα εκκένωσης στη συμπιεστική αντλία.

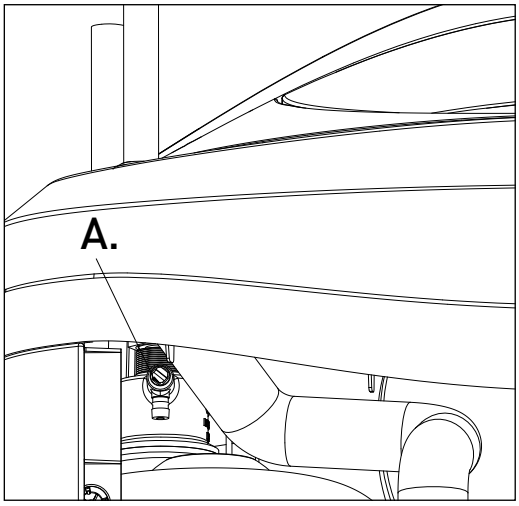

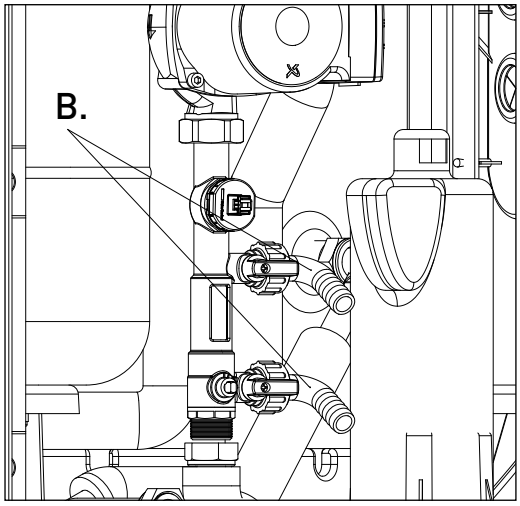

- Enjuague la instalación empleando una presión de 3,5 bar durante 2 horas hasta desairearla totalmente.
- Antes de terminar el procedimiento de llenado, regule la presión de la instalación y cierre lentamente las válvulas.

Presión de la instalación:
La presión de la instalación depende de la altura del sistema y de la presión de entrada del vaso de expansión.

- Controle la presión y, si es necesario, abra las válvulas y regule nuevamente la presión; una vez alcanzada la presión de llenado, cierre la válvula de llenado y descarga.
- Controle la total ausencia de aire en la instalación accionando el desaireador manual en el punto más alto de la instalación. Si es necesario, repita la operación de enjuague.
- Si se emplea un desaireador con conducto de conexión, tener presente que se debe descargar por lo menos una cantidad de líquido igual al volumen del tubo de purga: 0,3 cl por cada metro de tubo de purga de 6 mm de diámetro.

Puesta en servicio bomba solar y regulador solar.
Para estas operaciones, respetar las correspondientes instrucciones para el uso.

- Controlar la plausibilidad de las temperaturas visualizadas durante la puesta en funcionamiento
- Controlar el funcionamiento de la bomba y del regulador a nivel del circuito solar.
- Programar el regulador, la bomba y eventualmente el limitador de flujo en función del esquema hidráulico de la instalación.

Regulación del caudal
El caudal se debe programar en base a las dimensiones del campo colector y a la variante de conexión. La superficie de referencia en este caso es la superficie del absorbedor.
(Ver figura C. grifo de regulación del caudal)

- Enxagúe o sistema com uma pressão de 3,5 bar durante 2 horas até eliminar completamente o ar.
- Antes de concluir o procedimento de enchimento, regule a pressão do sistema e feche lentamente as válvulas.

Pressão do sistema:
A pressão do sistema depende da altura do mesmo e da pressão em entrada do vaso de expansão.

- Controle a pressão e, se necessário, abra as válvulas e regule novamente a pressão. Uma vez atingida a pressão de enchimento, feche a válvula de enchimento e descarga.
- Certifique-se da ausência total de ar no sistema accionando o purgador manual no ponto mais alto do sistema. Se necessário, repita a operação de enxaguamento.
- Se for utilizado um purgador com conduta de ligação, não esqueça de que é necessário descarregar pelo menos uma quantidade de líquido igual ao volume do tubo de purga: 0,3 cl para cada metro de tubo de purga com 6 mm de diâmetro.

Colocação em funcionamento da bomba solar e do regulador solar.
Observe, para tal finalidade, as respectivas instruções de utilização.

- Controle a plausibilidade das temperaturas visualizadas durante a colocação em funcionamento.
- Controle o funcionamento da bomba e do regulador ao nível do circuito solar.
- Configure o regulador, a bomba e, eventualmente, o limitador de fluxo em função do esquema hidráulico do sistema.

Regulação do caudal
O caudal deve ser configurado com base nas dimensões do campo colector e da variante de ligação. A superfície de referência neste caso é a superfície do absorvedor.
(Veja figura C. Torneira de regulação do caudal)

- Ξεβγάλετε την εγκατάσταση με μια πίεση 3,5 bar για 2 ώρες μέχρι την πλήρη απαέρωση.
- Πριν τελειώσετε τη διαδικασία πλήρωσης, ρυθμίστε την πίεση της εγκατάστασης και κλείστε αργά τις βαλβίδες.

Πίεση της εγκατάστασης:
Η πίεση της εγκατάστασης εξαρτάται από το ύψος του συστήματος και από τη πίεση εισόδου του δοχείου διαστολής.

- Ελέγξτε την πίεση και αν χρειαστεί ανοίξτε τις βαλβίδες και ρυθμίστε εκ νέου την πίεση. Αφού επιτευχθεί η πίεση πλήρωσης, κλείστε τη βαλβίδα πλήρωσης και εκκένωσης.
- Ελέγξτε για την απόλυτη απουσία αέρα στην εγκατάσταση ενεργοποιώντας τον χειροκίνητο απαερωτή στο υψηλότερο σημείο της εγκατάστασης. Αν χρειαστεί επαναλάβετε τη διεργασία ξεβγάλματος.
- Αν χρησιμοποιείται ένας απαερωτής με αγωγό σύνδεσης, λάβετε υπόψη ότι θα πρέπει να εκκενώνεται τουλάχιστον μια ποσότητα υγρού ίση με τον όγκο του σωληνίσκου απαέρωσης: 0,3 cl για κάθε μέτρο σωληνίσκου απαέρωσης με διάμετρο 6 mm.

Θέση σε λειτουργία αντλίας ηλιακού και ρυθμιστή ηλιακού.
Για το σκοπό αυτό παρατηρήστε τις αντίστοιχες οδηγίες για τη χρήση.

- Ελέγξτε το αποδεκτό των εμφανιζόμενων θερμοκρασιών κατά τη θέση σε λειτουργία
- Ελέγξτε τη λειτουργία της αντλίας και του ρυθμιστή στάθμης του ηλιακού κυκλώματος.
- Θέστε το ρυθμιστή, την αντλία και ενδεχομένως τον περιοριστή ροής σε συνάρτηση με το υδραυλικό σχέδιο της εγκατάστασης.

Ρύθμιση της παροχής
Η παροχή πρέπει να τεθεί με βάση τις διαστάσεις του πεδίου συλλέκτη και την παραλλαγή της σύνδεσης. Η επιφάνεια αναφοράς, στην περίπτωση αυτή, είναι η επιφάνεια του απορροφητήρα.
(Βλέπε εικόνα C. Στρόφιγγα ρύθμισης παροχής)

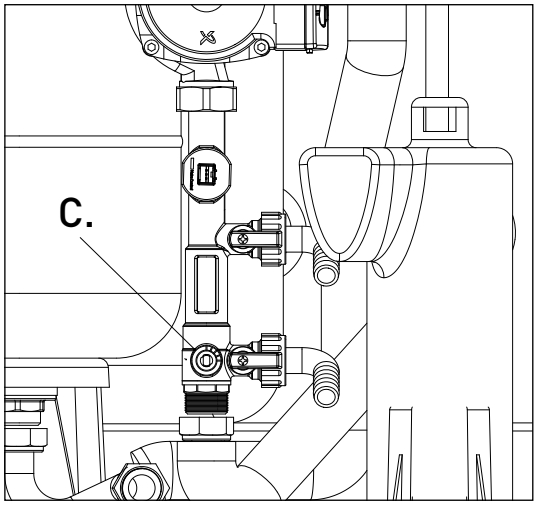

ES

Caudal nominal:
(necesario para el consumo de energía del campo colector con radiación solar máxima) 30 l/m²h = 0,5 l/m²min

Regulación de la velocidad:
No se deben tener valores inferiores a los siguientes caudales mínimos:
Conexión campo colector diagonal: 30 l/m²h = 0,5 l/m²min
Respetar las indicaciones del capítulo: Esquema hidráulico del campo colectores (como indicado en el manual en dotación).

Regulación de la temperatura
Se aconseja dejar la regulación de la temperatura del agua sanitaria al valor prefijado de fábrica que garantiza las mejores prestaciones del aparato.
Para evitar riesgos de quemaduras, regular la válvula termostática de modo que la temperatura no supere los 60°C (50°C en los baños en el punto de recogida.
Esta disposición es obligatoria en Francia.

Al finalizar:
- Separar la hoja de cubierta de los colectores.
- Controlar el funcionamiento correcto de la instalación.
- Complete el informe de puesta en servicio.
- Informar al administrador.

Notas del usuario:
- El hervidor está conectado a la red de distribución de agua por medio de uniones para el agua fría y a su punto de uso por medio de tuberías para el agua caliente.
- El agua caliente es pre-calentada o calentada por la energía solar utilizando el intercambiador interior.
- Controlar con regularidad que todos los dispositivos de mando y de regulación funcionen de forma correcta.
- Cada mes, girar el grifo y la válvula y el grupo de seguridad para evitar incrustaciones.

Utilizar siempre tuberías de unión nuevas para la conexión del suministro de agua, nunca reutilizar tuberías usadas. Las tuberías deben estar en conformidad con la norma EN 61770

PT

Caudal nominal:
(necessário para a retirada de energia do campo colector com radiação solar máxima) 30 l/m²h = 0,5 l/m²min

Regulação da velocidade:
Não se devem verificar valores inferiores aos seguintes caudais mínimos: Engate campo colector diagonal: 30 l/m²h = 0,5 l/m²min
Respeite as indicações relativas indicadas no capítulo: Esquema hidráulico do campo colectores (como indicado no manual fornecido).

Regulação da temperatura
Aconselha-se deixar a regulação da temperatura da água sanitária no valor configurado na fábrica, pois garante o melhor desempenho do aparelho.
Para evitar riscos de queimadura, regule a válvula termostática de modo que a temperatura não seja superior aos 60ºC (50ºC nas casas de banho) ao ponto de extracção.
Esta disposição é obrigatória na França.

No final:
- Retire a folha de cobertura dos colectores.
- Certifique-se de que a instalação funciona correctamente.
- Preencha o relatório de colocação em funcionamento.
- Instrua o usuário.

Notas do utilizador:
- A caldeira é ligada à rede de distribuição da água através de ligações para a água fria e no seu ponto de utilização através das tubagens para a água quente.
- A água quente é pré-aquecida ou aquecida pela energia solar utilizando o permutador interno.
- Controlar regularmente que todos os dispositivos de comando e regulação funcionem correctamente.
- A cada mês, gire a torneira e a válvula e o grupo de segurança para evitar incrustações.

Utilizar sempre tubagens de ligação novas para a ligação ao fornecimento de água, nunca reutilize tubagens usadas. As tubagens devem estar em conformidade com a norma EN 61770.

GR

Ονομαστική παροχή:
(αναγκαία για την απόληψη ενέργειας από το πεδίο συλλέκτη με μέγιστη ηλιακή ακτινοβολία) 30 l/m²h = 0,5 l/m²min

Ρύθμιση της ταχύτητας:
Δεν θα πρέπει να έχετε τιμές μικρότερες των ακόλουθων ελάχιστων παροχών: Σύνδεση πεδίου διαγώνιου συλλέκτη: 30 l/m²h = 0,5 l/m²min
Τηρείτε τις σχετικές υποδείξεις του κεφαλαίου: Υδραυλικό σχέδιο του πεδίου συλλεκτών (όπως υποδεικνύεται στο παρεχόμενο εγχειρίδιο).

Ρύθμιση της θερμοκρασίας
Συστήνεται να αφήνετε τη ρύθμιση της θερμοκρασίας του νερού υγιεινής χρήσης στην εργοστασιακή της τιμή που εξασφαλίζει τις καλύτερες επιδόσεις της συσκευής.
Για την αποφυγή κινδύνων εγκαυμάτων ρυθμίστε τη θερμοστατική βαλβίδα έτσι ώστε η θερμοκρασία να μην είναι χαμηλότερη των 60°C (50°C στα μπάνια) στο σημείο απόληψης.
Η διευθέτηση αυτή είναι υποχρεωτική για τη Γαλλία.

Στο τέλος:
- Αποσπάστε το φύλλο κάλυψης από τους συλλέκτες.
- Ελέγξτε τη σωστή λειτουργία της εγκατάστασης.
- Συμπληρώστε το πρακτικό θέσης σε λειτουργία.
- Εκπαιδεύστε το διαχειριστή.

Παρατηρήσεις του χρήστη:
- Το μπόιλερ συνδέεται στο δίκτυο διανομής νερού μέσω των ρακόρ για το κρύο νερό και στο σημείο χρήσης μέσω των σωληνώσεων για το ζεστό νερό.
- Το ζεστό νερό προθερμαίνεται ή θερμαίνεται από την ηλιακή ενέργεια χρησιμοποιώντας τον κάτω εναλλάκτη.
- Να ελέγχετε τακτικά αν όλες οι διατάξεις χειρισμού και ρύθμισης λειτουργούν σωστά.
- Κάθε μήνα, να στρέφετε τη στρόφιγγα και τη βαλβίδα ασφαλείας για την αποφυγή δημιουργίας κρουστών.

Να χρησιμοποιείτε πάντα σωληνώσεις ρακόρ νέες για τη σύνδεση στην παροχή του νερού, μην επαναχρησιμοποιείτε ποτέ χρησιμοποιημένες σωληνώσεις. Οι σωληνώσεις θα πρέπει να είναι σύμφωνες με την προδιαγραφή EN 61770

ES

MANTENIMIENTO

Después de vaciar el hervidor, como se describe en el párrafo específico, proceder como sigue:

1. Posicionar un destornillador en las sedes (fig. A) y ejercer una leve presión hacia abajo (fig. B).
   Para quitar el panel frontal desenganchar los 8 puntos de fijación.
2. Realizar las operaciones de mantenimiento necesarias (Ej.: sustitución grupo bomba, vaso expansión)
3. Controlar el estado de incrustación de depósitos calcáreos, si es necesario, extraerlos a través de la brida superior del hervidor
5. Volver a montar los componentes invirtiendo el procedimiento de desmontaje
6. Ejecutar la puesta en funcionamiento como se describe en el párrafo específico.

PT

MANUTENÇÃO

Após ter esvaziado a caldeira, como descrito no parágrafo específico, proceda da seguinte forma:

1. Posicione uma chave-de-fendas nas respectivas sedes (fig. A) e faça uma leve pressão para baixo (fig. B).
   Para remover o painel frontal desengate todos os 8 pontos de fixação.
2. Efectue as operações de manutenção necessárias (por ex. substituição grupo bomba, vaso de expansão).
3. Controle o estado de incrustação de calcário e efectue, se necessário, a sua remoção através do flange superior da caldeira.
5. Monte novamente os componentes, efectuando o procedimento na ordem inversa.
6. Efectue novamente a colocação em funcionamento como descrito no respectivo parágrafo.

GR

ΣΥΝΤΗΡΗΣΗ

Αφού εκκενώσετε το μπόιλερ όπως περιγράφεται στη σχετική παράγραφο, προχωρήστε όπως περιγράφεται:

1. Τοποθετήστε ένα κατσαβίδι στις σχετικές έδρες (εικ. A) και ασκήστε μια ελαφρά πίεση προς τα κάτω (εικ. B).
   Για να αφαιρέσετε το μετωπικό πάνελ απαγκιστρώστε και τα 8 σημεία στερέωσης.
2. Διενεργήστε τις αναγκαίες εργασίες συντήρησης (π.χ. αντικατάσταση αντλίας, δοχείου διαστολής)
3. Ελέγξτε την κατάσταση δημιουργίας αλάτων και, αν χρειαστεί, διενεργήστε την απομάκρυνσή τους μέσω της επάνω φλάντζας του μπόιλερ
5. Ξαναμοντάρετε τα εξαρτήματα αντιστρέφοντας τη διαδικασία συναρμολόγησης
6. Εκτελέστε εκ νέου τη θέση σε λειτουργία όπως περιγράφεται τη σχετική παράγραφο.

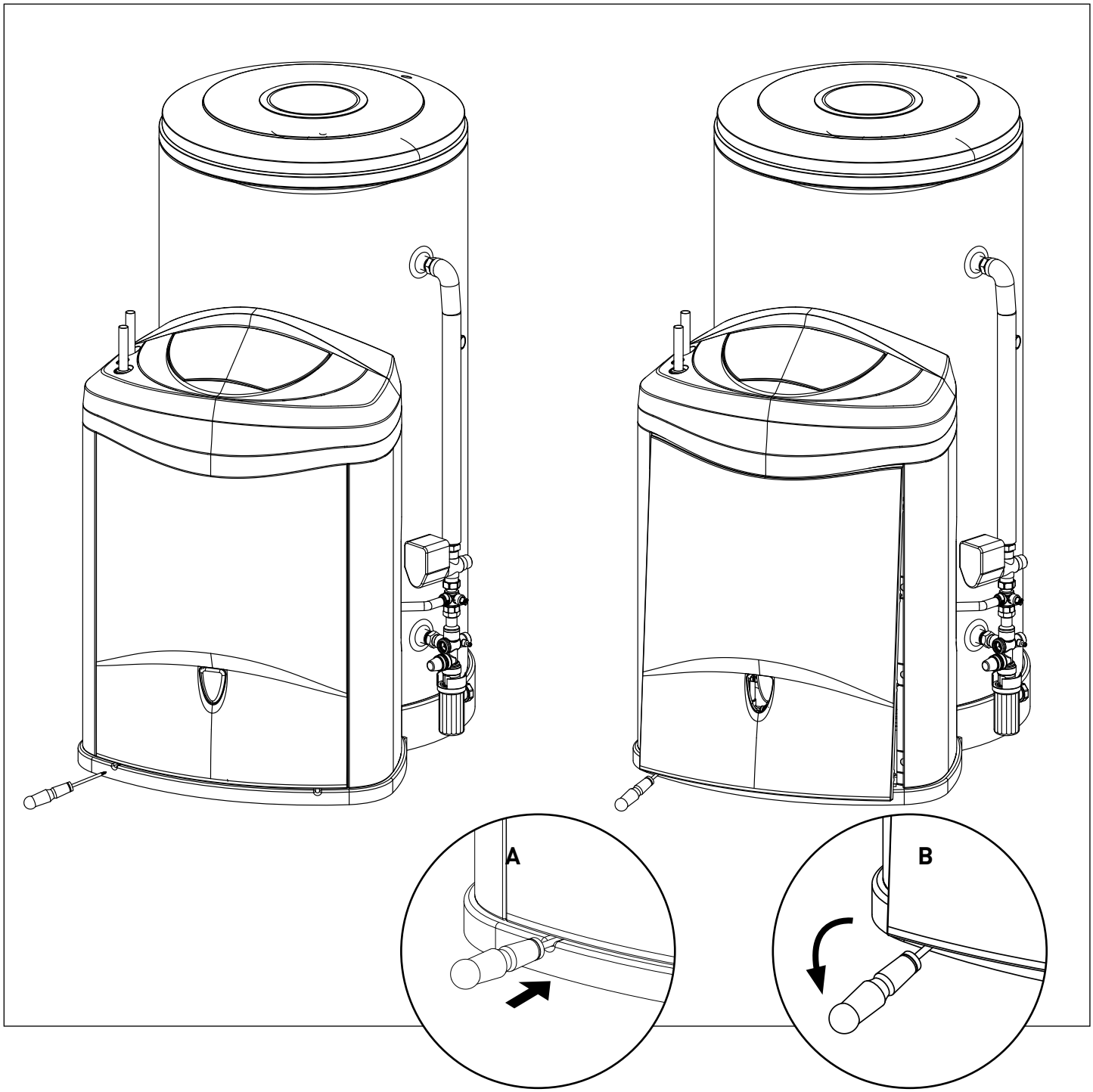

ES

Para cada operación en el hervidor es obligatorio desconectar la corriente eléctrica.
Las operaciones deben ser realizadas por un operador cualificado.
Les aconsejamos firmar un contrato de mantenimiento y prever el cambio del grupo de seguridad al máximo cada 5 años, si es necesario.
Cada año (dos veces al año si el agua es tratada con dulcificador) deberá realizarse un vaciado para

1) Controlar el desgaste del ánodo de magnesio: Si el diámetro es inferior a 10 mm o si su volumen es inferior al 50% del volumen inicial, realizar el cambio
2) Controlar el funcionamiento del ánodo protech
3) Eliminar depósitos dentro de la caldera. Para estas operaciones consultar con vuestro instalador de confianza

Vaciado

Desconectar el hervidor de la red hídrica. Abrir el grifo del agua caliente para que entre el aire. Abrir el grifo de desagüe del grupo de seguridad

Quitar los depósitos de calcáreo

En presencia de una gran dureza del agua se aconseja quitar los depósitos calcáreos por lo menos cada dos años.
La extracción puede realizarse con la ayuda de un aspirador desde la brida superior del hervidor. Tener cuidado de no dañar la capa de esmalte.

ATENCIÓN

El módulo posee un termostato de seguridad que interviene cuando dentro del circuito solar la temperatura es demasiado elevada (Ej.: gran insolación, escaso o nulo consumo de agua sanitaria) bloqueando el circulador, esto impide dañar los componentes dentro del módulo.
El termostato puede reactivarse del siguiente modo:

- Desactivar la alimentación del módulo
- Abrir el panel frontal del módulo
- Identificar el termostato (figura 1.),
- Quitar el conector (figura 2.),
- Presionar, en el sentido de la flecha, el pulsador arriba del termostato (figura 3.),
- Reintroducir el conector y cerrar el panel frontal, de esta manera el circulador queda reconectado.

PT

Para cada operação na caldeira, é imperativo desligar a corrente eléctrica.
Todas as operações devem ser efectuadas por um operador qualificado.
Aconselhamos um contrato de manutenção e prever a substituição do grupo de segurança no máximo a cada 5 anos, se necessário.
A cada ano (duas vezes por ano, se a água for tratada com um amaciador) deverá ser efectuado o esvaziamento para:

1) Controlar o desgaste do ânodo de magnésio: se o diâmetro for inferior a 10 mm ou o se o seu volume for inferior a 50% do volume inicial, será necessário substituí-lo
2) Controlar o funcionamento do ânodo protech
3) Eliminar os depósitos no interior do esquentador. Para estas operações, contacte o seu técnico instalador de confiança.

Esvaziamento

Desligue a caldeira da rede hídrica. Abra a torneira da água quente para fazer entrar o ar. Abra a torneira de desgarga no grupo de segurança.

Remoção do calcário

Caso a dureza da água seja excessiva, aconselha-se remover o calcário pelo menos a cada dois anos.
A remoção pode ser efectuada com a ajuda de um aspirador pelo flange superior da caldeira. Preste atenção para não danificar a camada de esmalte.

ATENÇÃO

O módulo dispõe de um termostato de segurança que intervém quando a temperatura no interior do circuito solar for excessivamente elevada (por exc. forte insolação, pouca ou nenhuma retirada de água sanitária), bloqueando o circulador; isto para não danificar os componentes no interior do próprio módulo.
O termostato pode ser reactivado da seguinte forma:

- Desactive a alimentação do módulo,
- Abra o painel dianteiro do módulo,
- Identifique o termostato (figura 1),
- Remova o conector (figura 2),
- Pressione, no sentido da flecha, o botão acima do termostato (figura 3),
- Reinsira o conector e feche o painel dianteiro, deste modo o circulador estará novamente ligado.

GR

Για κάθε εργασία στο μπόιλερ είναι επιτακτικό να διακόπτετε το ηλεκτρικό ρεύμα.
Όλες οι εργασίες θα πρέπει να διενεργούνται από ειδικευμένο τεχνικό.
Σας προτείνουμε να υπογράψετε ένα συμβόλαιο συντήρησης και να μεριμνάτε για την αντικατάσταση της μονάδας ασφαλείας κάθε 5 έτη, αν χρειάζεται.
Κάθε έτος (δύο φορές ετησίως αν το νερό τυγχάνει επεξεργασίας με αποσκληρυντή) θα πρέπει να διενεργείται μια εκκένωση με σκοπό

1) Τον έλεγχο φθοράς της ανόδου μαγνησίου: Αν η διάμετρος είναι μικρότερη των 10mm ή ο όγκος της είναι μικρότερος του 50% του αρχικού όγκου, προχωρήστε στην αντικατάστασή της
2) Ελέγξτε τη λειτουργία της ανόδου protech
3) Απομακρύνετε ιζήματα από το εσωτερικό του λέβητα. Για τις εργασίες αυτές ανατρέξτε στον προσωπικό σας εγκαταστάτη

Εκκένωση

Αποσυνδέστε το μπόιλερ από το δίκτυο ύδρευσης. Ανοίξτε τη στρόφιγγα του ζεστού νερού για να εισέλθει αέρας. Ανοίξτε τη στρόφιγγα εκκένωσης στη μονάδα ασφαλείας.

Απομάκρυνση των αλάτων.

Παρουσία υψηλής σκληρότητας νερού συστήνεται να προχωράτε στην απομάκρυνση των αλάτων τουλάχιστον κάθε δύο έτη.
Η απομάκρυνση μπορεί να γίνει με τη βοήθεια ενός απορροφητήρα από την επάνω φλάντζα του μπόιλερ. Προσέξτε να μην προξενήσετε ζημιά στο στρώμα του σμάλτου.

ΠΡΟΣΟΧΗ

Το στοιχείο διαθέτει θερμοστάτη ασφαλείας, που παρεμβαίνει όταν στο εσωτερικό του ηλιακού κυκλώματος η θερμοκρασία είναι πολύ υψηλή (π.χ. ισχυρή ηλιοφάνεια, λειψή ή καθόλου απόληψη νερού υγιεινής χρήσης) μπλοκάροντας τον κυκλοφορητή. Αυτό για να μην προκληθούν ζημιές στα εξαρτήματα εντός του ίδιου του στοιχείου.
Ο θερμοστάτης μπορεί να επανεργοποιηθεί με τον ακόλουθο τρόπο:

- Απενεργοποιήστε την τροφοδοσία του στοιχείου,
- Ανοίξτε το μετωπικό πάνελ του στοιχείου,
- Εντοπίστε το θερμοστάτη (εικόνα 1.),
- Αφαιρέστε το σύνδεσμο (εικόνα 2.),
- Πατήστε, κατά τη φορά του βέλους, το κουμπί πάνω από το θερμοστάτη (εικόνα 3.),
- Επανεισάγετε το σύνδεσμο και κλείστε το μετωπικό πάνελ, με τον τρόπο αυτό ο κυκλοφορητής επανασυνδέεται.

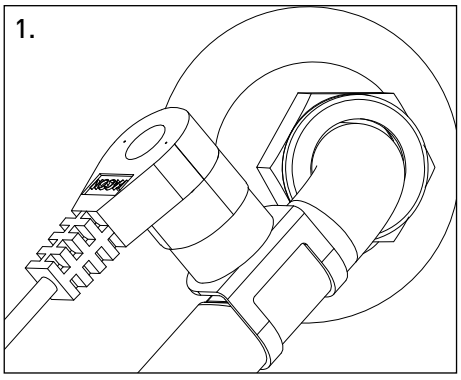

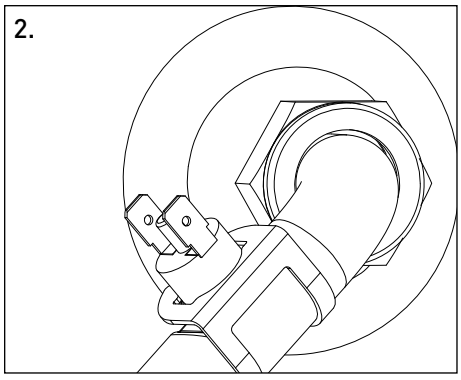

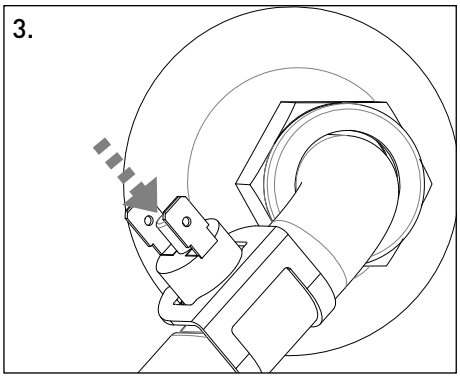

Assistenza tecnica - Asistencia técnica - Assistência técnica - Technical Assistance Service - Assistance technique

Ariston Thermo SpA
Viale Aristide Merloni 45
60044 Fabriano (AN) Italy
Telefono 0732 6011
Fax 0732 602331
info.it@aristonthermo.com
www.aristonthermo.com

CHAFFOTEAUX SPAIN
Ariston Thermo España S.L.
Parc de Sant Cugat Nord
Plaza Xavier Cugat nº 2, Edificio A, 2º
08174 Sant Cugat del Vallès (Barcelona)
902 88 63 43
www.chaffoteaux.es
info@chaffoteaux.es

Ariston Thermo España s.l.u.
Parc de Sant Cugat Nord
Pza. Xavier Cugat, 2 Edificio A, 2º
08174 Sant Cugat del Vallés
Teléfono Atención al Cliente 902 89 81 81
www.aristoncalefaccion.es
E-mail info@aristoncalefaccion.es

Ariston Thermo Portugal
Equipamentos Termodomesticos, Sociedade Unipessoal, Lda
Zona Industrial da Abrunheira
Sintra Business Park
Edifício 1 – Escritório 1K
2710-089 Sintra
Tel.: +35 12 19 605 300
Fax: 0035 1219616127
comercial.pt@aristonthermo.com
www.chaffoteaux.pt

420010486700 - 05/2011