ARISTON

COMFORT ALWAYS ON

AEROTERMIA | SETEMBRO 2021

ALTA EFICIÊNCIA EM QUALQUER LUGAR

ÁGUA QUENTE | AQUECIMENTO | RENOVÁVEIS | AR CONDICIONADO

ÍNDICE

/ AEROTERMIA

3 _ **BOMBAS DE CALOR PARA AQUECIMENTO, ARREFECIMENTO E ÁGUA QUENTE**
4 _ INTRODUÇÃO
6 _ GAMA E GUÍA DE SELECÇÃO
8 _ NIMBUS COMPACT M NET
10 _ NIMBUS FLEX M NET
12 _ NIMBUS PLUS M NET
14 _ NIMBUS POCKET M NET
16 _ NIMBUS COMPACT S NET
18 _ NIMBUS FLEX S NET
20 _ NIMBUS PLUS S NET
22 _ COMPONENTES E ACESSÓRIOS NIMBUS M Y NIMBUS S
24 _ UNIDADE EXTERNA NIMBUS M
26 _ UNIDADE EXTERNA NIMBUS S
28 _ UNIDADE INTERIOR NIMBUS CHÃO M
29 _ UNIDADE INTERIOR NIMBUS CHÃO S
30 _ UNIDADE INTERIOR NIMBUS MURAL M
31 _ UNIDADE INTERIOR NIMBUS MURAL S
32 _ INTERACUMULADOR CD1 E KIT FLEX AQS
33 _ CAIXA DE CONEXÕES NIMBUS POCKET M
34 _ CENTRALINA SENSYS NET / SENSYS

35 _ **COMPLEMENTOS PARA A INSTALAÇÃO E ESQUEMAS**
36 _ VENTILOCONVECTOR PAREDE AQUASLIM WH
37 _ VENTILOCONVECTOR CHÃO AQUASLIM FS
38 _ VENTILOCONVECTOR CONDUTOS AQUASLIM DUCT
39 _ DEPÓSITO DE INERCIA CKZ 25H Y 50H
40 _ MÓDULO HIDRÁULICO MULTIZONA
41 _ EQUIPOS DE CONTROL E REGULAÇÃO
42 _ ACESSÓRIOS

44 _ **BOMBAS DE CALOR PARA AQS**
44 _ GAMA
46 _ NUOS EVO A+ 80-100-150
47 _ NUOS PRIMO HC 200-240-240 SYS
48 _ NUOS PLUS WIFI 200-250-250 SYS
49 _ NUOS SPLIT INVERTER WIFI 150-200
50 _ NUOS SPLIT INVERTER WIFI 270
51 _ ACCESORIOS NUOS

52 _ **ESQUEMAS E SOLUÇOES**
52 _ ESQUEMAS DE INSTALAÇÃO
56 _ SOLUÇÃO NIMBUS + NUOS
58 _ INTEGRAÇÃO FOTOVOLTAICA

/ NIMBUS: BOMBAS DE CALOR PARA AQUECIMENTO, ARREFECIMENTO E ÁGUA QUENTE SANITARIA

A AEROTERMIA COMO FONTE RENOVÁVEL

BOMBA DE CALOR, A MESMA TECNOLOGIA DO SEU FRIGORÍFICO

Os equipamentos NIMBUS NET são bombas de calor aerotérmicas para produzir aquecimento, arrefecimento e água quente. O seu principio de funcionamento é o mesmo de qualquer bomba de calor conhecida, como por exemplo o frigorífico que tem em sua casa

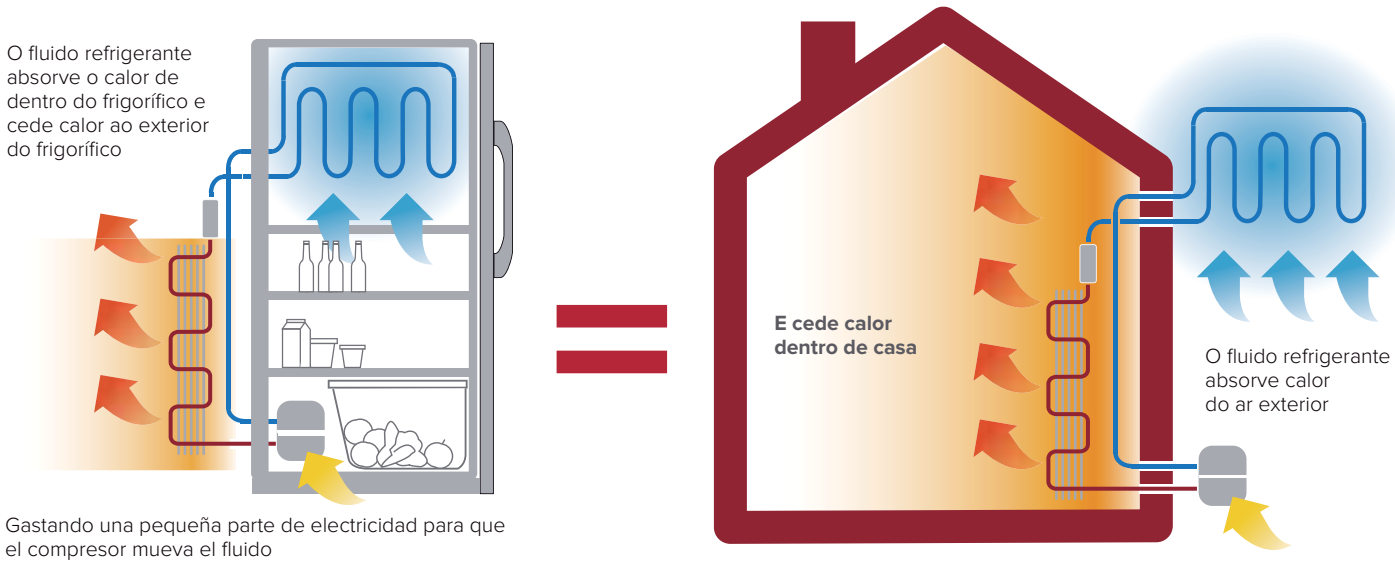

O BAIXO CONSUMO DA BOMBA DE CALOR

Dado que 70-80% da energia se extrai do ar ambiente (fonte renovável), o consumo e custo é muito baixo*:

TECNOLOGÍA	Nimbus com piso radiante	Nimbus com radiadores	Caldeira gasóleo	Caldeira gás natural	Caldeira propano	Caldeira Pellets	Caldeira Eléctrica/ Rad. Eléctrico
EFICIÊNCIA	500 %	330 %	88 %	92 %	92 %	88 %	95 %
CONSUMO ANUAL	496 €	751 €	1.999 €	1.043 €	2.086 €	909 €	2.609 €

MAIS BENEFÍCIOS ARISTON: APP ARISTON

APP ARISTON NET

NIMBUS

APP PARA CONTROLO DESDE TELEMÓVEL ...

Todos os modelos da gama Nimbus Net incluem de série a conectividade através da app Ariston Net, permitindo ao usuário gerir desde o telemóvel o aquecimento, arrefecimento e AQS.
Conseguindo-se, além de um uso mais cómodo dos equipamentos, uma poupança extra de energia

A IMPORTÂNCIA DA TERMORREGULAÇÃO

ATÉ **80%** DE POUPANÇA*

PARA CONSEGUIR O MAIOR CONFORTO E A MÁXIMA POUPANÇA ENERGÉTICA

/ **MÁXIMA POUPANÇA**
A aerotermia tem uma **alta capacidade de poupança de energia (até 80%)** que é alcançada quando a instalação de aquecimento dispõe de elementos e funções de termorregulação.

/ **INCLUIDO DE SÉRIE**
Todos os equipamentos Nimbus Net incluem de série elementos termorregulação (uma sonda ambiente SENSYS e uma sonda externa) e a função AUTO. que trabalhando conjuntamente alcançam a maior poupança e conforto em cada casa.

/ **CONFORTO ÓTIMO**
O resultado é a seleção da temperatura de impulsão de aquecimento de forma automática permitindo ao utilizador não se preocupar mas conseguir sempre a temperatura ambiente que selecionou e maximizar a economia de energia oferecida pela energia aerotérmica.

SENSYS NET + SONDA EXTERNA INCLUIDOS DE SERIE

SEM TERMORREGULAÇÃO

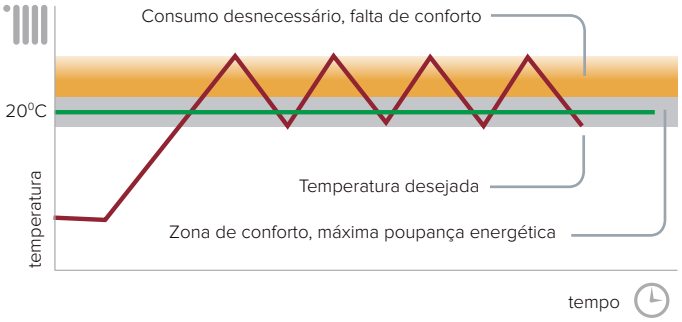

COM TERMORREGULAÇÃO

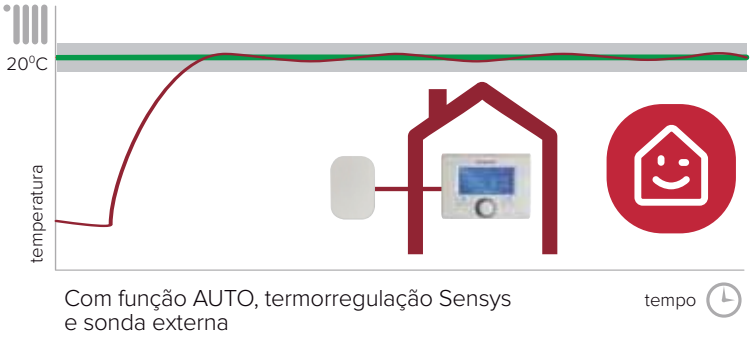

Com função AUTO, termorregulação Sensys e sonda externa

* Em comparação com um sistema de radiadores eléctricos

NET + CONTROLO POR VOZ

...E FALA COM O TEU CONFORTO

Já podes falar com Nimbus Ariston! Sobe a temperatura, desliga a bomba de calor, pregunta-lhe a temperatura da tua casa,...fala com o teu conforto! Com Ariston NET já podes integrar NIMBUS ARISTON dentro dos sistemas de casa inteligente de Amazon, Google e Apple.

ALEXA E GOOGLE ASSISTANT DE SÉRIE

Já podes integrar a tua Nimbus Net e Google Home e Alexa
Para ser compativel com Apple Home Kit é necessário o cube S NET

works with the Google Assistant | amazon alexa | Works with Apple HomeKit

GUIA SELECÇÃO
BOMBAS DE CALOR PARA ARREFECIMEN

MODELO	POTENCIA MÁXIMA Pavim. rad 7ºC /35ºC kW	POTENCIA MÁXIMA 7ºC/45ºC kW	CAPAC. AQS LTS	SCOP CLIMAS QUENTES Pavim. rad 35ºC Según EN14825	Tª IMPULSÃO Mín. Arrefec/ Máx. Aquecim. ºC	CLASSE ERP Aquec. Baixa/ Alta Tª/ AQS Clima temperado de D a A+++/ de D a A+++/de F a A+	CÓDIGO
NIMBUS M MONOBLOC							
NIMBUS M COMPACT (Aquecimento, arrefecimento e AQS)							
40 M NET	**5,7**	5,5	180	5,69	+7 / +60	A+++/A++/A	3301158
50 M NET	**7,1**	6,8	180	5,88	+7 / +60	A+++/A++/A	3301160
70 M NET*	**11**	10,5	180	5,64	+7 / +60	A+++/A++/A	3301162
90 M NET*	**14**	13,3	180	6,07	+7 / +60	A+++/A++/A	3301356
110 M NET*	**16,7**	16	180	6,21	+7 / +60	A+++/A++/A	3301357
NIMBUS M FLEX (Aquecimento, arrefecimento e AQS)							
40 M NET	**5,7**	5,5	180	5,69	+7 / +60	A+++/A++/A	3301139
50 M NET	**7,1**	6,8	180	5,88	+7 / +60	A+++/A++/A	3301143
70 M NET*	**11**	10,5	180	5,64	+7 / +60	A+++/A++/A	3301147
90 M NET*	**14**	13,3	300	6,07	+7 / +60	A+++/A++/A	3301354
110 M NET*	**16,7**	16	300	6,21	+7 / +60	A+++/A++/A	3301355
NIMBUS M PLUS (Aquecimento e arrefecimento)							
40 M NET	**5,7**	5,5	-	5,69	+7 / +60	A+++/A++/-	3301167
50 M NET	**7,1**	6,8	-	5,88	+7 / +60	A+++/A++/-	3301171
70 M NET*	**11**	10,5	-	5,64	+7 / +60	A+++/A++/-	3301175
90 M NET*	**14**	13,3	-	6,07	+7 / +60	A+++/A++/-	3301360
110 M NET*	**16,7**	16	-	6,21	+7 / +60	A+++/A++/-	3301361
NIMBUS M POCKET (Aquecimento e arrefecimento)							
40 M NET	**5,7**	5,5	-	5,69	+7 / +60	A+++/A++/-	3301184
50 M NET	**7,1**	6,8	-	5,88	+7 / +60	A+++/A++/-	3301185
70 M NET*	**11**	10,5	-	5,64	+7 / +60	A+++/A++/-	3301186
90 M NET*	**14**	13,3	-	6,07	+7 / +60	A+++/A++/-	3301362
110 M NET*	**16,7**	16	-	6,21	+7 / +60	A+++/A++/-	3301363
NIMBUS S SPLIT							
NIMBUS S COMPACT (Aquecimento, arrefecimento e AQS)							
40 S NET	**5,7**	5,5	180	5,86	+7 / +60	A+++/A++/A	3300926
50 S NET	**7,1**	6,8	180	6,16	+7 / +60	A+++/A++/A	3300927
70 S NET*	**11**	10,5	180	5,90	+7 / +60	A+++/A++/A	3300928
90 S NET*	**14**	13,3	180	6,20	+7 / +60	A+++/A++/A	3301345
110 S NET*	**16,7**	16	180	6,33	+7 / +60	A+++/A++/A	3301347
NIMBUS S FLEX (Aquecimento, arrefecimento e AQS)							
40 S NET	**5,7**	5,5	180	5,86	+7 / +60	A+++/A++/A	3300918
50 S NET	**7,1**	6,8	180	6,16	+7 / +60	A+++/A++/A	3300919
70 S NET*	**11**	10,5	180	5,90	+7 / +60	A+++/A++/A	3300920
90 S NET*	**14**	13,3	300	6,20	+7 / +60	A+++/A++/A	3301342
110 S NET*	**16,7**	16	300	6,33	+7 / +60	A+++/A++/A	3301343
NIMBUS S PLUS (Aqeucimento e Arrefecimento)							
40 S NET	**5,7**	5,5	-	5,86	+7 / +60	A+++/A++/-	3300930
50 S NET	**7,1**	6,8	-	6,16	+7 / +60	A+++/A++/-	3300931
70 S NET*	**11**	10,5	-	5,90	+7 / +60	A+++/A++/-	3300932
90 S NET*	**14**	13,3	-	6,20	+7 / +60	A+++/A++/-	3301350
110 S NET*	**16,7**	16	-	6,33	+7 / +60	A+++/A++/-	3301351

* Os modelos de catálogo são monofásicos. Consultar disponibilidade de modelos equivalentes trifásicos para 70, 90 e 110. ** Os modelos split obrigatório kit de filtros e válvulas (3083059). Modelos monobloco, obrigatório kit de filtros e válvulas (3083059) e kit exogel (3318771). Consultar acessórios recomendados na ficha de produto.

TO E AQS

1 TECNOLOGÍA BOMBA DE CALOR

/ MONOBLOCO

- Não existe manipulação de gás refrigerante
- Alcança maiores distâncias e diferenças de alturas

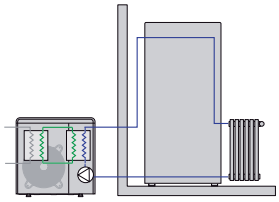

Gás refrigerante
Circuito aquecimento

/ SPLIT

- A unidade exterior não congela. Melhor para zonas com temperaturas abaixo de 0ºC frequentes

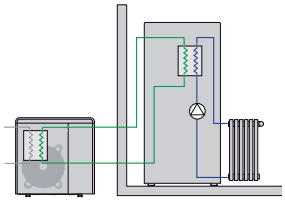

Gás refrigerante
Circuito aquecimento

2 ÁGUA QUENTE SANITÁRIA

/ INTEGRADA

Selecionar entre modelos:

COMPACT
FLEX

- Tudo num mesmo equipamento
- Controlo de AQS com a App

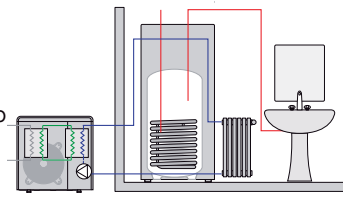

Gás refrigerante Circuito aquecimento AQS

/ COM OUTRO EQUIPAMENTO: NUOS

Selecionar entre modelos:

PLUS
POCKET

- Simultaneament frio e AQS
- Mais soluções de espaço
- Dois equipamentos maior segurança

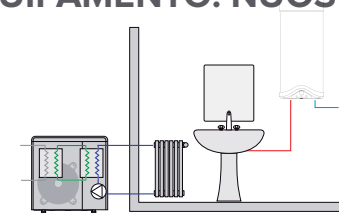

Gás refrigerante Circuito aquecimento AQS

3 POTÊNCIA PARA AQUECIMENTO DE ACORDO COM ÁREA

ZONA GEOGRÁFICA	TIPO EMISSORES	PAVIMENTO RADIANTE, ENVIO A 35 ºC					RADIADORES/VENTILOCONVECTORES ENVIO A 55 ºC				
	ISOLAMENTO	SUPERFICIE VIVIENDA (m²)									
ZONA DE COSTA OU TEMPERADA (0ºC)	BOM	90	115	170	210	250	80	100	150	185	215
	REGULAR	70	85	130	160	185	60	75	110	140	160
ZONA INTERIOR OU MONTANHA (-7ºC)	BOM	70	85	125	155	190	65	80	115	150	180
	REGULAR	50	60	85	105	130	45	55	80	105	120
POTENCIA INDICADA MODELO NIMBUS		**40**	**50**	**70**	**90**	**110**	**40**	**50**	**70**	**90**	**110**

Esta é uma tabela **orientativa** para o dimensionamento do aquecimento. Estes são os passos:

/ 1º Escolhe a tua zona (Tª mínima entre paréntesis)
/ 2º isolamento. Considera-se Bom quando obra nova ou construção posterior a 2013
/ 3º Pavimento radiante ou ventiloconvectores/radiadores
/ 4º Com a área máxima a aquecer, obtém a potência da máquina

Esta tabela é uma aproximação para aquecimento, para arrefecimento ter em conta as cargas térmicas. Para solicitar um estudo, colocar dúvidas e consultas, dispomos de um Centro de Consultaria Técnica: **projectos.pt@aristonthermo.com**

SOBRE O TIPO E NÚMERO DE EMISSORES

/ TIPO DE EMISSOR _PAVIMENTO RADIANTE, RADIADORES OU VENTILOCONVECTORES

Na hora de substituir uma caldeira por uma máquina de aerotermia, temos que ter em conta a temperatura de trabalho dos emissores. Quando a temperatura de ida é baixa, conseguimos uma maior eficiência, no entanto pode ser necessário substituir os radiadores por uns de baixa temperatura, ou aumentar o número de elementos (ao passar a temperatura de ida de 70 a 55ºC a emissão térmica diminui cerca de 30-40%)

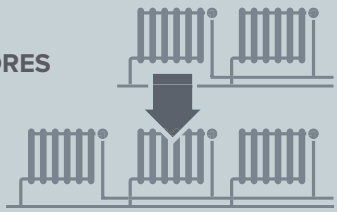

NIMBUS COMPACT M NET

SEM MANUSEAMENTO DE GASES FLUORADOS

works with the Google Assistant

amazon alexa

/ BOMBA DE CALOR AERÓTERMICA MONOBLOCO AR/ÁGUA PARA AQUECIMENTO, ARREFECIMENTO E ÁGUA QUENTE.

- Aerotermia com tecnologia inverter, modulação continua para adaptação às necessidades de momento, conseguindo assim a maior eficiência
- Sobrepotenciada, conseguindo maior potência a temperaturas extremas, assegurando sempre o conforto.
- Classe A+++ Para alta e baixa temperatura em climas quentes.
- COP superior a 3.1 com -7ºC de temperatura exterior
- Permutador de ar/gás com tratamento anti corrosão Blue Fin aumentando a protecção contra condições atmosféricas mais exigentes.
- Sonda de tª exterior inclusa de série
- Conexões de água com unidade interior, que inclui vaso de expansão e resistências de apoio.
- Com depósito para a água quente, conexões entre depósito e unidade interna incluídas
- Unidades interiores montadas dentro de um armário compacto. Facilidade de instalação e integração.
- Com conectividade de série, graças ao Sensys net que actua como gestor do sistema e termostato modulante. Para além do mais, pode controlar desde o seu telemóvel com Ariston Net ou por voz com Alexa ou Google home.
- Arranque gratuito, solicitando através do site Ariston.com

A
de F a A+ Clima médio

A++ 55 ºC
de D a A+++ clima médio

A+++ 35 ºC
de D a A+++ clima médio

LEGENDA

Esquema proposto:
Nimbus compact M para aquecimento/ arrefecimento e AQS

Incluidos de série:
1 - Unidade exterior Nimbus Monobloco
2 - Unidade interior Nimbus Compact M
3 - Centralina Sensys NET
4 - Sonda externa

Acessórios da instalação:
5 - Kit válvulas e filtros*
6 - Kit exogel*
7 - Válvula de pressão diferencial*
8 - Válvulas de corte
9 - Colectores piso radiante
10 - Piso radiante
11 - Instalação ventiloconvector*
12 - Instalação radiador de baixa temperatura
13 - Grupo de segurança* e vaso de expansão

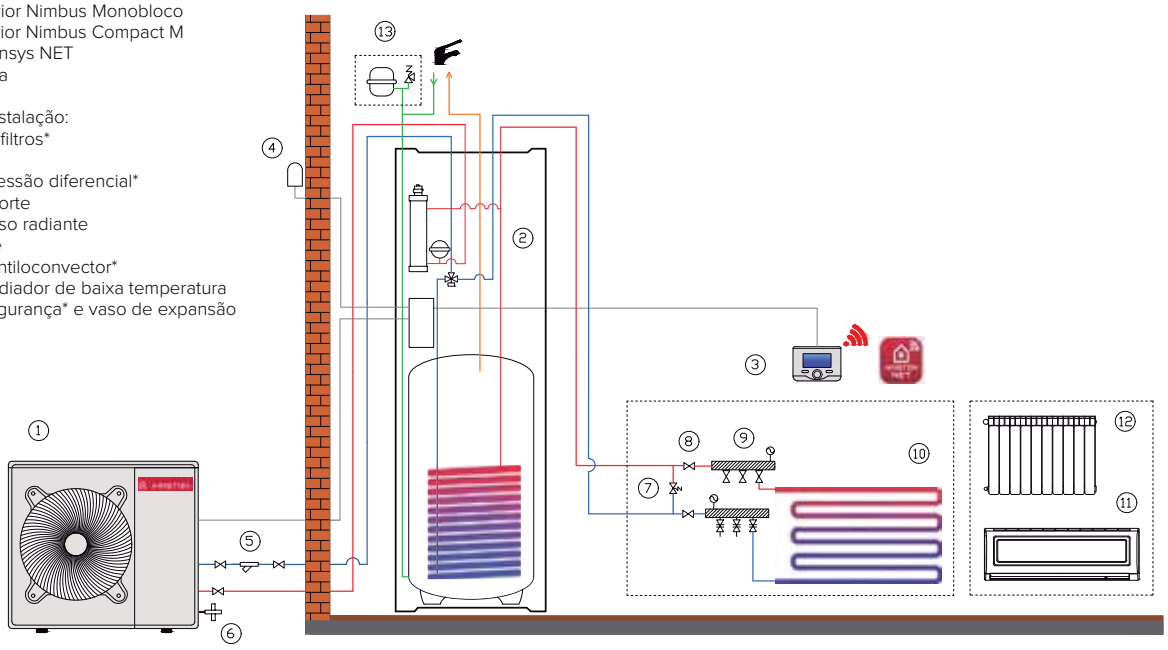

* Acessórios disponíveis em catálogo Ariston — Água aquecimento / arrefecimento — Água AQS

AQUECIMENTO · ÁGUA QUENTE SANITÁRIA · ARREFECIMENTO · ANTICORROSÃO

DADOS TÉCNICOS		40 M NET	50 M NET	70 M NET	90 M NET	110 M NET
RENDIMENTO DA BOMBA DE CALOR EM AQUECIMENTO						
Potência térmica máximo aquecimento com pavimento radiante (Tar 7ºC, Tágua 35/30ºC)	kW	5,7	7,1	11	14	16,7
Potência térmica máxima aquecimento (Tar 7ºC, Tágua 45/40ºC)	kW	5,5	6,8	10,5	13,3	16
SCOP climas quentes segundo EN14825 para pavimento radiante (baixa temperatura)		5,69	5,88	5,64	6,07	6,21
SCOP climas quentes segundo EN14825 (temperatura média)		3,53	3,84	3,84	3,91	4,10
COP Nominal (Tar 7ºC, Tágua 35/30ºC) segundo EN14511		5,1	5	5	5,1	5
Potência térmica nominal (Tar 7ºC, Tágua 35/30ºC segundo EN14511	kW	3,5	4,4	6,4	8,5	10,4
Potência nominal absorvida (Tar 7ºC, Tágua 35/30 ºC) segundo EN14511	kW	0,7	0,9	1,3	1,7	2,1
Potência máxima absorvida com bomba de calor (resistências apoio opcionais)	kW	2,1(4)	2,75(4)	3,85(4)	5(6)	6,3(6)
T envio aquecimento min/máx	ºC			20/60		
T ar exterior min/máx	ºC			-20/35		
Volume mínimo de água na instalação	l	20	25	35	45	55
RENDIMIENTO DE LA BOMBA DE CALOR EN ARREFECIMENTO						
Potência térmica máxima em arrefecimento (Tar 35ºC. Tágua 18/23ºC)	kW	6,9	8,5	12	13,6	16,6
Potência térmica nominal em arrefecimento (Tar 35ºC, Tágua 18/23ºC) segundo EN14511	kW	4,8	5,9	7,5	10,6	12,5
Potência nominal absorvida (Tar 35ºC, Tágua 18/23 ºC) segundo EN14511	kW	0,9	1,2	1,5	2,2	2,7
EER (Tar 35ºC, Tágua 18/23ºC) segundo EN14511		5,4	4,9	5	4,9	4,6
Tida arrefecimento min/máx	ºC			5/22		
T ar exterior min/máx	ºC			10/43		
RENDIMIENTO DE LA BOMBA DE CALOR EN ACS						
COP segundo EN16147 (Clima médio 7ºC / Clima mais quente 14ºC)		2,6/3,2	2,6/3,2	2,6/2,8	2,6/2,7	2,6/2,7
Tempo de aquecimento (Tacum 52ºC, Clima médio)	h:m	1:48	1:48	1:30	1:27	1:27
Capacidade do acumulador	l	180	180	180	180	180
Quantidade de água quente a 40ºC numa única extracção	l	241	241	247	251	251

NIMBUS COMPACT M NET	40 M NET	50 M NET	70 M NET*	90 M NET*	110 M NET*
Classe ErP Aquecimento 55ºC (Clima médio/mais quente)	A++/A++	A++/A+++	A++/A+++	A++/A+++	A++/A+++
Classe ErP Aquecimento 35ºC (Clima médio/mais quente)	A+++/A+++	A+++/A+++	A+++/A+++	A+++/A+++	A+++/A+++
Classe ErP em AQS (Clima médio/mais quente)	A/A+	A/A+	A/A	A/A	A/A
Código	3301158	3301160	3301162	3301356	3301357

*Consultar disponibilidade de equipamentos trifásicos para modelos 70M, 90M e 110 M

ACESSÓRIOS	CÓDIGO
SENSYS NET - Gestor do sistema e sonda ambiente com conectividade	
Sonda externa	
KIT AQS e Sonda interacumulador Válvula de 3 vias e ligações para AQS já montado dentro da unidade interior. Sonda dentro AQ	
Kit válvulas e filtros (Obrigatório) Filtro para proteger o permutador gás/água da sujidade e válvulas para poder isolar a máquina e o próprio filtro da instalação.	3083059
Kit exogel (Obrigatório) Válvula mecânica para proteger a unidade exterior de congelar	3318771
Barra de ligações hidráulicas módulo interior parte superior para Compact M (Recomendado) Facilita la instalación y mantenimiento, incluye manómetro y grifo de llenado de la instalación	3319176
Kit silent block da unidade exterior (recomendado) Reduz o ruido e as vibrações da unidade exterior	3078097
Bandeja de recolha de condensados unidade exterior (Recomendado) Recolhe os condensados da unidade exterior para poder canalizar a água	3024383
Kit sonda para depósito de inercia	3318962
Válvula 3 vias para verão/inverno	3078156
Depósito de inercia 50 litros - CKZ 50H Duas entradas e duas saidas com possibilidade para colocar 3 bainhas. Aumenta o volume de água e inercia.	3060713
Grupo de segurança hidraulico 3/4" (obrigatório) (Grupo de segurança para entrada AQS doo acumulador, sifão não incluido)	877085

Para mais acessórios ver páginas de Complementos para a instalação

NIMBUS FLEX M NET

SEM MANUSEAMENTO DE GASES FLUORADOS

works with the Google Assistant

amazon alexa

/ BOMBA DE CALOR AERÓTERMICA MONOBLOCO AR/ÁGUA PARA AQUECIMENTO, ARREFECIMENTO E ÁGUA QUENTE.

- Aerotermia com tecnologia inverter, modulação continua para adaptação às necessidades de momento, conseguindo assim a maior eficiência
- Sobrepotenciada, conseguindo maior potência a temperaturas extremas, assegurando sempre o conforto.
- Classe A+++ Para alta e baixa temperatura em climas quentes.
- COP superior a 3.1 com -7ºC de temperatura exterior
- Permutador de ar/gás com tratamento anti corrosão Blue Fin aumentando a protecção contra condições atmosféricas mais exigentes.
- Sonda de tªa exterior incluída de série
- Conexões de água com unidade interior, que inclui vaso de expansão e resistências de apoio.
- Inclui depósito de água quente sanitária
- Com conectividade de série, graças ao Sensys net que actua como gestor do sistema e termostato modulante. Para além do mais, pode controlar desde o seu telemóvel com Ariston net ou por voz com Alexa ou Google home.
- Arranque gratuito, solicitando através do site ariston.com

A
de F a A+ clima médio

A++ 55 °C
de D a A+++ clima médio

A+++ 35 °C
de D a A+++ clima médio

Esquema proposto:
NIMBUS FLEX M aquecimento/ arrefecimento e AQS

LEGENDA

Incluídos de série
1 - Unidade exterior NIMBUS MONOBLOCO
2 - Unidade interior NIMBUS FLEX M
3 - Centralina Sensys NET
4 - Sonda externa
7 - Interacumulador CD1 para AQS

Acessórios de instalação
5 - Kit válvulas e filtros*
6 - Kit Exogel*
8 - Válvula de pressão diferencial*
9 - Válvulas de corte
10 - Colectores piso radiante
11 - Piso radiante
12 - Instalação ventiloconvectores*
13 - Instalação radiador de baixa temperatura
14 - Grupo de segurança* e vaso de expansão AQS

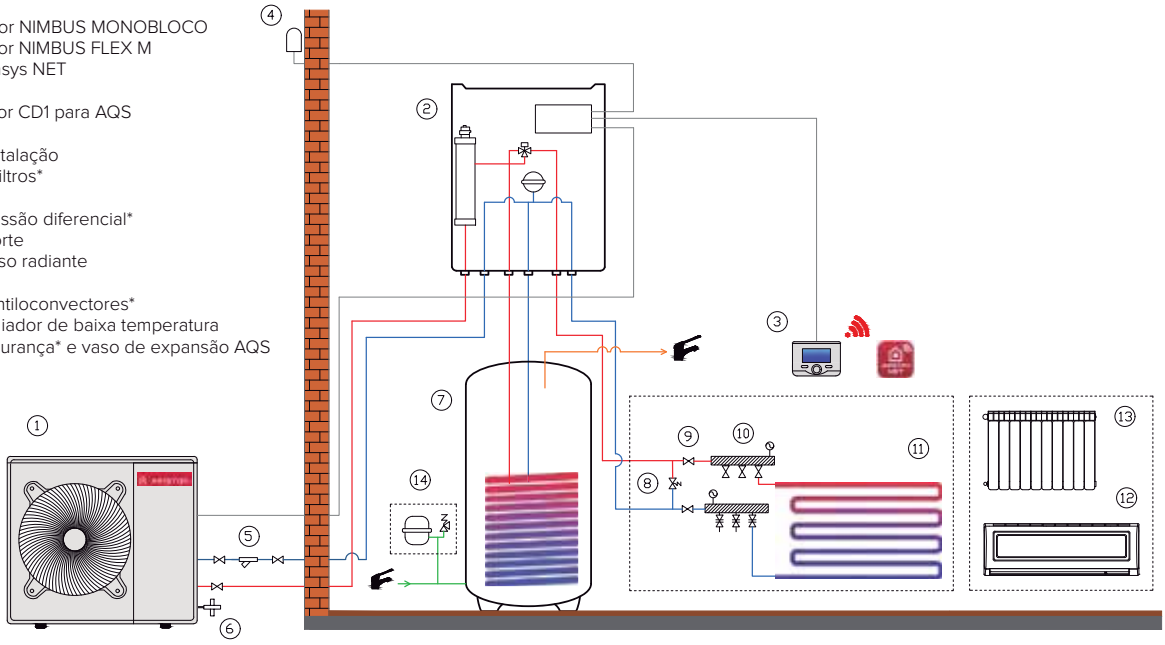

* Acessórios disponíveis em catálogo Ariston — Água aquecimento / arrefecimento — Água AQS

AQUECIMENTO | ÁGUA QUENTE SANITÁRIA | ARREFECIMENTO | ANTICORROSÃO

DADOS TÉCNICOS		40 M NET	50 M NET	70 M NET	90 M NET	110 M NET
RENDIMENTO DA BOMBA DE CALOR EM AQUECIMENTO						
Potência térmica máximo aquecimento com pavimento radiante (Tar 7°C, Tágua 35/30°C)	kW	5,7	7,1	11	14	16,7
Potência térmica máxima aquecimento (Tar 7°C, Tágua 45/40°C)	kW	5,5	6,8	10,5	13,3	16
SCOP climas quentes segundo EN14825 para pavimento radiante (baixa temperatura)		5,69	5,88	5,64	6,07	6,21
SCOP climas quentes segundo EN14825 (temperatura média)		3,53	3,84	3,84	3,91	4,10
COP Nominal (Tar 7°C, Tágua 35/30°C) segundo EN14511		5,1	5	5	5,1	5
Potência térmica nominal (Tar 7°C, Tágua 35/30°C segundo EN14511	kW	3,5	4,4	6,4	8,5	10,4
Potência nominal absorvida (Tar 7°C, Tágua 35/30 °C) segundo EN14511	kW	0,7	0,9	1,3	1,7	2,1
Potência máxima absorvida com bomba de calor (resistências apoio opcionais)	kW	2,1(4)	2,75(4)	3,85(4)	5(6)	6,3(6)
T envio aquecimento min/máx	°C			20/60		
T ar exterior min/máx	°C			-20/35		
Volume mínimo de água na instalação	l	20	25	35	45	55
RENDIMENTO DA BOMBA DE CALOR EM ARREFECIMENTO						
Potência térmica máxima em arrefecimento (Tar 35°C. tágia 18/23°C)	kW	6,9	8,5	12	13,6	16,6
Potência térmica nominal em arrefecimento (Tar 35°C, Tágua 18/23°C) segundo EN14511	kW	4,8	5,9	7,5	10,6	12,5
Potência nominal absorvida (Tar 35°C, Tágua 18/23 °C) segundo EN14511	kW	0,9	1,2	1,5	2,2	2,7
EER (Tar 35°C, Tágua 18/23°C) segundo EN14511		5,4	4,9	5	4,9	4,6
Tida arrefecimento min/máx	°C			5/22		
T aire exterior min./máx.	°C			10/43		
RENDIMENTO BOMBA DE CALOR EM AQS						
COP (Tar 7°C, Tágua 10°C) segundo EN16147		2,6	2,6	2,6	3,06	3,06
Tempo de aquecimento (Tacum 52°C)	h:m	1:48	1:48	1:30	1:52	1:50
capacidade do acumulador	l	180	180	180	300	300
Quantidade de água quente a 0°C numa única extracção	l	241	241	247	434	434

NIMBUS FLEX M NET	40 M NET	50 M NET	70 M NET*	90 M NET*	110 M NET*
Classe ErP Aquecimento 55°C (Clima médio/mais quente)	A++/A++	A++/A+++	A++/A+++	A++/A+++	A++/A+++
Classe ErP Aquecimento 35°C (Clima médio/mais quente)	A+++/A+++	A+++/A+++	A+++/A+++	A+++/A+++	A+++/A+++
Classe ErP em AQS (Clima médio/mais quente)	A/A+	A/A+	A/A	A/A+	A/A+
Código	3301139	3301143	3301147	3301354	3301355

* Consultar disponibilidade de equipamentos trifásicos para modelos 70M, 90M e 110 M

ACESSÓRIOS	CÓDIGO
SENSYS NET - Gestor do sistema e sonda ambiente com conectividade	
Sonda externa	
KIT AQS e Sonda interacumulador Válvula de 3 vias e ligações para AQS já montado dentro da unidade interior. Sonda dentro AQ	
Kit válvulas e filtros (Obrigatório) Filtro para proteger o permutador gás/água da sujidade e válvulas para poder isolar a máquina e o próprio filtro da instalação.	3083059
Kit exogel (Obrigatório) Válvula mecânica para proteger a unidade exterior de congelar	3318771
Barra de ligações hidráulicas módulo interior parte superior para 40M, 50M e 70 M (Recomendado) Facilita a instalação e manutenção, inclui manómetro e válvula de enchimento da instalação.	3318909
Barra de ligações hidráulicas módulo interior parte superior para 90M, 110M (Recomendado) Facilita a instalação e manutenção, inclui manómetro e válvula de enchimento da instalação.	3318989
Torneiras e tubos para conexão acumulador para 40 M, 50 M e 70 M (Recomendado) Torneiras para adicionar à barra de conexões 3318909	3318633
Torneiras e tubos para conexão acumulador para 90M e 110M(Recomendado) Torneiras para adicionar à barra de conexões 3318989	3318990
Kit silent block da unidade exterior (recomendado) Reduz o ruido e as vibrações da unidade exterior	3078097
Bandeja de recolha de condensados unidade exterior (Recomendado) Recolhe os condensados da unidade exterior para poder canalizar a água	3024383
Kit sonda para depósito de inercia	3318962
Depósito de inercia 50 litros - CKZ 50H Duas entradas e duas saidas com possibilidade para colocar 3 bainhas. Aumenta o volume de água e inercia.	3060713
Grupo de segurança hidraulico 3/4" (obrigatório) (Grupo de segurança para entrada AQS doo acumulador, sifão não incluido)	877085

Para mais acessórios, ver páginas de Complementos para a instalação

NIMBUS PLUS M NET

SEM MANUSEAMENTO DE GASES FLUORADOS

works with the Google Assistant

amazon alexa

/ BOMBA DE CALOR AEROTÉRMICA MONOBLOCO AR/ÁGUA PARA AQUECIMENTO E ARREFECIMENTO

- Aerotermia com tecnologia inverter, modulação continua para adaptação às necessidades de momento, conseguindo assim a maior eficiência
- Sobrepotenciada, conseguindo maior potência a temperaturas extremas, assegurando sempre o conforto.
- Classe A+++ Para alta e baixa temperatura em climas quentes.
- COP superior a 3.1 com -7ºC de temperatura exterior
- Permutador de ar/gás com tratamento anti corrosão Blue Fin aumentando a protecção contra condições atmosféricas mais exigentes.
- Sonda de tªa exterior incluída de série
- Conexões de água com unidade interior, que inclui vaso de expansão e resistências de apoio.
- Com conectividade de série, graças ao Sensys net que actua como gestor do sistema e termostato modulante. Para além do mais, pode controlar desde o seu telemóvel com Ariston net ou por voz com Alexa ou google home.
- Arranque gratuito, solicitando através do site ariston.com

A
de F a A+ clima médio

A++ 55 °C
de D a A+++ clima médio

A+++ 35 °C
de D a A+++ clima médio

Esquema proposto:
NIMBUS PLUS M para aqucimento/
arrefecimento e Nuos Evo A+ para AQS

LEGENDA

Incluídos de série:
1 - Unidade exterior Nimbus Monobloco
2 - Unidade interior Nimbus Plus M
3 - Centralina Sensys net
4 - Sonda externa

Acessórios da instalação
5 - kit válvula e filtros*
6 - Kit exogel*
7 - Válvula de pressão diferencial*
8 - Válvula de corte
9 - Colectores de piso radiante
10 - Piso radiante
11 - Instalação ventiloconvector*
12 - Instalação radiadores de baixa temperatura

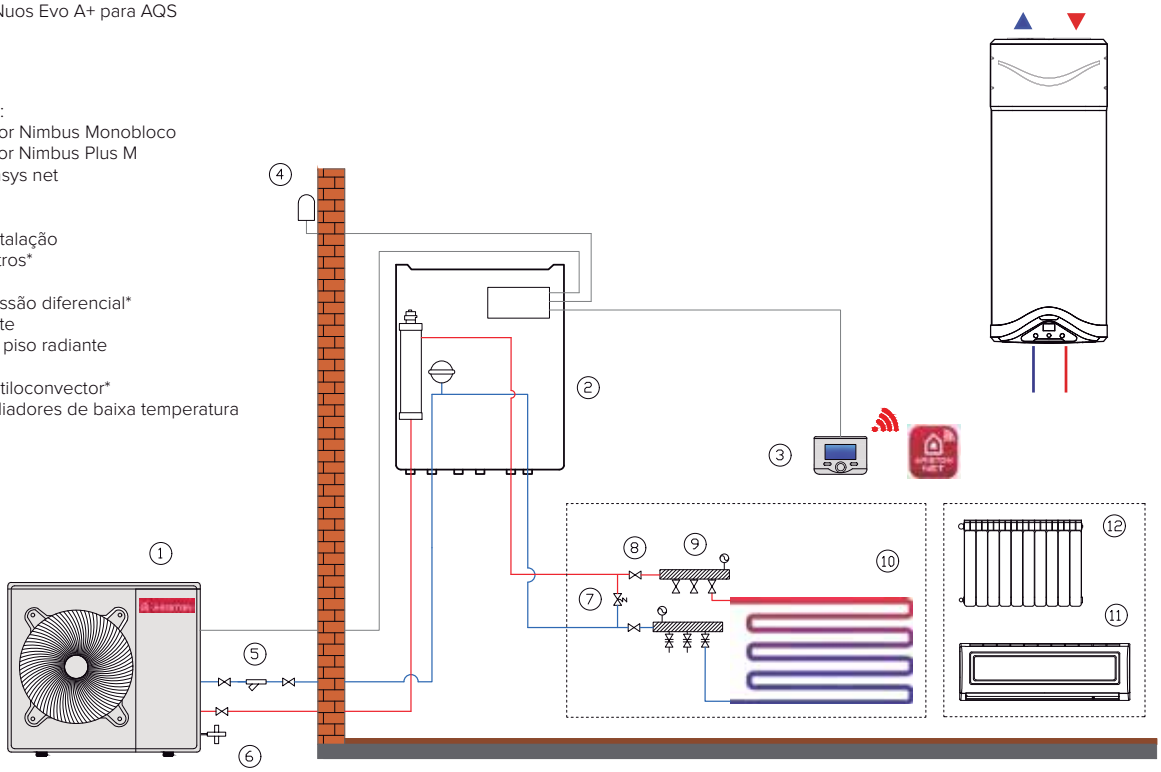

* Acessórios disponíveis em catálogo Ariston

Água aquecimento / arrefecimento

AQUECIMENTO ARREFECIMENTO

DADOS TÉCNICOS		40 M NET	50 M NET	70 M NET	90 M NET	110 M NET
RENDIMENTO DA BOMBA DE CALOR EM AQUECIMENTO						
Potência térmica máximo aquecimento com pavimento radiante (Tar 7°C, Tágua 35/30°C)	kW	5,7	7,1	11	14	16,7
Potência térmica máxima aquecimento (Tar 7°C, Tágua 45/40°C)	kW	5,5	6,8	10,5	13,3	16
SCOP climas quentes segundo EN14825 para pavimento radiante (baixa temperatura)		5,69	5,88	5,64	6,07	6,21
SCOP climas quentes segundo EN14825 (temperatura média)		3,53	3,84	3,84	3,91	4,10
COP Nominal (Tar 7°C, Tágua 35/30°C) segundo EN14511		5,1	5	5	5,1	5
Potência térmica nominal (Tar 7°C, Tágua 35/30°C segundo EN14511	kW	3,5	4,4	6,4	8,5	10,4
Potência nominal absorvida (Tar 7°C, Tágua 35/30 °C) segundo EN14511	kW	0,7	0,9	1,3	1,7	2,1
Potência máxima absorvida com bomba de calor (resistências apoio opcionais)	kW	2,1(4)	2,75(4)	3,85(4)	5(6)	6,3(6)
T envio aquecimento min/máx	°C			20/60		
T ar exterior min/máx	°C			-20/35		
Volume mínimo de água na instalação	l	20	25	35	45	55
RENDIMENTO DA BOMBA DE CALOR EM ARREFECIMENTO						
Potência térmica máxima em arrefecimento (Tar 35°C. tágia 18/23°C)	kW	6,9	8,5	12	13,6	16,6
Potência térmica nominal em arrefecimento (Tar 35°C, Tágua 18/23°C) segundo EN14511	kW	4,8	5,9	7,5	10,6	12,5
Potência nominal absorvida (Tar 35°C, Tágua 18/23 °C) segundo EN14511	kW	0,9	1,2	1,5	2,2	2,7
EER (Tar 35°C, Tágua 18/23°C) segundo EN14511		5,4	4,9	5	4,9	4,6
Tida arrefecimento min/máx	°C			5/22		
T ar exterior min/máx	°C			10/43		

NIMBUS PLUS M NET	40 M NET	50 M NET	70 M NET*	90 M NET*	110 M NET*
Classe ErP Aquecimento 55°C (Clima médio/mais quente)	A++/A++	A++/A+++	A++/A+++	A++/A+++	A++/A+++
Classe ErP Aquecimento 35°C (Clima médio/mais quente)	A+++/A+++	A+++/A+++	A+++/A+++	A+++/A+++	A+++/A+++
Código	3301167	3301171	3301175	3301360	3301361

*Consultar disponibilidade de equipamentos trifásicos para modelos 70M, 90M e 110 M

ACESSÓRIOS	CÓDIGO
SENSYS NET - Gestor do sistema e sonda ambiente com conectividade	
Sonda externa	
Kit válvulas e filtros (Obrigatório) Filtro para proteger o permutador gás/água da sujidade e válvulas para poder isolar a máquina e o próprio filtro da instalação.	3083059
Kit exogel (Obrigatório) Válvula mecânica para proteger a unidade exterior de congelar	3318771
Barra de ligações hidráulicas módulo interior parte superior para 40M, 50M e 70 M (Recomendado) Facilita a instalação e manutenção, inclui manómetro e válvula de enchimento da instalação.	3318909
Barra de ligações hidráulicas módulo interior parte superior para 90M, 110M (Recomendado) Facilita a instalação e manutenção, inclui manómetro e válvula de enchimento da instalação.	3318989
Kit silent block da unidade exterior (recomendado) Reduz o ruido e as vibrações da unidade exterior	3078097
Bandeja de recolha de condensados unidade exterior (Recomendado) Recolhe os condensados da unidade exterior para poder canalizar a água	3024383
Kit sonda depósito de inércia	3318962
Válvula de 3 vias para verão/inverno	3078156
Kit AQS para 40M, 50M e 70 M Acessório para integrar dentro da unidade e produzir AQS	3318903
Kit AQS para 90 M e 110 M Acessório para integrar dentro da unidade e produzir AQS	3318904
Depósito de inercia 50 litros - CKZ 50H Duas entradas e duas saidas com possibilidade para colocar 3 bainhas. Aumenta o volume de água e inercia.	3060713

Para mais assessórios, ver páginas de Complementos para a instalação.

NIMBUS POCKET M NET

/ BOMBA DE CALOR AEROTÉRMICA MONOBLOCO AR/ÁGUA PARA AQUECIMENTO E ARREFECIMENTO

SEM MANUSEAMENTO DE GASES FLUORADOS

- Aerotermia com tecnologia inverter, modulação continua para adaptação às necessidades de momento, conseguindo assim a maior eficiência
- Sobrepotenciada, conseguindo maior potência a temperaturas extremas, assegurando sempre o conforto.
- Classe A+++ Para alta e baixa temperatura em climas quentes.
- COP superior a 3.1 com -7ºC de temperatura exterior
- Permutador de ar/gás com tratamento anti corrosão Blue Fin aumentando a protecção contra condições atmosféricas mais exigentes.
- Sonda de tªa exterior incluída de série
- Conexões de água directamente com o sistema de aquecimento.
- Desenhado para aproveitar o espaço ao máximo
- Caixa de conexões eléctricas compacta e preparada para instalação no exterior
- Com conectividade de série, graças ao Sensys net que actua como gestor do sistema e termostato modulante. Para além do mais, pode controlar desde o seu telemóvel com Ariston net ou por voz com Alexa ou Google home.
- Arranque gratuito, solicitando através do site ariston.com

de F a A+ clima médio

de D a A+++ clima médio

de D a A+++ clima médio

Esquema proposto:
NIMBUS POCKET M para aquecimento/ arrefecimento e Nuos Evo A+ para AQS

LEGENDA
Incluídos de série:
1 - Unidade exterior Nimbus Monobloco
2 - Caixa de conexões Nimbus Pocket M
3 - Centralina Sensys net
4 - Sonda externa

Acessórios da instalação:
5- Kit válvulas e filtros*
6- Kit exogel*
7- Vaso de expansão*
8- Vàlvulas de corte
9- Válvula de pressão diferencial*
10- Colectores piso radiante
11- Piso radiante
12- Instalação ventiloconvectores*
13- Instalação radiadores

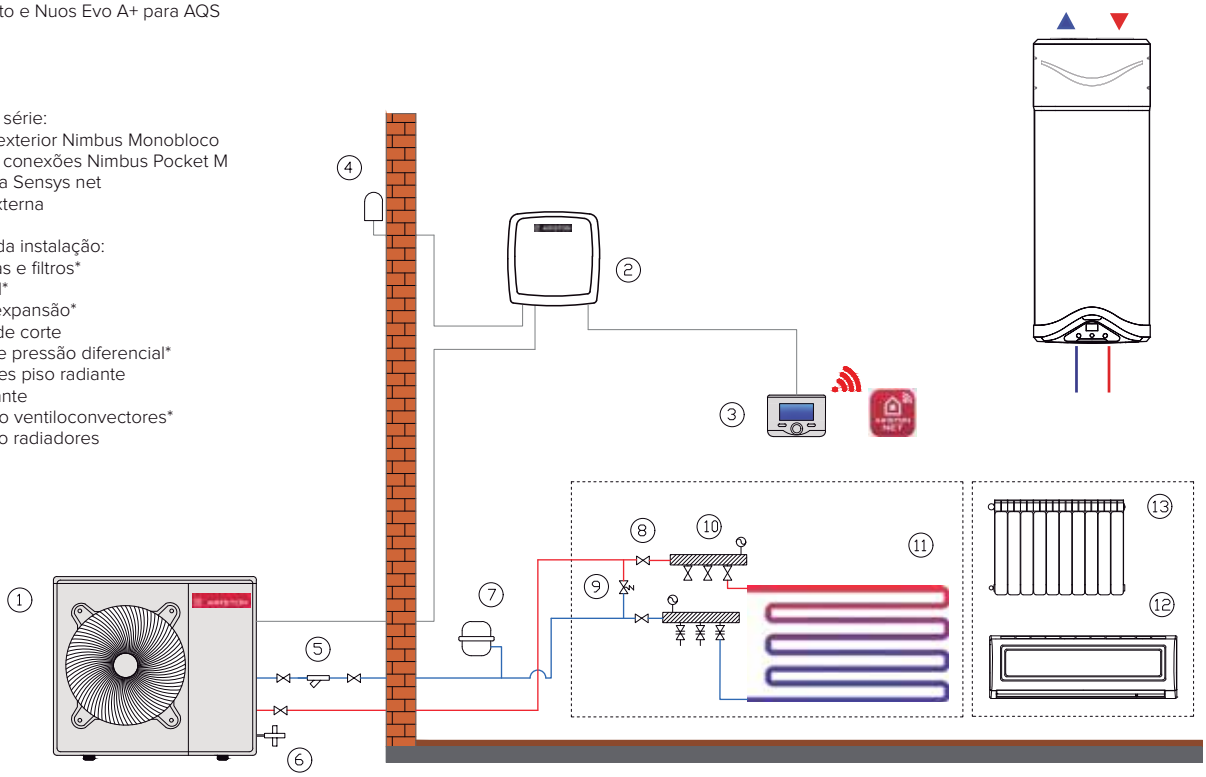

* Acessórios disponíveis em catálogo Ariston

Água aquecimento / arrefecimento

AQUECIMENTO ARREFECIMENTO

DADOS TÉCNICOS		40 M NET	50 M NET	70 M NET	90 M NET	110 M NET
RENDIMENTO DA BOMBA DE CALOR EM AQUECIMENTO						
Potência térmica máximo aquecimento com pavimento radiante (Tar 7°C, Tágua 35/30°C)	kW	5,7	7,1	11	14	16,7
Potência térmica máxima aquecimento (Tar 7°C, Tágua 45/40°C)	kW	5,5	6,8	10,5	13,3	16
SCOP climas quentes segundo EN14825 para pavimento radiante (baixa temperatura)		5,69	5,88	5,64	6,07	6,21
SCOP climas quentes segundo EN14825 (temperatura média)		3,53	3,84	3,84	3,91	4,10
COP Nominal (Tar 7°C, Tágua 35/30°C) segundo EN14511		5,1	5	5	5,1	5
Potência térmica nominal (Tar 7°C, Tágua 35/30°C segundo EN14511	kW	3,5	4,4	6,4	8,5	10,4
Potência nominal absorvida (Tar 7°C, Tágua 35/30 °C) segundo EN14511	kW	0,7	0,9	1,3	1,7	2,1
Potência máxima absorvida com bomba de calor (resistências apoio opcionais)	kW	2,1	2,75	3,85	5	6,3
T envio aquecimento min/máx	°C			20/60		
T ar exterior min/máx	°C			-20/35		
Volume minimo de água na instalação	l	20	25	35	45	55
RENDIMENTO DA BOMBA DE CALOR EM ARREFECIMENTO						
Potência térmica máxima em arrefecimento (Tar 35°C. tágia 18/23°C)	kW	6,9	8,5	12	13,6	16,6
Potência térmica nominal em arrefecimento (Tar 35°C, Tágua 18/23°C) segundo EN14511	kW	4,8	5,9	7,5	10,6	12,5
Potência nominal absorvida (Tar 35°C, Tágua 18/23 °C) segundo EN14511	kW	0,9	1,2	1,5	2,2	2,7
EER (Tar 35°C, Tágua 18/23°C) segundo EN14511		5,4	4,9	5	4,9	4,6
Tida arrefecimento min/máx	°C			5/22		
T ar exterior min/máx	°C			10/43		

NIMBUS POCKET M NET	40 M NET	50 M NET	70 M NET*	90 M NET*	110 M NET*
Classe ErP Aquecimento 55°C (Clima médio/mais quente)	A++/A++	A++/A+++	A++/A+++	A++/A+++	A++/A+++
Classe ErP Aquecimento 35°C (Clima médio/mais quente)	A+++/A+++	A+++/A+++	A+++/A+++	A+++/A+++	A+++/A+++
Código	3301184	3301185	3301186	3301362	3301363

*Consultar disponibilidade de equipamentos trifásicos para modelos 70M, 90M e 110 M

ACESSÓRIOS	CÓDIGO
SENSYS NET - Gestor do sistema e sonda ambiente com conectividade	
Sonda externa	
Kit válvulas e filtros (Obrigatório) Filtro para proteger o permutador gás/água da sujidade e válvulas para poder isolar a máquina e o próprio filtro da instalação.	3083059
Kit exogel (Obrigatório) Válvula mecânica para proteger a unidade exterior de congelar	3318771
Kit silent block da unidade exterior (recomendado) Reduz o ruido e as vibrações da unidade exterior	3078097
Bandeja de recolha de condensados unidade exterior (Recomendado) Recolhe os condensados da unidade exterior para poder canalizar a água	3024383
Kit sonda depósito de inércia	3318962
Válvula de 3 vias para verão/inverno	3078156
Kit AQS para 90 M e 110 M Acessório para integrar dentro da unidade e produzir AQS	3318904
Depósito de inercia 50 litros - CKZ 50H Duas entradas e duas saidas com possibilidade para colocar 3 bainhas. Aumenta o volume de água e inercia.	3060713
Vaso de expansão para circuito de aquecimento (Obrigatório instalar um vaso de expansão acorde ao volume do circuito de aquecimento)	3024318

Para mais assessórios, ver páginas de Complementos para a instalação.

NIMBUS COMPACT S NET

/ BOMBA DE CALOR AERÓTERMICA MONOBLOCO AR/ÁGUA PARA AQUECIMENTO,ARREFECIMENTO E ÁGUA QUENTE

- Aerotermia com tecnologia inverter, modulação continua para adaptação às necessidades de momento, conseguindo assim a maior eficiência
- Sobrepotenciada, conseguindo maior potência a temperaturas extremas, assegurando sempre o conforto.
- Classe A+++ Para alta e baixa temperatura em climas quentes.
- COP superior a 3.1 com -7°C de temperatura exterior
- Permutador de ar/gás com tratamento anti corrosão Blue Fin aumentando a protecção contra condições atmosféricas mais exigentes.
- Sonda de tªa exterior incluída de série
- Conexões de água com unidade interior, que inclui vaso de expansão e resistências de apoio.
- Com depósito para a água quente, conexões entre depósito e unidade interna incluídas
- Unidades interiores montadas dentro de um armário compacto. Facilidade de instalação e integração.
- Com conectividade de série, graças ao Sensys net que actua como gestor do sistema e termostato modulante. Para além do mais, pode controlar desde o seu telemóvel com Ariston net ou por voz com Alexa ou google home.
- Arranque gratuito, solicitando através do site Ariston.com

A
de F a A+ clima médio

A++ 55 °C
de D a A+++ clima médio

A+++ 35 °C
de D a A+++ clima médio

works with the Google Assistant

amazon alexa

Esquema proposto:
NIMBUS COMPACT M para aquecimento/ arrefecimento e AQS

LEGENDA

Incluídos de série:
1- Unidade exterior NIMBUS SPLIT
2- Unidade interior NIMBUS COMPACT S
3- Centralina Sensys NET
4- Sonda externa

Acessórios da instalação:
5- Kit válvulas e filtros*
6- Kit exogel*
7- Válvula de pressão diferencial*
8-Vàlvulas de corte
9- Colectores piso radiante
10- Piso radiante
11- Instalação ventiloconvector*
12-Instalação radiador de baixa temperatura

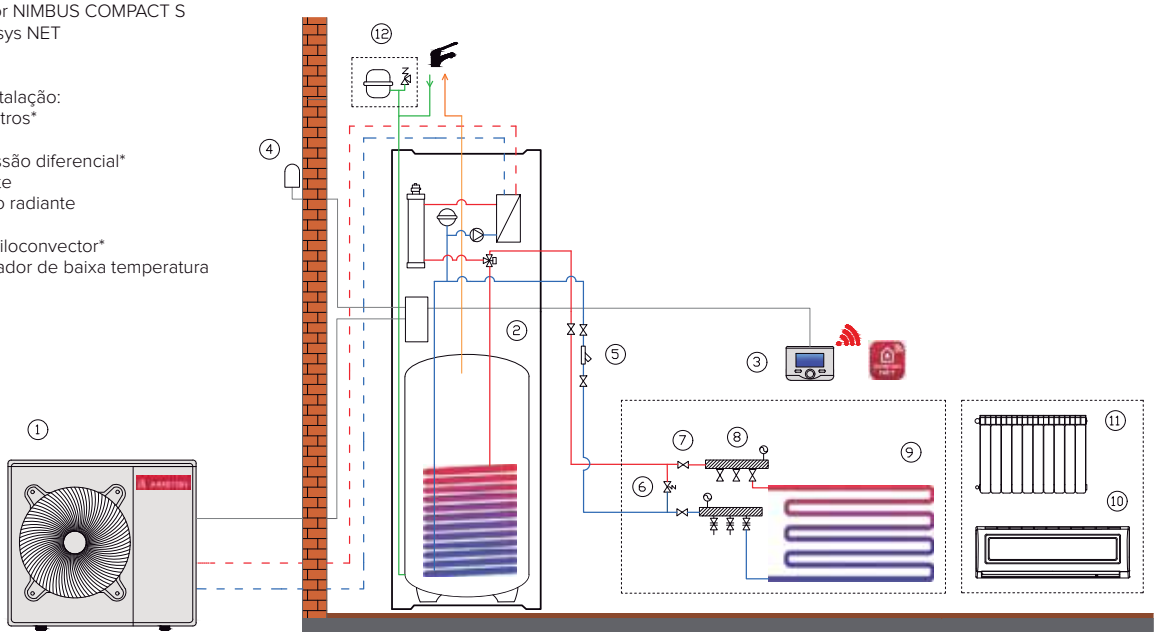

*Acessórios disponíveis em catálogo Ariston — Água aquecimento / arrefecimento — Gás refrigerante — Água AQS

AQUECIMENTO | ÁGUA QUENTE SANITÁRIA | ARREFECIMENTO | ANTICORROSÃO

DADOS TÉCNICOS		40 S NET	50 S NET	70 S NET	90 S NET	110 S NET
RENDIMENTO DA BOMBA DE CALOR EM AQUECIMENTO						
Potência térmica máximo aquecimento com pavimento radiante (Tar 7°C, Tágua 35/30°C)	kW	5,7	7,1	11	14	16,7
Potência térmica máxima aquecimento (Tar 7°C, Tágua 45/40°C)	kW	5,5	6,8	10,5	13,3	16
SCOP climas quentes segundo EN14825 para pavimento radiante (baixa temperatura)		5,86	6,16	5,90	6,20	6,33
SCOP climas quentes segundo EN14825 (temperatura média)		3,67	3,93	3,90	3,90	4,09
COP Nominal (Tar 7°C, Tágua 35/30°C) segundo EN14511		5,1	5,02	5	5,25	5,15
Potência térmica nominal (Tar 7°C, Tágua 35/30°C segundo EN14511	kW	3,5	4,4	6,4	8,65	10,6
Potência nominal absorvida (Tar 7°C, Tágua 35/30 °C) segundo EN14511	kW	0,7	0,88	1,28	1,65	2,06
Potência máxima absorvida com bomba de calor (resistências apoio opcionais)	kW	2,0(4)	2,75(4)	3,22(4)	5(6)	6,31(6)
T envio aquecimento min/máx	°C			20/60		
T ar exterior min/máx	°C			-20/35		
Volume mínimo de água na instalação	l	20	25	35	45	55
RENDIMENTO DA BOMBA DE CALOR EM ARREFECIMENTO						
Potência térmica máxima em arrefecimento (Tar 35°C. Tágua 18/23°C)	kW	6,9	8,5	12	13,6	16,6
Potência térmica nominal em arrefecimento (Tar 35°C, Tágua 18/23°C) segundo EN14511	kW	4,8	5,87	7,5	10,55	12,5
Potência nominal absorvida (Tar 35°C, Tágua 18/23 °C) segundo EN14511	kW	0,9	1,2	1,5	2,17	2,7
EER (Tar 35°C, Tágua 18/23°C) segundo EN14511		5,4	4,89	5	4,86	4,56
Tida arrefecimento min/máx	°C			5/22		
T ar exterior min/máx	°C			10/43		
RENDIMENTO BOMBA DE CALOR EM AQS						
COP segundo EN16147 (Clima médio 7°C / Clima mais quente 14°C)		2,6/3,2	2,6/3,2	2,6/2,8	2,6/2,7	2,6/2,7
Tempo de aquecimento (Tacum 52°C, Clima médio)	h:m	1:48	1:48	1:30	1:27	1:27
Capacidade do acumulador	l	180	180	180	180	180
Quantidade de água quente a 40°C numa única extracção	l	241	241	247	251	251

NIMBUS COMPACT S NET	40 S NET	50 S NET	70 S NET*	90 S NET*	110 S NET*
Classe ErP Aquecimento 55°C (Clima médio/mais quente)	A++/A+++	A++/A+++	A++/A+++	A++/A+++	A++/A+++
Classe ErP Aquecimento 35°C (Clima médio/mais quente)	A+++/A+++	A+++/A+++	A+++/A+++	A+++/A+++	A+++/A+++
Classe ErP em AQS (Clima médio/mais quente)	A/A+	A/A+	A/A	A/A	A/A
Código	3300926	3300927	3300928	3301345	3301347

*Consultar disponibilidade de equipamentos trifásicos para modelos 70M, 90M e 110 M

ACESSÓRIOS	CÓDIGO
SENSYS NET - Gestor do sistema e sonda ambiente com conectividade	
Sonda externa	
Kit válvulas e filtros (Obrigatório) Filtro para proteger o permutador gás/água da sujidade e válvulas para poder isolar a máquina e o próprio filtro da instalação.	3083059
Barra de conexiones Hidráulicas para compact parte superior (Recomendado) Facilita la instalación y mantenimiento, incluye manómetro y grifo de llenado de la instalación	3318972
Kit silent block da unidade exterior (recomendado) Reduz o ruido e as vibrações da unidade exterior	3078097
Bandeja de recolha de condensados unidade exterior (Recomendado) Recolhe os condensados da unidade exterior para poder canalizar a água	3024383
Kit sonda depósito de inércia	3318962
Válvula de 3 vias para verão/inverno	3078156
Depósito de inercia 50 litros - CKZ 50H Duas entradas e duas saidas com possibilidade para colocar 3 bainhas. Aumenta o volume de água e inercia.	3060713
Grupo de segurança hidraulico 3/4" (obrigatório) (Grupo de segurança para entrada AQS doo acumulador, sifão não incluido)	877085

Para mais assessórios, ver páginas de Complementos para a instalação.

NIMBUS FLEX S NET

/ BOMBA DE CALOR AERÓTERMICA MONOBLOCO AR/ÁGUA PARA AQUECIMENTO,ARREFECIMENTO E ÁGUA QUENTE.

- Aerotermia com tecnologia inverter, modulação continua para adaptação às necessidades de momento, conseguindo assim a maior eficiência
- Sobrepotenciada, conseguindo maior potência a temperaturas extremas, assegurando sempre o conforto.
- Classe A+++ Para alta e baixa temperatura em climas quentes.
- COP superior a 3.1 com -7ºC de temperatura exterior
- Permutador de ar/gás com tratamento anti corrosão Blue Fin aumentando a protecção contra condições atmosféricas mais exigentes.
- Sonda de tªa exterior incluída de série
- Conexões de água com unidade interior, que inclui vaso de expansão e resistências de apoio.
- Inclui depósito de água quente sanitária
- Com conectividade de série, graças ao Sensys net que actua como gestor do sistema e termostato modulante. Para além do mais, pode controlar desde o seu telemóvel com Ariston net ou por voz com Alexa ou Google home.
- Arranque gratuito, solicitando através do site ariston.com

A
de F a A+ clima médio

A++ 55 ºC
de D a A+++ clima médio

A+++ 35 ºC
de D a A+++ clima médio

works with the Google Assistant

amazon alexa

Esquema proposto:
NIMBUS FLEX S aquecimento/ arrefecimento e AQS

LEGENDA

Incluidos de série
1-Unidade exterior Nimbus SPLIT
2-Unidade interior Nimbus Flex S
3-Centralina Sensys NET
4-Sonda externa
7-Interacumulador CD1 para AQS

Acessórios de instalação
5- Kit válvulas e filtros*
7-Válvula de pressão diferencial*
8-Válvulas de corte
9-Colectores piso radiante
10- Piso radiante
11- Instalação ventiloconvectores*
12- Instalação radiador de baixa temperatura
13- Grupo de segurança* e vaso de expansão AQS

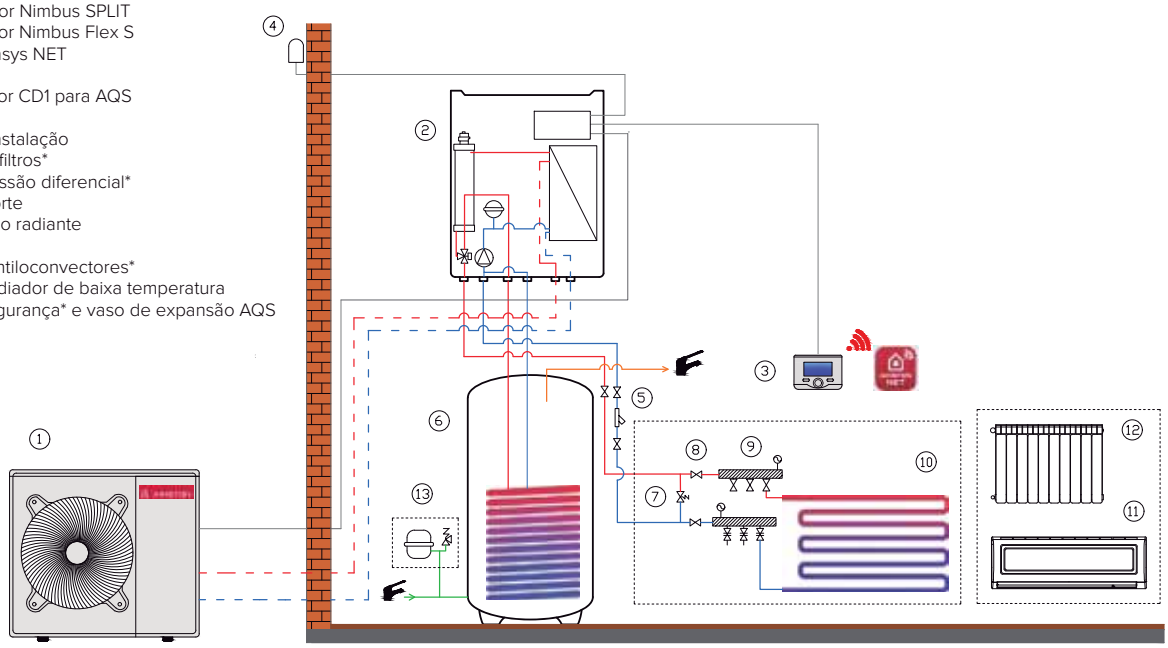

* Acessórios disponíveis em catálogo Ariston — Água aquecimento/ arrefecimento — Gás refrigerante — Água AQS

AQUECIMENTO ÁGUA QUENTE SANITÁRIA ARREFECIMENTO ANTICORROSÃO

DADOS TÉCNICOS		40 S NET	50 S NET	70 S NET	90 S NET	110 S NET
RENDIMENTO DA BOMBA DE CALOR EM AQUECIMENTO						
Potência térmica máximo aquecimento com pavimento radiante (Tar 7ºC, Tágua 35/30ºC)	kW	5,7	7,1	11	14	16,7
Potência térmica máxima aquecimento (Tar 7ºC, Tágua 45/40ºC)	kW	5,5	6,8	10,5	13,3	16
SCOP climas quentes segundo EN14825 para pavimento radiante (baixa temperatura)		5,86	6,16	5,90	6,20	6,33
SCOP climas quentes segundo EN14825 (temperatura média)		3,67	3,93	3,90	3,90	4,09
COP Nominal (Tar 7ºC, Tágua 35/30ºC) segundo EN14511		5,1	5,02	5	5,25	5,15
Potência térmica nominal (Tar 7ºC, Tágua 35/30ºC segundo EN14511	kW	3,5	4,4	6,4	8,65	10,6
Potência nominal absorvida (Tar 7ºC, Tágua 35/30 ºC) segundo EN14511	kW	0,7	0,88	1,28	1,65	2,06
Potência máxima absorvida com bomba de calor (resistências apoio opcionais)	kW	2,0(4)	2,75(4)	3,22(4)	5(6)	6,31(6)
T envio aquecimento min/máx	ºC			20/60		
T ar exterior min/máx	ºC			-20/35		
Volume minimo de água na instalação	l	20	25	35	45	55
RENDIMENTO DA BOMBA DE CALOR EM ARREFECIMENTO						
Potência térmica máxima em arrefecimento (Tar 35ºC. tágia 18/23ºC)	kW	6,9	8,5	12	13,6	16,6
Potência térmica nominal em arrefecimento (Tar 35ºC, Tágua 18/23ºC) segundo EN14511	kW	4,8	5,9	7,5	10,6	12,5
Potência nominal absorvida (Tar 35ºC, Tágua 18/23 ºC) segundo EN14511	kW	0,9	1,2	1,5	2,2	2,7
EER (Tar 35ºC, Tágua 18/23ºC) segundo EN14511		5,4	4,9	5	4,9	4,6
Tida arrefecimento min/máx	ºC			5/22		
T ar exterior min/máx	ºC			10/43		
RENDIMIENTO DE LA BOMBA DE CALOR EN ACS						
COP segundo EN16147 (Clima médio 7ºC / Clima mais quente 14ºC)		2,6/3,2	2,6/3,2	2,6/2,8	3,1/3,30	3,1/3,30
Tempo de aquecimento (Tacum 52ºC)	h:m	1:48	1:48	1:30	1:52	1:50
capacidade do acumulador	l	180	180	180	300	300
Quantidade de água quente a 40ºC numa única extracção	l	241	241	247	434	434

NIMBUS FLEX S NET	40 S NET	50 S NET	70 S NET*	90 S NET*	110 S NET*
Classe ErP Aquecimento 55ºC (Clima médio/mais quente)	A++/A+++	A++/A+++	A++/A+++	A++/A+++	A++/A+++
Classe ErP Aquecimento 35ºC (Clima médio/mais quente)	A+++/A+++	A+++/A+++	A+++/A+++	A+++/A+++	A+++/A+++
Classe ErP em AQS (Clima médio/mais quente)	A/A+	A/A+	A/A	A/A+	A/A+
Código	3300918	3300919	3300920	3301342	3301343

*Consultar disponibilidade de equipamentos trifásicos para modelos 70M, 90M e 110 M

ACESSÓRIOS	CÓDIGO
SENSYS NET - Gestor do sistema e sonda ambiente com conectividade	
Sonda externa	
Kit AQS para gama split e sonda acumulador. Válvula de 3 vias e conexões AQS para montar dentro da unidade interior.	
Kit válvulas e filtros (Obrigatório) Filtro para proteger o permutador gás/água da sujidade e válvulas para poder isolar a máquina e o próprio filtro da instalação.	3083059
Barra de ligações hidráulicas para Flex Split(recomendado) Facilita a instalação e manutenção, inclui manómetro e torneira de enchimento da instalação	3318968
Torneiras e tubos para conexão acumulador Split (Recomendado) Torneiras e tubos de conexão entre unidade interior e acumulador para integrar na barra de ligações	3318969
Kit silent block da unidade exterior (recomendado) Reduz o ruido e as vibrações da unidade exterior	3078097
Bandeja de recolha de condensados unidade exterior (Recomendado) Recolhe os condensados da unidade exterior para poder canalizar a água	3024383
Kit sonda depósito de inércia (sonda ACS incluida de serie)	3318962
Válvula de 3 vias para verão/inverno	3078156
Depósito de inercia 50 litros - CKZ 50H Duas entradas e duas saidas com possibilidade para colocar 3 bainhas. Aumenta o volume de água e inercia.	3060713
Grupo de segurança hidraulico 3/4" (obrigatório) (Grupo de segurança para entrada AQS doo acumulador, sifão não incluido)	877085

Para mais assessórios, ver páginas de Complementos para a instalação.

NIMBUS PLUS S NET

works with the Google Assistant

amazon alexa

/ BOMBA DE CALOR AEROTÉRMICA SPLIT AR/ÁGUA PARA AQUECIMENTO E ARREFECIMENTO

- Aerotermia com tecnologia inverter, modulação continua para adaptação às necessidades de momento, conseguindo assim a maior eficiência
- Sobrepotenciada, conseguindo maior potência a temperaturas extremas, assegurando sempre o conforto.
- Classe A+++ Para alta e baixa temperatura em climas quentes.
- COP superior a 3.1 com -7ºC de temperatura exterior
- Permutador de ar/gás com tratamento anti corrosão Blue Fin aumentando a protecção contra condições atmosféricas mais exigentes.
- Sonda de tªa exterior incluída de série
- Conexões de água com unidade interior, que inclui vaso de expansão e resistências de apoio.
- Com conectividade de série, graças ao Sensys net que actua como gestor do sistema e termostato modulante. Para além do mais, pode controlar desde o seu telemóvel com Ariston net ou por voz com Alexa ou Google home.
- Arranque gratuito, solicitando através do site ariston.com

A
de F a A+ clima médio

A++ 55 °C
de D a A+++ clima médio

A+++ 35 °C
de D a A+++ clima médio

Esquema proposto:
NIMBUS PLUS S para aquecimento/ arrefecimento e Nuos Evo A+ para AQS

LEGENDA

Incluídos de série:
1- Unidade exterior Nimbus Split
2- Unidade interior Nimbus Plus S
3- Centralina Sensys net
4- Sonda externa

Acessórios da instalação
5- kit válvula e filtros*
6-Válvula de pressão diferencial*
7- Válvula de corte
8-Colectores de piso radiante
9-Piso radiante
10-Instalação ventiloconvector*
11-Instalação radiadores de baixa temperatura

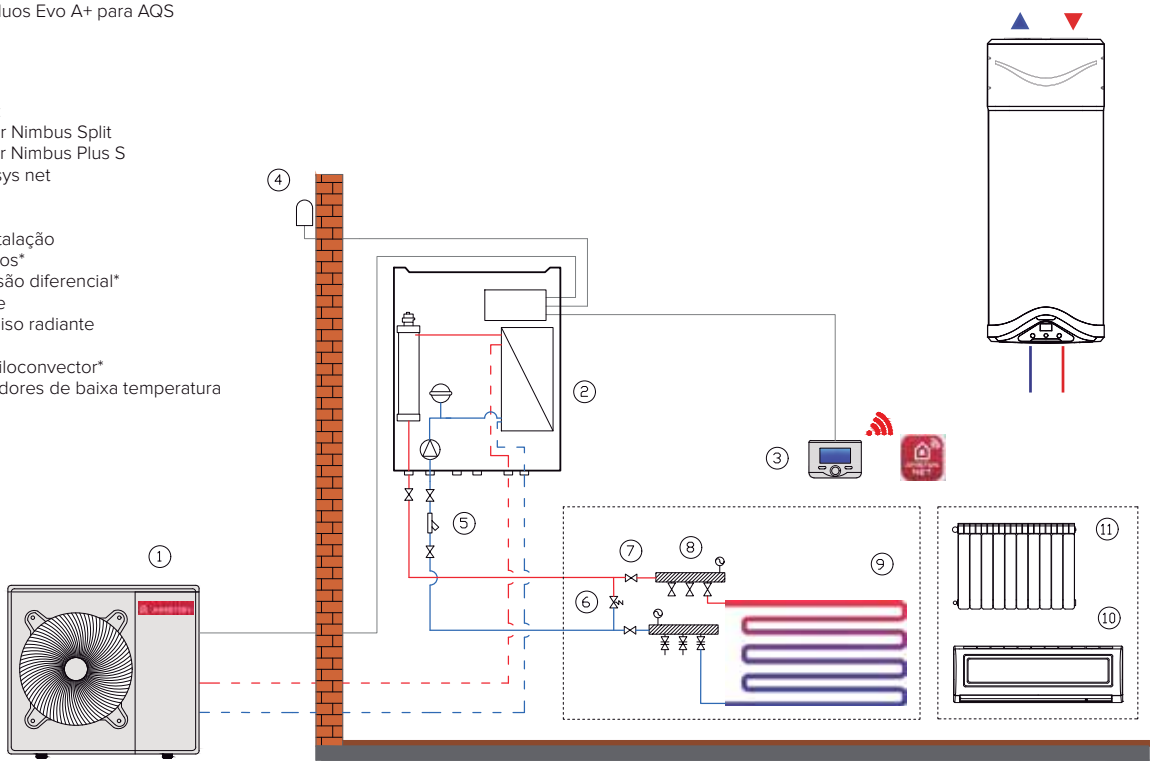

* Acessórios disponíveis em catálogo Ariston — Água aquecimento/ arrefecimento — Gás refrigerante — Água AQS

DADOS TÉCNICOS		40 S NET	50 S NET	70 S NET	90 S NET	110 S NET
RENDIMENTO DA BOMBA DE CALOR EM AQUECIMENTO						
Potência térmica máximo aquecimento com pavimento radiante (Tar 7°C, Tágua 35/30°C)	kW	5,7	7,1	11	14	16,7
Potência térmica máxima aquecimento (Tar 7°C, Tágua 45/40°C)	kW	5,5	6,8	10,5	13,3	16
SCOP climas quentes segundo EN14825 para pavimento radiante (baixa temperatura)		5,86	6,16	5,90	6,20	6,33
SCOP climas quentes segundo EN14825 (temperatura média)		3,67	3,93	3,90	3,90	4,09
COP Nominal (Tar 7°C, Tágua 35/30°C) segundo EN14511		5,1	5,02	5	5,25	5,15
Potência térmica nominal (Tar 7°C, Tágua 35/30°C segundo EN14511	kW	3,5	4,4	6,4	8,65	10,6
Potência nominal absorvida (Tar 7°C, Tágua 35/30 °C) segundo EN14511	kW	0,7	0,88	1,28	1,65	2,06
Potência máxima absorvida com bomba de calor (resistências apoio opcionais)	kW	2,0(4)	2,75(4)	3,22(4)	5(6)	6,31(6)
T envio aquecimento min/máx	°C			20/60		
T ar exterior min/máx	°C			-20/35		
Volume mínimo de água na instalação	l	20	25	35	45	55
RENDIMENTO DA BOMBA DE CALOR EM ARREFECIMENTO						
Potência térmica máxima em arrefecimento (Tar 35°C. Tágua 18/23°C)	kW	6,9	8,5	12	13,6	16,6
Potência térmica nominal em arrefecimento (Tar 35°C, Tágua 18/23°C) segundo EN14511	kW	4,8	5,87	7,5	10,55	12,5
Potência nominal absorvida (Tar 35°C, Tágua 18/23 °C) segundo EN14511	kW	0,9	1,2	1,5	2,17	2,7
EER (Tar 35°C, Tágua 18/23°C) segundo EN14511		5,4	4,89	5	4,86	4,56
Tida arrefecimento min/máx	°C			5/22		
T ar exterior min/máx	°C			10/43		

NIMBUS PLUS S NET	40 S NET	50 S NET	70 S NET *	90 S NET *	110 S NET *
Classe ErP Aquecimento 55°C (Clima médio/mais quente)	A++/A+++	A++/A+++	A++/A+++	A++/A+++	A++/A+++
Classe ErP Aquecimento 35°C (Clima médio/mais quente)	A+++/A+++	A+++/A+++	A+++/A+++	A+++/A+++	A+++/A+++
Código	3300930	3300931	3300932	3301350	3301351

*Consultar disponibilidade de equipamentos trifásicos para modelos 70M, 90M e 110 M

ACESSÓRIOS	CÓDIGO
SENSYS NET - Gestor do sistema e sonda ambiente com conectividade	
Sonda externa	
Kit válvulas e filtros (Obrigatório) Filtro para proteger o permutador gás/água da sujidade e válvulas para poder isolar a máquina e o próprio filtro da instalação.	3083059
Barra de ligações hidráulicas para compact parte superior (Recomendado) Facilita a intalação e manutenção, inclui manómetro e troneira de enchimento da instalação	3318968
Kit silent block da unidade exterior (recomendado) Reduz o ruido e as vibrações da unidade exterior	3078097
Bandeja de recolha de condensados unidade exterior (Recomendado) Recolhe os condensados da unidade exterior para poder canalizar a água	3024383
Kit AQS para a gama SPLIT Acessório para integrar dentro da unidade interior e produzir AQS	3318975
Válvula de 3 vias para verão/inverno	3078156
Kit sonda depósito de inércia Sonda para controlar a temperatura do acumulador	3318962
Depósito de inercia 50 litros - CKZ 50H Duas entradas e duas saidas com possibilidade para colocar 3 bainhas. Aumenta o volume de água e inercia.	3060713

Para mais assessórios, ver páginas de Complementos para a instalação.

Guia de componentes Monobloc e Split

COMPONENTES NIMBUS			UNIDADES EXTERIORES									
	DESCRIPCIÓN	CÓDIGO	EXT 40 M 3630184	EXT 50 M 3630185	EXT 40 S 3629038	EXT 50 S 3629042	EXT 70 M 3630186	EXT 70 S 3629039	EXT 90 M 3630204	EXT 110 M 3630205	EXT 90 S 3630202	EXT 110 S 3630203
MONOBLOC	NIMBUS PLUS 40 M NET	3301167	1									
	NIMBUS PLUS 50 M NET	3301171		1								
	NIMBUS PLUS 70 M NET	3301175					1					
	NIMBUS PLUS 90 M NET	3301360							1			
	NIMBUS PLUS 110 M NET	3301361								1		
	NIMBUS FLEX 40 M NET	3301139	1									
	NIMBUS FLEX 50 M NET	3301143		1								
	NIMBUS FLEX 70 M NET	3301147					1					
	NIMBUS FLEX 90 M - 300 NET	3301354							1			
	NIMBUS FLEX 110 M - 300 NET	3301355								1		
	NIMBUS COMPACT 40 M NET	3301158	1									
	NIMBUS COMPACT 50 M NET	3301160		1								
	NIMBUS COMPACT 70 M NET	3301162					1					
	NIMBUS COMPACT 90 M NET	3301356							1			
	NIMBUS COMPACT 110 M NET	3301357								1		
	NIMBUS POCKET 40 M NET	3301184	1									
	NIMBUS POCKET 50 M NET	3301185		1								
	NIMBUS POCKET 70 M NET	3301186					1					
	NIMBUS POCKET 90 M NET	3301362							1			
	NIMBUS POCKET 110 M NET	3301363								1		
SPLIT	NIMBUS PLUS 40 S NET	3300930			1							
	NIMBUS PLUS 50 S NET	3300931				1						
	NIMBUS PLUS 70 S NET	3300932						1				
	NIMBUS PLUS 90 S NET	3301350									1	
	NIMBUS PLUS 110 S NET	3301351										1
	NIMBUS FLEX 40 S NET	3300918			1							
	NIMBUS FLEX 50 S NET	3300919				1						
	NIMBUS FLEX 70 S NET	3300920						1				
	NIMBUS FLEX 90 S NET	3301342									1	
	NIMBUS FLEX 110 S NET	3301343										1
	NIMBUS COMPACT 40 S NET	3300926			1							
	NIMBUS COMPACT 50 S NET	3300927				1						
	NIMBUS COMPACT 70 S NET	3300928						1				
	NIMBUS COMPACT 90 S NET	3301345									1	
	NIMBUS COMPACT 110 S NET	3301347										1

	UNIDADES NTERIORES											COMPONENTES FLEX					CONECT.
	CAIXA CONEXÕES POCKET M 3319105	INT FS 40-50-70 M 3300954	INT FS 90-110 M 3301339	INT FS 40-50 S 3300831	INT FS 70 S 3300832	INT FS 90-110 S 3301338	INT 40-50-70 M 3300950	INT 90-110 M 3300953	INT 40-50 S 3300828	INT 70 S 3300829	INT 90-110 S 3300830	KIT AQS 50-70 M 3318903	KIT AQS 90-110 M 3318904	KIT AQS S 3318975	CD1180 3060451	CD1300 3060345	GATEWAY ARISTON NET 3319089
							1										1
							1										1
							1										1
								1									1
								1									1
							1					1			1		1
							1					1			1		1
							1					1			1		1
								1					1			1	1
								1					1			1	1
		1															1
		1															1
		1															1
			1														1
			1														1
	1																1
	1																1
	1																1
	1																1
	1																1
									1								1
									1								1
										1							1
											1						1
											1						1
									1					1	1		1
									1					1	1		1
										1				1	1		1
											1			1		1	1
											1			1		1	1
				1													1
				1													1
					1												1
						1											1
						1											1

UNIDADE EXTERNA NIMBUS MONOBLOCO

DESENHO ITALIANO

- Unidade exterior Nimbus Monobloco
- Motor “brushless” para máxima redução do ruído
- Compressor “twin rotatory” que assegura um funcionamento mais silencioso e eficiente
- Amplo intervalo de modulação da potência graças à modulação contínua do compressor
- Permutador de ar/gás com tratamento ati-corrosão Blu Fin que aumenta a protecção anti corrosão e anti gelo
- Permutador de placas refrig./agua em aço inoxidável
- Bomba circuladora modulante de alta eficiência
- Válvula de expansão electrónica auto-regulada
- Válvula de segurança
- Conexões hidráulicas para uma instalação mais simples
- Dimensões compactas
- Sem manipulação de gás refrigerante

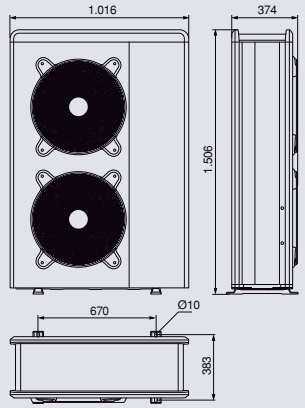

NIMBUS M EXT 90-110

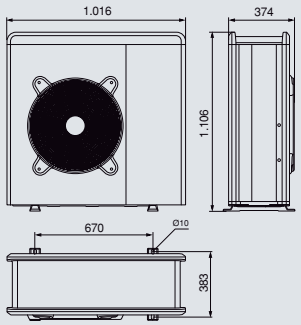

NIMBUS M EXT 70

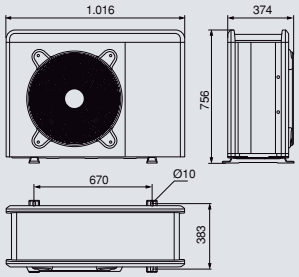

NIMBUS M EXT 40-50

Distâncias mínimas de instalação

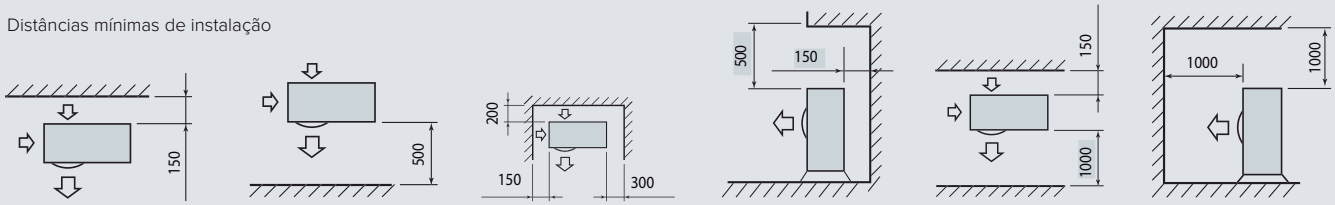

Conexiones

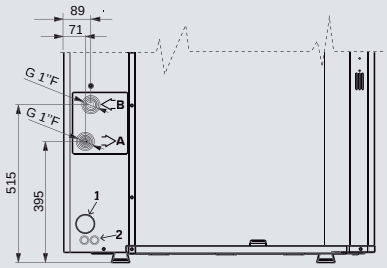

A - Envio Aquecimento
B - Retorno Aquecimento
1 - Conexão kit Exogel
2 - Entrada de cabos eléctricos

Nota: As Unidades exteriores não dispõem do mecanismo de saída de condensados, sendo necessário o acessório 3024383, bandeja de condensados, para tal função.

bimobject

ALTA EFICIÊNCIA | DESENHO ITALIANO | ANTI-GELO | SUPER-SILENCIOSO | AQUECIMENTO | ARREFECIMENTO

DADOS TÉCNICOS		40 M	50 M	70 M	90 M	110 M
AQUECIMENTO (rendimentos como bomba de calor)						
T AR+ 7°C, T ÁGUA 35/30°C				Mín / Nom / Máx		
Potência Térmica	kW	1,5 / 3,5 / 5,7	1,5 / 4,4 / 7,1	2,6 / 6,4 / 11,0	3,9 / 8,5 / 14,0	3,9/10,4/16,7
Potência Absorvida	kW	0,3 / 0,7 / 1,7	0,3 / 0,9 / 2,1	0,6 / 1,3 / 3,2	0,8 / 1,7 / 3,8	0,8/2,1/4,7
COP nominal		5,1	5	5	5,1	5
T AR+ 7°C, T ÁGUA 45/40 °C				Mín / Nom / Máx		
Potência Térmica	kW	1,4 / 3,3 / 5,5	1,4 / 4,1 / 6,8	2,4 / 6,0 / 10,5	3,7 / 8,2 / 13,3	3,7/9,9/16,0
Potência Absorvida	kW	0,4 / 0,9 / 1,7	0,4 / 1,1 / 2,2	0,6 / 1,7 / 3,4	0,9 / 2,1 / 4,0	0,9/2,6/5,0
COP nominal		3,7	3,7	3,6	3,9	3,8
T AR -7°C, T ÁGUA 35/30 °C				Mín / Nom / Máx		
Potência Térmica	kW	1,0 / 4,1 / 4,6	1,0 / 5,0 / 5,4	1,7 / 7,0 / 8,0	2,6 / 9,1 / 10,0	2,6 / 11,0 / 12,4
Potência Absorvida	kW	0,4 / 1,3 / 1,8	0,4 / 1,6 / 2,2	0,6 / 2,2 / 3,2	0,9 / 2,8 / 4,1	0,9 / 3,5 / 5,0
COP nominal		3,3	3,1	3,2	3,3	3,2
Tª envio mi./máx. (bomba de calor)	°C			20 / 60		
Tª ar ext. mín/máx (bomba de calor)	°C			-20 / 35		
ARREFECIMENTO (rendimentos como bomba de calor)						
T AR 35°C, T ÁGUA 18/23 °C				Mín / Nom / Máx		
Potência Térmica	kW	1,6 / 4,8 / 6,9	1,6 / 5,9 / 8,5	3,1 / 7,5 / 12,0	4,6 / 10,6 / 13,6	4,6 / 12,5 / 16,6
Potência Absorvida	kW	0,2 / 0,9 / 1,6	0,2 / 1,2 / 2,0	0,3 / 1,5 / 3,1	0,3 / 2,2 / 3,4	0,3 / 2,7 / 4,4
EER nominal		5,4	4,9	5	4,9	4,6
T AR 35°C, T ÁGUA 7/12 °C				Mín / Nom / Máx		
Potência Térmica	kW	1,1 / 4,0 / 4,8	1,1 / 5,1 / 6,0	2,2 / 7,2 / 8,4	3,2 / 9,1 / 9,6	3,2 / 11,0 / 11,7
Potência Absorvida	kW	0,2 / 1,2 / 1,5	0,2 / 1,6 / 1,9	0,2 / 2,3 / 2,8	0,3 / 2,9 / 3,1	0,3 / 3,8 / 4,1
EER nominal		3,4	3,2	3,1	3,2	2,9
Tª envio mi./máx. (bomba de calor)				5/22		
Tª ar ext. mín/máx (bomba de calor)				43/10		
DADOS ErP (clima médio, baixa temperatura de impulsão)						
Potência sonora unidade externa	dB(A)	57	59	61	63	63
Energia absorvida anual	kWh/ano	2366	2678	3598	4561	5411
Rendimento sazonal	%	179	176	178	189	189
UNIDADE EXTERNA						
Peso	kg	79	79	104	150	150
Tipo de refrigerante				R-410A		
Carga de refrigerante	g	1880	1880	2770	3900	3900
GWP				2088		
CO2 Equivalente	t	3,9	3,9	5,8	8,1	8,1
Conexões hidráulicas	Polegadas			1		
Volume ESTER IUL VG74	ml	500	500	670	1400	1400
Tensao/fase/frequência	V/ph/Hz			230 / 1 / 50		
Corrente máxima absorvida por fase	A	9	11	16	23	27
Potência máxima absorvida (bomba de calor)	kW	2,1	2,75	3,85	5	6,31
Tipo compressor				DC TWIN-ROTARY		
Grau de proteção eléctrica				IP24		
Mínimo de volume de água no circuito primário da instalação	l	20	25	35	45	55

Dados técnicos segundo norma EN 14511

NIMBUS M EXT	40 M	50 M	70 M	90 M	110 M
Código	3630184	3630185	3630186	3630204	3630205

Limite de funcionamento em arrefecimento*

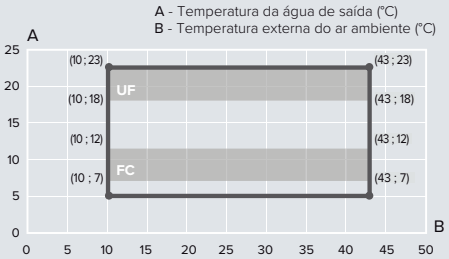

Limite de funcionamento em aquecimento*

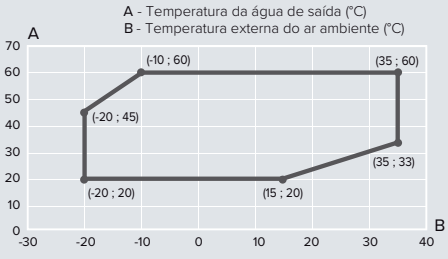

Pressão disponível de envio de aquecimento por modelo

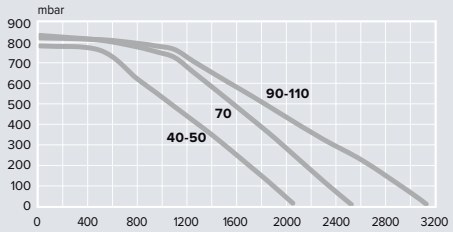

*Possibilidade de compensação em relação à temperatura de envio até -10°C do que a área do gráfico, com um limite absoluto de 5°C.

UNIDADE EXTERNA NIMBUS SPLIT

DISEÑO ITALIANO

- Unidade exterior Nimbus Split
- Motor “brushless” para máxima redução do ruído.
- Compressor “twin rotatory” que assegura um funcionamento mais silencioso e eficiente
- Amplo intervalo de modulação da potência graças à modulação contínua do compressor
- Permutador de ar/gás com tratamento anti-corrosão Blu Fin que aumenta a proteção anti corrosão e anti gelo
- Válvula de expansão electrónica auto-regulada
- Válvula de segurança
- Dimensões compactas
- Conexões de gás refrigerante entre unidade exterior e interior

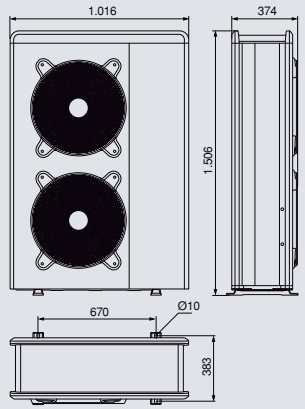

NIMBUS S EXT 90-110

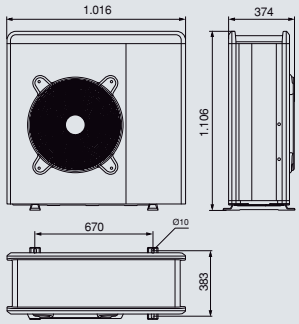

NIMBUS S EXT 70

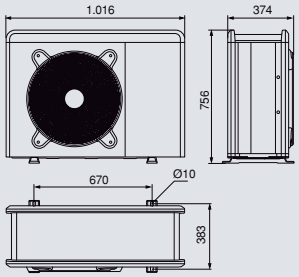

NIMBUS S EXT 50

Distâncias mínimas de instalação

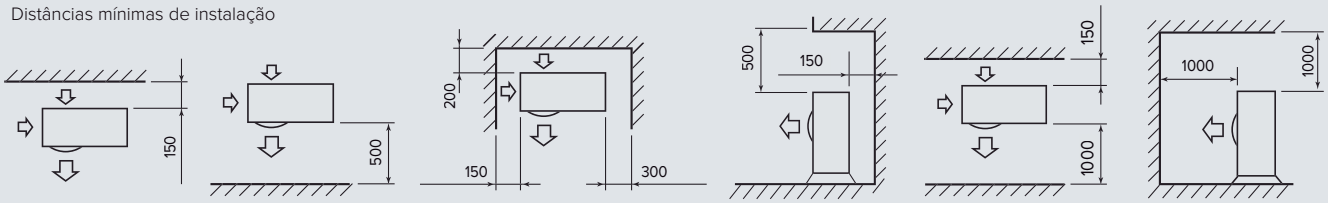

Conexões

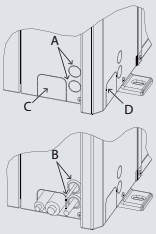

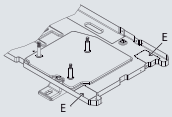

Conexões eléctricas:
Passa cabos desde a posição A

Conexão Gás Refrigerante
R-410A G 5/8” M (gas) G 3/8” M (liquido)
Pode-se adequar a saída dos tubos da unidade exterior pelas partes C, D ou E

Nota: As Unidades exteriores não dispões do mecanismo de saída de condensados, sendo necessário o acessório 3024383, bandeja de condensados, para tal função.

ALTA EFICIÊNCIA · DESENHO ITALIANO · ANTI-GELO · SUPER-SILENCIOSO · AQUECIMENTO · ARREFECIMENTO

DADOS TÉCNICOS		40 S	50 S	70 S	90 S	110 S
AQUECIMENTO (rendimentos como bomba de calor)						
T AR+ 7ºC, T ÁGUA 35/30ºC				Mín / Nom / Máx		
Potência Térmica	kW	1,5 / 3,5 / 5,7	1,5 / 4,4 / 7,1	2,6 / 6,4 / 11,0	3,9 / 8,7 / 14,0	3,9/10,6/16,7
Potência Absorvida	kW	0,3 / 0,8 / 1,6	0,3 / 0,9 / 2,1	0,6 / 1,3 / 3,2	0,8 / 1,6 / 3,8	0,8/2,1/4,7
COP nominal		5,1	5	5	5,3	5,2
T AR+ 7ºC, T ÁGUA 45/40 ºC				Mín / Nom / Máx		
Potência Térmica	kW	1,4 / 3,2 / 5,5	1,4 / 4,1 / 6,8	2,4 / 6,0 / 10,5	3,7 / 8,2 / 13,3	3,7/10,0/16,0
Potência Absorvida	kW	0,3 / 0,9 / 1,7	0,4 / 1,1 / 2,2	0,6 / 1,6 / 3,4	0,9 / 2,0 / 4,0	0,9/2,6/4,9
COP nominal		3,8	3,7	3,7	4,1	3,9
T AR -7ºC, T ÁGUA 35/30 ºC				Mín / Nom / Máx		
Potência Térmica	kW	1,0 / 4,1 / 4,6	1,0 / 5,0 / 5,4	1,7 / 7,0 / 8,0	2,6 / 9,1 / 10,0	2,6 / 11,0 / 11,8
Potência Absorvida	kW	0,4 / 1,2 / 1,8	0,4 / 1,6 / 2,2	0,6 / 2,2 / 3,2	0,9 / 2,7 / 4,1	0,9 / 3,3 / 4,8
COP nominal		3,3	3,1	3,2	3,4	3,3
Tª envio mi./máx. (bomba de calor)	°C			20 / 60		
Tª ar ext. mín/máx (bomba de calor)	°C			-20 / 35		
ARREFECIMENTO (rendimentos como bomba de calor)						
T AR 35ºC, T ÁGUA 18/23 ºC				Mín / Nom / Máx		
Potência Térmica	kW	1,6 / 4,8 / 6,9	1,6 / 5,9 / 8,5	3,1 / 7,5 / 12,0	4,6 / 10,6 / 13,6	4,6 / 12,5 / 16,6
Potência Absorvida	kW	0,2 / 0,9 / 1,6	0,2 / 1,2 / 2,0	0,3 / 1,5 / 3,1	0,3 / 2,2 / 3,4	0,3 / 2,7 / 4,4
EER nominal		5,4	4,9	5	4,9	4,6
T AR 35ºC, T ÁGUA 7/12 ºC				Mín / Nom / Máx		
Potência Térmica	kW	1,1 / 4,0 / 4,8	1,1 / 5,1 / 6,0	2,2 / 7,2 / 8,4	3,2 / 9,1 / 9,6	3,2 / 11,0 / 11,7
Potência Absorvida	kW	0,2 / 1,2 / 1,5	0,2 / 1,6 / 1,9	0,2 / 2,3 / 2,8	0,3 / 2,9 / 3,1	0,3 / 3,8 / 4,1
EER nominal		3,4	3,2	3,1	3,2	2,9
Tª envio mi./máx. (bomba de calor)	°C			5/22		
Tª ar ext. mín/máx (bomba de calor)	°C			43/10		
DADOS ErP (clima médio, baixa temperatura de impulsão)						
Potência sonora unidade externa	dB(A)	56	58	60	62	62
Energia absorvida anual	kWh/año	2215	2497	3352	4468	5358
Rendimento sazonal	%	191	189	191	189	187
UNIDAD EXTERNA						
Peso	kg	65	65	90	135	135
Tipo de refrigerante				R-410A		
Carga de refrigerante	g	2300	2300	3080	4300	4300
GWP				2.088		
CO2 Equivalente	t	4,8	4,8	6,4	8,9	8,9
Pressão min/máx circuito refrigerante	bar			15/42		
Comprimento min/máx de tubagem de gás	m			5/30		
Comprimento máximo sem adicionar gás.	m			20		
Carga adicional de gas (a partir de 20m)	g/m			40		
Máximo desnível entre unidade interna e externa (positivo e negativo)	m			10		
Conexões de gás	Polegadas			5/8 - 3/8		
Volume ESTER OIL VG74	ml	500	500	670	1400	1400
Tensão/fase/ frequência	V/ph/Hz			230 / 1 / 50		
Corrente máxima absorvida por fase	A	9	11	16	23	27
Potência máxima absorvida (bomba de calor)	kW	2,03	2,06	3,22	5	6,31
Tipo de compressor				DC TWIN-ROTARY		
Grau de protecção eléctrico				IP24		
Mínimo de conteúdo de água no circuito primário da instalação	l	20	25	35	45	55

Dados técnicos segundo norma EN 14511

NIMBUS S EXT	40 S	50 S	70 S	90 S	110 S
Código	3629038	3629042	3629039	3630202	3630203

Limite de funcionamento em arrefecimento*

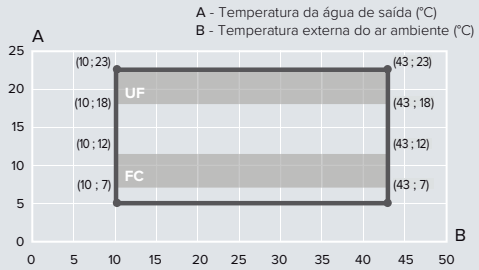

Limite de funcionamento em aquecimento*

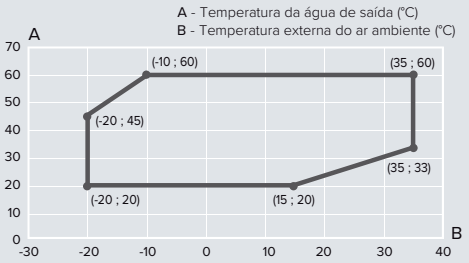

* *Possibilidade de compensação em relação à temperatura de envio até -10ºC do que a área do gráfico, com um limite absoluto de 5ºC.

**Quando sobe acima de 35ºC, ativa-se o mecanismo de autoproteção do compressor

UNIDADE INTERIOR NIMBUS CHÃO MONOBLOCO

DISENHO ITALIANO

PRO FESSIONAL TECH ANTICORROSÃO

- Módulo interno para modelo Nimbus Compact M
- Conexões hidráulicas pela parte traseira (possibilidade de adicionar barra de conexões com manómetro e torneira de enchimento para facilitar instalação e manutenção).
- Placa electrónica integrada e régua de conexões.
- Purgador automático
- Vaso de expansão de 8 litros
- Válvula de segurança
- Resistências eléctricas de apoio integradas (possível desactivar nos parâmetros)
- Tubos isolados para evitar condensação e evitar perdas de energia.
- Interacumulador AQS de 180 litros integrado
- Sistema anti-legionela
- Fácil instalação, todo o equipamento já montado num armário.
- Dupla protecção anti-corrosão: Ânodo electrónico PROTECH + ânodo de magnésio
- Programação centralina SENSYS NET incluída de série: fácil configuração e possibilidade de controlo de parâmetros Online desde o serviço técnico. Possibilidade de uso como ambiente.

UNIDADE INTERIOR SOLO		UNID. INT. CHÃO 40, 50 Y 70 M	UNID. INT. CHÃO 90 Y 110 M
Tipo de instalação		Chão / interior	Chão / interior
Potência sonora	db(A)	15	15
Potência eléctrica absorvida (resistência)	kW	4 (2+2)	6 (2+2+2)
Capacidade do vaso de expansão	l	8	8
Pressão máxima (circuito aquecimento)	Bar	3	3
Capacidade de acumulação AQS	l	177	177
Pressão máxima de exercício (circuito AQS)	Bar	7	7
Tipo de interacumulador		Monoserpentina	Monoserpentina
Protecção interna da cuba		Esmalte de titânia	Esmalte de titânia
Protecção contra a corrosão do depósito AQS		Ânodo activo + Ânodo de magnésio	Ânodo activo + Ânodo de magnésio
Alimentação eléctrica	V - f - Hz	230–1-50 / 400-3-50*	230–1-50 / 400-3-50*
Peso	kg	117	118
Código		**3300954**	**3301339**

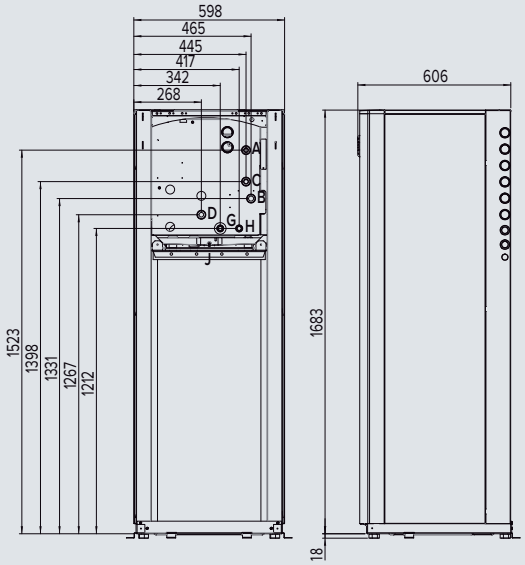

LEGENDA
A. Entrada água quente/fria desde unidade externa G 1" M
B. Saída água fria/quente para unidade externa G 1" M
C. Envio água quente/fria para a instalação da instalação G 1"M
D. Retorno água fria/aquecimento desde instalação da instalação G 1" M
G. Envio água quente sanitária 3/4" M
H. Entrada de água fria da rede G 3/4" M

UNIDADE INTERIOR NIMBUS CHÃO SPLIT

DISENHO ITALIANO

ANTICORROSÃO

- Módulo interno para modelo Nimbus Compact S
- Conexões hidráulicas pela parte traseira (possibilidade de adicionar barra de conexões com manómetro e torneira de enchimento para facilitar instalação e manutenção).
- Placa electrónica integrada e régua de conexões.
- Purgador automático
- Vaso de expansão de 8 litros
- Válvula de segurança
- Resistências eléctricas de apoio integradas (possível desactivar nos parâmetros)
- Tubos isolados para evitar condensação e evitar perdas de energia.
- Interacumulador AQS de 180 litros integrado
- Sistema anti-legionela
- Fácil instalação, todo o equipamento já montado num armário.
- Dupla protecção anti-corrosão: Ânodo electrónico PROTECH + ânodo de magnésio
- Programação centralina SENSYS NET incluída de série: fácil configuração e possibilidade de controlo de parâmetros Online desde o serviço técnico. Possibilidade de uso como ambiente.

UNIDADE INTERIOR SOLO		UNID. INT. CHÃO 40, Y 50 S	UNID. INT. CHÃO 70 S	UNID. INT. CHÃO 90 Y 110 S
Tipo instalação		Chão / interior	Chão / interior	Chão / interior
Tipo bomba de circulação		15	15	15
Caudal nominal trabalho	l/h		Clase A - Modulante en contínuo	
Potência nominal de trabalho	db(A)	39	39	39
Potência eléctrica absorvida	kW	4 (2+2)	4 (2+2)	6 (2+2+2)
Capacidade do vaso expansão	l	8	8	8
Pressão máxima (circuito aquecimento)	Bar	3	3	3
Capacidade acumulação AQS	l	177	177	177
Pressão máxima de exercício (circuito AQS)	Bar	7	7	7
Tipo de interacumulador		Monoserpentina	Monoserpentina	Monoserpentina
Protecção interna da cuba		Esmalte em titânio	Esmalte em titânio	Esmalte em titânio
Protecção contra a corrosão do depósito AQS		Ânodo ativo + magnésio	Ânodo ativo + magnésio	Ânodo ativo + magnésio
Alimentação eléctrico	V - f - Hz	230–1-50	230–1-50 / 400-3-50*	230–1-50 / 400-3-50*
Peso	kg	130	132	135
Código		**3300831**	**3300832**	**3301338**

MODELO FS-S

Pressão disponível para distribuidor a instalação e nas conexões entre a unidade , externas e a unidade interior.

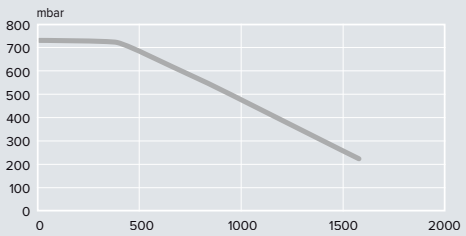

ATENÇÃO
No caudal mínimo de funcionamento dentro da unidade externa de 420 l/h para todos os modelos. Considerar uma margem de segurança de 100l/h como mínimo, para limitar problemas de obstrução do filtro

MODELO FS-L-S

Pressão disponível para modelos 90 S - 110 S EXT

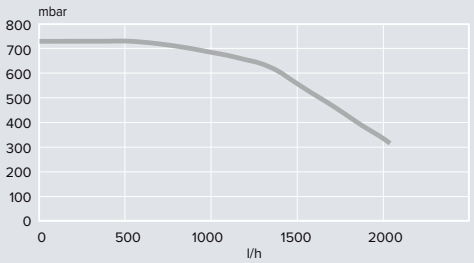

LEGENDA
A. Envio água quente a instalação G 1" M
B. Retorno água fria desde a instalação G 1" M
C. Saída água quente sanitária de rede G 3/4" M
D. Entrada água fria de rede G 3/4" M
E. Conexão gás refrigerante desde a unidade externa G 5/8" M
F. Conexão gás refrigerante à unidade externa G 3/8" M

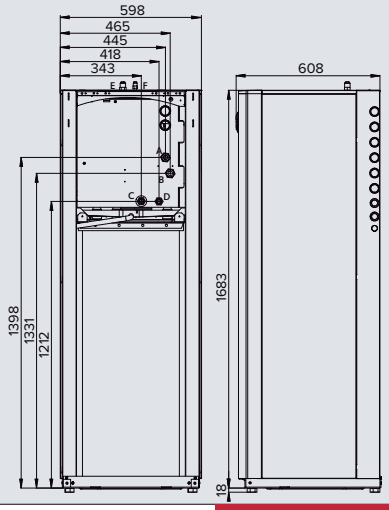

UNIDADE INTERIOR NIMBUS MURAL MONOBLOCO

SISTEMA DE GESTÃO · IINSTALAÇÃO FÁCIL · DISENHO ITALIANO

- Módulo interno para os modelos NIMBUS PLUS M e NIMBUS FLEX M
- Conexões hidráulicos pela parte inferior
- Placa electrónica integrada e régua de conexões
- Purgador automático
- Vaso de expansão de 8 litros
- Válvula de segurança
- Resistências eléctricas de apoio integradas, possibilidade de desactivação desde parâmetros
- Tubos isolados para evitar condensação e evitar perdas de energia
- Preparado para instalar Kit Flex AQS no interior (versão Nimbus Flex)
- Programação na centralina SENSYS NET incluída de série: fácil configuração e possibilidade de controlo de parâmetros Online desde o serviço técnico. Possibilidade de uso como sonda ambiente.

UNIDADE INTERIOR MURAL		UNID. INT. MURAL 40, 50 Y 70 M	UNID. INT. MURAL 90 Y 110 M
Tipo de instalação		Mural / interior	Mural / interior
Potência sonora	db(A)	15	15
Potência eléctrica absorvida (resistências)	kW	4 (2+2)	6 (2+2+2)
Capacidade do vaso de expansão	l	8	8
Pressão máxima (taragem válvula de segurança)	Bar	3	3
Alimentação eléctrica	V - f - Hz	230–1–50	230–1-50 / 400-3-50*
Peso	kg	28	31
Código		**3300950**	**3300953**

* Para modelos trifásicos

UNID. INT. MURAL 40, 50 Y 70 M

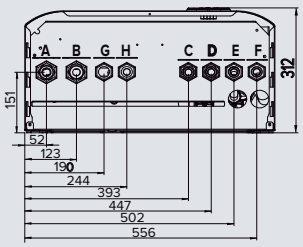

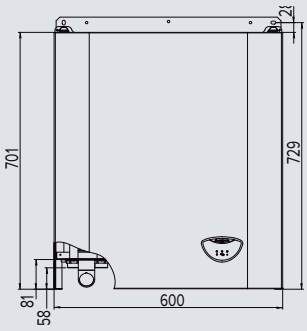

UNID. INT. MURAL 90 Y 110 M

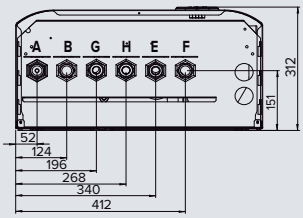

LEGENDA
Modelo 40,50 y 70 M
A. Envio de agua desde a unidade externa G 1" M
B. Retorno de água para a unidade externa G 1" M
C. Envio de agua para a instalação G 3/4" M
D. Retorno de água da instalação G 3/4" M
E. Sem uso
F. Sem uso
G. Envio de agua para depósito de AQS (modelo Flex) G 3/4" M
H. Retorno agua do depósito de AQS (modelo Flex) G 3/4" M

LEGENDA
Modelo 90 e 110 M
A. Envio de agua desde a unidade externa G 1" M
B. Retorno de agua para a unidade externa G 1" M
E. Envio de agua para a instalação G 1" M
F. Retorno de agua desde la instalação G 1" M
G. Envio de agua para o depósito de ACS (modelo Flex) G 1" M
H. Retorno agua do depósito de ACS (modelo Flex) G 1" M

UNIDADE INTERIOR NIMBUS MURAL SPLIT

SISTEMA DE GESTÃO · IINSTALAÇÃO FÁCIL · DISENHO ITALIANO

- Módulo interno para os modelos NIMBUS PLUS M e NIMBUS FLEX M
- Conexões hidráulicos e gás refrigerante pela parte inferior
- Placa electrónica integrada e régua de conexões
- Bomba circuladora integrada
- Permutador refrigerante/água integrado
- Purgador automático
- Vaso de expansão de 8 litros
- Válvula de segurança 3 bar
- Resistências eléctricas de apoio integradas, possibilidade de desactivação desde parâmetros
- Tudos isolados para evitar condensação e evitar perdas de energia
- Preparado para instalar Kit Flex AQS no interior (versão Nimbus Flex)
- Programação na centralina SENSYS NET incluída de série: fácil configuração e possibilidade de controlo de parâmetros Online desde o serviço técnico. Possibilidade de uso como sonda ambiente.

UNIDADE INTERIOR MURAL		UNID. INT. MURAL 40 Y 50 S	UNID. INT. MURAL 70 S	UNID. INT. MURAL 90 Y 110 S
Tipo de instalação		Mural / interior	Mural / interior	Mural / interior
Tipo de bomba circuladora			Classe A - Modulante en contínuo	
Caudal nominal de trabalho	l/h	640	1120	1755
Potência sonora	db(A)	39	39	39
Potência eléctrica absorvida (resistências)	kW	4 (2+2)	4 (2+2)	6 (2+2+2)
Capacidade do vaso de expansão	l	8	8	8
Pressão máxima (taragem válvula de segurança)	Bar	3	3	3
Alimentação eléctrica	V - f - Hz	230–1–50	230–1-50 / 400-3-50*	230–1–50 / 400-3-50*
Peso	kg	36	37	40
Código		**3300828**	**3300829**	**3300830**

MODELOS 50 S - 70 S EXT

Pressão disponível para distribuir na instalação

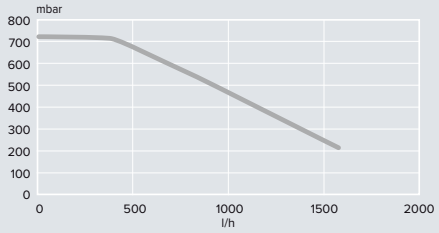

MODELOS 90 S - 110 S EXT

Pressão disponível para distribuir na instalação

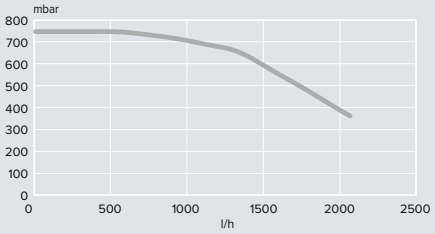

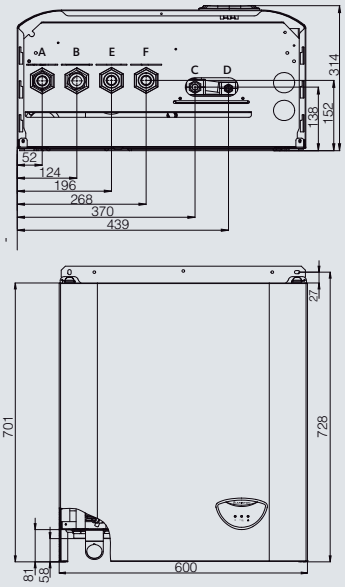

LEGENDA
A. Envio de água quente para a instalação G 1" M
B. Retorno agua fria desde a instalação G 1" M
C. Conexão Gás Refrigerante da unidade externa G 5/8" M
D. Conexão Gás Refrigerante para a unidade externa G 3/8" M
E. Envio de água ao depósito de AQS (modelo Flex) G 1" M
F. Retorno água do deposito de AQS (modelo Flex) G 1" M

INTERACUMULADOR CD1 E KIT FLEX AQS

ANTICORROSÃO

INSTALAÇÃO FÁCIL

/ INTERACUMULADOR CD1 180 Y CD1 300

- Acumulador de aço esmaltado a titânio
- Dupla protecção anti-corrosão Ânodo electrónico PROTECH + ânodo de magnésio
- Boca de inspecção
- Sonda de temperatura incluída e montada de série
- Ficha para facilitar a conexão da sonda e ânodo eléc.
- Serpentina de grandes dimensões
- De série com modelos Flex

/ KIT FLEX AQS

- Válvula de 3 vias e tubos para montagem na unidade interior
- Gestão integrada da água quente sanitária
- Controlo da temperatura de AQS desde Ariston Net
- Opcional para modelos PLUS, consultar referência segundo modelo
- De série com modelo flex

DADOS TÉCNICOS		CD1 180 H	CD1 300 H
Capacidade de acumulação AQS	L	177	286
Posição		Solo/vertical	Solo/vertical
Pressão máxima de funcionamento (AQS)	Bar	7	7
Tipo de acumulador		monoserpentina	monoserpentina
Superfície de permuta da serpentina	m2	1,5	2,4
Protecção interna da cuba		Esmalte a titânio	Esmalte a titânio
Protecção contra a corrosão do depósito AQS		Ânodo electrónico + Ânodo de magnésio	
Temperatura máxima	°C	70	70
Dispersão térmica diária	W	67	86
Peso vazio	kg	65	110
Conexões hidráulicas (serpentina com unidade int.)	Polegadas	3/4 M	1 F
Conexões hidráulicas (água quente sanitária)	Polegadas	3/4 M	3/4 M

ACUMULADOR CD1	CD1 180 H	CD1 300 H
ErP Clase ErP ACS	C	C
Código	**3060451**	**3060345**

MODELO CD1 180 H

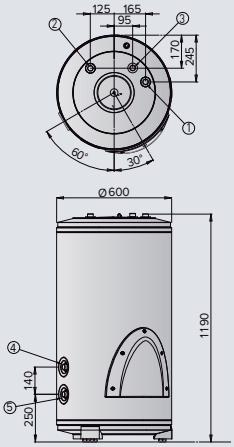

MODELO CD1 300 H

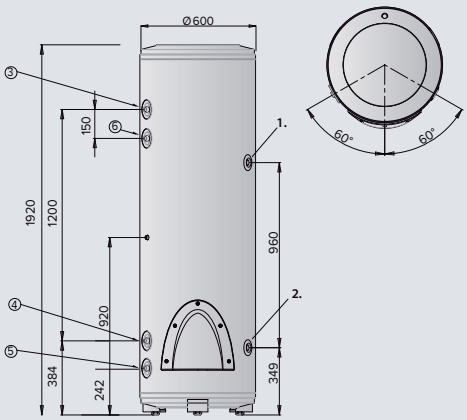

KIT FLEX AQS

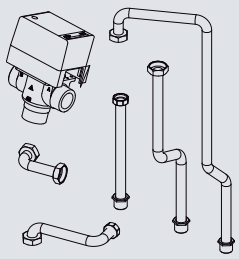

LEYENDA
1. Entrada serpentina
2. Saída Serpentina
3. Saída água quente sanitária
4. Entrada de água fria
5. Saída para esvaziamento
6. Entrada recirculação AQS (CD1 300)

CAIXA DE CONEXÕES NIMBUS M POCKET

- Caixa de conexões, com placa electrónica para gestão da bomba de calor e instalação para Nimbus Pocket M
- Design Italiano
- Dimensões compactas, 6 cm de profundidade
- 12 entradas para facilitar a conexão
- Suporte de fixação para ajudar com a instalação e evitar danos da electrónica
- Inclui parafusos para fixação a parede
- Preparada para instalação no exterior
- Centralina Sensys NET incluída de série: fácil configuração e possibilidade de controlo de parâmetros Online desde o serviço técnico. Possibilidade de uso como sonda ambiente.

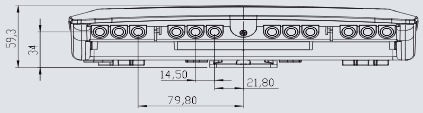

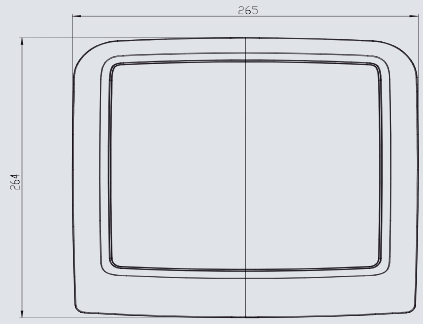

DADOS TÉCNICOS		CAIXA DE CONEXÕES NIMBUS M POCKET
Tipo de instalação		Parede
Tipo de protecção		Exterior / interior
Alimentação eléctrica	V - f - Hz	230–1-50 / 400-3-50*
Peso	kg	2,5
Código		**3319105**

* Para modelos trifásicos

CENTRALINA SENSYS NET / SENSYS

A centralina Sensys Net é composta por:
-Centralona SENSYS que serve de comando de controlo e pode ser utilizada como termostato ambiente modulante sem fios
-O gateway Ariston NET, que permite a conexão WiFi da máquina

A Sensys Net tem uma **interface de sistema único para gestão de todos os componentes de uma instalação**: Aerotermia, **módulos hidráulicos, gestão e temperaturas de zonas, etc. Com protocolo de comunicação Bus Bridgenet®** (comunicação e alimentação através do mesmo cabo de conexão)

Informação para o instalador:
- Conexão com cabo único de 2 fios
- Instalação separada ou em conjunto com os 2 componentes
- Leitura online da temperatura exterior (se tiver conexão à Internet, não é necessário conectar a sonda exterior)
- Assistente no arranque e possibilidade de verificação de parâmetros online

Centralita Sensys

Gateway Ariston Net

Funcionalidades para o usuário:
- **Programação horária, semanal e diária do aquecimento** (desde a centralina ou desde a aplicação Ariston NET)
- **Navegação intuitiva com display LCD retroiluminado**
- **Assistente de instalação: configuração guiada do sistema e dos principais parâmetros.**
- Visualização de esquemas, contabilização de consumos de energia
- A leitura Online da temperatura exterior, a modulação e programação conseguem um sistema com uma das maiores eficiências energéticas do mercado
- Possibilidade de contratar a assistência Online para ter o conforto assegurado em todo o momento.
- **Com esta sonda sonda ambiente conectada, podes controlar por voz o aquecimento, integrando nos sistemas de casa inteligente de Amzaon Alexa e Google Home.**

Controlo completo do sistema com um dispotivo apenas

DADOS TÉCNICOS

CARACTERÍSTICAS TÉCNICAS SENSYS / SENSYS NET

Alimentação: BusBridgenet®
Potência max. absorvida: < 0,7 W
Temperatura de funcionamento: de -100 a 60ºC
Memoria: 2h
Sensor de temperatura: NTC 5K +/-1%
Grau de resolução: 0,1 ºC

CABO BUS BRIDGENET®*

Ambos componentes conectam-se de forma fácil mediante um cabo de dados
Comprimento máximo/ Secção Mínima: 50m / 0.5 mm2

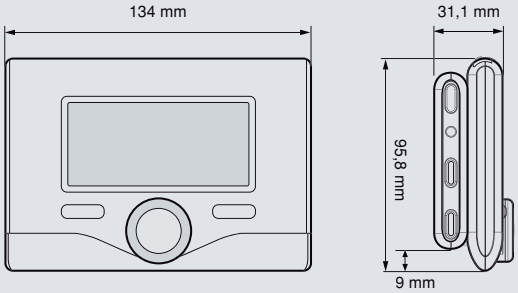

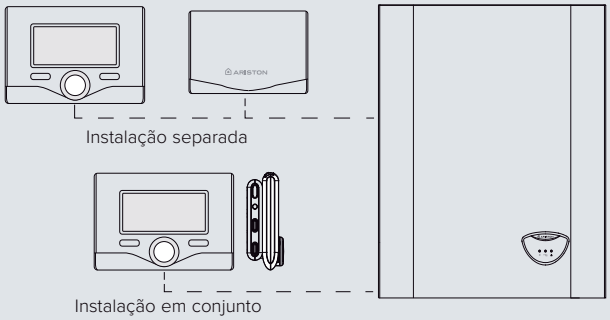

*Para evitar problemas de interferência, está recomendado utilizar cabos entrançados para conetar Sensys com o equipamento ou outros acessórios

COMPLEMENTOS PARA A INSTALAÇÃO

/ VENTILOCONVECTORES DE PAREDE E SOLO

/ DEPÓSITO DE INÉRCIA

/ GESTÃO DE ZONAS

/ ACESSÓRIOS PARA MÁQUINA E INSTALAÇÃO

NIMBUS AQUASLIM WH

NOVO

/ VENTILOCONVECTOR INVERTER DE ÁGUA PARA INSTALAÇÃO EM PAREDE, PARA AQUECIMENTO E ARREFECIMENTO

- Desenho elegante
- Ultra fino: 12,8 cm de profundidade
- Controlo desde a interface táctil integrado e comando infra-vermelhos (de série)
- Função SILENT, para reduzir o ruído ao mínimo
- Ventilador inverter DC com modulação continua: menos ruído, mais eficiência e mais conforto
- Saída com contacto on/off
- Válvula de 3 vias incorporada

Interface táctil integrado

Comando infravermelhos

Modelo	15	25
L mm	927	1327

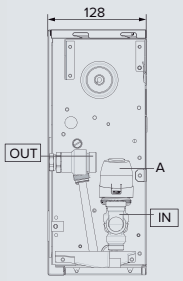

Conexões laterais

DADOS TÉCNICOS		15			25		
Velocidade		Baixa	Média	Alta	Baixa	Média	Alta
EM ARREFECIMENTO (A)							
Capacidade total	kW	0,53	0,98	1,21	0,74	1,35	2,12
Capacidade sensível	kW	0,4	0,78	1,01	0,7	1,3	1,99
Perdas de carga água	kPa	2,8	8,4	11,2	2,8	4,4	5,3
Caudal de água	m3/h	0,09	0,17	0,22	0,13	0,23	0,35
Classe energética			B			B	
EM AQUECIMENTO (B)							
Capacidade total	kW	0,61	1,12	1,51	1,08	1,95	2,62
Perdas de carga agua	kPa	4,9	10,5	16,1	3,3	6,2	8,1
Caudal de agua	m3/h	0,1	0,19	0,27	0,19	0,34	0,46
Classe energética			C			B	
Potência eléctrica absorvida	W	4	7	19	4	9	29
Potência sonora (c) Conteúdo de água	dB(A)	35	45	53	36	47	55
Contenido de água	Litros		0,54			0,93	
Ligações hidráulicas (lado direito)	Pulgadas			3/4 (2 tubos)			
Diâmetro descarga condensados	mm			14			
Peso	Kg		14			19	

NIMBUS AQUASLIM WH	15	25
Código	3301542	3301544

(a) Temperatura água 7/12 °C, temperatura ar ambiente 27 °C b.s. e 19 °C b.h.
(b) Temperatura água 45/40 °C, temperatura ar ambiente 20 °C
(c) Potência sonora medida a 1 m de distância

NIMBUS AQUASLIM FS

ULTRA FINO

ALTA EFICIÊNCIA

AQUECIMENTO / ARREFECIMENTO

SIMPLICIDADE NA MANUTENÇÃO

/ VENTILOCONVECTOR INVERTER DE ÁGUA PARA INSTALAÇÃO DE SOLO, PARA AQUECIMENTO E ARREFECIMENTO

- Desenho elegante
- Super fino, 15 cm de profundidade
- Instalação tipo radiador
- Função SILENT, para reduzir o ruído ao mínimo
- Ventilador inverter DC com modulação continua: menos ruído mais eficiência e mais conforto
- Duas opções de controle, desde interface táctil integrado ou desde controlador de parede para controlar vários ventilo-convectores individualmente (acessórios extra)
- Saída com contacto on/off
- Válvula de 3 vias opcional

DUAS OPÇÕES DE CONTROL SMART TOUCH
(Uma das duas obrigatória)

Interface táctil integrado
3301556

Controlador de parede
3301558

Modelo	20	40
L mm	923	1323

DADOS TÉCNICOS		20			40		
Velocidade		Baixa	Média	Alta	Baixa	Média	Alta
EM ARREFECIMENTO (A)							
Capacidade total	kW	0,75	1,36	2,12	1,32	2,39	3,30
Capacidade sensível	kW	0,59	1,07	1,72	1,02	1,84	2,71
Perdas de carga água	kPa	1,9	4,3	8,2	2,5	8,8	18,0
Caudal de água	m3/h	0,13	0,23	0,35	0,23	0,41	0,61
Classe energética			B			A	
EM AQUECIMENTO (B)							
Capacidade total	kW	0,82	1,53	2,211	1,47	2,59	3,81
Perdas de carga agua	kPa	1,5	4,3	9,2	3,0	8,9	2,12
Caudal de agua	m3/h	0,14	0,27	0,41	0,26	0,45	0,69
Classe energética			B			B	
Potência sonora (c)	dB(A)	35	45	53	36	47	55
Potência elétrica absorbida	W	4	8	19	5	11	29
Conteúdo de água	Litros		0,8			1,46	
Ligações hidráulicas (lado direito)	Pulgadas			3/4 (2 tubos)			
Diâmetro descarga condensados	mm			14			
Peso	Kg		20			26	

NIMBUS AQUASLIM FS	20	40
Código	3301546	3301548

ACESSÓRIOS	CÓDIGO
Interface táctil integrado Smart Touch	3301556
Cartão electrónico para controlador de parede (para controle de parede)	3301557
Controle de parede Smart Touch (necessita um cartão 3301557 em cada fancoil)	3301558
Bandeja recolha de condensados para teto FS 20	3301562
Bandeja recolha de condensados para teto FS 40	3301564
Válvula a 3 vias	3301559
Racord 3/4" EK para válvula	3301565
Pés estéticos	3301560

a) Temperatura água 7/12 °C, temperatura ar ambiente 27 °C b.s. e 19 °C b.h.
(b) Temperatura água 45/40 °C, temperatura ar ambiente 20 °C
(c) Potência sonora medida a 1 m de distância

NIMBUS AQUASLIM DUCT

ULTRAFINO | ALTA EFICIENCIA | CALEFACCIÓN/ ARREFECIMENTO | SIMPLICIDAD DE MANTENIMIENTO

NUEVO

/ VENTILOCONVECTOR DE ÁGUA PARA INSTALAÇÃO DE CONDUTAS, PARA AQUECIMENTO E ARREFECIMENTO

- Motor inverter DC de 3 velocidades - Super Silencioso
- Altura reduzida para instalação em teto falso (24cm)
- Sistema 2 tubos e bateria de 3 filas
- Possibilidade de adaptar entrada de ar exterior
- Bandeja de condensados extra grande
- Filtro de aire extraible
- Integração com Nimbus com válvula de 3 vias (Opcional)

Termostato Digital
3301717

Termostato mecánico
3301718

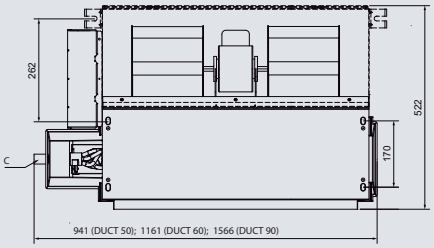

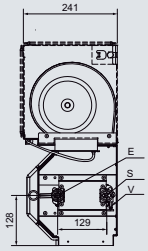

DADOS TÉCNICOS		50			60			90		
Velocidad		Baixa	Media	Alta	Baixa	Media	Alta	Baixa	Media	Alta
EM ARREFECIMENTO (a)										
Capacidade	kW	2,8	3,6	4,5	3,8	4,8	5,9	5,7	7,4	9,0
Caudal de água	m3/h	0,5	0,6	0,8	0,7	0,9	1,1	1,0	1,3	1,6
Caída de pressão	kPa	7,6	11,3	16,4	14,2	22,0	31,4	10,8	16,9	24,1
Consumo elétrico	W	11	19	39	12	24	49	19	43	96
EM AQUECIMENTO (b)										
Capacidade	kW	3,2	4,2	5,3	4,0	5,4	6,6	6,4	8,6	10,7
Caudal de água	m3 / h	0,6	0,7	0,9	0,7	0,9	1,2	1,1	1,5	1,9
Caída de pressão	kPa	8,1	12,4	18,4	13,6	22,2	31,7	12,0	19,	28,3
Consumo elétrico	W	11	21	43	12	26	53	20	45	100
EM AQUECIMENTO (c)										
Capacidade (A/M/B)	kW	3,8	5,0	6,3	4,8	6,4	7,8	7,4	10,0	12,6
GERAL										
Caudal de ar	m3 / h	441	626	865	544	760	1.022	906	1.332	1.824
Pressão sonora	dB(A)	27,5	35,9	42,9	29,3	37,9	45,0	29,5	39,4	46,9
Pressão estática disponível	Pa	Configurado de fábrica 12Pa, ajustável a 30 Pa / 50 Pa								
Alimentação elétrica	V / f / Hz	220-240 / 1 / 50								
Nº de motores / ventiladores		1/2			1/2			2/4		
Pressão max. trabalho (lado água)	Bar	16			16			16		
Dimensões (larg. x alt x prof.)	mm	941×241×522			1161×241×522			1566×241×522		
Peso	kg	21			23,7			34,7		

NIMBUS AQUASLIM WH	50	60	90
Código	3301712	3301713	3301714

ACESSÓRIOS	CÓDIGO
Válvula 3 vías com actuador para ligações NIMBUS por TA - DUCT	3301716
Termostato digital - DUCT	3301717
Termostato mecánico - DUCT	3301718

Dados baseados em condições Eurovent - Pressão estática: 0 Pa
(a) Arrefecimento: Temperatura entrada ar 27°C BS / 19°C BH, temperatura entrada/saída de água 7°C / 12°C
(b) Aquecimento: Temperatura entrada ar 20°C BS, temperatura entrada/saída de água 45 / 40°C
(c) Aquecimento: Temperatura entrada ar 20°C BS, temperatura entrada de água 50 °C

LEGENDA
E. Entrada água 3/4”
S. Saída agua 3/4”
V. Válvula de purga
C. Saída de Condensados Ø ext. 24mm

DEPÓSITO DE INERCIA DE 25 E 50 L

/ DEPÓSITO DE INERCIA PARA AQUECIMENTO/REFRIGERAÇÃO

- O depósito de inercia ajuda a instalação funcionar de maneira mais segura prolonga a vida útil da maquina, garante o volume mínimo da instalação e aumenta o conforto.
- É necessário colocar um filtro magnético no retorno à bomba de calor.
- A aerotermia Nimbus pode controlar a temperatura do deposito a partir da unidade de controle. E pode gerir o armazenamento de energia automaticamente usando a função Smart Grid ready e Fotovoltaica.
- Além de alimentar de forma controlada uma bomba circulador auxiliar

-Depósito de inercia com 4 entradas/saídas
-Montagem vertical sobre chão ou parede
-Suportes para instalação em parede e no chão incluídos

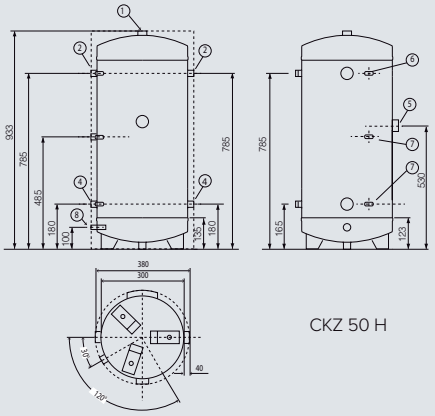

CKZ 50 H

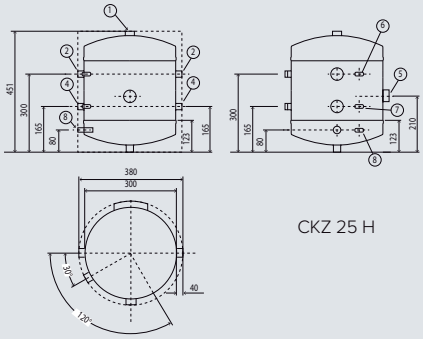

CKZ 25 H

LEGENDA
Conexoes para:
1. Purgador 1”
2. Conexoes água quente 1”1/4
4. Conexoes água fria 1”1/4
5. Resistencia elétrica 1”1/2
6. Termometro 1/2”
7. Sondas 1/2”
8. Esvaziamento 1/2”

DADOS TÉCNICOS		CKZ 25 H	CKZ 50 H
Tipo de instalação		Vertical parede / Chão	Vertical parede / Chão
Tipo de proteção		Instalação interior	Instalação interior
Capacidade	l	24	58
Pressão máxima de trabalho	bar	6	6
Temperatura máxima de trabalho	°C	95	95
Dispersão térmica	W/K	0,46	0,61
Material		Acero negro	Acero negro
Diâmetro exterior	mm	380	380
Altura	mm	450	935
Peso	Kg	11,5	23

DEPÓSITO DE INERCIA CKZ 50 H	CKZ 50 H	CKZ 50 H
ErP Classe ErP AQS	A	B
Código	3060712	3060713

ACESSÓRIOS	CÓDIGO
Sonda depósito de inercia	3318962
Bomba circuladora auxiliar	3319078

MÓDULO HIDRÁULICO MULTIZONA

/ MÓDULO INTEGRADO PARA SISTEMAS MULTITEMPERATURA

- Bombas modulantes em continuo de alta eficiência
- separador hidráulico, uma bomba para cada zona, válvula misturadora motorizada e gestor Zone Manager C/F. Tudo instalado, só ligar á instalação (Pulg-in)
- Compatível com termorregulação modulante
- Gestão completa das zonas de aquecimento e refrigeração com a programação desde a central Sensys
- Gestão de duas zonas de aquecimento /refrigeração com emissores de diferentes temperaturas (Radiadores e chão radiante ou Fancoil e piso radiante)
- Controle de temperatura ambiente com sondas de ambiente Ariston ou termostatos On/Off
- Sonda de controle da temperatura
- Temperatura de envio constante
- Ligações simplificadas, Válvulas de corte instaladas
- Protocolo de comunicação Busbridgnet

ESQUEMA ELÉCTRICO/ELECTRÓNICO
(Zone manager C/F)

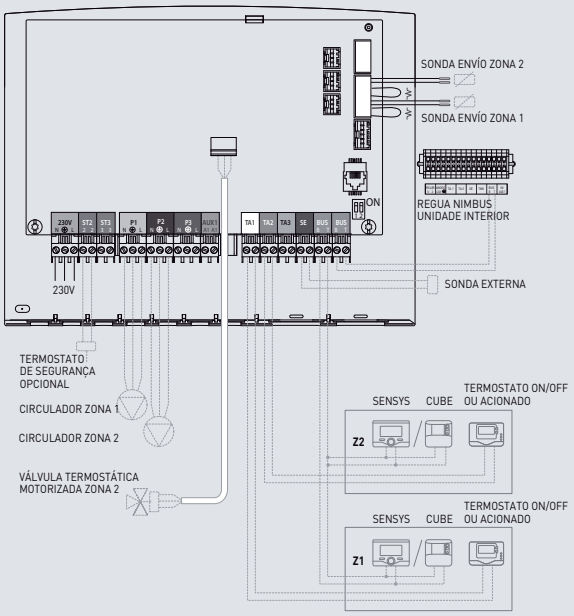

DADOS TÉCNICOS MÓDULOS HIDRÁULICOS		MGM II C/F
CERTIFICAÇÃO		
DADOS HIDRÁULICOS		
Pressão de funcionamento	bar	0,5-3
Temperatura aquecimento directa máxima	°C	70
Temperatura aquecimento misturada máxima	°C	45
Altura manométrica bomba para 1 zona com caudal de 1.000	mH2O	5,5
DADOS ELÉCTRICOS		
Alimentação	V/Hz	230/50
Potencia máxima absorvida	W	152*
Grau de protecção	IP	X0D
Água contida no módulo	l	2,0
PESO E DIMENSÕES		
Peso neto módulo	kg	15
Dimensões (Altura x Largura x Profundidade)	mm	660 x 420 x 170
CONEXÕES		
Ligações hidráulicas lado NIMBUS		3/4"
Ligações hidráulicas lado emissores		3/4"
CÓDIGO		3319114

PRESSÃO DISPONIVEL (BOMBA)

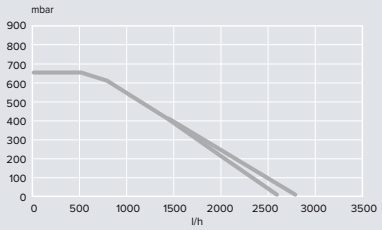

ESQUEMA HIDRÁULICO

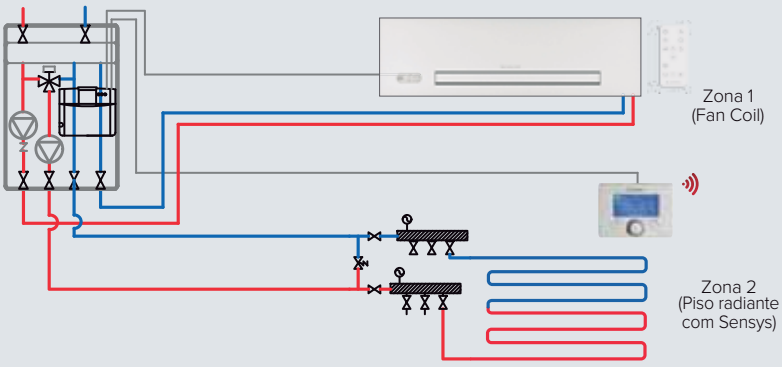

Equipamentos de controle e regulação

MÓDULOS HIDRÁULICOS E KITS DE ZONAS

MODELO	CÓDIGO
MGM II C/F – MÓDULO HIDRÁULICO MULTI TEMPERATURA PARA CALOR E FRIO Módulo hidráulico multi temperatura de duas zonas, directa e misturada. Caixa compacta de chapa lacada, com duas bombas, válvula misturadora, sondas de temperatura e controle electrónico Todos os componentes instalados e com isolamento adicional para evitar condensações ao trabalhar em arrefecimento. Especial para gestão de calor e frio para duas zonas com uma Nimbus	3319114
ZONE MANAGER C/F Kit para gestão de 3 zonas (1 alta + 2 de baixa temperatura) Protocolo de comunicações BusBridgenet® e software actualizado para trabalhar na produção de calor e de frio. Não inclui acessórios hidráulicos, é necessário juntar uma sonda 3024175 para cada zona a controlar	3319079
SONDA A CONTACTO Sonda para Zone Manager, preparada para a gestão do aquecimento e arrefecimento	3024175
VÁLVULA MISTURADORA COM ISOLAMENTO Válvula misturadora para controlo multitemperatura de Zona com Zone Manager C/F. Inclui isolamento	3319077
KIT 2 ZONAS Kit para gestão de 2 zonas directas Não inclui acessórios hidráulicos. Protocolo de comunicações BusBridgenet®	3319130
KIT MULTIZONA SEM FIOS 2 SAIDAS NECESSARIO Receptor 3319120 e sondas modulantes Ariston	3319122

TERMORREGULAÇÃO MODULANTE

MODELO	DISCRIÇÃO	CÓDIGO
SENSYS Central Sensys com fios inclui sonda de ambiente modulante	Interface do sistema e controle remoto da caldeira que inclui uma sonda de ambiente modulante com protocolo de comunicações BusBridgenet Assistente de instalação Gestão de até 6 zonas de aquecimento Navegação intuitiva com display LCD Programação horaria AQS e aquecimento semanal, diário	3318585
CUBE S-NET Central com fios para controle remoto modulante via WI-FI	Sonda ambiente modulante com desenho italiano e protocolo de comunicação BusBridgenet, display LCD com interface táctil, Conectividade Ariston NET integrada e leitura da temperatura exterior via web (não necessita sonda exterior). Permite gerir comodamente a programação da caldeira desde o telemóvel ou tablete. Ainda, com esta sonda ligada podes controlar por voz a temperatura do sistema com a Amazon Alexa, Google Home e Apple HomeKit. Máximo 1 por sistema. works with the Google Assistant · amazon alexa · Works with Apple HomeKit	3319126
CUBE Sonda ambiente modulante com fios	Sonda modulante de nova geração, criada com materiais de grande durabilidade. Display retroiluminado de 7 segmentos, compatibilidade com Ariston NET, extrema facilidade de ligar a caldeira e protocolo de comunicação BusBridgenet. Desenho compacto e moderno.	3319116
CUBE RF Sonda ambiente modulante (Sem fios)	Sonda modulante de nova geração sem fios mediante radiofrequência, criada com materiais de grande durabilidade. Display retro iluminado de 7 segmentos, compatibilidade com Ariston NET, extrema facilidade de ligação a caldeira mediante o Receptor RF (3319120). Desenho compacto e moderno. O ideal para uma instalação multi zona. NECESSARIO Recetor RF (código 3319120)	3319118
RECEPTOR RF	Acessório indispensável para instalações formadas por elementos sem fios. Ligação por BusBridgenet. Alcance de 300 m (sem obstáculos). Um só receptor suporta mais de 50 acessórios sem fios. (Só é necessário 1 por instalação).	3319120

Accesorios

ACESSÓRIOS DE INSTALAÇÃO NIMBUS - COMUNS SPLIT E MONOBLOC

	CÓDIGO
KIT VÁLVULAS E FILTROS (OBRIGATORIO INSTALAR ESTE KIT OU KIT COMPATIVEL)	3083059
KIT SILENT BLOCKS UNIDADE EXTERIOR (SILENT BLOCK CONSTITUÍDO POR DUAS UNIDADES EM BORRACHA DE ALTA QUALIDADE PARA REDUZIR VIBRAÇÕES E RUÍDO)	3078097
BANDEJA RECOLHA DE CONDENSADOS UNIDADE EXTERIOR (RECOMENDADO)	3024383
KIT BY-PASS DIFERENCIAL REGULAVEL (Obrigatório se existirem válvulas de corte automáticas que interrompa a circulação no circuito de aquecimento/rarrefecimento)	3319002
DEPÓSITO DE INÉRCIA 25 LITROS - CKZ 25H Duas entradas e duas saídas, com tomadas para colocar 3 bainhas. Aumenta o volume de água e inercia Dimensões: 451 x 380 mm (altura x diâmetro)	3060712
DEPÓSITO DE INÉRCIA 50 LITROS - CKZ 50H Duas entradas e duas saídas, com tomadas para colocar 3 bainhas. Aumenta o volume de água e inercia Dimensões: 993 x 380 mm (altura x diâmetro)	3060713
BOMBA DE CIRCULADORA AUXILIAR PARA DEPÓSITO DE INÉRCIA Altura manométrica bomba com caudal de 1.000 l/h 5,5 mH2O. Ver curva na página Módulo hidráulico	3319078
VASO DE EXPANSÃO PARA CIRCUITO DE AQUECIMENTO 18 L (Obrigatório instalar um vaso de expansão em função do volume do circuito de aquecimento) (Incluído vaso de 8 L nos Modelos Compact, Flex e Plus)	3024318
KIT SONDA DEPOSITO ACUMULADOR AQS (OU DEPÓSITO DE INERCIA) (Incluída e integrada no deposito acumulador nos Modelos Compact e Flex)	3318962
GRUPO DE SEGURANÇA HIDRAULICO 3/4” (Obrigatório para modelos Flex ou Compact. Grupo de segurança para entrada do acumulador de AQS)	877085
SIFÃO 1” (COMPLEMENTO PARA GRUPO DE SEGURANÇA HIDRÁULICO)	877086
VÁLVULA DE 3 VIAS PARA VERÃO/INVERNO (e PARA AQS NA NIMBUS POCKET)	3078156
HUMIDOSTATO DE SEGURANÇA (ESPECIAL PARA PISO REFRESCANTE OU VMC)	3318925
FILTRO MAGNÉTICO COM INIBIDOR Filtro adicional e liquido inibidor para protecção da instalação (recomendado quando houver componentes de aço na instalação)	3078104
CD1 180 H Acumulador de 180 litros para bomba de calor para Nimbus Pocket ou Plus (de serie com Nimbus Flex)	3060451
CD1 300 H Acumulador de 300 litros para bomba de calor para Nimbus Pocket ou Plus (de serie con Nimbus Flex)	3060345

Acessórios

ACESSÓRIOS DE INSTALAÇÃO NIMBUS MONOBLOC

	M PLUS	M FLEX	M COMPACT	M POCKET	CÓDIGO
KIT EXOGEL (OBRIGATORIO NA GAMA MONO- BLOC) Válvula mecânica de protecção anti congelação	●	●	●	●	3318771
BARRA DE LIGAÇÕES HIDRÁULICAS MODULO INTERIOR PARA 40 M, 50 M e 70 M (Incluí manómetro e torneira de enchimento)	●	●			3318909
BARRA DE LIGAÇÕES HIDRÁULICAS MODULO INTERIOR PARA 90 M E 110 M (Incluí manómetro e torneira de enchimento)	●	●			3318989
TORNEIRAS E TUBOS PARA LIGAÇÃO ACUMULADOR PARA 40 M, 50 M E 70 M (Torneiras para adicionar a barra de ligações 338909)		●			3318633
TORNEIRAS E TUBOS PARA LIGAÇÃO ACUMULADOR 90 M E 110 M (Torneiras para adicionar a barra de ligações 338909)		●			3318990
LIGAÇÕES HIDRÁULICAS SUPERIORES PARA COMPACT M Recomendado para facilitar a instalação e manutenção (Inclui manómetro e torneira de enchimento)			●		3319176
KIT AQS PARA 40 M, 50 M e 70 M (Inclui V3V, tubos isolados e instruções para montagem dentro da unidade interior de parede)	●	Incluido	Incluido		3318903
KIT AQS PARA 90 M E 110 M (Inclui V3V, tubos isolados e instruções para montagem dentro da unidade interior de parede)	●	Incluido	Incluido		3318904

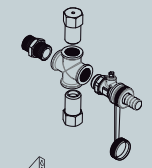
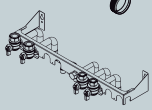
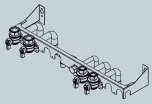
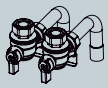
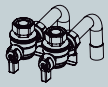
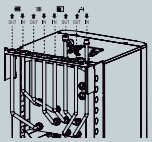
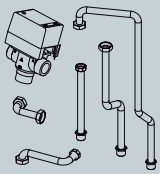

ACESSÓRIOS DE INSTALAÇÃO NIMBUS SPLIT

	S PLUS	S FLEX	S COMPACT	CÓDIGO
BARRA DE LIGAÇÕES HIDRÁULICAS MÓDULO INTERIOR GAMA S	●	●		3318968
TORNEIRAS e TUBOS PARA LIGAÇÃO ACUMULADOR GAMA S		●		3318969
LIGAÇÕES HIDRÁULICAS SUPERIORES PARA COMPACT S RECOMENDADO PARA FACILITAR A INSTALAÇÃO E MANUTENÇÃO (INCLUI MANÓMETRO E TORNEIRA DE ENCHIMENTO)			●	3318972
KIT AQS PARA GAMA SPLIT	●			3318975

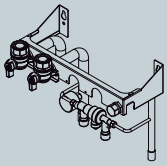
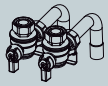
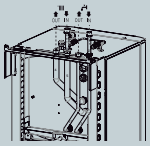

/ NUOS: BOMBAS DE CALOR PARA ÁGUA QUENTE SANITARIA

Gama bombas de calor para AQS

COMPLEMENTA A INSTALAÇÃO COM UMA AEROTERMIA PARA AGUA QUENTE SANITARIA
As aerotermias Nuos são uma solução para aqueles projectos onde se quer a independência do fornecimento de água quente sanitária do circuito de aquecimento /refrigeração. Estas bombas de calor estão desenhadas para conseguir a melhor eficiência e dar uma solução de energia renovável a produção de água quente. Estão desenhadas para contribuir com a percentagem necessária de energia renovável em obra nova, e proporcionar a melhor poupança e conforto ao usuário.

MONOBLOCO

NUOS EVO A+

Bomba de calor mural monobloco para água quente sanitária para instalação interior e exterior com ânodo activo PROTECH e temperatura máxima alcançável de 62ºC em modo bomba de calor. **Máxima classe energética ErP para AQS.**

MODELO	INSTALAÇÃO	DIMENSÕES (alto x largura x fundo) mm	TEMPERATURA AR de funcionamento ºC	CLASSE ErP AQS de F a A+	PERFIL CONSUMO	CÓDIGO
80	Vertical/Mural	1.171 x 506 x 535	-5/42	A+	M	3629056
110	Vertical/Mural	1.398 x 506 x 535	-5/42	A+	M	3629057
150	Vertical/Mural	1.644 x 506 x 535	-5/42	A+	L	3629074

NUOS PRIMO HC

Bomba de calor de chão monobloco para água quente sanitária para instalações internas e externas com ânodo ativo PROTECH
Modelo SYS com serpentina e dupla bainha para incorporar um apoio de caldeira ou solar

200 HC	Vertical/Chão	1.706 x 584 x 614	-5/42	A	L	3069653
240 HC	Vertical/Chão	1.926 x 584 x 614	-5/42	A	XL	3069654
240 SYS HC	Vertical/Chão	1.926 x 584 x 614	-5/42	A	XL	3069655

É obrigatória a instalação de um grupo de segurança hidráulico 3/4" (Código 877085) e de um sifão 1" (Código 877086) por cada unidade

NUOS PLUS WIFI

Bomba de calor de chão monobloco para água quente sanitária para instalação interior e exterior com ânodo ativo PROTECH e temperatura máxima alcançável de 62ºC em modo bomba de calor.
Máxima classe energética ErP em AQS. Possibilidade de integração com caldeira, Nimbus, energia solar térmica ou fotovoltaica para otimizar ainda mais a eficiência. Conectividade Wi-Fi integrada através da App Aqua Ariston Net
Modelo SYS com serpentina e dupla bainha para incorporar um apoio de caldeira ou solar

200	Vertical/Chão	1.737 x 600 x 680	-10/42	A+	L	3069775
250	Vertical/Chão	1.997 x 600 x 680	-10/42	A+	XL	3069776
250 SYS	Vertical/Chão	1.997 x 600 x 680	-10/42	A+	XL	3069777

É obrigatória a instalação de um grupo de segurança hidráulico 3/4" (Código 877085) e de um sifão 1" (Código 877086) por cada unidade

NUOS SPLIT INVERTER

Bomba de calor para AQS com sistema split (acumulador interno + unidade exterior) co resistência cerâmica embainhada e ânodo ativo PRO-TECH
Máxima classe energética de Erp em AQS
Tecnologia inverter e conectividade WI-FI integrada. Possibilidade de integração fotovoltaica

NOVO	INVERTER 150	Vertical /Mural	1.200 x 560 x 600*	-10/42	A+	L	3069755
	INVERTER 200	Vertical/Mural	1.520 x 560 x 600*	-10/42	A+	L	3069756
	INVERTER 270	Vertical/Chão	1.665 x 600 x 632*	-10/42	A+	XL	3069757

*** É obrigatória a instalação de um grupo de segurança hidráulico 3/4" (Código 877085) e de um sifão 1" (Código 877086) por cada unidade.**
** Dimensões da unidade interior.

NUOS EVO A+

RESPEITA O MEIO AMBIENTE · ANTICORROSÃO · ANTI-LEGIONELLA · SISTEMA DEFROSTING · EFICIÊNCIA ENERGÉTICA · POUPANÇA ENERGÉTICA

/ BOMBA DE CALOR MURAL COMPACTA PARA ÁGUA QUENTE SANITÁRIA

- Alcance de trabalho em modo bomba de calor com temperatura do ar entre -5ºC e 42ºC
- Gás ecológico R134a que permite alcançar a temperatura da água até 62ºC em modo bomba de calor
- Condensador exterior ao depósito (não está em contacto direto com a agua)
- Função "SILENT" reduz ao mínimo o impacto sonoro
- Depósito em aço vitrificado a titânio
- Resistência integrada de apoio
- Duplo ânodo: um com sistema PROTECH que não necessita de manutenção e um de magnésio
- Display LCD
- Funções: GREEN, AUTO, BOOST, BOOST2 programação horária, VOYAGE e anti-legionella
- Ampliação de garantia ate 5 ANOS TOTAL em: http://www.ampliaciongarantia.es/pt/
- Instalação vertical

A+ de F a A+

CATEGORY BEST ENERGY CLASS

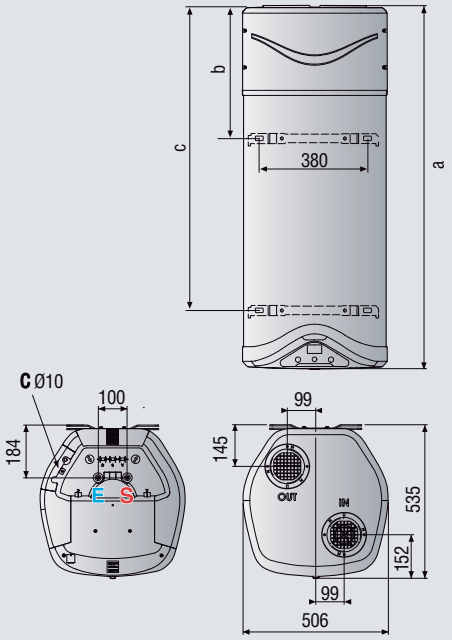

Vista inferior · Vista superior

Diâmetros de conexão de condução de ar disponíveis de serie in y out): Ø125 mm, Ø150 mm.

LEGENDA
E Entrada água fría G 1/2"
S Saída água quente G 1/2"
C Conexão de descarga condensados

DADOS TÉCNICOS		NUOS EVO A+ 80	NUOS EVO A+ 110	NUOS EVO A+ 150
Capacidade nominal	l	80	110	147
Potência elétrica absorvida média bomba de calor	W	250	250	250
SCOP ar a 7°C (EN16147)		2,60	2,50	2,90
SCOP ar a 14°C (EN16147)		2,90	2,83	3,15
Tempo de aquecimento, ar a 7°C (EN16147)	h:min	5:35	8:04	10:00
Tempo de aquecimento, ar a 14°C (EN16147)	h:min	4:38	6:04	8:42
Temperatura máxima bomba de calor	°C	62 (55 fábrica)	62 (55 fábrica)	62 (55 fábrica)
Temperatura ar min./máx.	°C	-5/42	-5/42	-5/42
Potência máx. absorvida	W	1.550	1.550	1.550
Caudal do ar nominal	m^3/h	100-200	100-200	100-200
Volume mínimo do local (inst sem condutos ar)	m^3	20	20	20
Potência resistência	W	1.200	1.200	1.200
Temperatura máx. resistência	°C	75 (65 fábrica)	75 (65 fábrica)	75 (65 fábrica)
Potência sonora (EN12102)	dB(A)	50	50	50
Pressão máx. de exercício	bar	8	8	8
Peso neto	kg	50	55	61
Tipo de refrigerante		R134a	R134a	R134a
Carga de refrigerante	g	500	550	600
GWP		1430	1430	1430
CO2 equivalente	tn	0,715	0,787	0,858
DIMENSÕES				
a	mm	1.171	1.398	1.654
b	mm	515	515	515
c	mm	890	1.117	1.374

NUOS EVO A+		80 WH	110 WH	150 WH
ErP	Classe Erp	A+	A+	A+
	Perfil de consumo	M	M	L
Código		3629056	3629057	3629074

Compatível com o tripé para instalação vertical sobre o solo 3629069.

EN16147: Temp. água fría 10ºC

Sem manuseamento de Gases Fluorados

NUOS PRIMO HC

/ BOMBA DE CALOR DE CHÃO PARA ÁGUA QUENTE SANITÁRIA

- Melhorias no COP e tempo de aquecimento
- Alcance de trabalho em modo bomba de calor com temperatura do ar entre -5ºC e 42ºC
- Gás ecológico R134a que permite alcançar uma temperatura da água até 55ºC em modo bomba de calor
- Condensador exterior ao depósito (não está em contacto direto com a água)
- Depósito em aço vitrificado em titânio
- Resistência elétrica integrada de apoio
- Duplo ânodo: um com sistema PROTECH que não necessita de manutenção e um de magnésio
- Display digital
- Funções: GREEN, AUTO, BOOST, programação horaria e anti-legionela
- Serpentina e dupla bainha para incorporar num apoio de caldeira ou solar (versão NUOS PRIMO 240 SYS)
- Tomada de recirculação (versão NUOS PRIMO 240 SYS)
- Preparado para tarifa bi-horária (inclui bateria recarregável)
- Ampliação de garantia até 3 ANOS TOTAL e 5 ANOS para a cuba em www.ampliaciongarantia.es/pt/

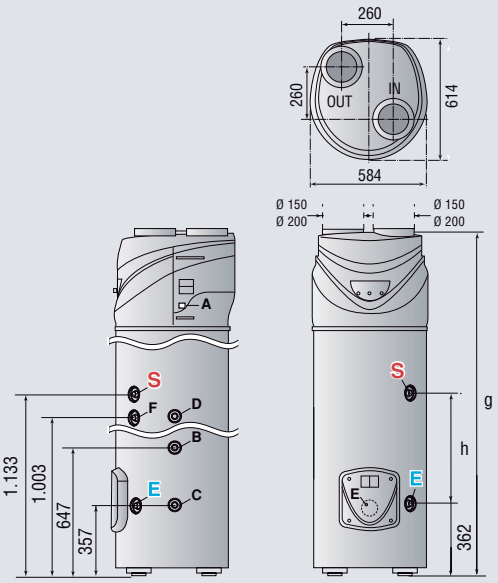

Diâmetros de conexão condução ar disponíveis de serie (in e out): Ø150 mm, Ø160 mm, Ø200 mm.

LEGENDA
E Entrada água fria Ø3/4". **S** Saída água quente Ø3/4"
A Ligação descarga condensados. **B** Tubo 3/4" entrada circuito auxiliar (apenas versão SYS). **C** Tubo 3/4" saída circuito auxiliar (apenas versão SYS).
D Bainha para sonda superior (S3) (apenas versão NUOS PRIMO 240 SYS). **E** Bainha para sonda inferior (S2) (apenas versão NUOS PRIMO 240 SYS).
F Recirculação Ø3/4" (apenas versão NUOS PRIMO 240 SYS).

DADOS TÉCNICOS		NUOS PRIMO 200	NUOS PRIMO 240	NUOS PRIMO 240 SYS
Capacidade	l	200	242	242
Potência elétrica absorvida média bomba de calor	W	500	500	500
SCOP ar a 7ºC (EN16147)		2,71	2,86	2,77
SCOP ar a 14ºC (EN16147)		2,90	3,27	3,03
Tempo de aquecimento, ar a 7ºC (EN16147)	h:min	6:19	7:59	7:59
Tempo de aquecimento, ar a 14ºC (EN16147)	h:min	5:43	7:05	7:03
Quantidade máx. água a 40ºC numa única extracção (EN16147)	l	284	348	348
Temperatura máxima bomba de calor	ºC	55	55	55
Temperatura ar mín./máx.	ºC	-5/42	-5/42	-5/42
Potência máxima absorvida	W	2.670	2.670	2.670
Caudal de ar nominal	m^3/h	400	400	400
Volume mínimo do local (inst. sem condutos ar)	m^3	20	20	20
Potência resistência	W	2.000	2.000	2.000
Temperatura máx. resistência	ºC	75 (65 fábrica)	75 (65 fábrica)	75 (65 fábrica)
Potência sonora (EN12102)	dB(A)	53	53	53
Pressão máx. de exercício	bar	6	6	6
Peso neto	kg	87	92	107
Tipo de refrigerante		R134a	R134a	R134a
Carga de refrigerante	g	900	900	900
GWP		1430	1430	1430
CO2 equivalente	tn	1,287	1,287	1,287
DIMENSÕES				
h	mm	551	771	771
g	mm	1.706	1.926	1.926

NUOS PRIMO		200	240	240 SYS
ErP	Classe Erp	A	A	A
	Perfil de consumo	L	XL	XL
Código		3069653	3069654	3069655

EN16147: Temp. água fria 10ºC.

Sem manuseamento de Gases Fluorados

NUOS PLUS WIFI

SISTEMA DE GESTÃO · SENSYS NET · FOTOVOLTAICA · POUPANÇA ENERGÉTICA · EFICIENCIA ENERGÉTICA · SUPER SILENCIOSA · ANTICORROSÃO · PROGRAMAÇÃO SEMANAL · ANTILEGIONELA

NOVO

AQUA ARISTON NET

ARISTON NET compatível*

SENSYS NET
Cód. 3318991
* Em instalação individual

Descarregue a app gratuita

/ BOMBA DE CALOR DE CHÃO PARA ÁGUA QUENTE SANITÁRIA

- Temperatura da água até **62ºC** só como **bomba de calor** em todo rácio de trabalho com temperatura do ar entre **-10ºC e 42ºC**.
- Depósito de aço vitrificado em titânio
- Duplo ânodo, ativo **PROTECH** que não necessita de manutenção e ânodo de magnésio
- Resistência elétrica cerâmica de dupla potência que reduz e inibe a formação de calcário.
- Funções: **GREEN, I-MEMORY, COMFORT, BOOST e FAST**.
- Programação **semanal, fotovoltaica**, anti-legionella e férias.
- Preparado para tarifa bi-horária.
- Novo display HMI com ecrã tátil
- Serpentina, dupla bainha e tomada de recirculação (versão SYS)
- Ampliação de garantia até **3 ANOS TOTAL e 5 ANOS** na cuba em www.ampliaciongarantia.es/pt/
- Ligação **Bus Bridge Net** (compatível com Sensys) para integração com sistemas e controlo remoto através da App **Ariston Net**
- Conectividade Wi-Fi integrada a través da **App Aqua Ariston Net**

A+ de F a A+

CATEGORY BEST ENERGY CLASS

200-250 L

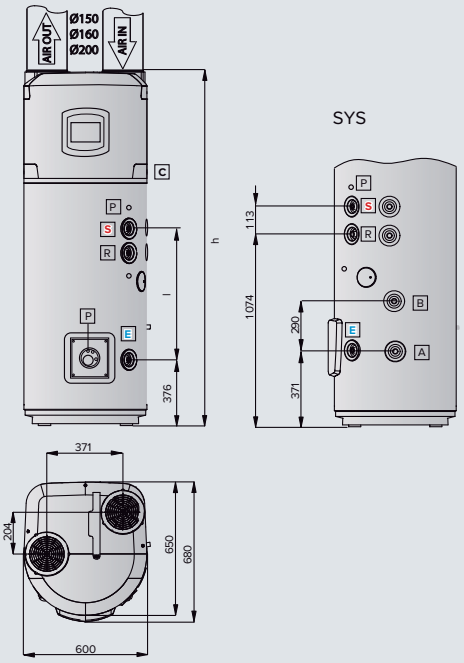

Diâmetros conexão condução ar disponíveis de serie (in e out): Ø150 mm, Ø160 mm, Ø200 mm.

LEGENDA
E Entrada agua fria Ø 3/4" M
S Saída agua quente Ø 3/4" M
A Retorno serpentina Ø 3/4" M (versão SYS)
B Envio serpentina Ø 3/4" M (versão SYS)
C Ligação descarga de condensados Ø 1/2" F
R Recirculação Ø 3/4" M (versão SYS)
P Bainha sonda (versão SYS)

DADOS TÉCNICOS		NUOS PLUS WIFI 200	NUOS PLUS WIFI 250	NUOS PLUS WIFI 250 SYS
Capacidade	l	200	250	245
Potência elétrica absorvida média bomba de calor	W	700	700	700
SCOP ar a 7ºC (EN16147)		3,1	3,35	3,14
SCOP ar a 14ºC (EN16147)		3,79	3,81	3,81
Tempo de aquecimento, ar a 7ºC (EN16147))	h:min	3:59	5:23	5:24
Tempo de aquecimento, ar a 14ºC (EN16147)	h:min	3:06	4:04	4:04
Quantidade máx. água a 40ºC numa única extracção (EN16147)	l	256	336	333
Temperatura máxima bomba de calor	ºC	62(55 fábrica)	62(55 fábrica)	62(55 fábrica)
Temperatura ar mín./máx.	ºC	-10/42	-10/42	-10/42
Potência máxima absorvida	W	2.500	2.500	2.500
Caudal de ar nominal	m3/h	650	650	650
Volume mínimo do local (inst. sem condutos ar)	m3	30	30	30
Potência resistência	W	1.000+1.500	1.000+1.500	1.000+1.500
Temperatura máx. resistência	ºC	75 (65 fábrica)	75 (65 fábrica)	75 (65 fábrica)
Potência sonora (EN12102)	dB(A)	55	55	55
Pressão máx. de exercício	bar	6	6	6
Peso neto	kg	90	95	115
Presión estática disponible	PA	230	230	230
Tipo de refrigerante		R134a	R134a	R134a
Carga de refrigerante	g	1.300	1.300	1.300
GWP		1430	1430	1430
CO2 equivalente	tn	1,859	1,859	1,859
DIMENSÕES				
h	mm	1.737	1.997	1.997
l	mm	550	810	810

NUOS PLUS WIFI	200	250	250 SYS
ErP Clase Erp	A+	A+	A+
Perfil de consumo	L	XL	XL
Código	3069775	3069776	3069777

*EN16147: ar a 7ºC, Temp. Agua fria 10ºC
**EN16147: ar a 14ºC, Temp. Agua fria 10ºC

Sem manuseamento de Gases Fluorados

NUOS SPLIT INVERTER WIFI

SISTEMA DE GESTÃO · ANTICORROSÃO · ANTI-LEGIONELLA · SISTEMA DEFROSTING · SUPER SILENCIOSA · EFICIÊNCIA ENERGÉTICA · POUPANÇA ENERGÉTICA · INTEGRAÇÃO SOLAR

AQUA ARISTON NET

/ BOMBA DE CALOR MURAL COM SPLIT EXTERNO PARA ÁGUA QUENTE SANITÁRIA

- Rácio de trabalho em modo bomba de calor com temperatura do ar entre -10° e 42°C
- Gás ecológico R134a que permite alcançar uma temperatura da água até 62°C em modo bomba de calor
- Tecnologia inverter
- Conectividade Wi-Fi integrada através da App Aqua AristonNet
- Display full touch HMI
- Condensador exterior ao depósito (não está no contacto direto com a água)
- Impacto sonoro reduzido no interior da habitação (unidade externa)
- Cuba de aço vitrificado a titânio
- Resistência elétrica cerâmica embainhada de dupla potência
- Duplo ânodo, um ativo PROTECH que não necessita de manutenção e um de magnésio
- Funções: GREEN, COMFORT, I-MEMORY, BOOST, FAST, programação horária, HOLIDAY, fotovoltaica, anti-legionella e SILENT

A+ de F a A+

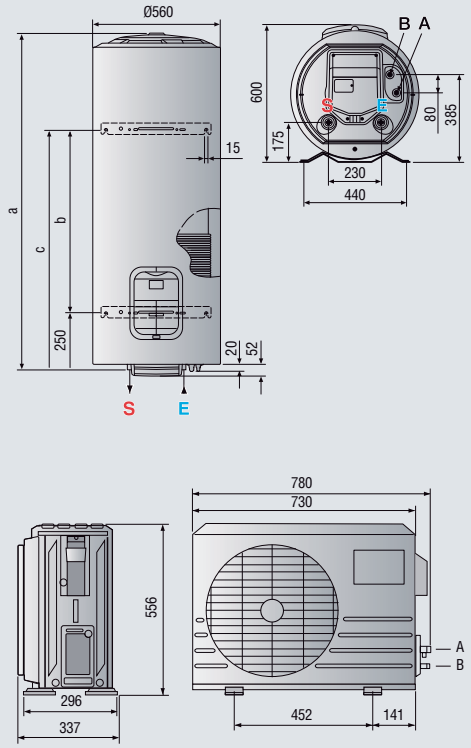

LEGENDA
E Entrada água fria G3/4"..
S Saída agua quente G3/4"..
A Entrada gás G1/4"
B Saída gás G3/8"

DADOS TÉCNICOS		NUOS SPLIT INVERTER 150	NUOS SPLIT INVERTER 200
Capacidade nominal	l	150	200
Potência elétrica absorvida média bomba de calor	W	700	700
SCOP ar a 7°C (EN16147)		3,25	3,25
SCOP ar a 14°C (EN16147)		3,82	3,82
Tempo de aquecimento, ar a 7°C (EN16147)	h:min	4:14	5:53
Tempo de aquecimento, ar a 14°C (EN16147)	h:min	3:35	4:40
Quantidade máx. água a 40°C numa única extracção (EN16147)	l	183	253
Temperatura máxima bomba de calor	°C	62	62
Temperatura ar min/máx	°C	-10/42	-10/42
Potência máxima absorvida	W	2.500	2.500
Potência resistência	W	1.000+1.500	1.000+1.500
Temperatura máxima resistência	°C	75	75
Potência sonora interior (EN12102)	dB(A)	15	15
Potência sonora exterior (EN12102)	dB(A)	56	56
Pressão máxima de exercício	bar	6	6
Peso neto unidade interior	kg	60	65
Peso neto unidade exterior	kg	32	32
Distância máxima uniões fluido refrigerante (Sem/Com carga adicional de fluido refrigerante)	m	12/20	12/20
Carga adicional de fluido refrigerante	g/m	25	25
Desnível máximo uniões fluido refrigerante (unidade exterior instalada sobre/debaixo unidade interior)	m	10	10
Tipo de refrigerante		R134a	R134a
Carga de refrigerante	g	1.100	1.100
GWP		1430	1.430
CO2 equivalente	tn	1,573	1,573
DIMENÇÕES			
a	mm	1.200	1.520
b	mm	500	800
c	mm	750	1.050

NUOS SPLIT INVERTER WIFI		150 WH	200 WH
ErP	Classe Erp	A+	A+
	Perfil de consumo	L	L
Código		3069755	3069756

EN16147: Temp. água fria 10°C.
Compatível com suporte para unidade interior código 3078042.

É obrigatória a instalação de um grupo de segurança hidráulico 3/4" (Código 877085) e de um sifão (Código 877086) por cada unidade.

NUOS SPLIT INVERTER WIFI

SISTEMA DE GESTÃO · ANTICORROSÃO · ANTI-LEGIONELLA · SISTEMA DEFROSTING · SUPER SILENCIOSA · EFICIÊNCIA ENERGÉTICA · POUPANÇA ENERGÉTICA · INTEGRAÇÃO SOLAR

AQUA ARISTON NET

/ BOMBA DE CALOR DE CHÃO COM SPLIT EXTERNO PARA ÁGUA QUENTE SANITÁRIA

A+ de F a A+

- Rácio de trabalho em modo bomba de calor com temperatura do ar entre -10° e 42°C
- Gás ecológico R134a permite alcançar temperatura da água até 62°C em modo bomba de calor
- Tecnologia inverter
- Conectividade Wi-Fi integrada através da App Aqua Ariston Net
- Display full touch HMI
- Condensador exterior ao depósito (não está em contacto direto com a água)
- Impacto sonoro reduzido no interior da habitação (unidade externa)
- Cuba em aço vitrificado a titânio
- Resistência elétrica cerâmica embainhada de dupla potência
- Duplo ânodo, um ativo PROTECH que não necessita de manutenção e um de magnésio
- Funções: GREEN, COMFORT, I-MEMORY, BOOST, FAST, programação horária. HOLIDAY, fotovoltaica, anti-legionella e SILENT

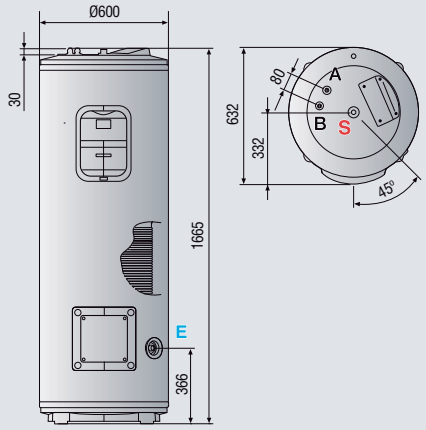

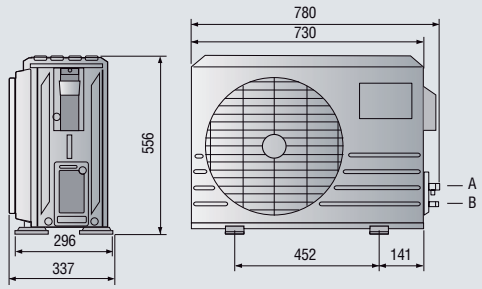

LEGENDA
E Entrada água fria G3/4"..
S Saída agua quente G3/4"..
A Entrada gás G1/4"
B Saída gás G3/8"

DADOS TÉCNICOS		NUOS SPLIT INVERTER 270
Capacidade nominal	l	270
Potência elétrica absorvida média bomba de calor	W	700
SCOP ar a 7°C (EN16147)		3,53
SCOP ar a 14°C (EN16147)		3,84
Tempo de aquecimento, ar a 7°C (EN16147)	h:min	7:37
Tempo de aquecimento, ar a 14°C (EN16147)	h:min	6:39
Quantidade máx. água a 40°C numa única extracção (EN16147)	l	355
Temperatura máxima bomba de calor	°C	62
Temperatura ar min/máx	°C	-10/42
Potência máxima absorvida	W	2.500
Potência resistência	W	1.000+1.500
Temperatura máxima resistência	°C	75
Potência sonora interior (EN12102)	dB(A)	15
Potência sonora exterior (EN12102)	dB(A)	56
Pressão máxima de exercício	bar	6
Peso neto unidade interior	kg	76
Peso neto unidade exterior	kg	32
Distância máxima uniões fluido refrigerante (Sem/Com carga adicional de fluido refrigerante)	m	12/20
Carga adicional de fluido refrigerante	g/m	25
Desnível máximo uniões fluido refrigerante (unidade exterior instalada sobre/debaixo unidade interior)	m	10
Tipo de refrigerante		R134a
Carga de refrigerante	g	1.100
GWP		1430
CO2 equivalente	tn	1,573

NUOS SPLIT	INVERTER 270
ErP Classe Erp	A+
Perfil de consumo	XL
Código	3069757

EN16147: Temp. água fria 10°C.

É obrigatória a instalação de um grupo de segurança hidráulico 3/4" (Código 877085) e de um sifão (Código 877086) por cada unidade.

Acessórios

CANALIZAÇÕES Ø125 MM

	NUOS EVO A+	NUOS PLUS WIFI 200-250-250 SYS	NUOS PRIMO HC 200-240-240 SYS	CÓDIGO
CANALIZACIONES Ø125 MM				
KIT DE AR NUOS PARA PAREDE MESTRA Kit composto por curva em ABS para tubo de Ø 125 mm, tubo redondo em PVC Ø 125 mm de 1 m de comprimento, grade de Ø 186 mm, dobrável pela metade de laminas fixas, com mola e orifício para tubo de Ø 100 mm a Ø 160 mm e espessura 15 mm.	●			3208092
TUBO EM PVC O 125 MM LONGITUDE 1 M	●			3208037
CURVA EM ABS PARA TUBO O 125 MM H-H 90º	●			3208040
CURVA VERTICAL EM ABS PARA TUBO O 125 MM redondo a retangular 150 x 70 mm	●			3208042
TUBO RETANGULAR EM PVC 150 X 70 MM, Comprimento 1,5 m	●			3208044
GRADE RIGIDA DE Ø 186 MM DOBRADA PELA METADE Laminas fixas com mola e orifício para tubo de Ø 100 mm a Ø 160 mm e espessura 15 mm	●	●	●	3208050
CANALIZAÇÕES Ø150 MM				
KIT AR NUOS COM TUBO RIGIDO O 150 MM Uma grade com mola, dos tubos PVC ø 150 mm de 1 e 1,5 metros e uma junta		●	●	3208061
TUBO PVC Ø 150 MM L 1 M	●	●	●	3208063
CURVA 90° EM PVC PARA TUBO Ø 150 MM	●	●	●	3208067
CANALIZAÇÕES Ø200 MM				
CURVA 90° Ø 200 MM		●	●	3208075
GRELHA COM LAMINAS FIXAS de Ø 165 mm a Ø 220 mm		●	●	3208078
SILENCIADOR Ø 200 MM Reduz -2.1 dB(A) com um silenciador e -6.5 dB(A) comdois. Perda de carga 22 Pa por cada silenciador		●	(adaptável com curva de 90º)	3208085
CANALIZAÇÕES Ø160 MM - ISOLADO				
TUBO ISOLADO Ø160 MM COMPRIMENTO 1 M		●		3078090
JUNTA Ø160 MM		●		3078093
CURVA ISOLADA 90º Ø160 MM		●		3078092
GRADE PARA TUBO ISOLADOØ160 MM		●		3078094

ACCESORIOS DE INSTALACIÓN

	NUOS EVO A+ 80-110-150	NUOS SPLIT 80-110	NUOS SPLIT 150-200	NUOS SPLIT 270	NUOS PLUS WIFI 200-250-SYS	NUOS PRIMO HC 200-240-240 SYS	CÓDIGO
GRUPO DE SEGURIDAD HIDRÁULICO 1/2”	●	●					877084
GRUPO DE SEGURIDAD HIDRÁULICO 3/4”			●	●	●	●	877085
SIFÓN 1” *	●	●	●	●	●	●	877086
TRÍPODE NUOS EVO	●						3629069
TRÍPODE NUOS SPLIT			●				3078042
SOPORTE PARED UNIDAD EXTERIOR			●	●			704101
SOPORTE SUELO UNIDAD EXTERIOR			●	●			3380020

ESQUEMAS E SOLUÇÕES

/ ESQUEMAS DE INSTALAÇÃO
Tres esquemas propostos para cobrir todas as necessidades, desde a mais simples e versátil à que consegue o controlo total da zonas com diferentes emissores

/ SOLUÇÃO NUOS + NIMBUS
Conheça a nossa solução exclusiva para conseguir o maior conforto com a maior eficiência

/ SOLUÇÃO FOTOVOLTAICA
Conheça cómo aproveitar ao máximo uma instalação fotovoltaica graças à função de integração FV da Ariston

/ SERVIÇO DE CONSULTORÍA TÉCNICA
Consulte duvidas sobre outros esquemas, enquadramento legislativo em obra nova e classificação energética: **21 960 53 05 projectos.pt@ariston.**

Instalação com um único tipo de emissor

Nimbus Pocket Monobloco, com depósito de inercia e circulador para aquecimento/arrefecimento com piso radiante, fancoils ou radiadores.

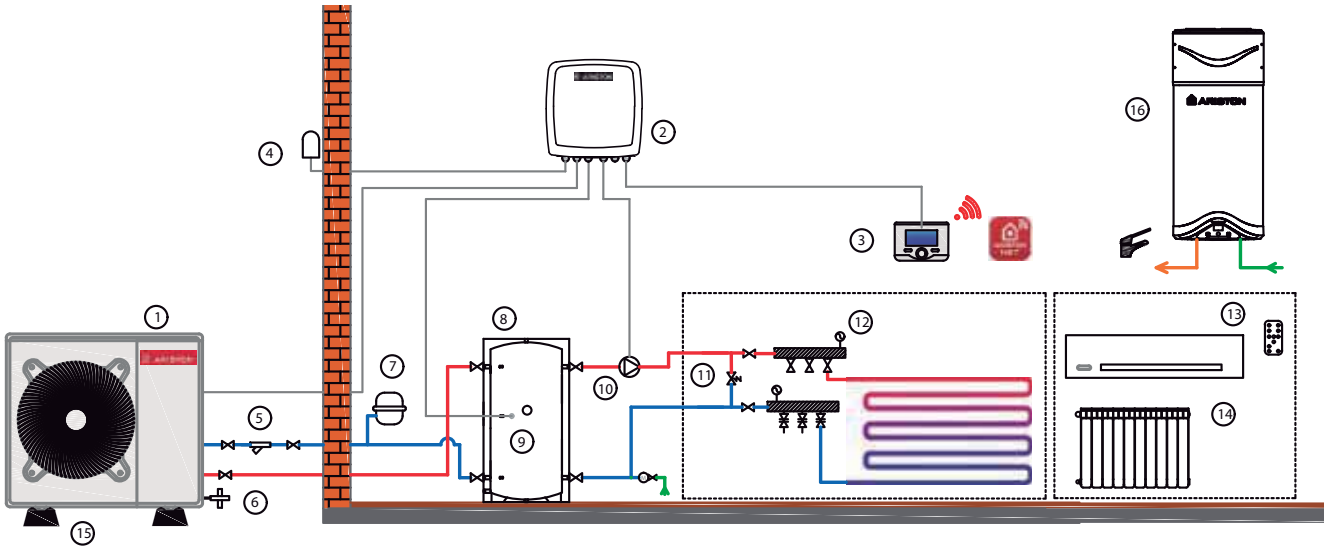

/ ESQUEMA ELÉTRICO NIMBUS

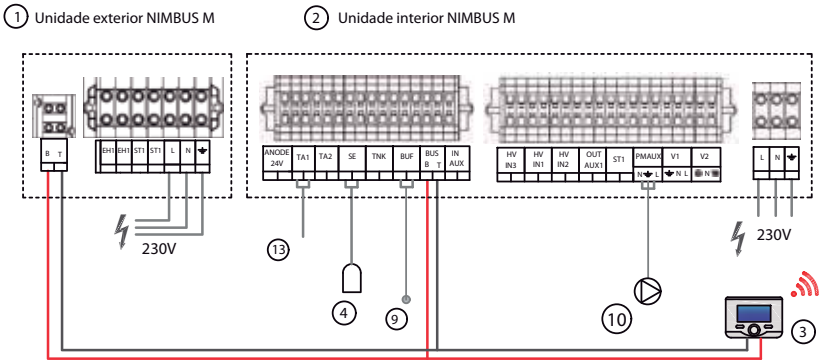

COMPONENTES E ACESSÓRIOS	CÓDIGO
1. Unidade exterior NIMBUS MONOBLOC	de série
2. Kit NIMBUS POCKET M	de série
3. Centralina Sensys Net	de série
4. Sonda externa	de série
5. Kit válvulas e filtros	3083059
6. Kit Exogel	3318771
7. Vaso de expansão 18 litros	3024318
8. Depósito de inercia CKZ 50	3060713
9. Sonda depósito de inercia	3318962
10. Bomba de circulação	3319078
11. Kit by-passe diferencial regulável	3319002
12. Colectores piso radiante	-
13. Fancoil AquaSlim	Pág. 36-38
14. Instalação de radiadores	-
15. Silent Blocks	3078097
16. Nuos para AQS	Seleccionar pág. 45

/ INSTALAÇÃO PARA AQUECIMENTO

Este esquema é compatível com uma instalação com radiadores, perfeita para a **substituição de caldeira a gasóleo ou biomassa**.

Também é compatível com uma instalação de chão radiante.

Para ambas as soluções recomenda-se utilizar a Sensys Net como termostato ambiente, pois aproveitará a regulação e modulação da máquina e o controle da Ariston Net. Este sistema também é compatível com um controle externo, por exemplo, a central e as cabeças do chão radiante.

Graças ao controle e gestão da temperatura do tanque de inercia, com este esquema consegue-se um maior rendimento e durabilidade da máquina.

/ INSTALAÇÃO PARA AQUECIMENTO E ARREFECIMENTO:

O esquema é compatível com arrefecimento utilizando o chão radiante, já que o chão radiante pode fazer calor e frio com a central Sensys Net e a App pode gerir facilmente a temperatura da casa. No caso em que a humidade do ambiente seja elevada podemos usar um humidostato ou em caso que seja necessário, um fancoil.

Com ventiloconvectores também podemos ter soluções para ambas as necessidades, com se verifica na gama do AquaSlim só falta ligar ao TA do quadro. Graças a gestão do tanque de inercia, a máquina trabalha em óptimas condições.

Gestão Fotovoltaica: este esquema, permite acumular energia fotovoltaica em forma de calor o frio no tanque de inercia. (Pode necessitar de válvula misturadora).

/ AGUA QUENTE (AQS):

A água quente pode ser fornecida com a Nuos, assim conseguimos um óptimo rendimento, com sistemas independentes de AQS e aquecimento.

É muito útil quando á grandes pedidos de frio e AQS. Também podemos mudar a Nimbus Pocket por uma Compact ou Flex.

Instalação com 2 emissores não simultâneos 1 zona com um emissor de frio e outro de calor

Nimbus Flex Monobloco, com depósito de inercia e circulador para aquecimento com piso radiante ou radiadores e refrigeração com fancoil

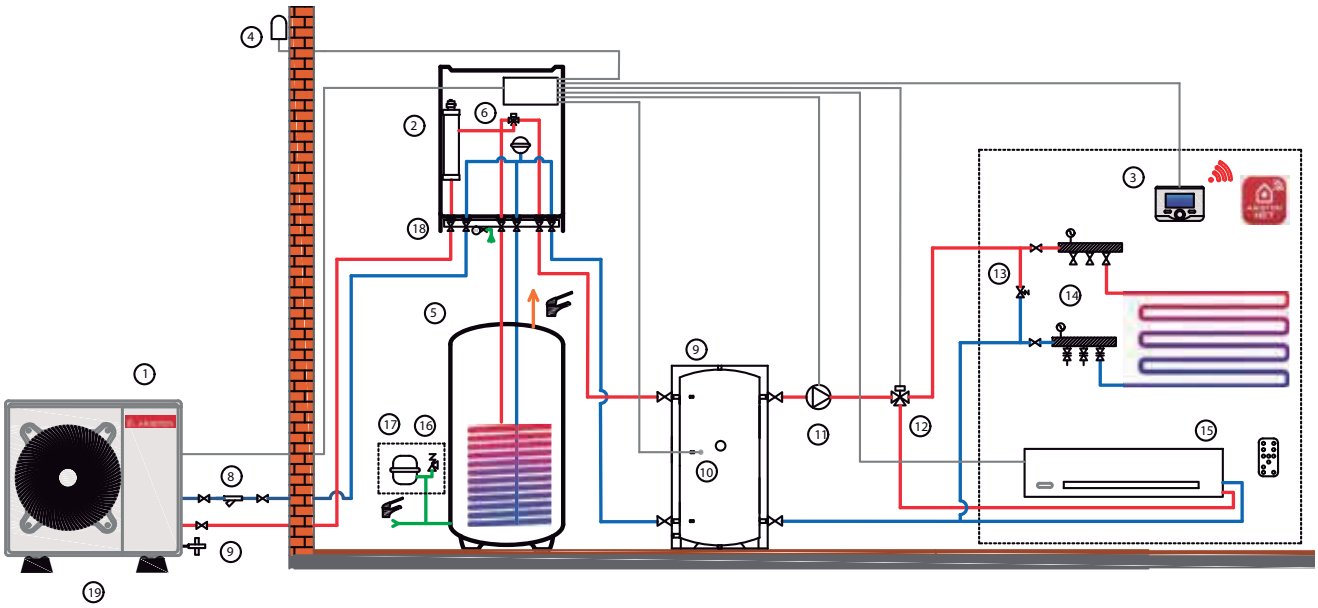

/ ESQUEMA ELÉTRICO NIMBUS

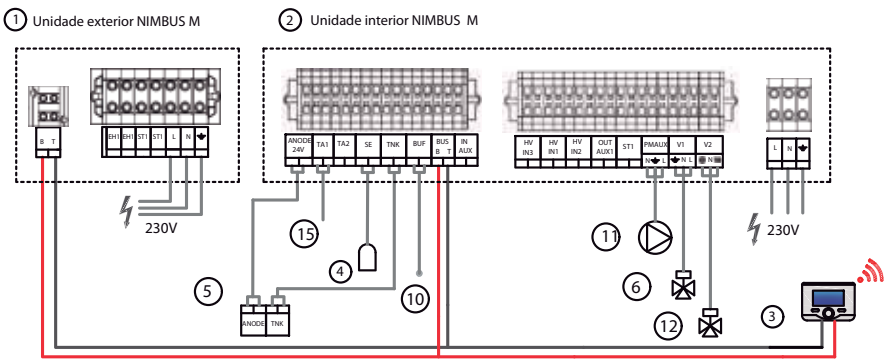

COMPONENTES E ACESSÓRIOS	CÓDIGO
1. Unidade exterior NIMBUS MONOBLOC	de série
2. Unidade interior Nimbus Plus M	de série
3. Centralina Sensys Net	de série
4. Sonda externa	de série
5. Acumulador AQS CD1	de série
6. Kit AQS	de série
7. Kit válvulas e filtros	3083059
8. Kit Exogel	3318771
9. Deposito de inercia CKZ 50	3060713
10. Sonda deposito de inercia	3318962
11. Bomba de circulação	3319078
12. Válvula de 3 vias verão/inverno	3078156
13. Kit by-pass diferencial regulável	3319002
14. Colectores e piso radiante	-
15. Fancoil AquaSlim	selecionar pág. 182
16. Grupo segurança hidráulico	877085
16. Sifão para grupo segurança	877086
17. Vaso expansão sanitário	-
18. Barra de ligações + Kit torneiras	segundo modelo
19. Silent blocks	3078097

/ INSTALAÇÃO PARA AQUECIMENTO, ARREFECIMENTO E AQS

Este esquema permite gerir o aquecimento do chão radiante ou radiadores no inverno e o ar condicionado com fancoils no verão.

É compatível com a substituição de uma **caldeira a gasóleo ou biomassa** a qual adicionamos ar condicionado

Para aquecimento, com chão radiante ou radiadores, recomendamos utilizar a Sensys Net como termostato ambiente, porque assim aproveita a regulação e modulação da máquina e o controle da Ariston Net. Este sistema também é compatível com um controle externo, por exemplo, a central e as cabeças do chão radiante.

A refrigeração com fancoils (ver gama de AquaSlim), é compatível com locais onde a humidade é elevada, gere-se desde o comando do fancoil. Graças ao controle e gestão da temperatura do tanque de inercia, com este esquema obtemos um maior rendimento e durabilidade da máquina.

Gestão Fotovoltaica: este esquema, permite acumular energia fotovoltaica na forma de calor ou frio no tanque de inercia (Pode necessitar de válvula misturadora para proteger o chão radiante de altas temperaturas)

A água Quente (AQS), acumula-se no deposito acumulador CD1 e aquece com ao apoio da máquina exterior.

Também podemos mudar a Nimbus Flex por uma Compact tipo frigorífico, ou por uma Pocket ou Plus e fazer água quente com uma Nuos. (ver pág. 192)

Instalação 1 zona com 2 emissores distintos simultâneos

Nimbus Plus Split, com deposito de inercia e módulo MGM II para aquecimento e arrefecimento com dois emissores simultâneos (piso radiante e fancoils)

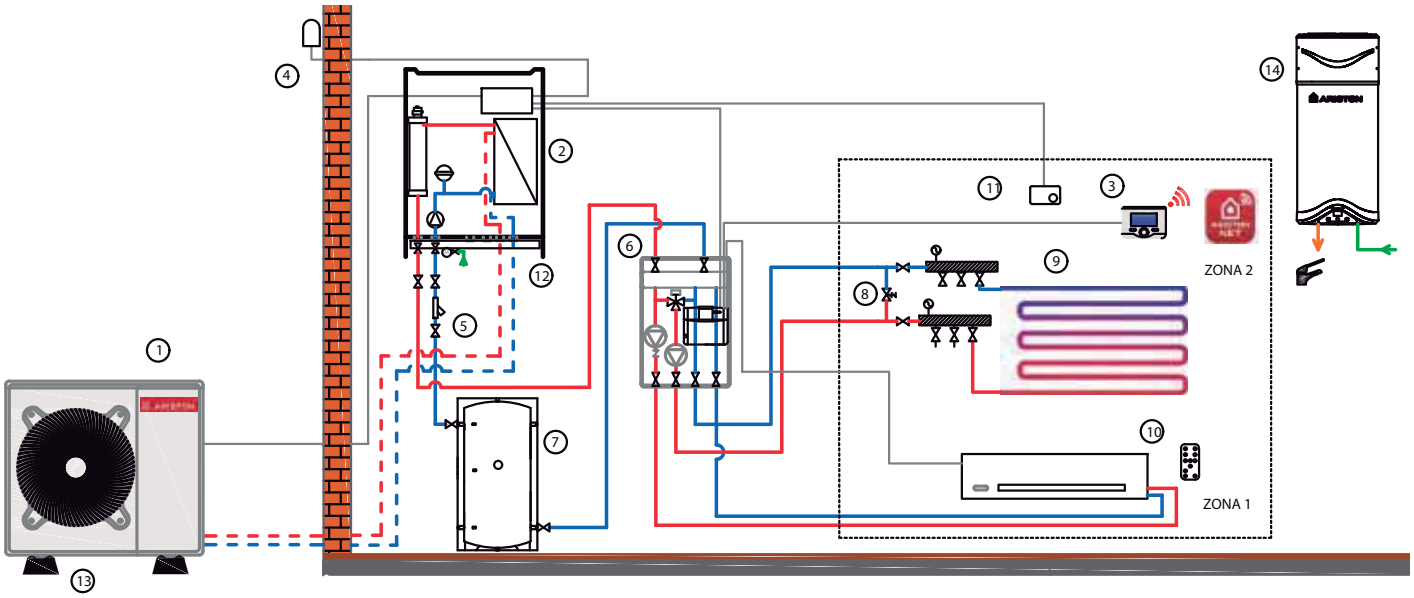

Circuito gas refrigerante — Aguá Aquecimento / Arrefecimento — Água de rede e AQS

/ ESQUEMA ELÉTRICO NIMBUS

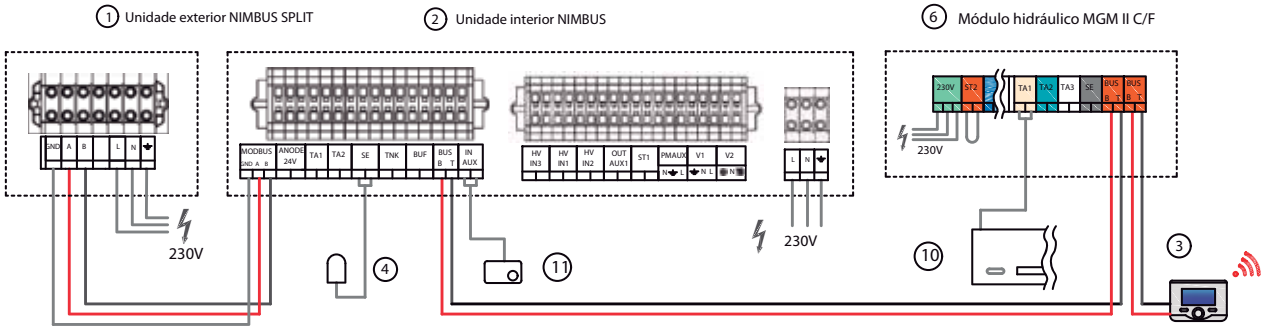

/ INSTALAÇÃO PARA AQUECIMENTO, ARREFECIMENTO:

Este esquema está desenhado para que dois sistemas com diferentes temperaturas de trabalho funcionem ao mesmo tempo.

Para Aquecimento, o Piso radiante proporcionará um calor mais agradável e maior eficiência. E para necessidades instantâneas um aquecimento mais rápido, esse esquema terá fancoils para essa contribuição extra .

Para refrigeração, o chão refrescante produz ou mantém uma temperatura fresca, enquanto que o fancoil tem mais capacidade de fazer frio e uma resposta mais rápida.
Também, devido a humidade n o ambiente, o chão refrescante pode estar limitado, mas o fancoil não. Quando á muita humidade, sugerimos o uso do humidostato para que o chão radiante pare quando á risco de condensação.

Para a gestão do piso radiante recomendamos utilizar da Sensys Net como termostato ambiente, porque assim aproveitamos a regulação e modulação da máquina e o controle da Ariston Net. E para o fancoil o próprio comando (ver gama AquaSlim). Este sistema também e compatível com uma habitação que tenha chão radiante num piso e radiadores em outro. Para este caso recomendamos o controle de temperatura com uma Sensys net e um Cube ara cada zona.

Neste caso o deposito de inercia é a segurança que garante o volume mínimo de água na instalação.

/ AGUA QUENTE (AQS)

A água quente pode ser fornecida com uma Nuos, assim conseguimos um óptimo rendimento, estando independentes o AQS e o aquecimento. Esta situação é muito interessante quando á grandes pedidos de frio e AQS.

COMPONENTES E ACESSÓRIOS	CÓDIGO
1. Unidade exterior NIMBUS SPLIT	de série
2. Unidade interior Nimbus Plus S	de série
3. Central Sensys Net	de série
4. Sonda externa	de série
5. Kit válvulas e filtros	3083059
6. Modulo hidráulico MGM II C/F	3319114
7. Deposito de inercia CKZ 50	3060713
8. Kit by-pass diferencial regulável	3319002
9. Colectores e piso radiante	-
10.Fancoil AquaSlim	Pág. 36-38
11. Humidostato de segurança	3318925
12. Barra de ligações	segundo modelo
13. Silent Blocks	3078097
14. Nuos EVO A+	Seleccionar pág. 45

Também podemos mudar a Nimbus Plus por uma Compact ou Flex e fornecer AQS com a mesma máquina. Neste caso recomenda-se usar o depósito de inercia com as 4 tomadas de agua, sonda e circulador

NUOS-NIMBUS
SOLUÇÃO INTEGRADA

/ SISTEMA INTEGRAL DESDE UM ÚNICO DISPOSITIVO

Com estes dois equipamentos NUOS e NIMBUS pode dar serviço a todas as necessidades de **àgua quente, arrefecimento e aquecimento** com um único sistema de controlo: centralina Sensys e a App Ariston NET*

/ PRODUÇÃO EM SIMULTANEO DE AQS E ARREFECIMENTO

- Com a diferença de outros sistemas, pode produzir de **forma simultânea** AQS e Arrefecimento ou AQS e Aquecimento, funcionando só como **bomba de calor sem utilizar as resistências elétricas**
- Menos alterações de ciclo **mais vida útil** dos equipamentos, **mais poupança, mais conforto, menos potência pico** e mais possibilidade de **integração fotovoltaica**
- Inclusive nos dias mais frios a bomba de calor consegue água quente a 62ºC (evitando possibilidade a propagação de legionela)

DEE
DESEMPENHO ENERGÉTICO DOS EDIFÍCIOS

/ CUMPRE COM A NOVA LEGISLAÇÃO RELATIVA AO DESEMPENHO ENERGÉTICO DOS EDIFÍCIOS

Os SCOPs mais altos em aquecimento e AQS garantem 60 e 70% * de **energia renovável** em AQS e facilitam o cumprimento do limite global de consumo de energia.

/ MELHOR RENDIMENTO EM RELAÇÃO A SOLUÇÕES CONVENCIONAIS

POUPANÇA ANUAL	MODELOS	Rendimento	Consumo energético	Factura anual
ÁGUA QUENTE SANITÁRIA				
76%	TERMOACUMULADOR	0,90	2.278 kWh	333 €
	NUOS	3,79	651 kWh	78 €
AQUECIMENTO				
67%	CALDEiRA	0,92	4.891 kWh	293 €
	POCKET	5,64	900 kWh	96 €

NUOS PLUS WIFI e NUOS SPLIT INVERTER WIFI Compatível com Ariston Net. Consulte eficiência e autonomia para os restantes produtos. Dados da tabela: Dispositivos comparados: NUOS PLUS WIFI 200, termoacumulador elétrico genérico, Nimbus Pocket 70 M NET e Caldeira genérica. Demanda energética média estimada para uma casa de 120 m2, 4 divisões e com valores limites estabelecidos pelo DL nº 101/D-D\2020 DB-HE 1. (2.500 kWh AQS e 4.500kWh Aquecimento) Preço da energia € 0,12 / kWh eletricidade e € 0,06 gás natural)

CONFORTO SIMULTANEO E EFICIENTE

Esquema Nuos Plus WiFi + NIMBUS POCKET M NET

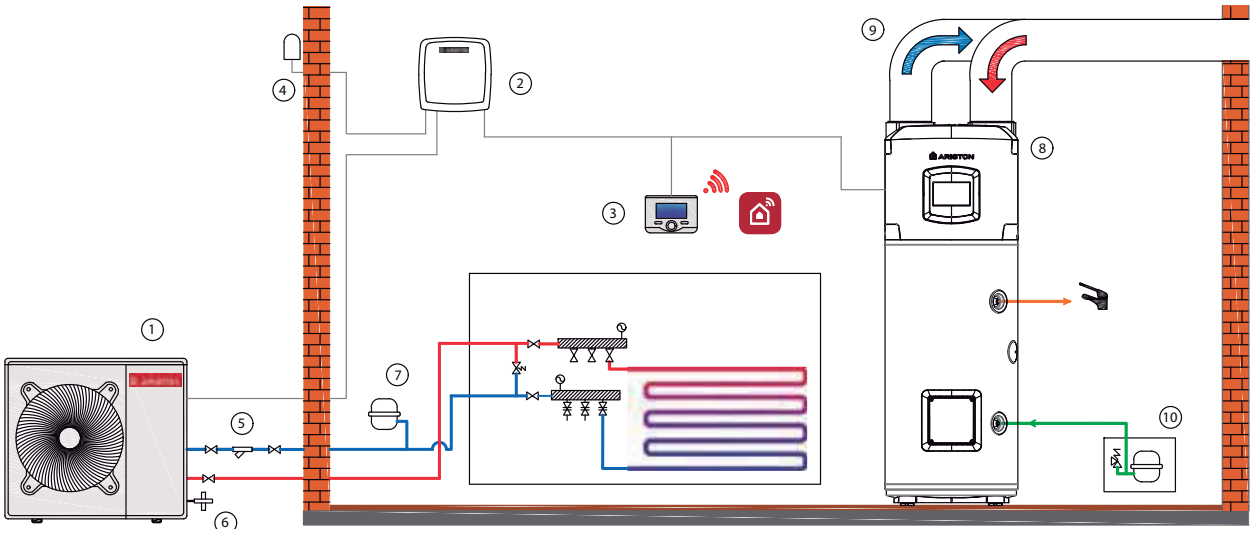

/ INSTALAÇÃO PARA AQS E CLIMATIZAÇÂO

Água quente

A bomba de calor NUOS encarregasse de fornecer o serviço AQS: instalação simples, apenas entradas básicas de água e canalização de ar (versão Split com unidade exterior e ligações de gás).

Climatização

Por sua vez, o modelo NIMBUS POCKET satisfaz o serviço de climatização (calor / frio com radiadores, ventiloconvectores de chão radiante). Não requer instalação frigorifica nem unidade interna, toda no exterior da casa, maximizando o o espaço no interior. Além disso não precisa de resistências elétricas, obtendo a melhor eficiência e o melhor conforto.

Centralina wifi

O equipamento que possui uma conexão de bus BridgeNet® pode ser controlado só com um sistema de forma integrada por meio da centralina SENSYS NETe desde o telemovel com a APP ARISTON NET.

COMPONENTES E ACESSÓRIOS	CÓDIGO
1. Unidade exterior NIMBUS MONOBLOC	de serie
2. Caixa de ligações NIMBUS POCKET M	de serie
3. Centralina Sensys Net	de serie
4. Sonda externa	de serie
5. Kit válvulas e filtros	3083059
6. Kit exogel	3318771
7. Vaso de expansão 18 litros	3024318
8. NUOS PLUS WIFI	pág. 45
9. Canalizações de ar	pág. 51
10. Grupo de segurança hidráulico	887085
10. Sifão para segurança hidráulica	887086
10. Vaso expansão sanitario	-

SOLUÇÕES PROPOSTAS

Packs	Modelo	Serviço	Capacidade [1]	SCOP [2]	Classe ErP [3]	WIFI Bus BridgeNet	Código
Pack XS	NUOS EVO A+ 110	ACS	110 litros	2,83	A+	No	3629057
	NIMBUS POCKET 40 M NET	Aquec. /refrig.	5,7 kW	5,69	A+++	Si	3301184
Pack S	NUOS EVO A+ 150	AQS	150 litros	3,15	A+	No	3629074
	NIMBUS POCKET 50 M NET	Aquec. /refrig.	7,1 kW	5,88	A+++	Si	3301185
Pack M	NUOS PLUS WIFI 200	AQS	200 litros	3,79	A+	Si	3069775
	NIMBUS POCKET 70 M NET	Aquec. /refrig.	11 kW	5,64	A+++	Si	3301186
Pack L	NUOS PLUS WIFI 250	AQS	250 litros	3,81	A+	Si	3069776
	NIMBUS POCKET 90 M NET	Aquec. /refrig.	14 kW	6,07	A+++	Si	3301362
Pack XL	NUOS SPLIT INVERTER 270	AQS	270 litros	3,84	A+	Si	3069757
	NIMBUS POCKET 110 M NET	Aquec. /refrig.	16,7 kW	6,21	A+++	Si	3301363

CRIE SEU PACK

NUOS	AQS	Selecione a equipamento que melhor se adapta ao seu projeto	Página 6
NIMBUS	Aquec./refrig.	Selecione a equipamento que melhor se adapta ao seu projeto	Página 45

Para Nuos: Capacidade nominal. Para Nimbus: Potência máxima de aquecimento (Tar 7ºC, Tagua 35 / 30ºC). (2) Para Nuos: SCOP air 14ºC de acordo com EN16147. Para Nimbus: SCOP Clima Médio Baixo temperatura de acordo com EN14825. (3) Para Nuos: clima médio. Para Nimbus: clima médio de baixa emperatura

AEROTERMIA + FOTOVOLTAICA
INSTALAÇÃO 100% RENOVÁVEL

POR QUE COMBINAR AEROTERMIA ARISTON COM UMA INSTALAÇÃO FOTOVOLTAICA?

/ PERMITE ACUMULAR O EXCESSO FOTOVOLTAICO

Quando a produção de energia elétrica é superior ao consumo, pode acumular o excedente em forma de energia térmica utilizando o depósito de armazenamento de água da aerotermia como uma bateria.

/ SEM BATERIAS

Não há necessidade de armazenar o excesso de produção em forma de eletricidade em baterias elétricas ou injetar na rede, uma vez que o acumulador de água desempenha esta função.

/ PARA TER ÁGUA QUENTE PREPARADA, AQUECIMENTO E/OU ARREFECIMENTO

O acumulador pode ser de água quente sanitária e para instalações de aquecimento e arrefecimento, o depósito de inercia. Uma vez que a energia tenha sido acumulada num desses depósitos, podem ser usada quando necessário, horas mais tarde.

/ ALGUMS PAINEIS FOTOVOLTAICAS É SUFICIENTE, DEVIDO AO EFEITO MULTIPLICADOR DA AEROTERMIA

O efeito multiplicador da energia aerotérmica consiste em que cada kW elétrico é transformado em kW térmico aumentado tantas vezes quanto COP que tenha a bomba de calor (a energia que é transferida para a água é 3 ou 4 vezes mais do que é necessário produzir com os paineis fotovoltaicos)

/ A AEROTERMIA ARISTON ESTÁ INTEGRADA COM A INSTALAÇÃO FOTOVOLTAICA ATRAVÉS DA FUNÇÃO PV

A função fotovoltaica PV incluída de serie nas Bombas de calor Nuos Plus Wifi, Nuos Split Inverter Wifi e Nimbus permite conseguir todas estas vantagens sem componentes adicionais. Além disso, a programação é muito simples e flexível.

O EXCESSO FOTOVOLTAICO RECUPERADO É TRADUZIDO NO MÍNIMO EM 1 DUCHE GRATUITO TODOS OS DIAS DO ANO

COMBINAÇÃO PERFEITA E SIMPLES

COMO INTEGRAR A AEROTERMIA ARISTON COM A SUA INSTALAÇÃO SOLAR FOTOVOLTAICA?

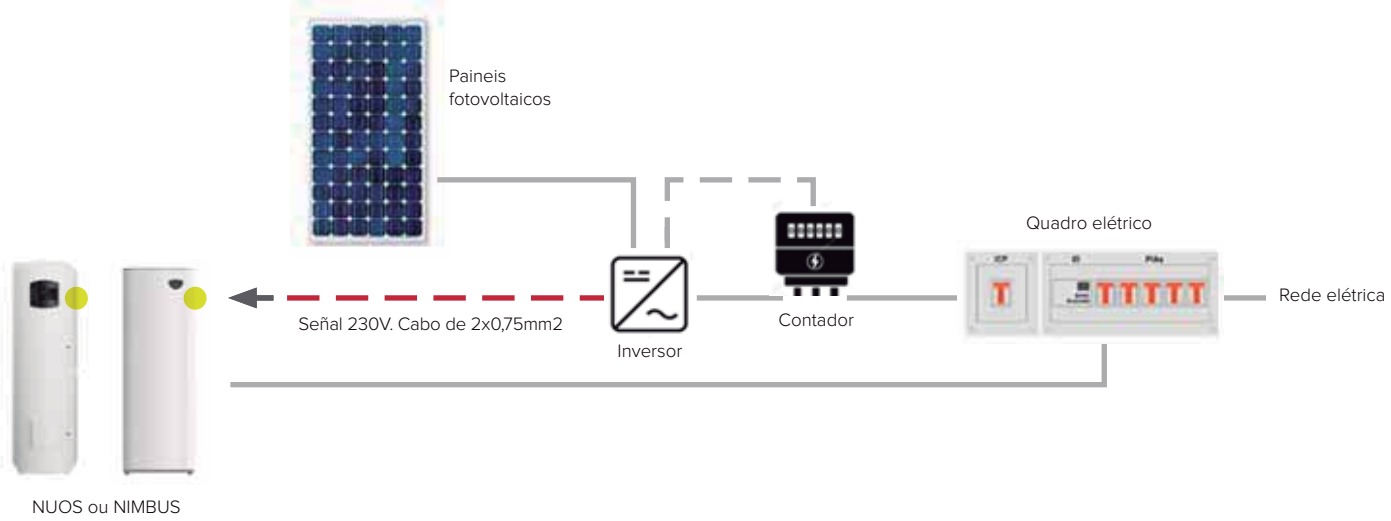

COM NUOS

O **Inversor** equilibra produção e necessidade e dá sinal A NUOS quando houver excedente. NUOS recebe o sinal e ativa a função fotovoltaica PV, que permite escolher entre 3 tipos de funcionamento *:

	FASE 1 AQUECIMENTO DO DEPÓSITO MÁX. ATÉ 62°C		FASE 2 AQUECIMENTO DO DEPÓSITO MÁX. ATÉ 75°C	
	Potência térmica	Potência consumida	Potência térmica	Potência consumida
Tipo 1	2,7 kW	0,7 kW	-	-
Tipo 2	2,7 KW	0,7 KW	1,5 KW	1,5 KW
Tipo 3	3,7 kW	1,7 kW	1,5 kW	1,5 kW

* Escolha o tipo de funcionamento de acordo com o excedente previsto na instalação fotovoltaica: Tipo 1 excedentes de 0,7 kW, Tipo 2 excedentes de 1,5 kW e Tipo 3 excedentes de 1,7 Kw

COM NIMBUS

O **Inversor** equilibra produção e necessidade e dá sinal a NIMBUS quando há excedente.
NIMBUS recebe o sinal e ativa a função fotovoltaica PV, que pode ter até 2 impactos:

- Acumular energia na forma de água quente sanitária
- Acumular a energia no depósito de inércia para o arrefecimento ou aquecimento (dependendo da época do ano)

DESIGN ITALIANO

ARISTON GROUP

ARISTON GROUP
Ariston Thermo España.
Sucursal de Portugal

ariston.com

comercial.pt@aristonthermo.com
351219605300

Ariston Group declina qualquer responsabilidade por erros contidos neste catálogo e, com o objectivo de melhorar constantemente os seus produtos, reserva-se ao direito a modificar sem aviso prévio os dados e suas características. 4112020PT PT Otubro 2021 TANDA