GLUSKE
BKV
Member of
Roto Group

Productos para una construción innovadora

Catálogo de calzos para el acristalamiento

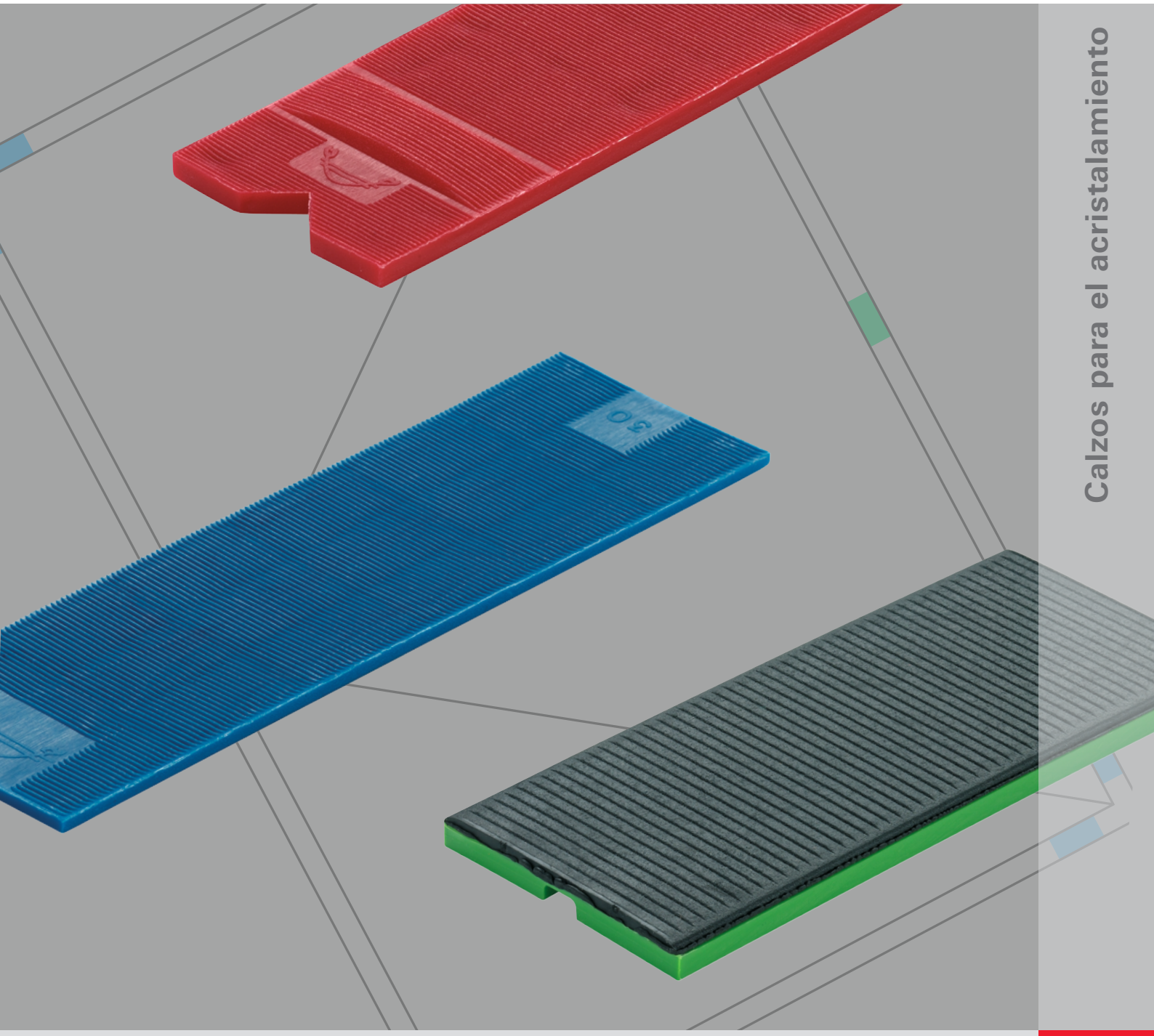

Calzos para el acristalamiento

Responsabilidad Civil

Toda la información recogida en este catalogo ha sido comprobada cuidadomente. Debido al progreso técnico y los cambios en la legislación con el paso del tiempo pueden haber cambios. Por lo tanto tenga la compresión de que no garanticemos que el contenido sea correcto y completo. Se reservan todos los derechos, especialmente el derecho de publicación y difusión.

Imprenta

Copyright: Mayo 2012
Roto Gluske-BKV GmbH
Hatzfelder Straße 161-163
42281 Wuppertal, Germany
Telefon +49 202 270 57-0
Telefax +49 202 270 57-255
info@gluske-bkv.de
www.gluske-bkv.de

Índice

Roto **4**

Roto Gluske-BKV **6**

Calzos de acristalamiento y accesorios **7**
La amplia gama de productos para el acristalamiento 7

Calzos de acristalamiento **8**
GLUSKE GL-SV 8
GLUSKE GL-B 10
GLUSKE GL-IB 12
GLUSKE GL-UK 14
GLUSKE GL-UKS 15

Plantilla para los calzos **16**
GLUSKE GFE 16

Plantilla para los calzos de seguridad **18**
GLUSKE S-GFE 18

EUROKLICK Sistema de placas distanciadoras **20**
Apto para todas las superfícies que necesitan una regulación precisa 20

DISKOKLICK Sistema de placas distanciadoras **23**

Ajuste y montaje **26**

Taco de soladura para angulas **28**
DUO-DRILL 28

Embellecedores para ranura vierteagua **29**

Manillas para puertas balconera **30**

Acessorios **32**
Elementos de soporte de la hoja 34

Roto
Tecnología para ventanas y puertas



Fábrica Leinfelden-Echterdingen; Central del grupo Roto

Sociedades de producción / Fábricas

Roto Frank Austria GmbH
Kalsdorf (AT)

Roto Frank
Building Materials Co. Ltd.
Peking (CN)

Roto Frank AG
Leinfelden-Echterdingen (DE)

Roto Frank AG
Werk Velbert (DE)

Roto Gluske-BKV GmbH
Wuppertal (DE)

Roto Elzett Certa Kft.
Lövö (HU)

Elzett Sopron Kft.
Sopron (HU)
(50 %)

OOO Roto Frank
Moskau (RU)

Roto Frank of America Inc.
Chester, Ct. (US)

Filiales de ventas



Zona de entrada de la fábrica en Leinfelden-Echterdingen

El grupo Roto – desde hace más de 75 años dirigiendo

Sólo pocas marcas en la industria de la construcción tienen una historia de éxito similar, y sólo pocas están en cabeza. Roto es uno de los fabricantes de la tecnología para ventanas y puertas así como proveedor de tecnología de tejado y solar.

Nuestra historia comienza, cómo muchas empresas eficaces, con el nombre de una personalidad: Wilhelm Frank. Con sus ideas - como el primer herraje oscilo-batiente fabricado industrialmente en el año 1935 y la escalera escamotearle. Nuestro fundador fue un inventor suabo “par excellence“. Con su influencia y la de sus próximos sucesores, Roto evolucionó una empresa unipersonal a un grupo empresarial mundial.

Más de 4000 empleados en todo el mundo ocupan la tarea de identificar las necesidades de los clientes y de desarrollar productos que aumenten el valor añadido de las ventanas y las puertas.

Nuestro objetivo más importante es crear valores internos para que sean valores mantenidos. Esto se puede aclarar mediante el único sistema modular Roto NT para ventanas y puertas balconeras con su garantía de funcionamiento de 10 años. 100 millones de unidades vendidas desde la introducción en el mercado en el año 2000 demuestran, como Roto es el número uno en el mundo.

Un moderno entramado de nueve fábricas de herraje a nivel mundial garantiza la alta flexibilidad, el rendí miento y la seguridad de entrega. La cercanía al cliente está asegurada mediante nuestra red de ventas de más de 40 filiales propias, representantes y socios comercia les. Los clientes y Roto difunden diálogo con proyectis-tas, distribuidores y fabricantes de ventana.

Roto Gluske-BKV
Productos, projectos y servicios a nivel mundial



Fábrica Wuppertal

Roto Gluske-BKV: La empresa

De una empresa familiar creada en 1955 y regentada por Joachim Gluske. Roto Gluske-BKV se ha convertido – de ahí el nombre de la empresa oficial desde la fusión con el grupo Roto en 2008 – en empresa líder en el mercado de accesorios para puertas y ventanas.

Junto a nuestra gama de productos, desarrollamos también soluciones individuales y ...?

Nuestros técnicos, aconsejan y dan soporte a nuestros clientes así como respuesta a sus dudas sobre producción y planificación.

Nuestra empresa está certificada desde 1997 según DIN-EN-ISO 9001:2000.

El catálogo
El catálogo le presenta nuestra amplia gama de productos.

Si desea más información puede solicitarnos más folletos u otras documentaciones sobre nuestros productos

Puede encontrar más datos técnicos de nuestro producto y nuestras condiciones generales de contrato en:
www.gluske-bkv.de

Calzos de acristalamiento y accesorios
La amplia gama productos para el acristalamiento



Indicaciones de calidad

Los calzos de acristalamiento de Roto Gluske-BKV han sido examinados bajo las normas del instituto técnico Rosenheim obteniendo „certificado de compatibilidad de calzos para acristalamiento“ VE-05/01.
Si desea consultar esta certificación no dude en solicitarla a nuestro personal.

Código tecnico

- Códigos tecnicos del oficio de cristalero
  Editor:
  Bundesinnungsverband des Glaserhandwerks
  An der Glasfachschule 6
  65589 Hadamar
  Tel.: +49 (0) 64 33/91 33-0

- Norma de fabricación de fabricantes de cristal aislante y fabricates de sistemas de perfiles
- Instituto de ensayo reconocido
- ATV DIN 18361 Trabajos de acristalamiento
- Normas tecnicas del instituto aleman para construciones, Berlin

Calzos para el acristalamiento
GLUSKE GL-SV

Para acristalamientos estándar

- Alta capacidad de carga sobre refuerzo de travesaño
- Compatible con siliconas
- Usar siliconas para crear una unión entre el marco y el marco
- Resistente al paso del tiempo
- Resistente a las temperaturas

GLUSKE GL-SV			
Dimensiones	Color	UE	Material-Nr.
100 x **20** x 1	Blanco	1000 piezas	**538 328**
100 x **20** x 2	Azul	1000 piezas	**538 330**
100 x **20** x 3	Rojo	1000 piezas	**539 418**
100 x **20** x 4	Amarillo	1000 piezas	**539 420**
100 x **20** x 5	Verde	1000 piezas	**539 422**
100 x **20** x 6	Negro	1000 piezas	**539 424**
100 x **22** x 1	Blanco	1000 piezas	**538 336**
100 x **22** x 2	Azul	1000 piezas	**538 339**
100 x **22** x 3	Rojo	1000 piezas	**539 426**
100 x **22** x 4	Amarillo	1000 piezas	**539 429**
100 x **22** x 5	Verde	1000 piezas	**539 432**
100 x **22** x 6	Negro	1000 piezas	**539 435**
100 x **24** x 1	Blanco	1000 piezas	**538 347**
100 x **24** x 2	Azul	1000 piezas	**538 350**
100 x **24** x 3	Rojo	1000 piezas	**539 438**
100 x **24** x 4	Amarillo	1000 piezas	**539 441**
100 x **24** x 5	Verde	1000 piezas	**539 444**
100 x **24** x 6	Negro	1000 piezas	**539 447**
100 x **26** x 1	Blanco	1000 piezas	**538 358**
100 x **26** x 2	Azul	1000 piezas	**538 361**
100 x **26** x 3	Rojo	1000 piezas	**539 450**
100 x **26** x 4	Amarillo	1000 piezas	**539 453**
100 x **26** x 5	Verde	1000 piezas	**539 456**
100 x **26** x 6	Negro	1000 piezas	**539 459**
100 x **28** x 1	Blanco	1000 piezas	**538 376**
100 x **28** x 2	Azul	1000 piezas	**538 378**
100 x **28** x 3	Rojo	1000 piezas	**539 462**
100 x **28** x 4	Amarillo	1000 piezas	**539 464**
100 x **28** x 5	Verde	1000 piezas	**539 466**
100 x **28** x 6	Negro	500 piezas	**539 468**
100 x **30** x 1	Blanco	1000 piezas	**538 385**
100 x **30** x 2	Azul	1000 piezas	**538 388**
100 x **30** x 3	Rojo	1000 piezas	**539 470**
100 x **30** x 4	Amarillo	1000 piezas	**539 472**
100 x **30** x 5	Verde	500 piezas	**539 474**
100 x **30** x 6	Negro	500 piezas	**539 476**



GLUSKE GL-SV			
Dimensiones	Color	UE	Material-Nr.
100 x **32** x 1	Blanco	500 piezas	**538 395**
100 x **32** x 2	Azul	500 piezas	**538 397**
100 x **32** x 3	Rojo	500 piezas	**539 478**
100 x **32** x 4	Amarillo	500 piezas	**539 480**
100 x **32** x 5	Verde	500 piezas	**539 482**
100 x **32** x 6	Negro	500 piezas	**539 484**
100 x **34** x 1	Blanco	500 piezas	**538 403**
100 x **34** x 2	Azul	500 piezas	**538 405**
100 x **34** x 3	Rojo	500 piezas	**539 485**
100 x **34** x 4	Amarillo	500 piezas	**539 487**
100 x **34** x 5	Verde	500 piezas	**539 489**
100 x **34** x 6	Negro	500 piezas	**539 491**
100 x **36** x 1	Blanco	500 piezas	**538 411**
100 x **36** x 2	Azul	500 piezas	**538 412**
100 x **36** x 3	Rojo	500 piezas	**539 493**
100 x **36** x 4	Amarillo	500 piezas	**539 495**
100 x **36** x 5	Verde	500 piezas	**539 497**
100 x **36** x 6	Negro	500 piezas	**539 498**
100 x **38** x 3	Rojo	500 piezas	**539 499**
100 x **38** x 4	Amarillo	500 piezas	**539 500**
100 x **38** x 5	Verde	500 piezas	**539 501**
100 x **38** x 6	Negro	500 piezas	**539 502**
100 x **40** x 1	Blanco	500 piezas	**538 418**
100 x **40** x 2	Azul	500 piezas	**538 420**
100 x **40** x 3	Rojo	500 piezas	**539 503**
100 x **40** x 4	Amarillo	500 piezas	**539 505**
100 x **40** x 5	Verde	500 piezas	**539 507**
100 x **40** x 6	Negro	500 piezas	**539 509**
100 x **42** x 5	Verde	500 piezas	**538 277**
100 x **46** x 2	Azul	500 piezas	**538 425**
100 x **46** x 3	Rojo	500 piezas	**539 594**
100 x **46** x 4	Amarillo	500 piezas	**539 596**
100 x **46** x 5	Verde	500 piezas	**539 598**
100 x **46** x 6	Negro	500 piezas	**539 600**
100 x **50** x 1	Blanco	500 piezas	**538 430**
100 x **50** x 2	Azul	500 piezas	**538 431**
100 x **50** x 3	Rojo	500 piezas	**539 601**
100 x **50** x 4	Amarillo	500 piezas	**539 602**
100 x **50** x 5	Verde	500 piezas	**539 603**
100 x **50** x 6	Negro	500 piezas	**539 606**

1 mm
2 mm
3 mm
4 mm
5 mm
6 mm

Calzos para el acristalamiento
GLUSKE GL-B

Calzos de acristalamiento con tope de freno

- Se mantiene fijo sin accesorios adicionales
- Contra presión gracias al sistema de travesaño robusto y duradero asimetrico
- Sistema de travesaño
- Usar silicona para crear una unión entre el marco y el cristal
- Resistente al paso del tiempo
- Resistente a las temperaturas

GLUSKE GL-B			
Dimensiones	Color	UE	Material-Nr.
100 x **20** x 1	Blanco	1000 piezas	**538 473**
100 x **20** x 2	Azul	1000 piezas	**538 474**
100 x **20** x 3	Rojo	1000 piezas	**538 475**
100 x **20** x 4	Amarillo	1000 piezas	**538 476**
100 x **20** x 5	Verde	1000 piezas	**538 477**
100 x **20** x 6	Negro	1000 piezas	**538 478**
100 x **22** x 1	Blanco	1000 piezas	**538 479**
100 x **22** x 2	Azul	1000 piezas	**538 480**
100 x **22** x 3	Rojo	1000 piezas	**538 481**
100 x **22** x 4	Amarillo	1000 piezas	**550 676**
100 x **22** x 5	Verde	1000 piezas	**538 482**
100 x **22** x 6	Negro	1000 piezas	**538 483**
100 x **24** x 1	Blanco	1000 piezas	**538 484**
100 x **24** x 2	Azul	1000 piezas	**538 485**
100 x **24** x 3	Rojo	1000 piezas	**538 486**
100 x **24** x 4	Amarillo	1000 piezas	**538 487**
100 x **24** x 5	Verde	1000 piezas	**538 488**
100 x **24** x 6	Negro	1000 piezas	**538 489**
100 x **26** x 1	Blanco	1000 piezas	**538 490**
100 x **26** x 2	Azul	1000 piezas	**538 491**
100 x **26** x 3	Rojo	1000 piezas	**538 492**
100 x **26** x 4	Amarillo	1000 piezas	**538 493**
100 x **26** x 5	Verde	1000 piezas	**538 494**
100 x **26** x 6	Negro	1000 piezas	**538 495**
100 x **28** x 1	Blanco	1000 piezas	**538 496**
100 x **28** x 2	Azul	1000 piezas	**538 497**
100 x **28** x 3	Rojo	1000 piezas	**538 498**
100 x **28** x 4	Amarillo	1000 piezas	**538 499**
100 x **28** x 5	Verde	500 piezas	**538 500**
100 x **28** x 6	Negro	500 piezas	**538 501**
100 x **30** x 1	Blanco	1000 piezas	**538 502**
100 x **30** x 2	Azul	1000 piezas	**538 503**
100 x **30** x 3	Rojo	1000 piezas	**538 504**
100 x **30** x 4	Amarillo	1000 piezas	**538 505**
100 x **30** x 5	Verde	500 piezas	**538 506**
100 x **30** x 6	Negro	500 piezas	**538 507**



GLUSKE GL-B			
Dimensiones	Color	UE	Material-Nr.
100 x **32** x 1	Blanco	500 piezas	**538 509**
100 x **32** x 2	Azul	500 piezas	**538 510**
100 x **32** x 3	Rojo	500 piezas	**538 511**
100 x **32** x 4	Amarillo	500 piezas	**538 512**
100 x **32** x 5	Verde	500 piezas	**538 513**
100 x **32** x 6	Negro	500 piezas	**538 514**
100 x **34** x 1	Blanco	500 piezas	**538 515**
100 x **34** x 2	Azul	500 piezas	**538 516**
100 x **34** x 3	Rojo	500 piezas	**538 517**
100 x **34** x 4	Amarillo	500 piezas	**538 518**
100 x **34** x 5	Verde	500 piezas	**538 519**
100 x **34** x 6	Negro	500 piezas	**538 520**
100 x **36** x 1	Blanco	500 piezas	**538 521**
100 x **36** x 2	Azul	500 piezas	**538 523**
100 x **36** x 3	Rojo	500 piezas	**538 525**
100 x **36** x 4	Amarillo	500 piezas	**538 526**
100 x **36** x 5	Verde	500 piezas	**538 528**
100 x **36** x 6	Negro	500 piezas	**538 529**
100 x **38** x 1	Blanco	500 piezas	**538 530**
100 x **38** x 2	Azul	500 piezas	**538 531**
100 x **38** x 3	Rojo	500 piezas	**538 532**
100 x **38** x 4	Amarillo	500 piezas	**538 533**
100 x **38** x 5	Verde	500 piezas	**538 534**
100 x **38** x 6	Negro	500 piezas	**538 535**
100 x **40** x 1	Blanco	500 piezas	**538 536**
100 x **40** x 2	Azul	500 piezas	**538 537**
100 x **40** x 3	Rojo	500 piezas	**538 538**
100 x **40** x 4	Amarillo	500 piezas	**538 539**
100 x **40** x 5	Verde	500 piezas	**538 540**
100 x **40** x 6	Negro	500 piezas	**538 541**

1 mm
2 mm
3 mm
4 mm
5 mm
6 mm

Calzos para el acristalamiento
GLUSKE GL-IB

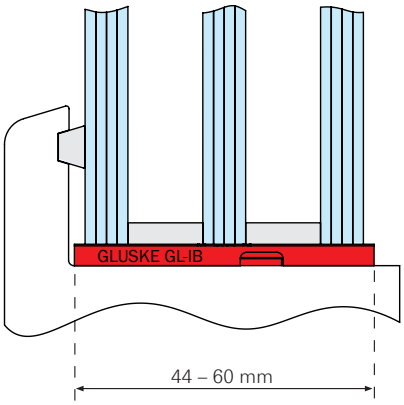

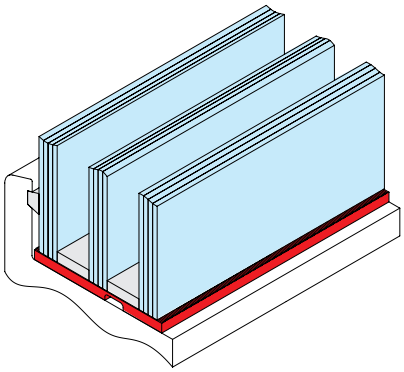

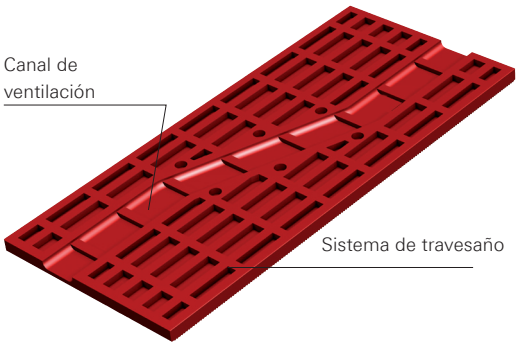

El calzo para acristalamientos triples

Las altas demandas de la normativa EnEu tienden a cristales aislantes con doble hasta triple acristalamiento. Estos cristales exigen requisitos demandas diferentes y novedades de la instalación correcto. Por eso, frecuente no es posible usar los calzos estandares. Fuerzas más alto necesitan soporte con calzos sobre el fuerza completa de cristal igualmente que como hasta el momento cristal aislante doble

- Optimado para altos pesos de cristal
- Sistema de travesaño y dirección del canal de ventilación para asegurar el desvío de la carga de cada cristal en cada lugar del calzo
- La composición de presión del vapor en la zona de plegado no va a molestar para el calzo
- Usar silicona para crear una unión entre el marco y el cristal
- Resistente al paso del tiempo
- Resistente a las temperaturas

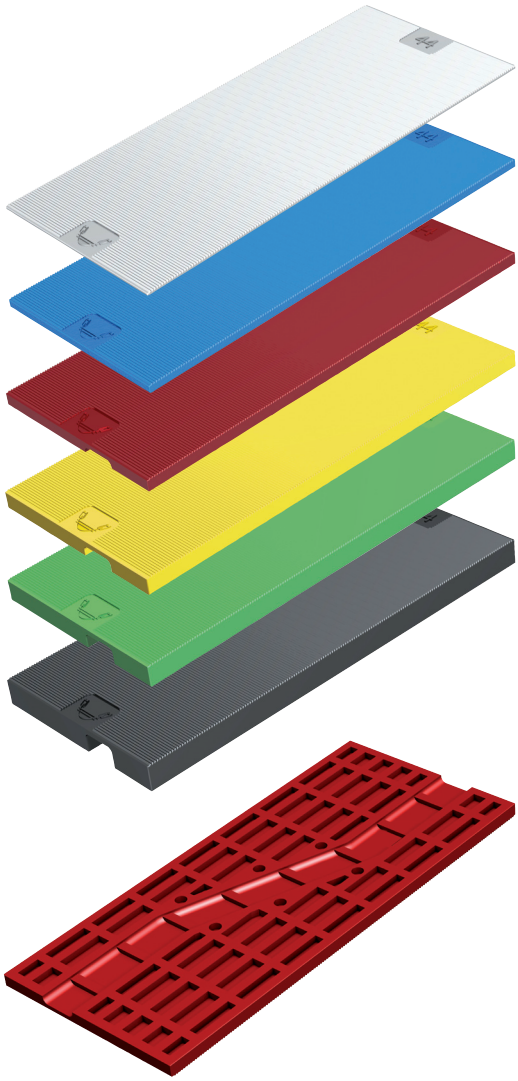

GLUSKE GL-IB			
Dimensiones	Color	UE	Material-Nr.
100 x **44** x 1	Blanco	500 piezas	**540 121**
100 x **44** x 2	Azul	500 piezas	**540 123**
100 x **44** x 3	Rojo	500 piezas	**540 125**
100 x **44** x 4	Amarillo	500 piezas	**540 127**
100 x **44** x 5	Verde	500 piezas	**540 129**
100 x **44** x 6	Negro	500 piezas	**540 131**
100 x **48** x 1	Blanco	500 piezas	**540 133**
100 x **48** x 2	Azul	500 piezas	**540 135**
100 x **48** x 3	Rojo	500 piezas	**540 137**
100 x **48** x 4	Amarillo	500 piezas	**540 139**
100 x **48** x 5	Verde	500 piezas	**540 141**
100 x **48** x 6	Negro	500 piezas	**540 143**
100 x **52** x 1	Blanco	500 piezas	**540 145**
100 x **52** x 2	Azul	500 piezas	**540 147**
100 x **52** x 3	Rojo	500 piezas	**540 149**
100 x **52** x 4	Amarillo	500 piezas	**540 151**
100 x **52** x 5	Verde	500 piezas	**540 153**
100 x **52** x 6	Negro	500 piezas	**540 155**
100 x **56** x 1	Blanco	500 piezas	**540 157**
100 x **56** x 2	Azul	500 piezas	**540 158**
100 x **56** x 3	Rojo	500 piezas	**540 159**
100 x **56** x 4	Amarillo	500 piezas	**540 160**
100 x **56** x 5	Verde	500 piezas	**540 161**
100 x **56** x 6	Negro	500 piezas	**540 162**
100 x **60** x 1	Blanco	500 piezas	**540 163**
100 x **60** x 2	Azul	500 piezas	**540 164**
100 x **60** x 3	Rojo	500 piezas	**540 165**
100 x **60** x 4	Amarillo	500 piezas	**540 166**
100 x **60** x 5	Verde	500 piezas	**540 167**
100 x **60** x 6	Negro	500 piezas	**540 168**

1 mm
2 mm
3 mm
4 mm
5 mm
6 mm

Calzos de acristalamiento
GLUSKE GL-UK

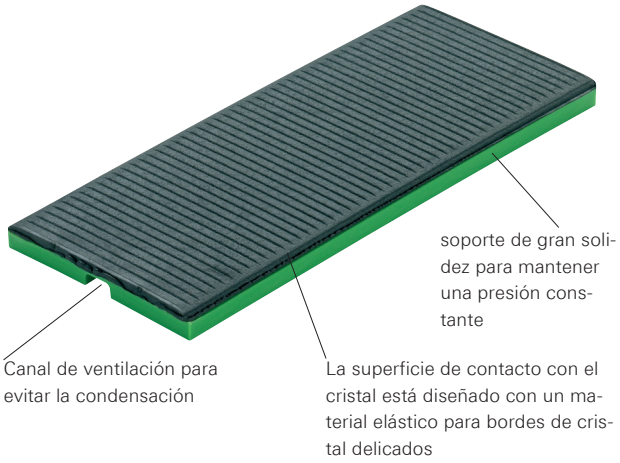

El calzo de dos componentes

Especial para bordes de cristal delicados:

- cristal antibalas
- VSG-cristales
- Cristales con aislamiento: acustico y solar

Ante presiones permanentes en puntos concretos estos calzos evitan una sobre carga del bonde del cristal. El canal de ventilación evita una acumulación de humedad

- Estabilidad de presión y firmeza permanente gracias al sistema de travesaño asimetrico
- Extensa longitud del calzo (120 mm) por una capacidad de carga mejorada desde 80mm ancho
- Usar silicona para crear una unión entre el marco y el cristal
- Resistente al paso del tiempo
- Resistente a las temperaturas

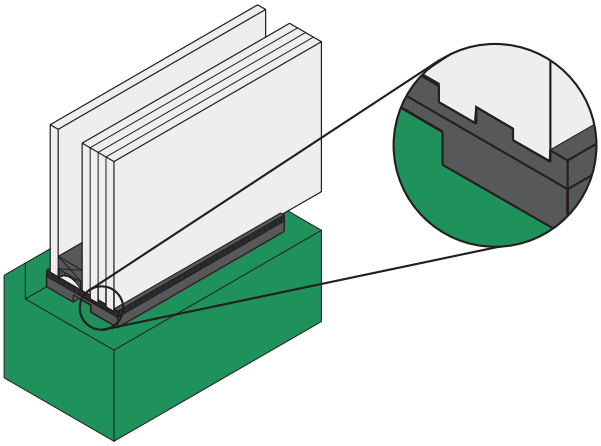

5 mm
8 mm

GLUSKE GL-UK			
Dimensiones	Color	UE	Material-Nr.
100 x **20** x 5	Verde	1000 Stück	**538 261**
100 x **22** x 5	Verde	1000 Stück	**538 264**
100 x **24** x 5	Verde	1000 Stück	**538 265**
100 x **26** x 5	Verde	1000 Stück	**538 269**
100 x **28** x 5	Verde	500 Stück	**538 270**
100 x **30** x 5	Verde	500 Stück	**538 271**
100 x **30** x 8	Gris	500 Stück	**538 998**
100 x **32** x 5	Verde	500 Stück	**538 272**
100 x **32** x 8	Gris	500 Stück	**538 999**
100 x **34** x 5	Verde	500 Stück	**538 273**
100 x **36** x 5	Verde	500 Stück	**538 274**
100 x **36** x 8	Gris	500 Stück	**539 000**
100 x **38** x 5	Verde	500 Stück	**538 275**
100 x **40** x 5	Verde	500 Stück	**538 276**
100 x **40** x 8	Gris	500 Stück	**539 001**
100 x **42** x 5	Verde	500 Stück	**539 002**
100 x **42** x 8	Gris	500 Stück	**539 136**
120 x **50** x 5	Verde	250 Stück	**539 162**
120 x **50** x 8	Gris	250 Stück	**539 228**
120 x **80** x 5	Verde	250 Stück	**539 161**
120 x **80** x 8	Gris	250 Stück	**539 177**

Weitere Abmessungen auf Anfrage.

Calzos de acristalamiento
GLUSKE GL-UKS

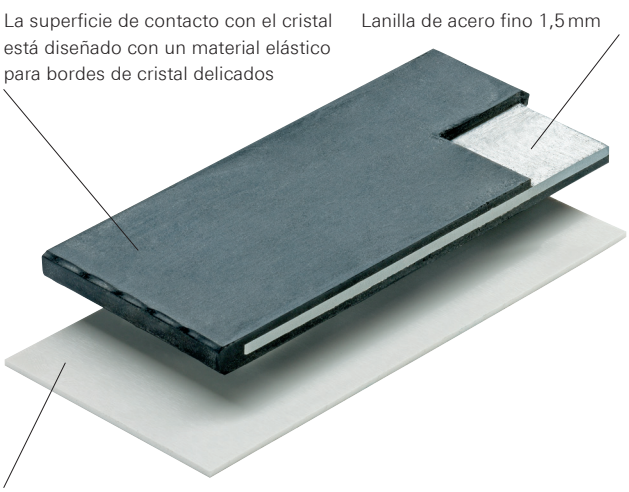

El calzo con una lanilla de acero fino

- Útilizable bajo construcción
- Compensación de saliente de los bordes cristales a traves de superficie elastico
- Alta estabilidad
- Usar silicona para crear una unión entre el marco y el cristal
- Resistente al paso del tiempo
- Resistente a las temperaturas

Descripción:

El calzo que incorpora una lanilla de acero fino es un calzo apto para soportar peso de cristal en obra. Las juntas abiertas deben sellarse imediamente después de la inserción de los bloques de madera!

GLUSKE GL-UKS		
Dimesiones	Color	Material-Nr.
100 x **20** x 5	Negro	**539 615**
100 x **30** x 5	Negro	**539 313**
100 x **34** x 5	Negro	**539 609**
100 x **36** x 5	Negro	**539 630**
100 x **38** x 5	Negro	**539 631**
100 x **40** x 5	Negro	**539 551**
100 x **42** x 5	Negro	**539 550**
100 x **44** x 5	Negro	**539 544**
100 x **50** x 5	Negro	**539 608**
100 x **52** x 5	Negro	**539 767**
100 x **55** x 5	Negro	**539 629**
100 x **56** x 5	Negro	**540 118**
100 x **60** x 5	Negro	**540 071**

Weitere Abmessungen auf Anfrage.

PVC Planilla para soporte			
Dimensiones	Color	UE	Material-Nr.
120 x **80** x 1	blaco	500 piezas	**539 389**

Plantilla de clazo
GLUSKE GFE

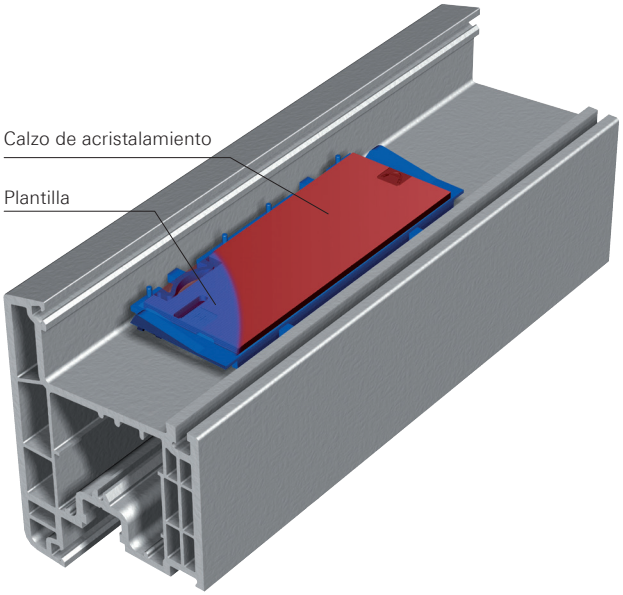

Las plantillas de calzo sirven para compensar el perfil y propocionan un apoyo llano.

La plantilla de calzo de seguridad y las plantillas no deben contactar con el borde. Use nuestro material para insertar el cristal en el calzo

- Fijación por apriete optimizado y reajuste de la descompensación
- Combinación de materiales y caracteristicas del producto acreditado por Roto Gluske-BKV
- Mejor transferencia de carga

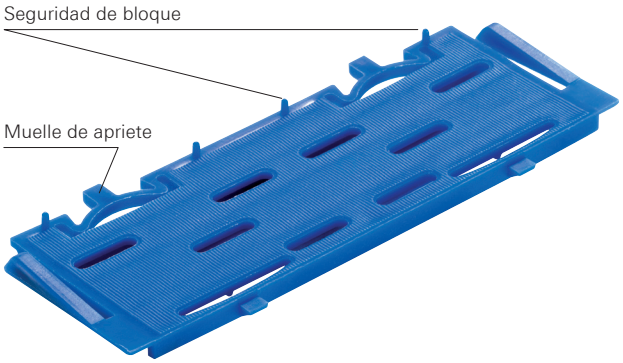

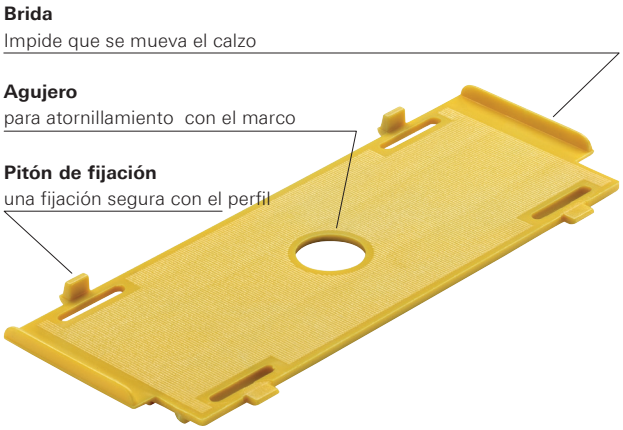

GLUSKE GFE

Fabricante	Perfiles		Color	UE	Material-Nr.
Aluplast	Ideal 4000/5000/6000	X 304 K	Gris	1000 piezas	**539 591**
	Ideal 2000/3000	X 307 K	Negro	1000 piezas	**539 612**
Brügmann	AD 3,5 mm alto	X 331 K	Negro	500 piezas	**539 889**
	AD	X 332 K	Negro	1000 piezas	**539 890**
Deceuninck	Zendow 3000	X 298 K	Rojo	500 piezas	**539 394**
Gealan	S 3000/6000	X 308 K	Negro	1000 piezas	**539 613**
	S 7000 IQ / 8000 IQ	X 318 K	Gris	1000 piezas	**539 647**
Inoutic	AD Sistema GK 10/4	X 279 K	Rojo	500 piezas	**550 606**
	Prestigio	X 278 K	Rojo	1000 piezas	**539 332**
	Prestigio 7 mm alto	X 306 K	Negro	1000 piezas	**539 593**
	Elite GK 076	X 320 K	Negro	500 piezas	**539 652**
	Elite GK 276 3 mm alto	X 321 K	Negro	500 piezas	**539 654**
	Elite GK 276 4 mm alto	X 327 K	Rojo	500 piezas	**539 782**
KBE	Sistema_70 mm puerta principal Sistema_70 mm Haustür Anschlagdichtung Sistema_70 mm (solo hoja) Sistema_70 mm AluSTAR 70 Sistema_70 mm SELECT	X 326 K	Rojo	500 piezas	**539 779**
	Sistema KBE 88 Plus	X 370 KB	Negro	1000 piezas	**604 480**
Kömmerling	Eurodur 3S	X 250 K	Rojo	500 piezas	**539 223**
	Euro Futur Classico Hoja 0113.1, 0112	X 50 K	Rojo	250 piezas	**538 447**
	Euro Futuro Classico Euro Futuro Elegance	X 350 KB	Azul	500 piezas	**540 119**
	88 Plus (solo marco)	X 361 KB	Rojo	500 piezas	**552 565**
	88 Plus (solo hoja)	X 362 KB	Azul	250 piezas	**552 566**
LB Profile	PCD Sistema CONCEPT	X 319 K	Rojo	500 piezas	**539 641**
Profex/Wymar	S2000 Sistema	X 127 K	Rojo	500 piezas	**538 456**
	S2000 4 mm alto	X 182 K	Negro	500 piezas	**538 462**
Rehau	S 799 Diseño briliante	X 305 K	Rojo	1000 piezas	**539 592**
	S 730 Desiño basico/thermico	X 309 K	Negro	1000 piezas	**539 614**
	S 980 Geneo / S 981 ED86	X 371 KB	Negro	1000 piezas	**611 972**
Salamander	Diseño 2D/3D Profundidad de construcción 76 mm	X 268 K	Amarillo	500 piezas	**539 284**
Schüco	Corona AS/MD 60 Hoja desplazada Profundidad de construcción 60–90 mm	X 213 K	Rojo	500 piezas	**539 153**
	Corona CT 70 Hoja desplazada Profundidad de construcción 70 mm	X 344 K	Verde	500 piezas	**540 085**
Trocal	InnoNova 70 M5 (solo marco) 596110	X 328 K	Rojo	1000 piezas	**539 788**
	InnoNova 70 A5 596210 InnoNova 70 M5 (solo hoja) 596210	X 329 K	Amarillo	1000 piezas	**539 789**
VEKA	Softline 58 AD Hoja desplazada	X 283 K	Rojo	500 piezas	**539 314**
	3 mm alto utilizable para: - Topline 70 AD - Topline 70 MD (solo hoja) - Softline 70 AD - Softline 70 MD (solo hoja) - Swingline - Perfectline - Alphaline 90 MD (solo hoja)	X 341 K	Amarillo	1000 piezas	**540 061**
	Topline, Softline 70 Perfectline (PL), Alphaline	X 356 KB	Rojo	500 piezas	**540 194**

Plantilla de calzo de seguridad
GLUSKE S-GFE



- Las plantillas para los calzos de seguridad se adaptan al sistema correspondiente. Con este tipo de instalación el cristal puede conseguir hasta clases de resistencia de nivel RC2.
- No son necesario atornillamientos adicionales.
- La seguridad se realiza a través de los caballetes de sujeción que fijados en la parte de acero.

** Realizados por el instituto de ensayos de Velbert

Espesor del cristal

1 hasta 30 mm
2 28 – 32 mm
3 24 – 28 mm
4 21 – 28 mm

GLUSKE S-GFE

Fabricante	Espesor de crsital	Perfiles		Color	UE	Material-Nr.
KBE	1	Sistema_70mm puerta principal Sistema_70mm puerta principal Anschlagdichtung Sistema_70mm (solo hoja) Sistema_70mm AluSTAR 70 Sistema_70mm SELECT	X 310 K	Negro	100 piezas	**539 632**
Kömmerling	2	Euro Futur Classico Euro Futur Classico con fuente de blindar aluminio Euro Futur Elegance	X 299 K	Negro	100 piezas	**539 513**
Trocal*	3	InnoNova 70 A5 InnoNova 70 M5 (solo hoja) InnoNova 2000 (solo hoja)	X 311 K	Negro	100 piezas	**539 624**
Veka	4	Topline 70 AD Topline 70 MD (solo hoja) Softline 70 AD Softline 70 MD (solo hoja) Swingline 70 AD	X 282 K	Negro	100 piezas	**539 310**

* También disponible para perfiles de madera

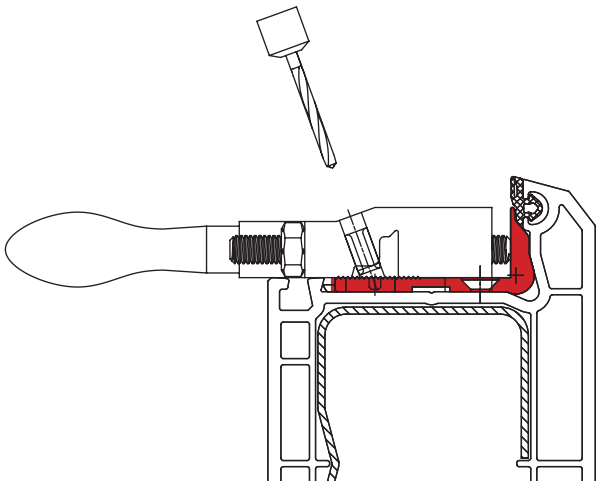

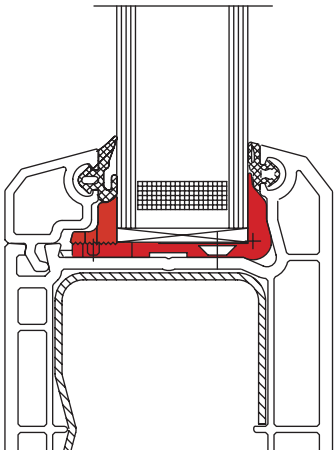

Preperforar Ø 2,5 mm con ayuda de las plantillas de taladrado para el atornillamiento correcto de los caballetes de sujeción.

Plantilla de taladrado para S-GFE

Fabricante	Perfil de fabricante	UE	Material-Nr.
KBE	FL 375	1 pieza	**539 640**
Kömmerling	Euro Futur Classico	1 pieza	**539 639**
Trocal	Innonova 70	1 pieza	**539 639**
Veka	Topline Hoja 103202	1 pieza	**539 638**

EUROKLICK Sistema de placas distanciadoras

Apto para todas las superfícies que necesitan una regulación precisa

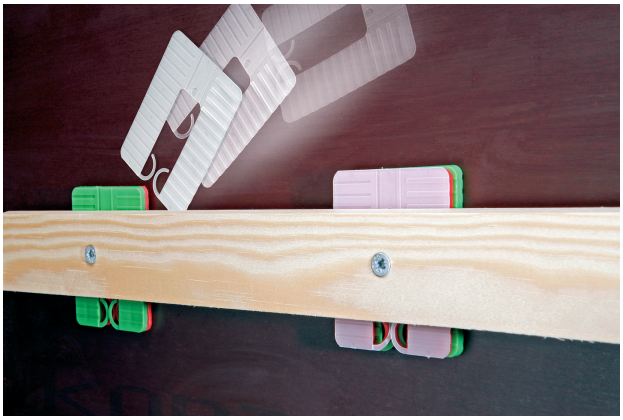

Campo de aplicación:
Para compensación y ajuste de ventanas y puertas con aplicación interior.

Fácil montaje
Rápida y simple regulación através de las diferentes opciones de placas distanciadores.

Estabilidad
Carga fija y estable sobre todo el area.

Seguridad
Los emplazamientos de plástico evitan que los tornillos cedan con el tiempo.



Tipo 1
Rápido y simple regulación. Durante el montaje para grandes descompensaciones los EUROKLICKS se pueden apilar sin que resbalón.

Dimensiones ranura de EUROKLICK 40 x 30 = 13 mm
Dimensiones ranura de EUROKLICK 65 x 52,5 = 15 mm



Tipo 2 y 3
Las placas evitan el deslizamiento de los tornillos gracias a sus cuñas de plástico que recoger el tornillo.



Tipo 3
EUROCLICKS con posicionador de montaje para ayudar a su montaje.

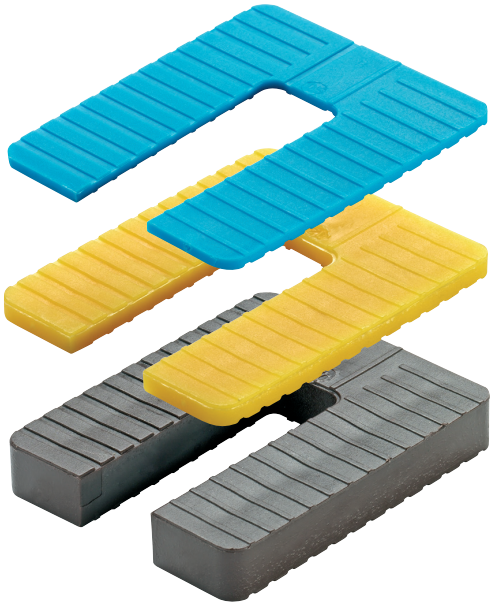



1 mm
2 mm
3 mm
4 mm
5 mm
6 mm
8 mm
10 mm

EUROKLICK Tipo 1

Dimensiones	Color	UE	Material-Nr.
40 x **30** x 1	Blaco	1000 piezas	**538 859**
40 x **30** x 2	Azul	1000 piezas	**538 861**
40 x **30** x 3	Rojo	1000 piezas	**538 863**
40 x **30** x 4	Amarillo	1000 piezas	**538 865**
40 x **30** x 5	Verde	1000 piezas	**538 867**
40 x **30** x 6	Negro	1000 piezas	**538 869**
40 x **30** x 8	Grau	500 piezas	**538 871**
40 x **30** x 10	Marrón	500 piezas	**538 873**
65 x **52,5** x 1	Blanco	1000 piezas	**539 055**
65 x **52,5** x 2	Azul	1000 piezas	**539 014**
65 x **52,5** x 3	Rojo	1000 piezas	**539 016**
65 x **52,5** x 4	Amarillo	1000 piezas	**539 018**
65 x **52,5** x 5	Verde	500 piezas	**539 020**
65 x **52,5** x 6	Negro	500 piezas	**539 022**
65 x **52,5** x 8	Gris	500 piezas	**539 024**
65 x **52,5** x 10	Marrón	500 piezas	**539 026**

EUROKLICK Tipo 2

Dimensiones	Color	UE	Material-Nr.
40 x **30** x 1	Blaco	1000 piezas	**538 823**
40 x **30** x 2	Azul	1000 piezas	**538 825**
40 x **30** x 3	Rojo	1000 piezas	**538 827**
40 x **30** x 4	Amarillo	1000 piezas	**538 829**
40 x **30** x 5	Verde	1000 piezas	**538 831**
40 x **30** x 6	Negro	1000 piezas	**538 833**
40 x **30** x 8	Gris	500 piezas	**538 835**
40 x **30** x 10	Marrón	500 piezas	**538 837**
65 x **52,5** x 1	Blanco	1000 piezas	**539 057**
65 x **52,5** x 2	Azul	1000 piezas	**539 028**
65 x **52,5** x 3	Rojo	1000 piezas	**539 030**
65 x **52,5** x 4	Amarillo	1000 piezas	**539 032**
65 x **52,5** x 5	Verde	500 piezas	**539 034**
65 x **52,5** x 6	Negro	500 piezas	**539 036**
65 x **52,5** x 8	Gris	500 piezas	**539 037**
65 x **52,5** x 10	Marrón	500 piezas	**539 038**

EUROKLICK Tipo 2 Surtido A

Dimensiones	Color	UE	Material-Nr.
40 x **30** x 1	Blaco	200 piezas	**539 191**
40 x **30** x 2	Azul	200 piezas	
40 x **30** x 3	Rojo	200 piezas	
40 x **30** x 4	Amarillo	200 piezas	
40 x **30** x 5	Verde	200 piezas	
65 x **52,5** x 1	Negro	100 piezas	
65 x **52,5** x 3	Gris	100 piezas	
65 x **52,5** x 5	Marrón	100 piezas	
115 x **30** x 18	Negro	10 piezas	**Cuña de ajuste***

* véase página 26

EUROKLICK Sistema de placas distanciadoras

Apto para todas las superfícies que necesiten un ajuste exacto.

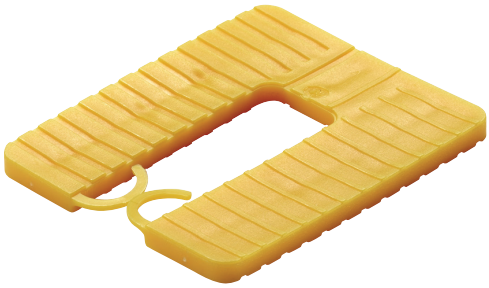





EUROKLICK Tipo 2 Surtido B

Dimensiones	Color	UE	Material-Nr.
40 x **30** x 1	Blaco	400 piezas	**539 192**
40 x **30** x 2	Azul	250 piezas	
40 x **30** x 3	Rojo	400 piezas	
40 x **30** x 4	Verde	400 piezas	

EUROKLICK Tipo 3

Dimensiones	Color	UE	Material-Nr.
40 x **30** x 1	Blaco	1000 piezas	**538 839**
40 x **30** x 2	Azul	1000 piezas	**538 841**
40 x **30** x 3	Rojo	1000 piezas	**538 843**
40 x **30** x 4	Amarillo	1000 piezas	**538 845**
40 x **30** x 5	Verde	1000 piezas	**538 847**
40 x **30** x 6	Negro	1000 piezas	**538 849**
40 x **30** x 8	Gris	500 piezas	**538 851**
40 x **30** x 10	Marrón	500 piezas	**538 853**
65 x **52,5** x 1	Blaco	1000 piezas	**539 059**
65 x **52,5** x 2	Azul	1000 piezas	**539 040**
65 x **52,5** x 3	Rojo	1000 piezas	**539 042**
65 x **52,5** x 4	Amarillo	1000 piezas	**539 044**
65 x **52,5** x 5	Verde	500 piezas	**539 046**
65 x **52,5** x 6	Negro	500 piezas	**539 048**
65 x **52,5** x 8	Gris	500 piezas	**539 050**
65 x **52,5** x 10	Marrón	500 piezas	**539 052**

EUROKLICK Tipo 3 Surtido A

Dimensiones	Color	UE	Material-Nr.
40 x **30** x 1	Blaco	200 piezas	**539 163**
40 x **30** x 2	Azul	200 piezas	
40 x **30** x 3	Rojo	200 piezas	
40 x **30** x 4	Amarillo	200 piezas	
40 x **30** x 5	Verde	200 piezas	
65 x **52,5** x 1	Blaco	100 piezas	
65 x **52,5** x 3	Rojo	100 piezas	
65 x **52,5** x 5	Verde	100 piezas	
115 x **30** x 18	Negro	10 piezas	**Cuña de ajuste***

* siehe Seite 26

EUROKLICK Tipo 3 Surtido B

Dimensiones	Color	UE	Material-Nr.
40 x **30** x 1	Blaco	400 piezas	**539 257**
40 x **30** x 2	Azul	250 piezas	
40 x **30** x 3	Rojo	400 piezas	
40 x **30** x 4	Amarillo	250 piezas	
40 x **30** x 5	Verde	400 piezas	

DISKOKLICK Sistema de placas distanciadoras



La ayuda ideal para todas las superfícies quese necesitan un ajuste, rebajar o cetificar

El DISKOCLICK se monta de una forma rápida, segura y limpia. Las cuñas evitan que el tornillo del EURPCLICKS ceda.

DISKOKLICK	
Dimensiones	Dimensiones de ranura
40 x **30**	13 mm
50 x **50**	12 mm
55 x **30**	15 mm
60 x **30**	12 mm
65 x **52,5**	13 mm
80 x **34**	10 mm

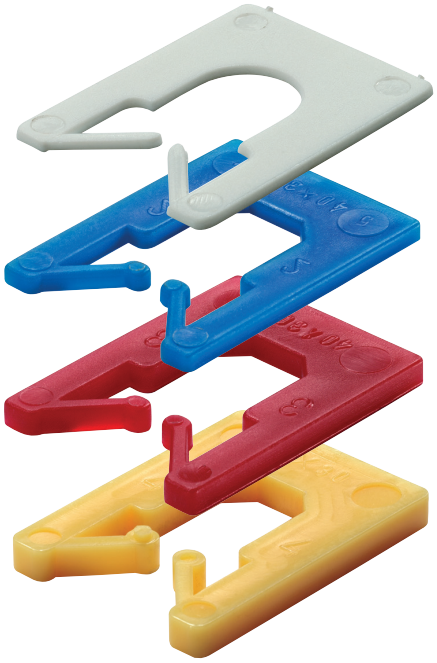

DISKOKLICK Typ 2			
Dimensiones	Color	UE	Material-Nr.
40 x **30** x 1	Blaco	1000 piezas	**538 775**
40 x **30** x 2	Azul	1000 piezas	**538 778**
40 x **30** x 3	Rojo	1000 piezas	**538 780**
40 x **30** x 4	Amarillo	1000 piezas	**538 783**
40 x **30** x 5	Verde	1000 piezas	**538 785**
50 x **50** x 1	Blaco	1000 piezas	**538 792**
50 x **50** x 2	Azul	1000 piezas	**538 794**
50 x **50** x 3	Rojo	1000 piezas	**538 796**
50 x **50** x 4	Amarillo	1000 piezas	**538 798**
50 x **50** x 5	Verde	1000 piezas	**538 800**
55 x **30** x 1	Blaco	1000 piezas	**538 801**
55 x **30** x 2	Azul	1000 piezas	**538 802**
55 x **30** x 3	Rojo	1000 piezas	**538 803**
55 x **30** x 10	Marrón	500 piezas	**538 804**
60 x **30** x 2	Azul	1000 piezas	**538 805**
60 x **30** x 3	Rojo	1000 piezas	**538 806**
60 x **30** x 5	Verde	1000 piezas	**538 807**
65 x **52,5** x 1	Blaco	1000 piezas	**538 808**
65 x **52,5** x 2	Azul	1000 piezas	**538 809**
65 x **52,5** x 3	Rojo	1000 piezas	**538 810**
65 x **52,5** x 4	Amarillo	1000 piezas	**538 812**
65 x **52,5** x 5	Verde	1000 piezas	**538 813**
65 x **52,5** x 6	Negro	500 piezas	**538 815**
65 x **52,5** x 8	Gris	500 piezas	**538 816**
65 x **52,5** x 10	Marrón	500 piezas	**538 817**
80 x **34** x 1	Blaco	1000 piezas	**539 818**
80 x **34** x 2	Azul	1000 piezas	**539 819**
80 x **34** x 3	Rojo	1000 piezas	**539 820**
80 x **34** x 4	Amarillo	1000 piezas	**539 821**
80 x **34** x 5	Verde	1000 piezas	**539 822**

- 1 mm
- 2 mm
- 3 mm
- 4 mm
- 5 mm
- 6 mm
- 8 mm
- 10 mm

DISKOKLICK Sistema de placas distanciadoras

La ayuda ideal para todas las superfícies quese necesitan un ajuste, rebajar o cetificar

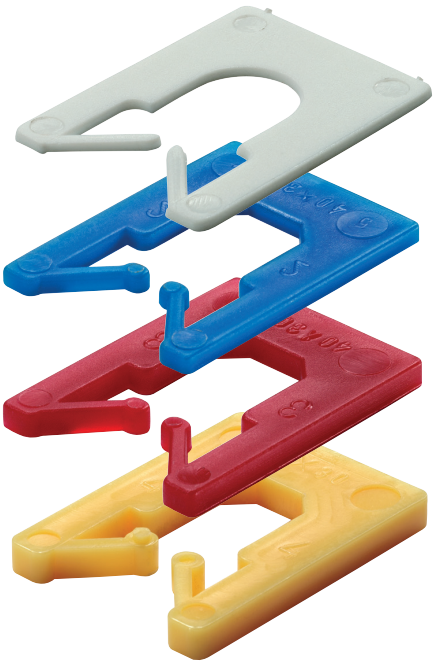

DISKOKLICK Tipo 2 Surtido A				
Dimensiones	Color	UE	Material-Nr.	
40 x **30** x 1	Blaco	200 piezas	**538 768**	
40 x **30** x 2	Azul	200 piezas		
40 x **30** x 3	Rojo	200 piezas		
40 x **30** x 4	Amarillo	200 piezas		
40 x **30** x 5	Verde	200 piezas		
65 x **52,5** x 1	Blaco	100 piezas		
65 x **52,5** x 3	Rojo	100 piezas		
65 x **52,5** x 5	Verde	100 piezas		
115 x **30** x 18	Negro	10 piezas	**Cuña de ajuste***	

* véase página 26

DISKOKLICK Tipo 2 Surtido B			
Dimensiones	Color	UE	Material-Nr.
40 x **30** x 1	Blanco	400 piezas	**538 769**
40 x **30** x 2	Azul	250 piezas	
40 x **30** x 3	Rojo	400 piezas	
40 x **30** x 4	Amarillo	250 piezas	
40 x **30** x 5	Verde	400 piezas	

- 1 mm
- 2 mm
- 3 mm
- 4 mm
- 5 mm
- 6 mm
- 8 mm
- 10 mm

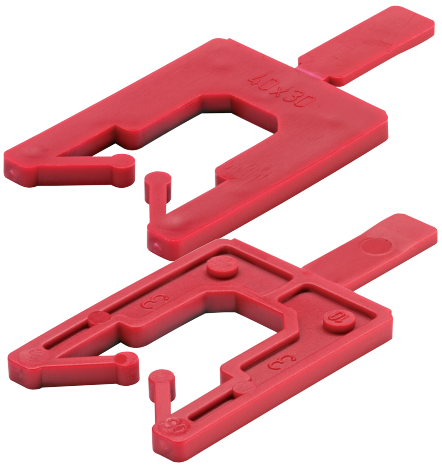

DISKOKLICK Tipo 3			
Dimensiones	Color	UE	Material-Nr.
40 x **30** x 1	Blaco	1000 piezas	**539 356**
40 x **30** x 2	Azul	1000 piezas	**539 357**
40 x **30** x 3	Rojo	1000 piezas	**539 358**
40 x **30** x 4	Amarillo	1000 piezas	**539 359**
40 x **30** x 5	Verde	1000 piezas	**539 360**
65 x **52,5** x 1	Blaco	1000 piezas	**539 361**
65 x **52,5** x 2	Azul	1000 piezas	**539 362**
65 x **52,5** x 3	Rojo	500 piezas	**539 363**
65 x **52,5** x 4	Amarillo	500 piezas	**539 364**
65 x **52,5** x 5	Verde	500 piezas	**539 365**
65 x **52,5** x 6	Negro	500 piezas	**539 366**
65 x **52,5** x 8	Gris	500 piezas	**539 367**
65 x **52,5** x 10	Marrón	500 piezas	**539 352**



Plantilla suporte			
Dimensiones	Color	UE	Material-Nr.
40 x **60** x 1,5	Blaco	1000 piezas	**538 789**
40 x **60** x 3	Rojo	1000 piezas	**538 790**
40 x **60** x 5	Verde	1000 piezas	**538 791**
40 x **60** x 10	Marrón	500 piezas	**538 788**
53 x **66** x 1,5	Blaco	1000 piezas	**599 671**
53 x **66** x 3	Rojo	1000 piezas	**599 672**
53 x **66** x 5	Verde	500 piezas	**599 673**
53 x **66** x 10	Gris	250 piezas	**599 674**
53 x **66** x 15	Gris	200 piezas	**599 698**
53 x **66** x 20	Negro	100 piezas	**599 675**

Cuña de ajuste y montaje

Para la compensación y el ajuste durante la instalación de las ventanas y las puertas.



Dimensiones	Color	UE	Material-Nr.
115 x **30** x 18	Negro	500 piezas	**538 772**



Dimensiones	Color	UE	Material-Nr.
58 x **30** x 7	Negro	500 piezas	**538 770**



Dimensiones	Color	UE	Material-Nr.
58 x **30** x 12	Negro	500 piezas	**538 771**



Dimensiones	Color	UE	Material-Nr.
58 x **30** x 20	Negro	500 piezas	**538 774**

Dimension de ranura 12 mm



Dimensiones	Color	UE	Material-Nr.
80 x **22** x 8	Negro	1000 piezas	**539 094**



Dimensiones	Color	UE	Material-Nr.
80 x **22** x 16	Negro	1000 piezas	**539 092**



Dimensiones	Color	UE	Material-Nr.
80 x **22** x 24	Negro	500 piezas	**539 091**



Dimensiones	Color	UE	Material-Nr.
100 x **20** x 8	Negro	500 piezas	**538 543**

Tacos de soldar para ángulos
DUO-DRILL



Características de DRILL taco de soldadura

- Aristramiento variado en la zona angular del refuerzo de perfíl
- Alta resistencia a torsión a través de la unión por doble fijación entre los refuerzos del perfil y los acopladores soldados
- Aplicacion de disco excéntrico para su giro fijo
- Alta estabilidad a través de zonas altas para soldar
- PVC, recicable totalmente
- Ajuste manilla de montaje

DUO-DRILL Tacos de soldar		
Dimensiones	UE	Material-Nr.
40 x 40 x 2	10 juego	**539 159**
41 x 36 x 2	10 juego	**539 316**
45 x 45 x 2	10 juego	**539 543**
50 x 40 x 2	10 juego	**539 145**
50 x 45 x 2	10 juego	**539 288**
55 x 40/41 x 2/2,5	10 juego	**539 308**
57 x 37,5 x 2	10 juego	**539 164**
58 x 42 x 2	10 juego	**539 289**
60 x 40 x 2	10 juego	**539 146**
60 x 40 x 3	10 juego	**539 309**
65 x 45 x 2	10 juego	**539 236**
65 x 45 x 3	10 juego	**539 620**
60 x 46 x 2	10 juego	**539 621**
60 x 46 x 3		**540 196**



Abierto

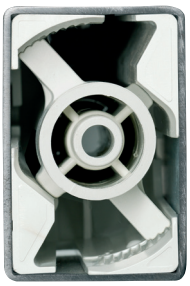

Cerrado

Herramienta de montaje		
Modelo	UE	Material-Nr.
DUO-DRILL	1 pieza	**539 224**

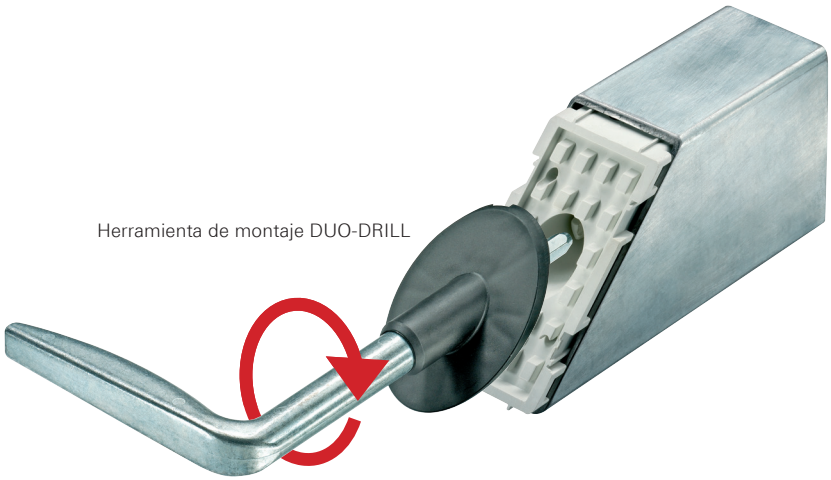

Herramienta de montaje DUO-DRILL

Embellecedor para vierteaguas

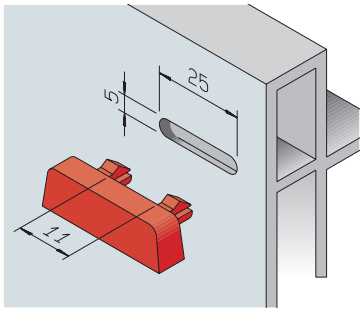

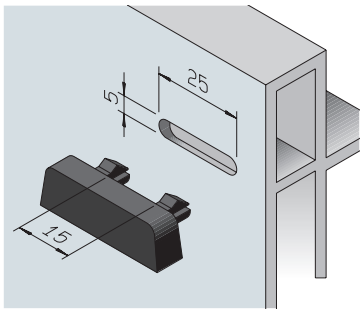

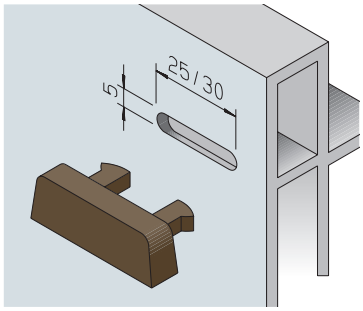

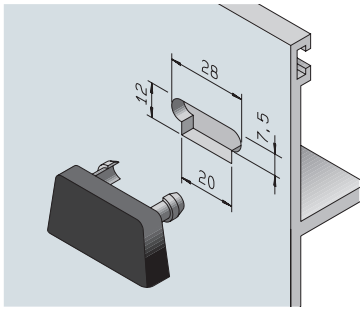

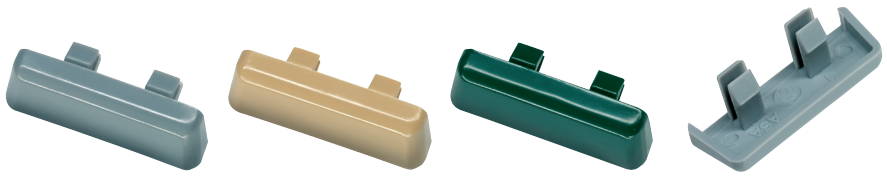

Embellecedor vierteaguas superior dimension interior 11mm

Dimension de ranura	Color	UE	Material-Nr.
5 x **25**	Blaco	1000 piezas	**538 743**
5 x **25**	Marrón	1000 piezas	**538 745**
5 x **25**	Oregon-opine	1000 piezas	**539 204**
5 x **25**	RAL 1001 – Beige	1000 piezas	**538 719**
5 x **25**	RAL 5007 – Azul brilliante	1000 piezas	**538 692**
5 x **25**	RAL 5011 – Azul acero	1000 piezas	**538 717**
5 x **25**	RAL 6005 – Verde muesgo	1000 piezas	**538 706**
5 x **25**	RAL 7001 – Gris plata	1000 piezas	**538 733**
5 x **25**	RAL 7016 – Gris anthrazita	1000 piezas	**538 694**
5 x **25**	RAL 7021 – Gris negro	1000 piezas	**538 683**
5 x **25**	RAL 7038 – Gris ágata	1000 piezas	**538 686**
5 x **25**	RAL 8001 – Marrón ocre	1000 piezas	**538 703**
5 x **25**	RAL 8003 – Marrón barro	1000 piezas	**539 305**
5 x **25**	RAL 8016 – Marrón caoba	1000 piezas	**538 699**
5 x **25**	RAL 8017 – Marrón chocolate	1000 piezas	**538 709**
5 x **25**	RAL 8022 – Marrón negro	1000 piezas	**538 716**
5 x **25**	RAL 9001 – Blanco crema	1000 piezas	**538 724**
5 x **25**	RAL 8014 – Marrón sepia	1000 piezas	**539 066**
5 x **25**	pino	1000 piezas	**539 763**

Embellecedor vierteaguas superior dimension interior 15mm

Dimension de ranura	Color	UE	Material-Nr.
5 x **25**	Blaco	1000 piezas	**538 677**
5 x **25**	Marrón	1000 piezas	**538 678**
5 x **25**	Negro	1000 piezas	**538 680**

Embellecedor vierteaguas lateral

Dimension de ranura	Color	UE	Material-Nr.
5 x **25**	Blaco	1000 piezas	**538 748**
5 x **25**	Marrón	1000 piezas	**538 751**
5 x **30**	Blanco	1000 piezas	**538 756**
5 x **30**	Marrón	1000 piezas	**538 757**

Embellecedor vierteaguas lateral para aluminio

Dimension de ranura	Color	UE	Material-Nr.
7,5 x **28**	Blaco	1000 piezas	**538 761**
7,5 x **28**	Negro	1000 piezas	**538 762**

Manillas para puertas balconeras

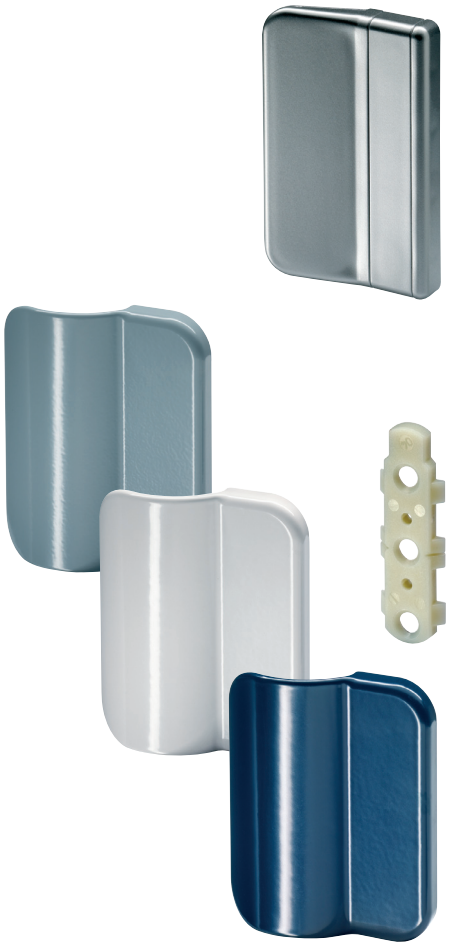

Manillas para puertas balconeras		
Color	UE	Material-Nr.
RAL 9016 – Blaco	1 Set	**539 578**
RAL 9001 – Blanco crema	1 Set	**539 577**
RAL 8022 – Marrón	1 Set	**539 570**
RAL 8016 – Coaba	1 Set	**539 566**
RAL 8011 – Roble-rústico	1 Set	**539 568**
RAL 1001 – Roble-rubio	1 Set	**539 569**
RAL 6005 – Verde muesgo	1 Set	**539 571**
RAL 6009 – Verde abeto	1 Set	**539 572**
RAL 5011 – Azul acero	1 Set	**539 573**
RAL 5007 – Azul brillante	1 Set	**539 574**
RAL 7016 – Anthrazita	1 Set	**539 575**
RAL 7001 – Gris plata	1 Set	**539 576**
RAL 8001 – Golden	1 Set	**539 565**
parecido C 33 Bronce	1 Set	**539 651**
RAL 9006 – Aluminio blanco	1 Set	**539 642**
RAL 9007 – Aluminio gris	1 Set	**539 780**

otros colores de RAL bajo pelición.

Manillas para puertas balconeras con placa de fijación		
Color	UE	Material-Nr.
Recubrimiento propio	1 Set	**540 213**



Manillas para puertas balconeras de PVC, Tipo 1 para su montaje en el borde del perfil		
Color	UE	Material-Nr.
Blaco	100 piezas	**538 620**
Marrón	100 piezas	**539 010**
Plateado	100 piezas	**539 238**



Manilla para puerta balconera de PVC, Tipo 1 para su montaje en el borde del perfil		
Color	UE	Material-Nr.
Blaco	100 piezas	**539 255**
Marrón	100 piezas	**539 256**





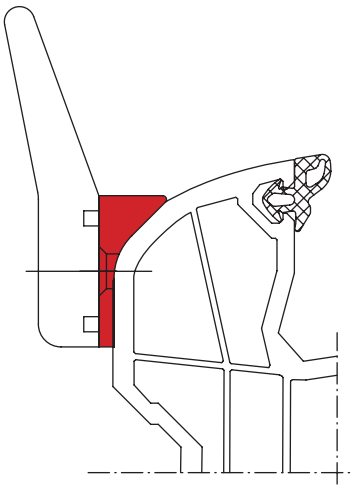

Manillas para puertas balconeras: Set A

Se compone de la manilla para puertas balconeras tipo 1 y dos tornillos 3,9 x 16 A2

Set A de manillas para puertas balconeras		
Color	UE	Material-Nr.
Blaco	1 Set	**539 302**
Marrón	1 Set	**539 303**
Plateado	1 Set	**539 304**

Manillas para puertas balconeras: Set B

Se compone de la manilla para puertas balconeras tipo 2, plancha de soporte y dos tornillos 3,9 x 16 A2

Set B de manillas para puertas balconeras			
Color	Perfiles de fabricante	UE	Material-Nr.
Blaco	Ideal 6000 160025	1 Set	**539 384**
Marrón	Ideal 6000 160025	1 Set	**539 385**
Blaco	150025 / 150032	1 Set	**539 919**
Marrón	150025 / 150032	1 Set	**539 920**

Acessorios



Tapón (para el recubrimiento de todo tipo de perforaciones)			
Dimension de ranura	Color	UE	Material-Nr.
10 x **6,7** x 14	Blaco	1000 piezas	**538 574**
10 x **6,7** x 14	Negro	1000 piezas	**538 577**
10 x **6,7** x 14	Gris	1000 piezas	**538 580**
10 x **6,7** x 14	Marrón	1000 piezas	**538 584**
12 x **8,4** x 16	Blaco	1000 piezas	**538 586**
12 x **8,4** x 16	Negro	1000 piezas	**538 588**
12 x **8,4** x 16	Gris	1000 piezas	**538 590**
12 x **8,4** x 16	Marrón	1000 piezas	**538 591**
13 x **8,5** x 16	Blaco	1000 piezas	**538 592**
13 x **8,5** x 16	Negro	1000 piezas	**538 594**
13 x **8,5** x 16	Gris	1000 piezas	**538 596**
13 x **8,5** x 16	Marrón	1000 piezas	**538 598**

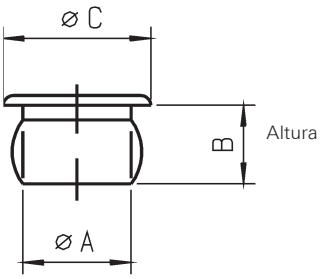

Cota de taladrado

Cota de taladrado A	Altura B	Diámetro exterior C
10 mm	6,7 mm	14 mm
12 mm	8,4 mm	16 mm
13 mm	8,5 mm	16 mm



Llave de accionamiento

para abrir/cerrar ventanas y puertas en caso que falten los elementos de accionamiento, así como para medir la longitud del bombillo.

Pala de calzo			
Material	Color	UE	Material-Nr.
PVC	Negro	10 piezas	**539 111**

Versión especial con logo de cliente a petición.







Pala de calzo		
Material	UE	Material-Nr.
Madera	25 piezas	**538 468**
PVC con Madera	50 piezas	**538 469**
PVC	50 piezas	**538 471**

Acessorios
Elementos de soporte de la hoja

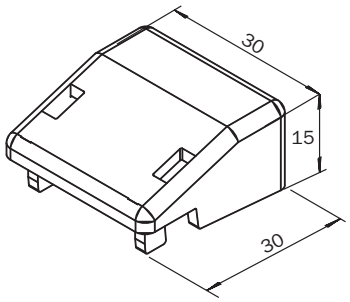

Kömmerling*					
Dimensiones	Perfiles	Color	Franquicia	UE	Material-Nr.
15 x 30 x 30	88+	Gris	2,50	1000 piezas	**579 016**
	Vision	Gris			
	Classic	Gris			
	Elegance	Gris			

* para RC2

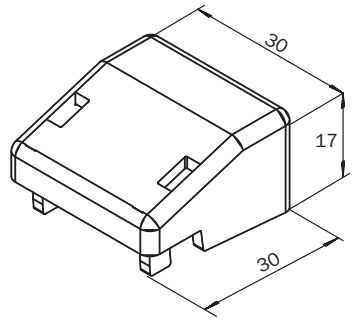

Kömmerling*					
Dimensiones	Perfiles	Color	Franquicia	UE	Material-Nr.
17 x 30 x 30	88+	Gris	0	1000 piezas	**601 458**
	Vision	Gris			
	Classic	Gris			
	Elegance	Gris			

* para RC2

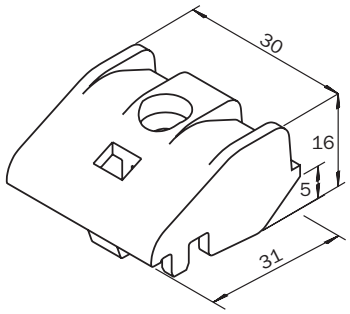

Kömmerling					
Dimensiones	Perfiles	Color	Franquicia	UE	Material-Nr.
16 x 31 x 30	88+	Blaco	0	1000 piezas	**538 557**
	Vision	Blaco			
	Classic	Blaco			
	Elegance	Blaco			

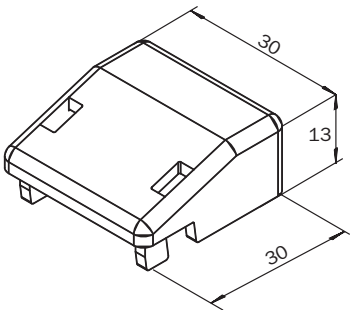

Gealan					
Dimensiones	Perfiles	Color	Franquicia	UE	Material-Nr.
13 x 30 x 30	S3000	Gris	2,50	1000 piezas	**539 898**
	S8000	Gris			

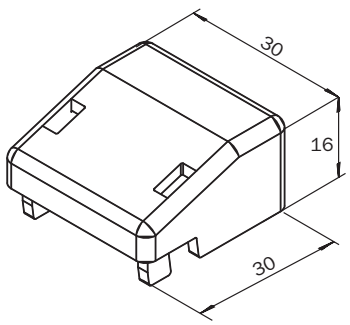

Gealan					
Dimensiones	Profile	Color	Falzluft	UE	Material-Nr.
16 x 30 x 30	S3000	Gris	0	1000 piezas	**539 897**
	S8000	Gris			

Dimensiones en mm (H x T x B)

GLUSKE
BKV
Miembre de
Roto Grupo

Roto Gluske-BKV GmbH

Hatzfelder Str. 161–163
42281 Wuppertal
Telefon +49 202 27057-0
Telefax +49 202 27057255
info@gluske-bkv
www.gluske-bkv.de

BKVVK/B&N Stand: Mayo 2012 Sujeto de cambios. BK 29-0_E
© 2011 Roto Gluske-BKV GmbH ® Roto es una marca registrada



Roto Internacional

Todos los centros de producción y colaboradoresde venta en
www.roto-frank.com

Argentina
Australia
Bélgica
Bosnia-Herzegovina
Chile
China

Alemania
Estonia
Francia
Georgia
Grecia
Gran Bretaña
Italia

Croacia
Letonia
Lituania
México
Países Bajos
Austria
Polonia

Portugal
Rumanía
Rusia
Suiza
Serbia
Singapur
Eslovenia

España
República Checa
Turquía
Ucrania
Hungría
EE.UU.
Bielorrusia