Roto Patio Fold

Der Premiumbeschlag für großflächige Faltschiebesysteme

Roto Patio Fold

Markenarchitektur

Produkttechnologien								Dienstleistungen	
	Tilt&Turn		Sliding		Door		Equipment		Services
	Roto NT		Roto Patio Fold		Roto Safe E		Roto E-Tec Drive		Roto Con Orders
	Roto NT Designo		Roto Patio Life		Roto Safe A		Roto E-Tec Control		
	Roto NT Power Hinge		Roto Patio Lift		Roto Safe C		Roto E-Tec Door Drive		Roto Lean
	Roto OK		Roto Patio PS		Roto Safe H				
			Roto Patio Z		Roto Safe P		Roto Swing		Roto Inside
	Roto AL 300		Roto Patio S				Roto Line		
	Roto AL 540		Roto Patio Inowa		Roto Solid S		Roto Samba		Roto Campus
	Roto AL Designo				Roto Solid B		Roto Jive		
			Roto Inline				Roto Freestyle		Roto ITC
	Roto TSH 30				Roto Eifel				
	Roto TSH 20						Roto Cyl-Tec		
	Roto TSH 10				Roto Base				
	Roto SSL 10						Roto Glas-Tec		
	Roto FRS DF								
							Roto Fentro		Legende
	Roto X-Drive Operator								
	Roto X-Drive Hinges								System
	Roto X-Drive Lock								Produktgruppe
									Produktmarke [Roto NT]
									Produkt [Roto NT Designo]

Roto Patio Fold
Segmentierung

Häufige Auswahlkriterien

- Marktspezifische Anforderungen
- Individuelle Bedürfnisse
- Gebäude- und Raumarchitektur
- Größe der Fensteröffnung
- Ästhetischer Anspruch
- Flügelöffnungsart und -weite
- Bedienkonzept
- Barrierefreiheit

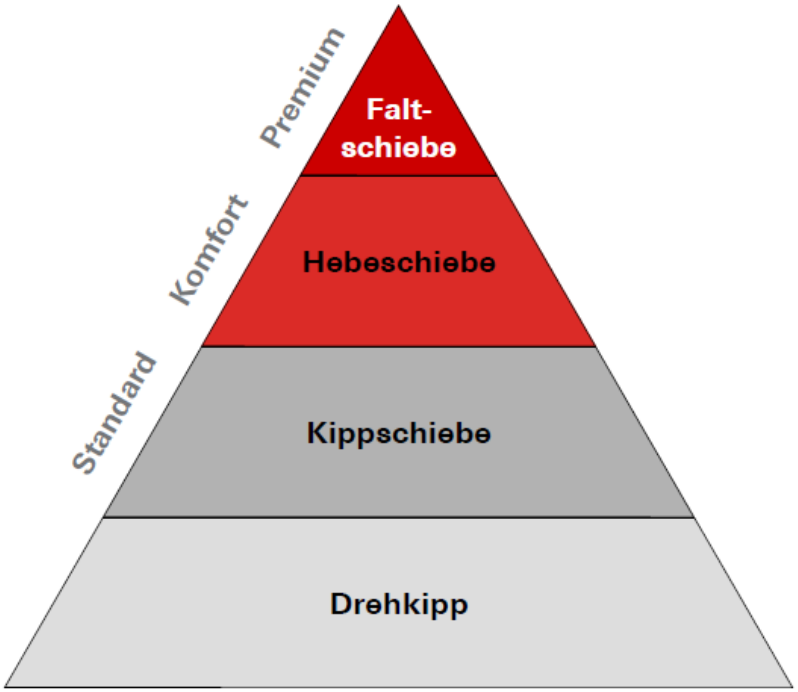

Roto Patio Fold

Kernbotschaft

Roto Patio Fold

Der Premiumbeschlag für großflächige Faltschiebesysteme

- Flügelgewicht max.100 kg
- raumhohe Flügel realisierbar mit max. FFH 2800 mm
- energieeffiziente, barrierefreie Bodenschwelle
- geräuscharme, robuste Laufrollen

Neu

Neu

Neu

Roto Patio Fold
Anwendungsbereich

Erweiterter Anwendungsbereich

- RAB max. 6000mm
- Flügelgewicht max. **100 kg**
- FFH **600 - 2800 mm**
- FFB **450 – 900 mm**
- FFB 450 – 1200 mm Durchgangsflügel-Rahmenseitig
- Überschlagshöhe **15-26 mm (H/K)**
- Überschlagshöhe **7-15 mm (ALU)**

Roto Patio Fold

Anwendungsbereich

- Faltschiebesystem für großflächige Öffnungen (bis 6 m)
- Variable Öffnungsarten, nach außen und innen
- Standard-Drehkippflügel integrierbar
- Geeignet für Holz-, Holz/Aluminium-, Kunststoff- und Aluminium-Profile

Roto Patio Fold

Einsatzbereich

- In Hotels, Bistros, Restaurant, Cafes
- Durchgang zum Wintergarten oder zur Terrasse, zu Konferenz-, Gast- oder Geschäftsräumen
- Zunehmend im privaten Hausbau

Roto Patio Fold

Vorteile Patio Fold

- Komplette Öffnungsweite schafft großzügigen Durchgang
- Großflächige Öffnung erweitert den Wohnraum
- Einfache Bedienung – Flügel können Platz sparend gefaltet und bequem zur Seite geschoben werden
- Standard – Drehkippflügel kann als „Durchgangsflügel“ unabhängig von Faltelement genutzt werden
- Kein Versatz in der Außenfassade

Roto Patio Fold

Ausführungsvarianten

Mögliche Schemata Holz / Kunststoff

Schema 330

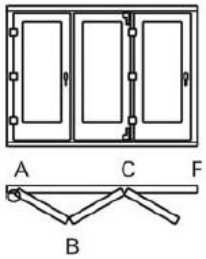

Schema 321

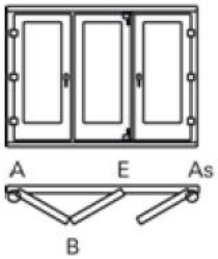

Schema 431

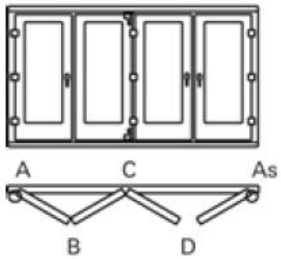

Schema 532

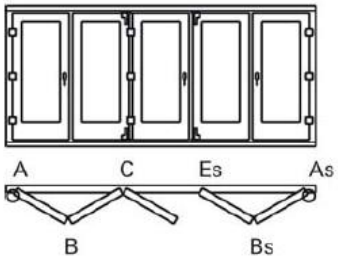

Schema 541

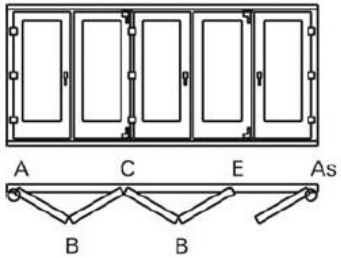

Schema 550

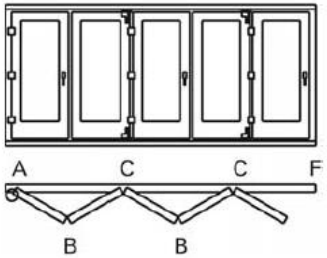

Schema 633

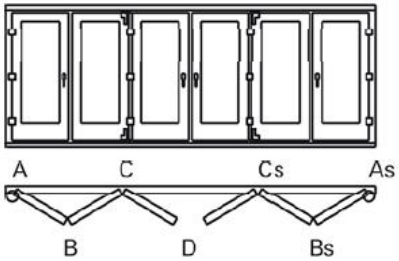

Schema 651

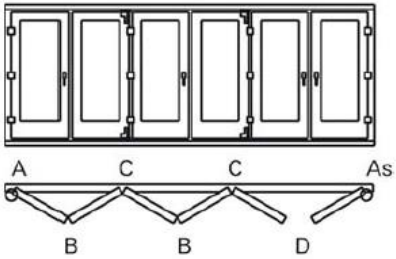

Roto Patio Fold

Ausführungsvarianten

Mögliche Schemata Holz

Schema 743

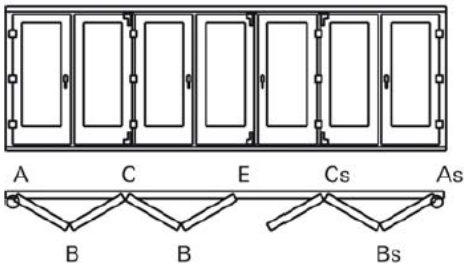

Schema 761

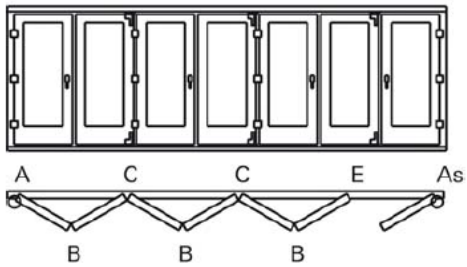

Schema 770

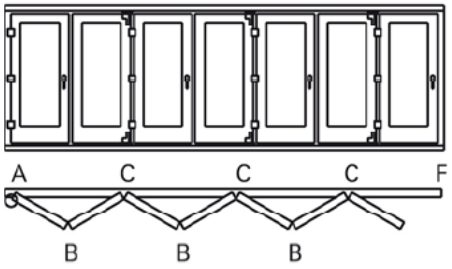

Schema 871

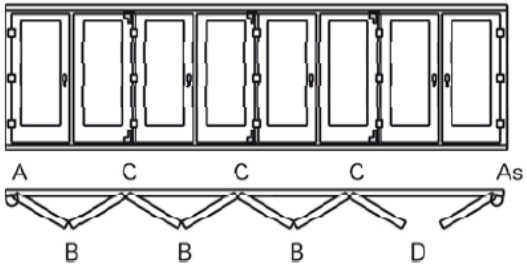

Roto Patio Fold

Kombinationsmöglichkeiten

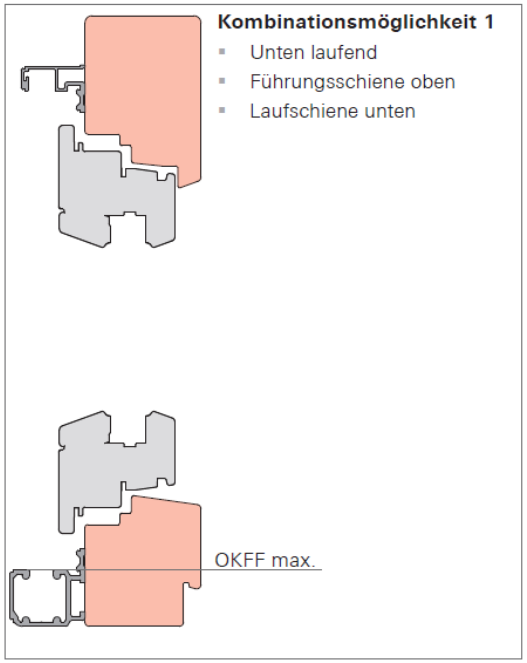

Kombinationsmöglichkeit 1

- Unten laufend
- Führungsschiene oben
- Laufschiene unten

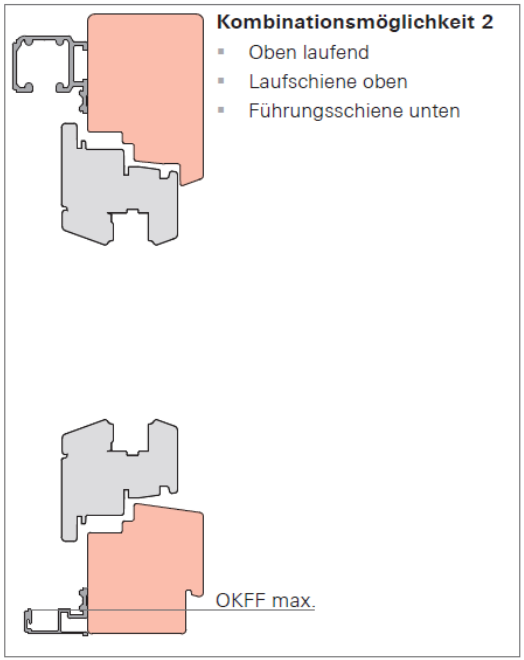

Kombinationsmöglichkeit 2

- Oben laufend
- Laufschiene oben
- Führungsschiene unten

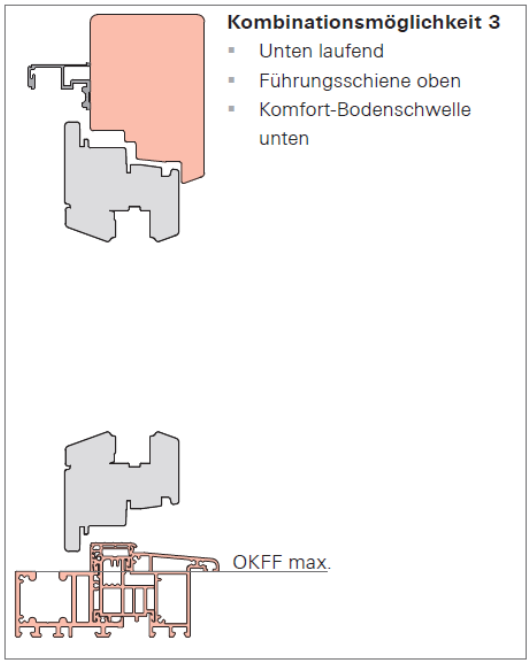

Kombinationsmöglichkeit 3

- Unten laufend
- Führungsschiene oben
- Komfort-Bodenschwelle unten

HINWEIS!
Die barrierefreie Komfort-Bodenschwelle nach DIN 18040-1 entspricht der Energieeinsparverordnung (Isothermenverlauf nach DIN 4108). Für den Schlagregenbereich ist sie nur begrenzt einsetzbar. Die Dichtigkeit ist profilabhängig und muss gesondert testen werden.

Roto Patio Fold

Beschlagübersicht Patio Fold

Ausführung mit Standard-Laufschiene

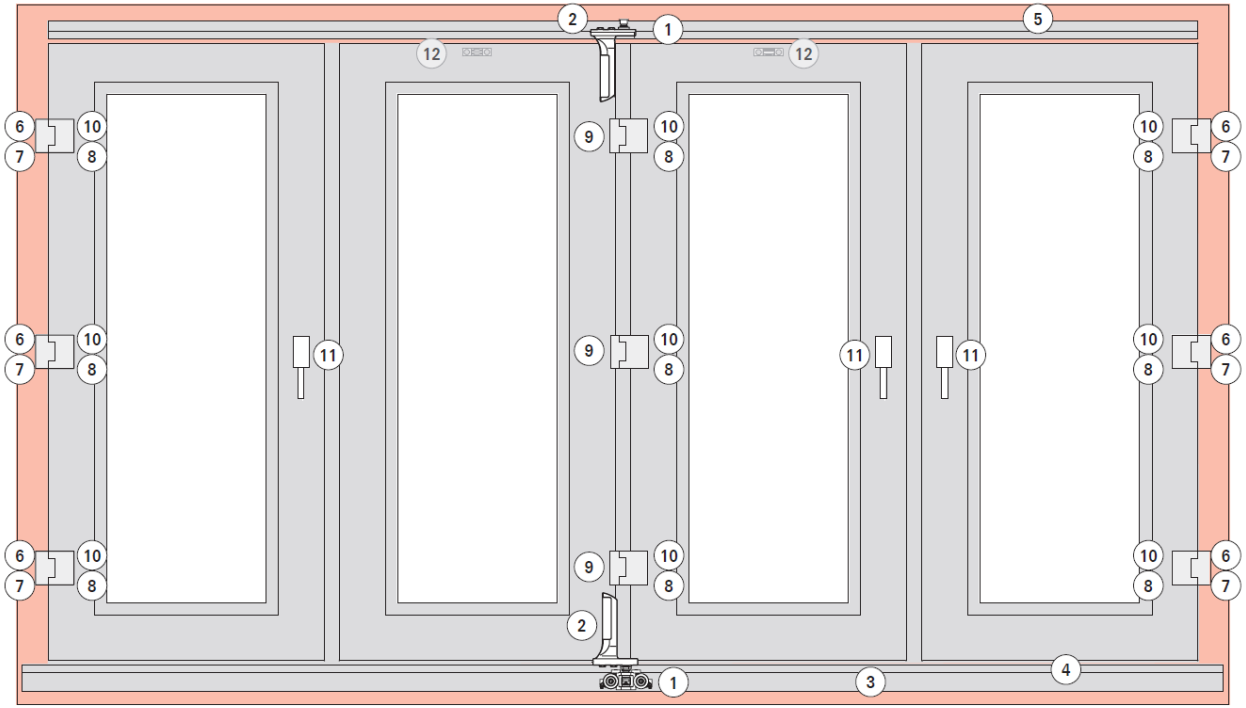

1. Laufwerk (verdeckt in Laufschiene)
2. Aufhängung (inkl. Zubehör)
3. Laufschiene (inkl. Zubehör)
4. Abdeckschiene Laufschiene
5. Führungsschiene (inkl. Zubehör)
6. Rahmenlager
7. Unterlage Rahmenlager
8. Bandbefestigung
9. Flügellager
10. Band
11. Roto Line Flachgriff
12. Flügelfeststeller-Set

Roto Patio Fold

Laufwagen

Mehr Komfort und Langlebigkeit:

- optimierter kugelgelagerter Laufwagen mit leisen Laufrollen aus Kunststoff statt Edelstahl
- Sichere und stabile Führung durch seitliche Führung
- Dauerlauf: Klasse 4 (DIN EN 13126: 15.000 Zyklen)
- Kleine Bürsten in den Rollen gegen Schmutz in der Laufschiene
- Einfache und schnelle Höhenjustierung mit Innensechskantschlüssel (+3,5/-2,5mm)

Roto Patio Fold

Aufhängung

Sichere und stabile Lastabtragung

- Durch optimierte Verschraubungs- und Stiftachsen
- Sichere Befestigung in der Stahlaussteifung (im PVC Bereich) durch größeren Stift-Durchmesser und längeren Stift

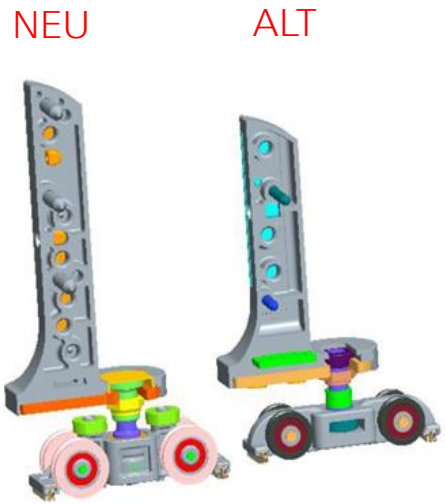

Roto Patio Fold
Aufhängung

Sichere und stabile Lastabtragung

- Einfache und schnelle Flügel - Anhängung an dem Laufwagen
- Sicherheitseinrichtung gegen Herausrutschen des Laufwagens
- Größeren ÜH sind realisierbar

ALT

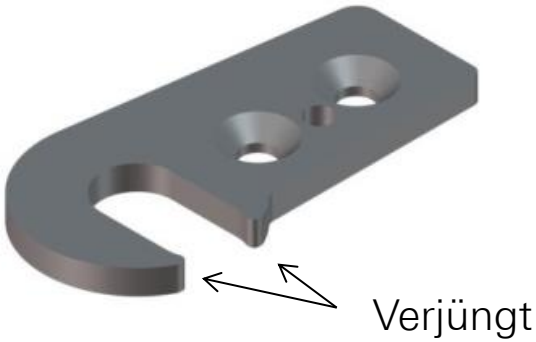

NEU

Roto Patio Fold

Komfortbodenschwelle

Energieeffizienz und Komfort

- verbesserter U-Wert
- Optimierter Isothermenverlauf (kein Tauwasser- und Schimmelpilzbildung bei 20°C / -10°C)
- Entspricht der Wärmeschutzverordnung
- Barrierefrei nach DIN 18040

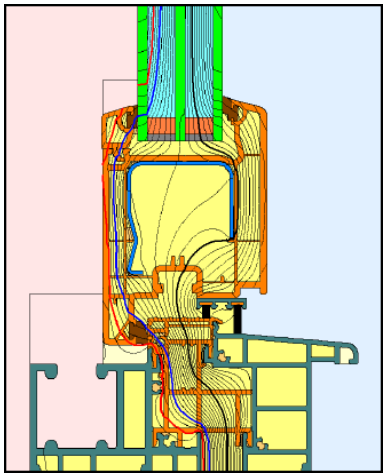

Rot: **13°C-Isotherme (schimmelpilzkritische Temperatur bei 20°C, 50%)**
Blau: **10°C-Isotherme (Taupunkttemperatur bei 20°C, 50%)**
Schwarz: **0°C-Isotherme (Gefrierpunkt)**

Roto Patio Fold

Komfortbodenschwelle

Erhöhte Dichtigkeit

- Erhöhte Dichtigkeit durch Beibehaltung des Überschlags und umlaufende Dichtung
- Dadurch schnelle Fertigung
- Bessere Optik
- Optional: Wetterschenkelprofil ist wegen Schutz von Schlagregen einzusetzen

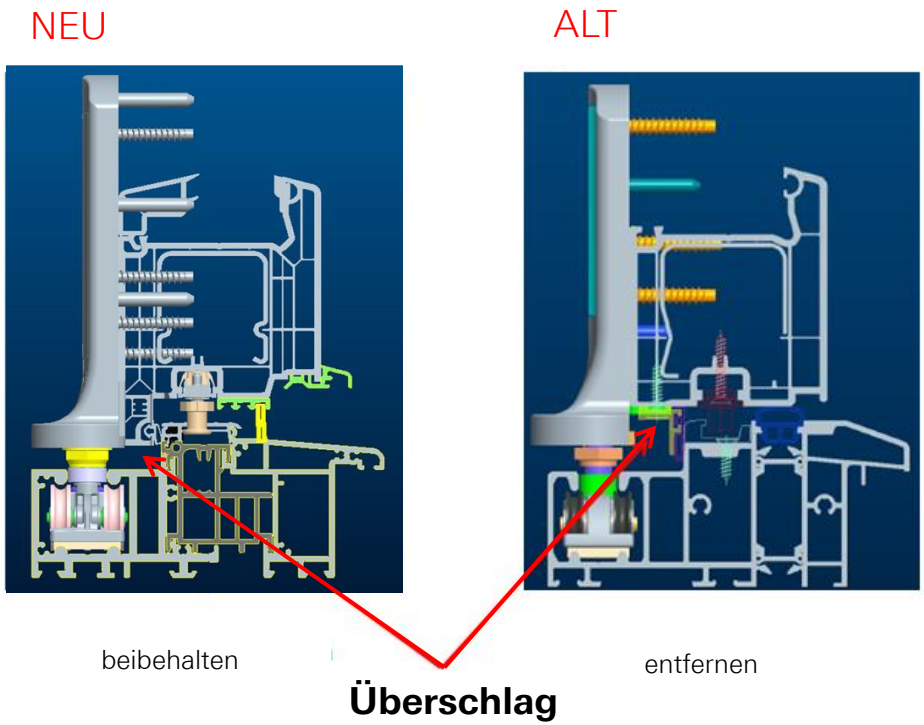

Roto Patio Fold

Komfortbodenschwelle

Synergien zum Drehkipp- und BKV Eifel TB-Programm

- Außenkontur ähnlich BKV Eifel TB-Programm
- Kunststoff Abdeckprofil, Schließblech für TB
- BKV Rahmenverbinder (Kontergefräste oder Universale Lösung)
- Eckumlenkung und MV mit verlängerten Zapfen

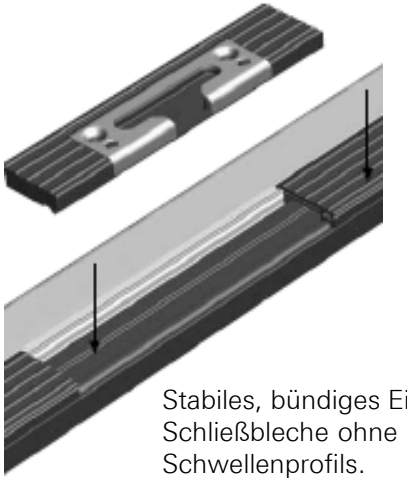

Stabiles, bündiges Einsetzen der Schließbleche ohne Bearbeitung des Schwellenprofils.

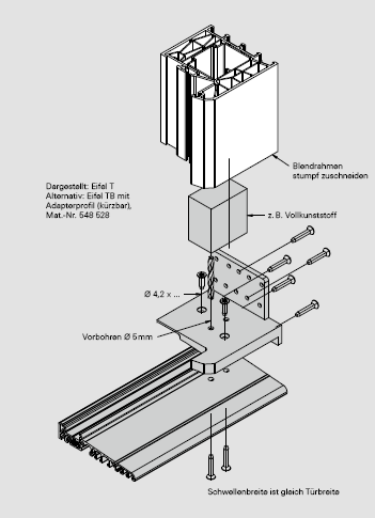

Roto Patio Fold

Rahmenbänder

Hochwertige Optik der Tür

- Pulverbeschichtete Bänder ohne Kunststoff-Kappen
- Verdeckt liegende Verschraubung
- Farbvielfalt: weiß R07.2, silbern R01.1, braun R05.3 und roh
- Mit zusätzlichen Unterlagen für verschiedene Überschlagshöhen
- Nirosta-Stifte und Spezial-Schrauben für optimale Befestigung (alles mit 5 mm Bohrung)
- Stufenlose Verstellbarkeit +/- 3mm
- Variable Befestigungspunkte für optimale Anpassung an das Profil

Roto Patio Fold

Kundennutzen Argumentation

Zielgruppe Hersteller

- Erweiterter Anwendungsbereich
- Schnellere Fertigung weil Überschlag nicht entfernt wird
- Logistikvorteile durch Nutzung der Synergien zum Drehkipp- und BKV Eifel TB- Programm

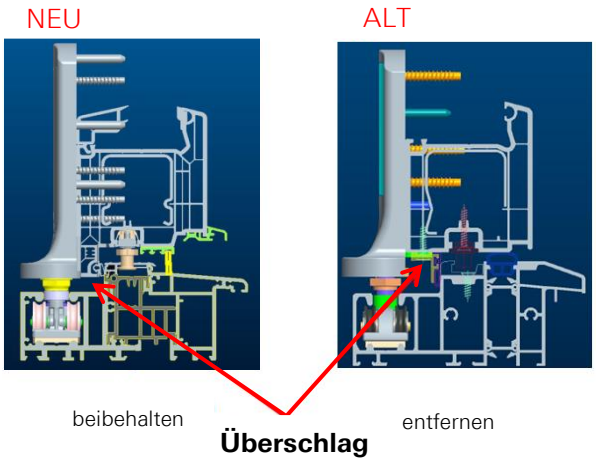

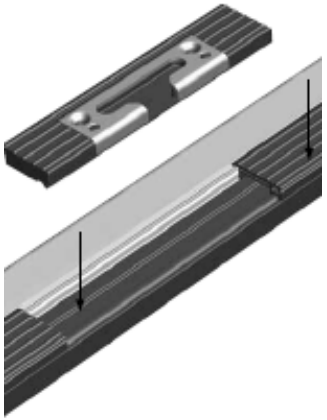

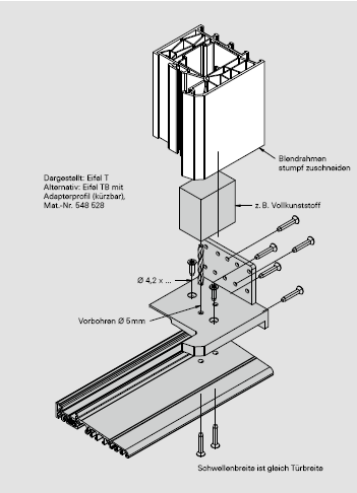

Roto Patio Fold

Kundennutzen Argumentation

Zielgruppe Architekt oder Endverbraucher

- Mehr Spielraum in Planung durch erweiterten Anwendungsbereich
- Mehr Komfort - leichtgängige Laufwagen
- Leise Laufeigenschaften - Kunststoffrollen
- Neue energieeffiziente und barrierefreie Komfortbodenschwelle
- Hohe Dichtigkeit - umlaufende Dichtung

Danke