Tecnología para ventanas y puertas

Roto Door

La completa gama de componentes
para unas puertas permanentemente herméticas

Catálogo
DoorSafe ■ DoorBase ■ DoorLine ■ DoorPlus

Solera Balconera Eifel TB
Descripción Producto

Campo de Aplicacion

- Ventanas Balconeras de PVC y Madera
- Para nuevas construcciones o rehabilitaciones

Características del Producto

- Apto según DIN 18040
- Altura 20 mm
- Resistencia frente a lluvias torrenciales
- Intercambio de isotermas según DIN 4108-4
- Fijación oculta
- 15 Profundidades (40 mm – 140 mm)
- Diseño ondulado
- Uso de los rayos UV, altamente plástico resistente al impacto

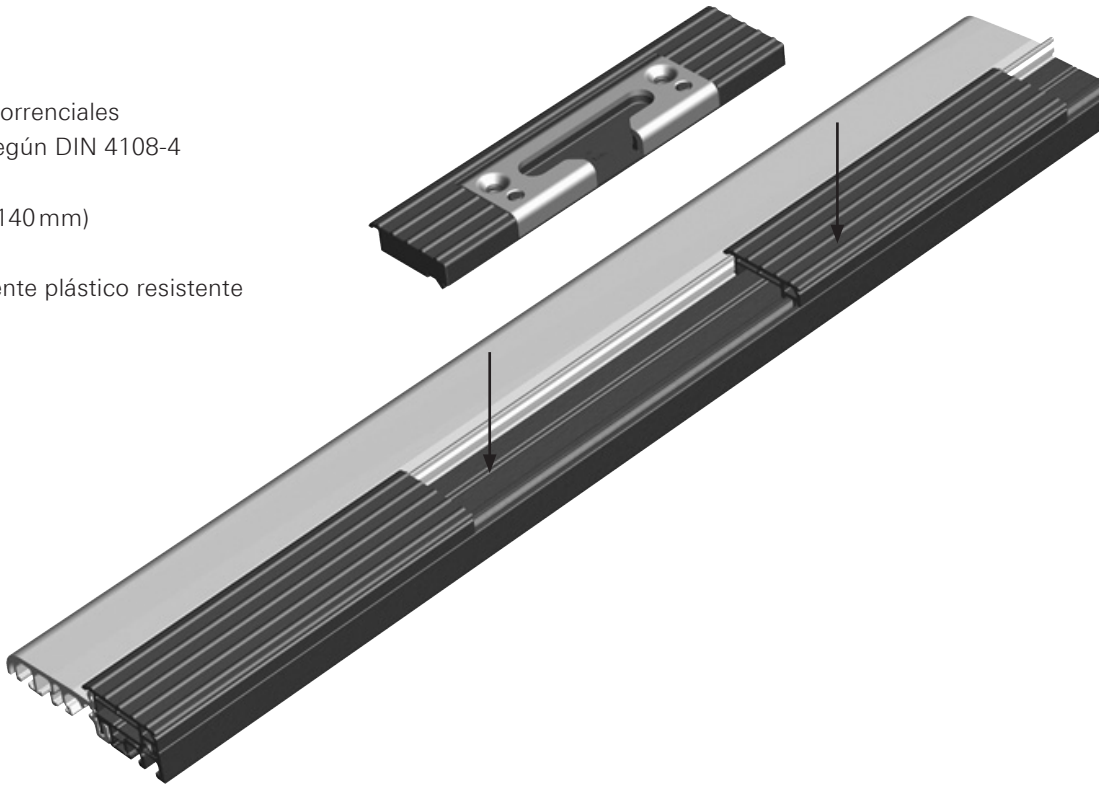

Intercambio Isotermas segun DIN 4108-4

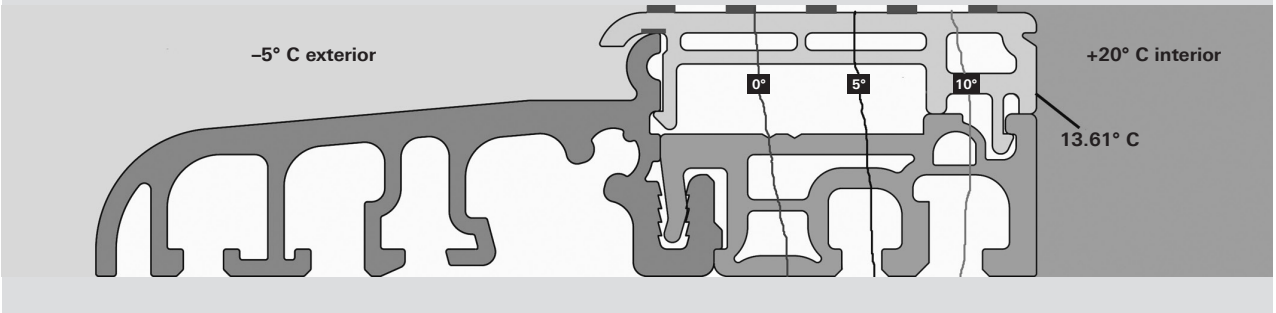

Solera para Balconera Eifel TB
Listado articulos – Eifel 40 TB a 75 TB

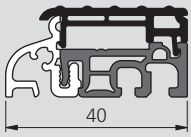

Eifel 40 TB – Superficie estriada

Descripción	Longitud	Superficie	Material-Nr.	VE
40 TB Estriado	6 m	E6/C-0 / gris	**549270**	60 m
40 TB Estriado	1,18 m	E6/C-0 / gris	**549279**	5 St.

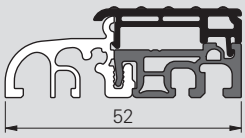

Eifel 52 TB –Superficie estriada

Descripción	Longitud	Superficie	Material-Nr.	VE
52 TB Estriado	6 m	E6/C-0 / gris	**549271**	60 m
52 TB Estriado	1,18 m	E6/C-0 / gris	**549280**	5 St.

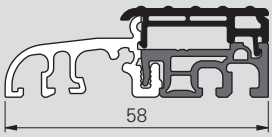

Eifel 58 TB – Superficie estriada

Descripción	Longitud	Superficie	Material-Nr.	VE
58 TB Estriado	6 m	E6/C-0 / gris	**549272**	60 m
58 TB Estriado	1,18 m	E6/C-0 / gris	**549281**	5 St.

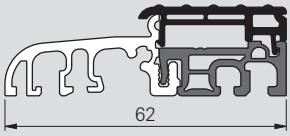

Eifel 62 TB – Superficie estriada

Descripción	Longitud	Superficie	Material-Nr.	VE
62 TB Estriado	6 m	E6/C-0 / gris	**549273**	60 m
62 TB Estriado	1,18 m	E6/C-0 / gris	**549282**	5 St.

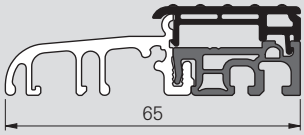

Eifel 65 TB – Superficie estriada

Descripción	Longitud	Superficie	Material-Nr.	VE
65 TB Estriado	6 m	E6/C-0 / gris	**549274**	60 m
65 TB Estriado	1,18 m	E6/C-0 / gris	**549283**	5 St.

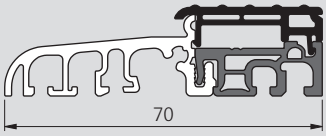

Eifel 70 TB – Superficie estriada

Descripción	Longitud	Superficie	Material-Nr.	VE
70 TB Estriado	6 m	E6/C-0 / gris	**548521**	60 m
70 TB Estriado	1,18 m	E6/C-0 /gris	**549046**	5 St.

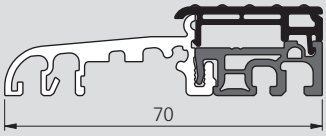

Eifel 70 TB II – Superficie estriada

Descripción	Longitud	Superficie	Material-Nr.	VE
70 TB II Estriado	6 m	E6/C-0 / gris	**549201**	60 m
70 TB II Estriado	1,18 m	E6/C-0 / gris	**549202**	5 St.

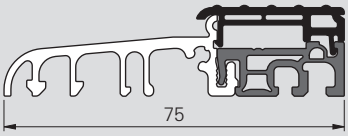

Eifel 75 TB – Superficie estriada

Descripción	Longitud	Superficie	Material-Nr.	VE
75 TB Estriado	6 m	E6/C-0 / gris	**548522**	60 m
75 TB Estriado	1,18 m	E6/C-0 / gris	**549047**	5 St.

Solera para Balconera Eifel TB
Lista Articulos – Eifel 80 TB a 120 TB

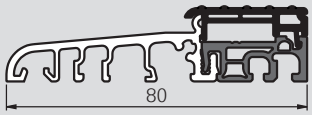

Eifel 80 TB – Superficie estriada

Descripción	Longitud	Superficie	Material-Nr.	VE
80 TB Estriado	6 m	E6/C-0 / grau	**548523**	60 m
80 TB Estriado	1,18 m	E6/C-0 / grau	**549048**	5 St.

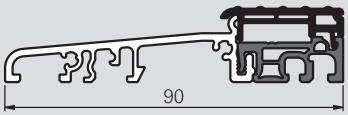

Eifel 90 TB – Superficie estriada

Descripción	Longitud	Superficie	Material-Nr.	VE
90 TB Estriado	6 m	E6/C-0 / grau	**549275**	60 m
90 TB Estriado	1,18 m	E6/C-0 / grau	**549284**	5 St.

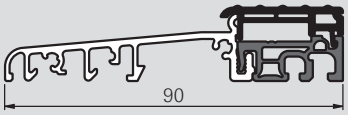

Eifel 90 TB III – Superficie estriada

Descripción	Longitud	Superficie	Material-Nr.	VE
90 TB III Estriado	6 m	E6/C-0 / grau	**549672**	60 m
90 TB III Estriado	1,18 m	E6/C-0 / grau	**549673**	5 St.

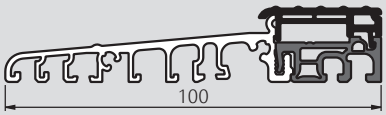

Eifel 100 TB – Superficie estriada

Descripción	Longitud	Superficie	Material-Nr.	VE
100 TB Estriado	6 m	E6/C-0 / grau	**549276**	30 m
100 TB Estriado	1,18 m	E6/C-0 / grau	**549285**	5 St.

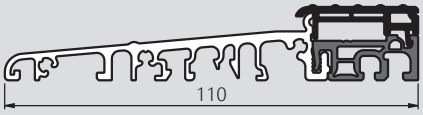

Eifel 110 TB – Superficie estriada

Descripción	Longitud	Superficie	Material-Nr.	VE
110 TB Estriado	6 m	E6/C-0 / grau	**549277**	30 m
110 TB Estriado	1,18 m	E6/C-0 / grau	**549286**	5 St.

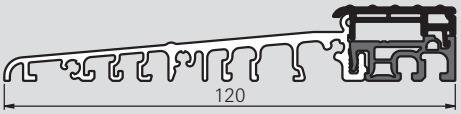

Eifel 120 TB – Superficie estriada

Descripción	Longitud	Superficie	Material-Nr.	VE
120 TB Estriado	6 m	E6/C-0 / grau	**549278**	30 m
120 TB Estriado	1,18 m	E6/C-0 / grau	**549287**	5 St.

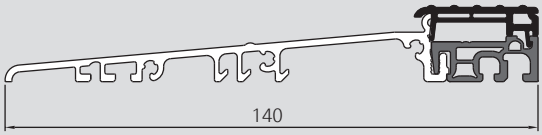

Eifel 140 TB III –Superficie estriada

Descripción	Longitud	Superficie	Material-Nr.	VE
140 TB III Estriado	6 m	E6/C-0 / grau	**605726**	30 m
140 TB III Estriado	1,18 m	E6/C-0 / grau	**605727**	5 St.

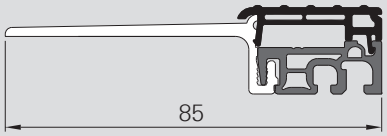

Eifel RS 85 TB – Superficie estriadat

Descripción	Longitud	Superficie	Material-Nr.	VE
RS 85 TB Estriado	6 m	E6/C-0 / grau	**623601**	60 m

Solera para Balconera Eifel TB
Lista Articulos – Eifel 70 TB a 90 TB

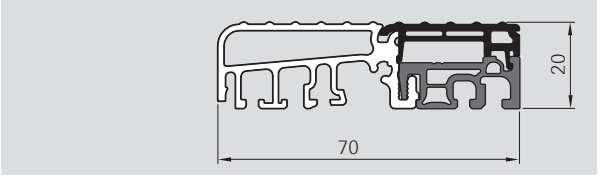

Eifel 70 TB auswärts öffnend – Superficie estriada

Descripción	Longitud	Superficie	Material-Nr.	VE
70 TB Estriado	6 m	E6/C-0 / grau	**623978**	30 m
70 TB Estriado	1,18 m	E6/C-0 / grau	**623984**	5 St.

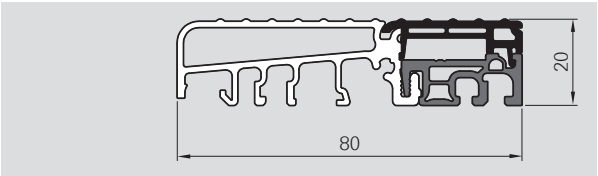

Eifel 80 TB auswärts öffnend – Superficie estriada

Descripción	Longitud	Superficie	Material-Nr.	VE
80 TB Estriado	6 m	E6/C-0 / grau	**623979**	30 m
80 TB Estriado	1,18 m	E6/C-0 / grau	**624015**	5 St.

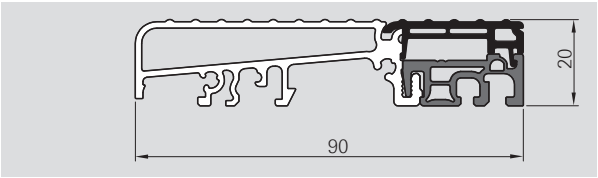

Eifel 90 TB auswärts öffnend – Superficie estriada

Descripción	Longitud	Superficie	Material-Nr.	VE
90 TB Estriado	6 m	E6/C-0 / grau	**623980**	30 m
90 TB Estriado	1,18 m	E6/C-0 / grau	**624016**	5 St.

Accesorios soleras
Variantes

	Con Pernio	Con Atornillado	Con Atornillado	universal	Con Fresado
Solera	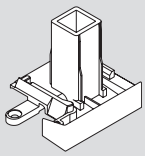	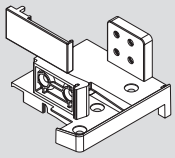		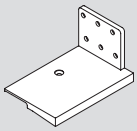	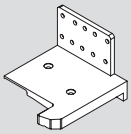
Solera ALU			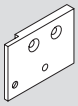		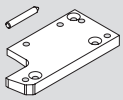

	Con Pernio	Con Atornillado	Con Atornillado
Solera	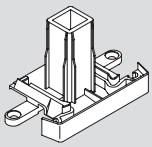	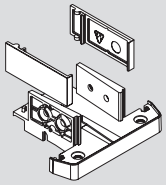	
Solera ALU			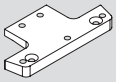

Accesorios Soleras
Perfiles

Aluplast						
Descripción	Perfil	Profil-Nr.	Solera	Superficie	Material-Nr.	VE
Sin Radio						
	Ideal 4000	140003	Eifel 70 T/TB	Blanco	**543599**	5 Uds
	Ideal 4000	140003	Eifel 70 T/TB	Negro	**543600**	5 Uds
Atornillado						
	Ideal 4000		Eifel 70 T/TB	Gris	**612343**	5 Uds
	Ideal 5000	150010	Eifel 70 T/TB	Gris	**613207**	5 Uds
Soportes atornillados sin radio						
	Ideal 4000	140003	Eifel 70 T/TB	Gris	**547779**	5 Uds
	Ideal 4000	140002	Eifel 70 T/TB	Gris	**547817**	5 Uds
Con Fresado						
	Ideal 5000	150003	> Eifel 75 T/TB	Gris	**603622**	5 Uds

Aluplast						
Descripción	Perfil	Profil-Nr.	Solera	Superficie	Material-Nr.	VE
Soportes atornillados sin radio						
	Ideal 4000	140041	Eifel 70 T/TB	Gris	**547820**	10 Uds
Soportes atornillados sin radio(Derecha)						
	Ideal 2000	120043	Eifel 62 T/TB	Gris	**547119**	10 Uds
	Ideal 4000	140045	Eifel 70 T/TB	Gris	**546952**	10 Uds
Soportes atornillados sin radio(Izquierda)						
	Ideal 2000	120043	Eifel 62 T/TB	Gris	**547118**	10 Uds
	Ideal 4000	140045	Eifel 70 T/TB	Gris	**546951**	10 Uds

Brügmann						
Descripción	Perfil	Profil-Nr.	Solera	Superficie	Material-Nr.	VE
Atornillado						
	AD		Eifel 80 T/TB	Gris	**619870**	5 Uds
	MD		Eifel 80 T/TB	Gris	**544059**	5 Uds
Para Aluminio						
	AD	HP 103	≥ Eifel 75 T/TB	E6/C-0	**545674**	1 Uds
	AD	HP 104	≥ Eifel 75 T/TB	E6/C-0	**545679**	1 Uds
Fresado						
	AD	HP 1220	> Eifel 80 T/TB	Gris	**603494**	5 Uds
	AD	HP 1230	> Eifel 80 T/TB	Gris	**603758**	5 Uds

Brügmann						
Descripción	Perfil	Profil-Nr.	Solera	Superficie	Material-Nr.	VE
Para Aluminio						
	AD	HP 302	≥ Eifel 75 T/TB	E6/C-0	**545739**	1 Uds

Accesorios Soleras
Perfiles

Deceuninck						
Descripción	Perfil	Profil-Nr.	Solera	Superficie	Material-Nr.	VE
Atornillado						
	Zendow 3000		Eifel 70 T/TB	Gris	**544426**	5 Uds

Gealan						
Descripción	Perfil	Profil-Nr.	Solera	Superficie	Material-Nr.	VE
Sin Radio						
	S 8000 IQ	8008	> Eifel 75 T/TB	Blanco	**547023**	5 Uds
	S 8000 IQ	8008	> Eifel 75 T/TB	Negro	**547024**	5 Uds
	S 8000 IQ	8011	> Eifel 75 T/TB	Blanco	**544350**	5 Uds
	S 8000 IQ	8011	> Eifel 75 T/TB	Negro	**544353**	5 Uds
	S 8000 IQ	8014	> Eifel 75 T/TB	Blanco	**544362**	5 Uds
	S 8000 IQ	8014	> Eifel 75 T/TB	Negro	**544365**	5 Uds
Atornillado						
	S 3000		Eifel 62 T/TB	Gris	**542988**	5 Uds
	S 3000		Eifel 62 T/TB	Gris	**540614***	5 Uds
	S 8000 IQ		Eifel 75 T/TB	Gris	**548041**	5 Uds
	NL Plus	8021/8023	Eifel 90 T/TB	Gris	**547318***	5 Uds
	NL Plus	8016/17/18/19/ 57/58/59	Eifel 120 T/TB	Gris	**547315**	5 Uds
	NL Plus	3019/3057	Eifel 120 T/TB	Gris	**540620***	5 Uds
	NL Plus	3015/3018/3058	Eifel 120 T/TB	Gris	**540619** *Apertura exterior	5 Uds
Fresado						
	S 7000	7011	> Eifel 80 T/TB	Gris	**595686**	5 Uds
	S 8000 IQ	8010	> Eifel 75 T/TB	Blanco	**595685**	5 Uds
	S 8000 IQ	8010	> Eifel 75 T/TB	Gris	**572740**	5 Uds

Gealan						
Descripción	Perfil	Profil-Nr.	Solera	Superficie	Material-Nr.	VE
Sin Radio						
	S 8000 IQ	8037	> Eifel 75 T/TB	Blanco	**544371**	10 Uds
	S 8000 IQ	8037	> Eifel 75 T/TB	Negro	**544373**	10 Uds
	S 8000 IQ	8040	> Eifel 75 T/TB	Blanco	**544379**	10 Uds
	S 8000 IQ	8043	> Eifel 75 T/TB	Blanco	**544385**	10 Uds
	S 8000 IQ	8043	> Eifel 75 T/TB	Negro	**544387**	10 Uds

Accesorios Soleras
Perfiles

Kömmerling						
Descripción	Perfil	Profil-Nr.	Solera	Superficie	Material-Nr.	VE
Sin Radio						
	Euro Futur Classic	2401/2501	> Eifel 70 T/TB	Blanco	**543560**	5 Uds
	Euro Futur Classic	2401/2501	> Eifel 70 T/TB	Negro	**543563**	5 Uds
	Euro Futur Classic	2401/2501	> Eifel 70 T/TB	Gris	**563679**	5 Uds
	Euro Futur Classic	2402/2406	> Eifel 70 T/TB	Blanco	**543554**	5 Uds
	Euro Futur Classic	2402/2406	> Eifel 70 T/TB	Negro	**543557**	5 Uds
	Euro Futur Classic	2601	> Eifel 70 TB	Gris	**604626**	5 Uds
	Euro Futur Classic	2606	> Eifel 70 TB	Gris	**604628**	5 Uds
	Euro Futur Elegance	101	> Eifel 70 T/TB	Blanco	**540667**	5 Uds
	Euro Futur Elegance	101	> Eifel 70 T/TB	Negro	**540668**	5 Uds
	Euro Futur Elegance	102	> Eifel 70 T/TB	Blanco	**540679**	5 Uds
	Euro Futur Elegance	102	> Eifel 70 T/TB	Negro	**540680**	5 Uds
Atornillado						
	Euro Futur Classic		Eifel 70 T/TB	Gris	**545964**	5 Uds
	Euro Futur Elegance 12*		Eifel 70 T/TB	Gris	**545976**	5 Uds
	NL	2495	Eifel 80 T/TB	Gris	**546891**	5 Uds
	NL	2491	Eifel 110 T/TB	Gris	**546888**	5 Uds
Aluminium						
	NL**	2495	Eifel 52 T/TB	E6/C-0	**546636**	1 Uds
	NL***	2491	Eifel 52 T/TB	E6/C-0	**546641**	1 Uds

Kömmerling						
Descripción	Perfil	Profil-Nr.	Solera	Superficie	Material-Nr.	VE
Sin Radio						
	Euro Futur Classic	2422/2425	> Eifel 70 T/TB	Blanco	**543549**	10 Uds
	Euro Futur Classic	2422/2425	> Eifel 70 T/TB	Negro	**543551**	10 Uds
	Euro Futur Classic	2422/2425	> Eifel 70 T/TB	Gris	**563860**	10 Uds
	Euro Futur Classic	2423	> Eifel 70 T/TB	Blanco	**543545**	10 Uds
	Euro Futur Classic	2423	> Eifel 70 T/TB	Negro	**543547**	10 Uds
	Euro Futur Classic	2423	> Eifel 70 T/TB	Gris	**563681**	10 Uds
	Euro Futur Elegance	123	> Eifel 70 T/TB	Gris	**564444**	10 Uds
	88 Plus	6221	> Eifel 90 TB	Gris	**564623**	10 Uds

Accesorios Soleras
Perfiles

KBE						
Descripción	Perfil	Profil-Nr.	Solera	Superficie	Material-Nr.	VE
Sin Radio						
	70 AD	370	> Eifel 70 T/TB	Gris	**547142**	5 Uds
	70 AD	371	> Eifel 70 T/TB	Gris	**547140**	5 Uds
	70 AD	372	> Eifel 70 T/TB	Gris	**547144**	5 Uds

PlusTec						
Descripción	Perfil	Profil-Nr.	Solera	Superficie	Material-Nr.	VE
Atornillado						
	3K System AD		Eifel 62 T/TB	Blanco	**540431**	5 Uds

Rehau						
Descripción	Perfil	Profil-Nr.	Solera	Superficie	Material-Nr.	VE
Atornillado						
	S 799 Brillant Design		Eifel 70 T/TB	Gris	**546996**	5 Uds
Sin Radio						
	S 799 Brillant Design	550000	≥ Eifel 75 T/TB	Gris	**548560**	5 Uds
	S 799 Brillant Design	550010 550420/550680	≥ Eifel 75 T/TB	Gris	**549411**	5 Uds
		550002	≥ Eifel 90 T/TB	Gris	**548559**	5 Uds
	S 990 Character Design	550039	≥ Eifel 100 T/TB	Gris	**548556**	5 Uds
	S 990 Character Design	550049	≥ Eifel 100 T/TB	Gris	**548555**	5 Uds
	S 990 Character Design	550008	≥ Eifel 120 T/TB	Gris	**548558**	5 Uds
	S 990 Character Design	550018	≥ Eifel 120 T/TB	Gris	**548557**	5 Uds
Fresado						
	S 981 Geneo	BLK 86 AD	≥ Eifel 90 T/TB	Gris	**571149**	10 Uds

Rehau						
Descripción	Perfil	Profil-Nr.	Solera	Superficie	Material-Nr.	VE
Sin Radio						
	S 990 Character Design	550755	≥ Eifel 75 T/TB	Gris	**548548**	10 Uds
	S 799 Brillant Design	550170, LS*	≥ Eifel 75 T/TB	Gris	**548550**	10 Uds
	S 799 Brillant Design	550170, RS*	≥ Eifel 75 T/TB	Gris	**548551**	10 Uds
	S 990 Character Design	550099, LS*	≥ Eifel 75 T/TB	Gris	**548552**	10 Uds
	S 990 Character Design	550099, RS*	≥ Eifel 75 T/TB	Gris	**548553**	10 Uds
	S 990 Character Design	550069	≥ Eifel 100 T/TB	Gris	**548554**	10 Uds
	S 990 Character Design	550058	≥ Eifel 120 T/TB	Gris	**548549**	10 Uds

Roplasto						
Descripción	Perfil	Profil-Nr.	Solera	Superficie	Material-Nr.	VE
Sin Radio						
	Roplasto	210804	≥ Eifel 75 T	Blanco	**617022**	5 Uds

Accesorios Soleras
Perfiles

Salamander						
Descripción	Perfil	Profil-Nr.	Solera	Superficie	Material-Nr.	VE
Fresado						
	Streamline	250230	≥ Eifel 80 T/TB	Gris	**571746**	5 Pares
	Streamline	250220	≥ Eifel 80 T/TB	Gris	**598720**	5 Pares
	bluEvolution	170420	≥ Eifel 100 T/TB	Gris	**603491**	5 Pares

Schüco						
Descripción	Perfil	Profil-Nr.	Solera	Superficie	Material-Nr.	VE
Atornillado						
	Corona CT 70		Eifel 70 T/TB	Gris	**626922**	5 Pares
	Corona Si82/Si82+		Eifel 80 T/TB	Gris	**614324**	5 Pares

Trocal						
Descripción	Perfil	Profil-Nr.	Solera	Superficie	Material-Nr.	VE
Aluminio						
	Innonova M5	510200	≥ Eifel 70 T/TB	E6/C-0	**545628**	1 Par
	Innonova A5	610100	≥ Eifel 70 T/TB	E6/C-0	**545754**	1 Par
	Innonova A5	610200	≥ Eifel 70 T/TB	E6/C-0	**545759**	1 Par
Atornillado						
	Innonova A5	610100, 610200, 616130	≥ Eifel 70 T/TB	Blanco	**618906**	5 Pares
Fresado						
	Innonova 70	510100/510300	≥ Eifel 70 T/TB	Gris	**572925**	5 Pares
	88+	8104	≥ Eifel 90 T/TB	Gris	**571750**	5 Pares

Trocal						
Descripción	Perfil	Profil-Nr.	Solera	Superficie	Material-Nr.	VE
Aluminio						
	Innonova A5	630100	≥ Eifel 70 T/TB	E6/C-0	**545872**	1 Par

Inoutic/Thyssen						
Descripción	Perfil	Profil-Nr.	Solera	Superficie	Material-Nr.	VE
Sin Radio						
	AD	LD 14	> Eifel 62 T/TB	Blanco	**540720**	5 Pares
	AD	LD 14	> Eifel 62 T/TB	Negro	**540721**	5 Pares
Aluminio						
	Prestige	L 676/D	≥ Eifel 75 T/TB	E6/C-0	**545642**	1 Par
	Elite	L 7160/D	≥ Eifel 75 T/TB	E6/C-0	**546251**	1 Par
Fresado						
	Elite	L 7160/D	> Eifel 75 T/TB	Gris	**603638**	5 Pares
	Prestige	L 176/D	> Eifel 80 T/TB	Gris	**603485**	5 Pares
	Prestige	L 276/D	> Eifel 80 T/TB	Gris	**603488**	5 Pares
	Prestige	L 676/D	> Eifel 80 T/TB	Gris	**603635**	5 Pares

Accesorios Soleras
Perfiles

Veka						
Descripción	Perfil	Profil-Nr.	Solera	Superficie	Material-Nr.	VE
Aluminio						
	Topline		Eifel 52 T/TB	E6/C-0	**546319**	1 Par
Fresado						
	Perfectline	101209	≥ Eifel 70 T/TB	Gris	**571867**	5 Pares
	Softline 70 AD	101214	≥ Eifel 70 T/TB	Gris	**578768**	5 Pares
	Alphaline 90 AD	101237	≥ Eifel 90 T/TB	Gris	**571747**	5 Pares

Universal						
Descripción	Perfil	Profil-Nr.	Solera	Superficie	Material-Nr.	VE
Sin Radio						
	–	–	68 mm	Blanco	**540674**	5 Pares
	–	–	68 mm	Negro	**540675**	5 Pares
	–	–	68 mm	Gris	**562608**	5 Pares
	–	–	70 mm	Blanco	**542965**	5 Pares
	–	–	70 mm	Negro	**542964**	5 Pares
	–	–	70 mm	Gris	**571871**	5 Pares
	–	–	70 – 80 mm	Blanco	**547017**	5 Pares
	–	–	70 – 80 mm	Negro	**547018**	5 Pares
	–	–	70 – 80 mm	Gris	**571778**	5 Pares
	–	–	80 – 100 mm	Blanco	**547019**	5 Pares
	–	–	80 – 100 mm	Negro	**547020**	5 Pares
	–	–	80 – 100 mm	Gris	**562611**	5 Pares
	–	–	100 – 120 mm	Blanco	**547021**	5 Pares
	–	–	100 – 120 mm	Negro	**547022**	5 Pares

Accesorios Eifel T / Eifel TB
Perfiles Adicionales

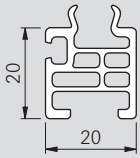

Estructura Perfil KS-20

Descripción	Long	Superficie	Material-Nr.	VE
Perfil KS-20	6 m	Blanco	**543809**	60 m
Perfil KS-20	6 m	Negro	**543936**	60 m
Perfil KS-20	6 m	Gris	**543939**	60 m
Perfil KS-20	1,18 m	Blanco	**543810**	5 St.
Perfil KS-20	1,18 m	Negro	**543937**	5 St.
Perfil KS-20	1,18 m	Gris	**543940**	5 St.

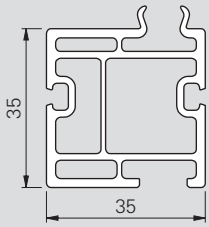

Estructura Perfil KS-35

Descripción	Long	Superficie	Material-Nr.	VE
Perfil KS-35	6 m	Blanco	**550007**	60 m
Perfil KS-35	6 m	Negro	**544274**	60 m
Perfil KS-35	6 m	Gris	**544277**	60 m
Perfil KS-35	1,18 m	Blanco	**550008**	5 St.
Perfil KS-35	1,18 m	Negro	**544275**	5 St.
Perfil KS-35	1,18 m	Gris	**544278**	5 St.

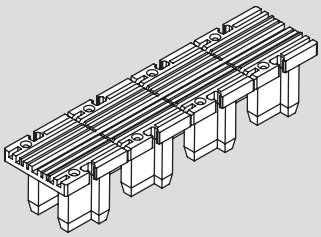

Estructura Perfil KS-35

Descripción	Long	Superficie	Material-Nr.	VE
Perfil KS-35		Blanco	**544516**	50 St.

Perfil Adicional *

Descripción	Long	Superficie	Material-Nr.	VE
Perfil Adicional	6 m	E6/C-0	**551380**	60 m
Perfil Adicional	1,18 m	E6/C-0	**550061**	25 St.

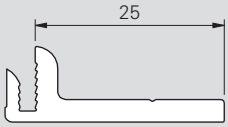

Perfil Rail * 25 mm

Descripción	Long	Superficie	Material-Nr.	VE
BA-Perfil 25 mm	6 m	E6/C-0	**544108**	60 m
BA-Perfil 25 mm	1,18 m	E6/C-0	**544109**	25 St.

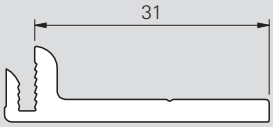

Perfil Rail * 31 mm

Descripción	Long	Superficie	Material-Nr.	VE
BA-Perfil 31 mm	6 m	E6/C-0	**545744**	60 m
BA-Perfil 31 mm	1,18 m	E6/C-0	**545745**	25 St.

Accesorios Eifel T / Eifel TB
Perfiles Adicionales

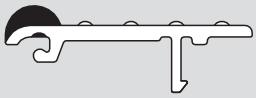

Fijación para Eifel T

Descripción	Long	Superficie	Material-Nr.	VE
Fijación	6 m	Negro	**550016**	60 m
Fijación	1,18 m	Negro	**543813**	25 St.

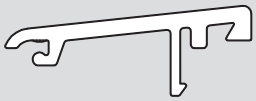

Fijación Inclinada para Eifel T

Descripción	Long	Superficie	Material-Nr.	VE
Fijación Inclinada	6 m	Negro	**606277**	60 m
ijación Inclinada	6 m	Gris	**606276**	60 m

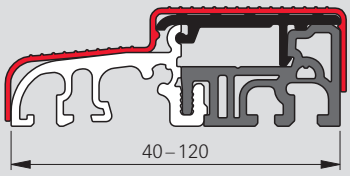

Proteccion para Perfil

Descripción	Long	Superficie	Material-Nr.	VE	VE
Protector	40 T	1,18 m	Negro	**550020**	5 St.
Protector	58 T	1,18 m	Negro	**550022**	5 St.
Protector	62 T	1,18 m	Negro	**550024**	5 St.
Protector	65 T	1,18 m	Negro	**550026**	5 St.
Protector	70 T	1,18 m	Negro	**550028**	5 St.
Protector	75 T	1,18 m	Negro	**550030**	5 St.
Protector	80 T	1,18 m	Negro	**550032**	5 St.
Protector	90 T	1,18 m	Negro	**623913**	5 St.
Protector	100 T	1,18 m	Negro	**550034**	5 St.
Protector	120 T	1,18 m	Negro	**550036**	5 St.

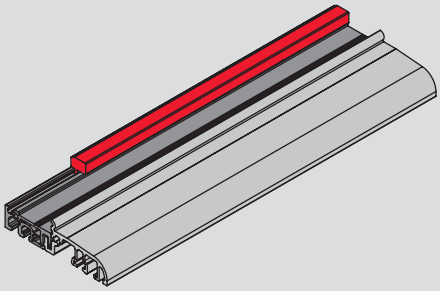

Adaptador para perfil Eifel TB

Descripción	Long	Superficie	Material-Nr.	VE
Adaptador TB	160 mm	Gris	**548528**	10 St.

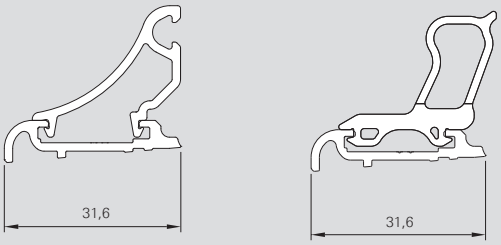

Elemento para estanqueidad Perfil

Descripción	Long	Superficie	Material-Nr.	VE
Elemento para Guia	6 m	E6/C-0	**609289**	60 m
Elemento para Perfil	6 m	E6/C-0	**609288**	60 m
Junta	6 m	Negro	**607904**	60 m

Accesorios Eifel T / Eifel TB
Vierte Aguas

Características del producto

- Protección contra la lluvia
- Evacuación del agua

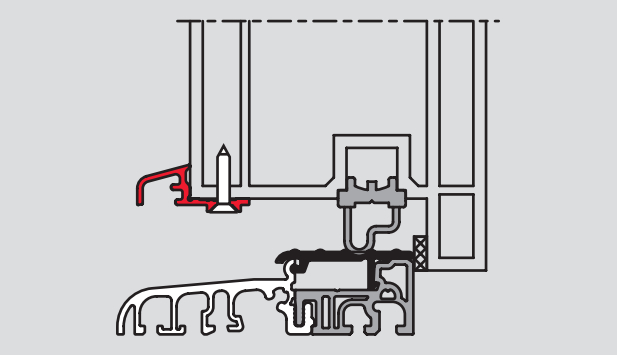

Vierte Aguas I
Deceuninck 1200
Deceuninck 800
Gealan S 6000
Gealan S 8000
KBE MD und AD
Kömmerling
Kömmerling EuroFutur
L.B. Profile PMD
Rehau S706, S735
Rehau Geneo S980
Roplasto 6001 plus S
Roplasto Mark - 7
Salamander Design 2D
Salamander Design 3D
Salamander Streamline
Salamander Universal
Schüco CT 70
Schüco Corona AS
Inoutic AD und MD
Inoutic Prestige
Trocal S900
Veka Softline MD
Veka SL 82

Vierte Aguas II
Aluplast Ideal 2000
Aluplast Ideal 3000
Aluplast Ideal 4000
Aluplast Ideal 5000
Brügmann Euro 92
Brügmann MD
Deceuninck 800, 1200
Deceuninck 2000, 2200
Finstral
Gealan S2000, S3000
Greiner System S-347
Greiner 1000
Kömmerling 3S
Kömmerling EuroFutur Classic
Kömmerling EuroFutur Elegance
Kömmerling Eurodur MPF
Kömmerling Gold
L.B. Profile System PAD
mb Karat
Rehau S702, S706, S716, S729, S730, S735, S 790
Rehau Thermo Design
Roplasto 4K System
Roplasto KA Plus
Salamander MD
Salamander Blue Evolution
Schüco Corona AS
Schüco France
Inoutic AD
Inoutic Variso Perfekt
Trocal Innonova 70
Trocal S900
Veka Softline AD und MD
WHS

Vierte Aguas III
Accord
Brügmann AD
Deceuninck 3000
Kömmerling EuroFutur Classic
Plus PlanTec 3K System AD
Plus PlanTec 4K System
Rehau S799
Salamander Design 2D
Salamander Design 3D
Trocal Avantage
Veka Topline

Vierte Aguas IV
Deceuninck 1200
Deceuninck 800
Gealan S 6000
Gealan S 8000
KBE Chamfered Door
KBE MD und AD
Kömmerling
Kömmerling Euro Futur
L.B. Profile PMD
Rehau S706, S735, S780
Roplasto 6001 plus S
Roplasto Mark - 7
Salamander Design 2D
Salamander Design 3D
Salamander Streamline
Salamander Universal
Schüco Corona AS
Schüco SI 82
Inoutic AD und MD
Inoutic Prestige
Trocal S900
Veka Softline MD

Accesorios Eifel T / Eifel TB
Vierte Aguas

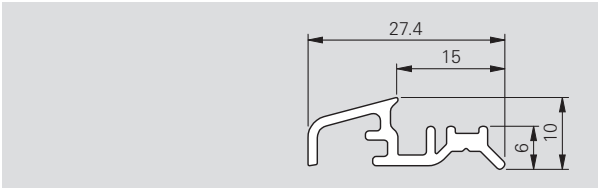

Vierte Aguas I

Descripción	Longitud	Superficie	Material-Nr.	VE
Vierte Aguas I	6 m	E6/C-0	**543515**	60 m
Vierte Aguas I	1,18 m	E6/C-0	**543518**	25 U

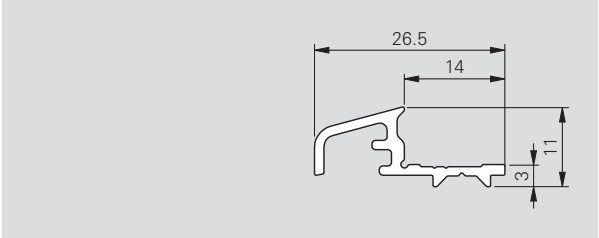

Vierte Aguas II

Descripción	Longitud	Superficie	Material-Nr.	VE
Vierte Aguas II	6 m	E6/C-0	**543497**	60 m
Vierte Aguas II	1,18 m	E6/C-0	**543500**	25 U

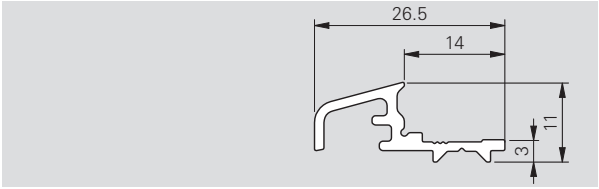

Vierte Aguas III

Descripción	Longitud	Superficie	Material-Nr.	VE
Vierte Aguas III	6 m	E6/C-0	**543506**	60 m
Vierte Aguas III	1,18 m	E6/C-0	**543509**	25 U

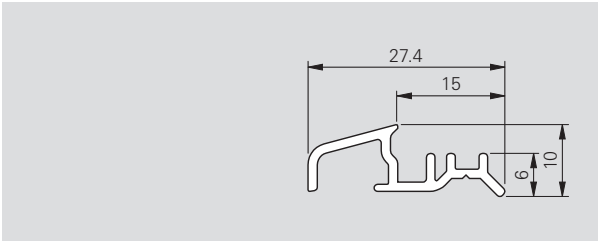

Vierte Aguas IV

Descripción	Longitud	Superficie	Material-Nr.	VE
Vierte Aguas IV	6 m	E6/C-0	**543486**	60 m
Vierte Aguas IV	1,18 m	E6/C-0	**543489**	25 U

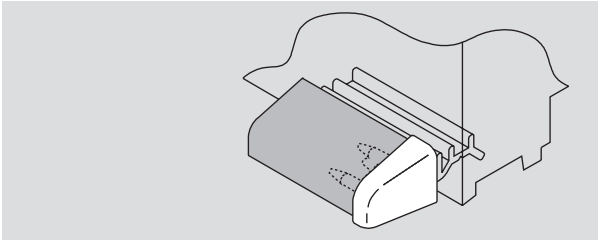

Adaptador para Vierte Aguas

Descripción	Longitud	Superficie	Material-Nr.	VE
Adaptador para Vierte Aguas		Gris	**540403**	50 U

Accesorios Eifel T / Eifel TB
Vierte Aguas AD

Características del producto

- Vierte Aguas de aluminio anodizado de alta calidad
- Óptica Agradable

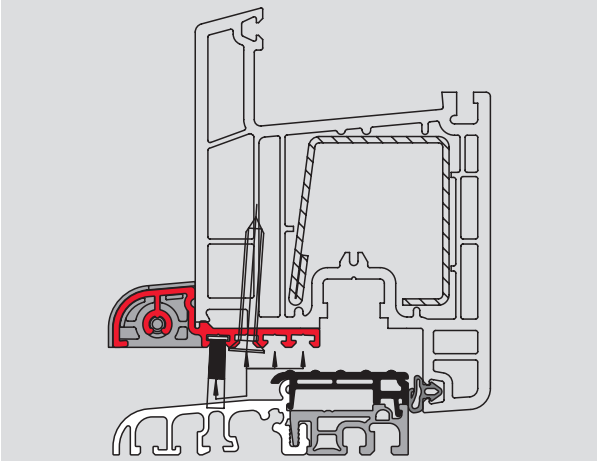

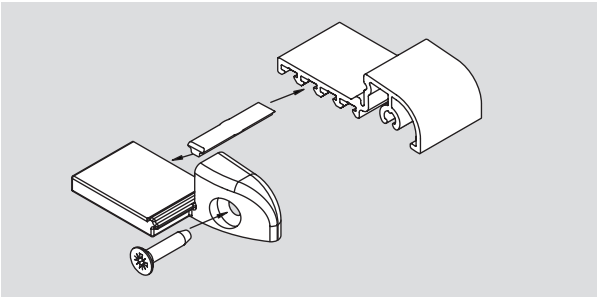

Vierte Aguas AD II
Aluplast Ideal 4000
Aluplast Ideal 7000
Kömmerling EuroFutur Classic
Salamander Streamline 76
Trocal Innonova70.A5 Classic
Trocal Innonova70.A5 Elegance
Veka Softline 70 AD
Veka Swingline 70 AD
Veka Topline 70 AD

Vierte Aguas AD III
Brügmann AD
Schüco Corona SI 82
Schüco Corona SI 82+
Schüco Corona CT 70 AS
Schüco Corona CT 70 MD

Vierte Aguas AD I
Gealan S8000 IQ
Rehau Brillant Design
Rehau Thermo Design

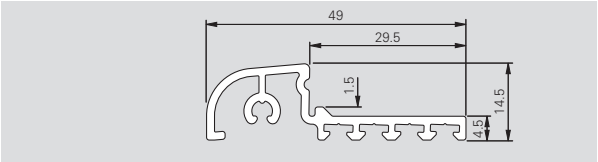

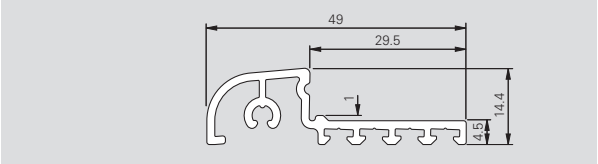

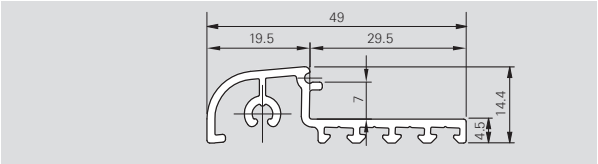

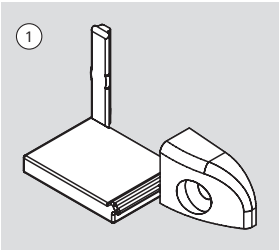

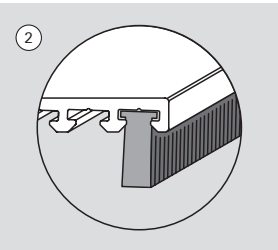

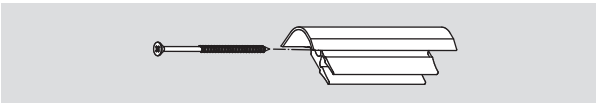

Vierte Aguas AD II				
Descripción	Longitud	Superficie	Material-Nr.	VE
Vierte Aguas AD II	6 m	E6/C-0	**601079**	60 m

Vierte Aguas AD I				
Descripción	Longitud	Superficie	Material-Nr.	VE
Vierte Aguas AD I	6 m	E6/C-0	**604863**	60 m

Vierte Aguas AD III				
Descripción	Longitud	Superficie	Material-Nr.	VE
Vierte Aguas AD III	6 m	E6/C-0	**624177**	60 m

(1) Adaptador para Vierte Aguas AD				
Descripción	Longitud	Superficie	Material-Nr.	VE
Adaptador para Vierte Aguas incluye tornillos A2 4 x 20 mm		Gris	**600786**	50 U

(2) Junta PB 48				
Descripción	Longitud	Superficie	Material-Nr.	VE
Junta, 10 mm		Gris	**601080**	60 m
Junta, 17 mm		Gris	**604872**	40 m

Burlete para Vierte Aguas AD				
Descripción	Longitud	Superficie	Material-Nr.	VE
Burlete para Vierte Aguas AD			**615847**	1 Set

Accesorios Eifel T / Eifel TB
Vierte Aguas MD

Características del producto

- Vierte aguas de aluminio anodizado de alta calidad
- Óptica Agradable

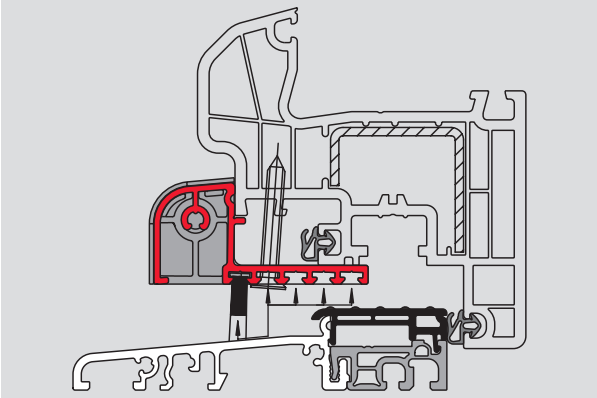

Vierte Aguas MD II
Gealan S7000 IQ
Rehau Geneo
Trocal Innonova70.M5
Trocal Innonova 2000
Trocal Innonova Elegance

Vierte Aguas MD III
Aluplast Ideal 5000
Aluplast Ideal 6000
Aluplast Ideal 8000
Brügmann MD
Kömmerling 88+
Trocal 88+

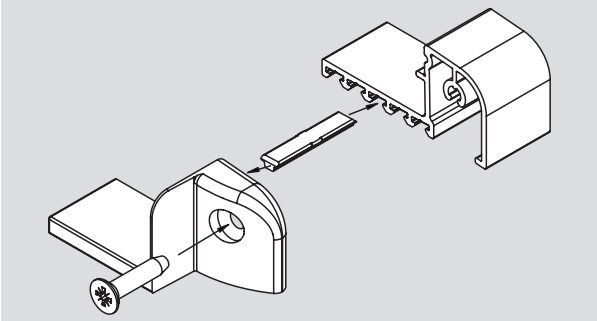

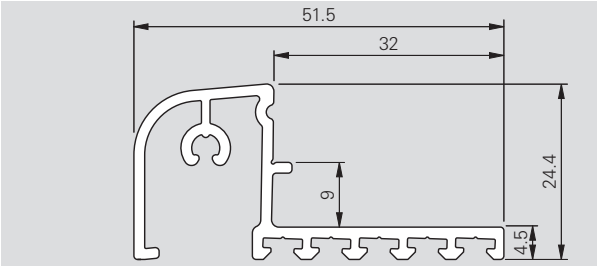

Vierte Aguas MD II				
Descripción	Longitud	Superficie	Material-Nr.	VE
Vierte Aguas MD II	6 m	E6/C-0	**604859**	60 m

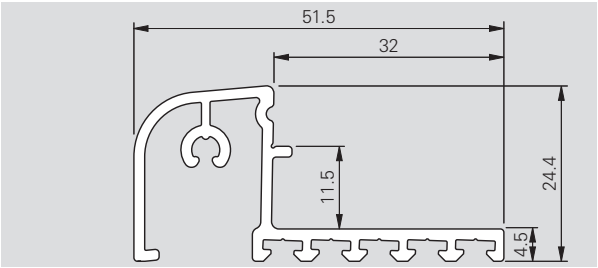

Perfil Metereológico MD III				
Descripción	Longitud	Superficie	Material-Nr.	VE
Perfil Metereológico MD III	6 m	E6/C-0	**604861**	60 m

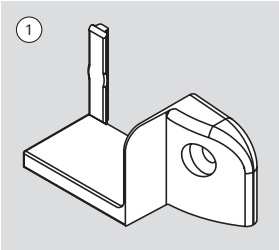

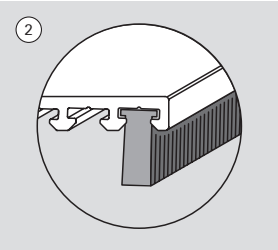

1 Adaptador para Perfil Metereológico MD				
Descripción	Longitud	Superficie	Material-Nr.	VE
Adaptador para Perfil Metereológico incluye tornillos A2 4 x 20 mm		Gris	**604868**	50 P.

2 Junta PB 48				
Descripción	Longitud	Superficie	Material-Nr.	VE
Junta, 10 mm		Gris	**601080**	60 m
Junta, 17 mm		Gris	**604872**	40 m

Accesorios Eifel T / Eifel TB
Windstopp

Características del producto

- Accesorio para el sellado vertical

Instrucciones de Montaje

- Instalación en la parte de la bisagra y compatible con Aerostopp
- Sellado adicional para una maxima protección

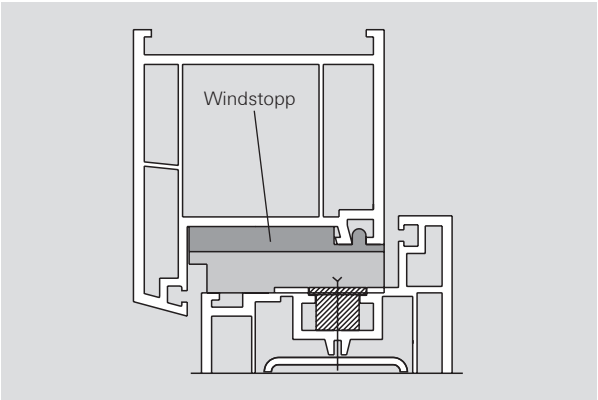

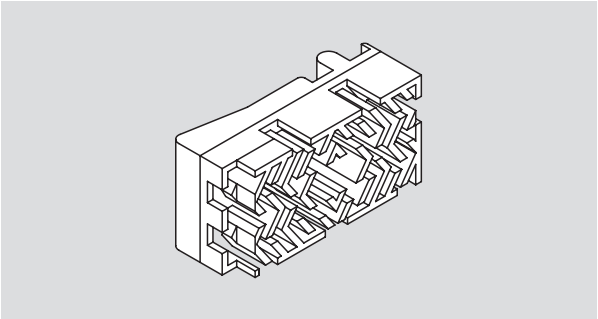

Windstopp				
Perfil	Sstema	Superficie	Material-Nr.	VE
Aluplast				
	Ideal 4000	Gris	**601174**	10
	Ideal 5000	Gris	**620646**	10
	Ideal 8000	Gris	**620647**	10
Brügmann				
	AD	Gris	**544056**	10
Gealan				
	S 8000 IQ	Gris	**547406**	10
Kömmerling				
	Euro Futur Elegance/Classic/ AluFusion	Gris	**545961**	10
Rehau				
	S799 Brillant Design	Gris	**623602**	10
Salamander				
	Design 3D/3Ds	Gris	**549723**	10
Schüco Corona				
	Corona CT 70	Gris	**626537**	10
Veka				
	Dänemark/ Perfectline/ Swingline/ Softline 70 AD/ Topline AD	Gris	**545632**	10

Accesorios Eifel T / Eifel TB
Aerostopp

Características del producto

- Cojinete para complemento Windstopp
- Apto para canales Euronut
- Sellado adicional para una maxima protección

Instrucciones de Montaje

- Facil montaje y fijación mediante un tornillo

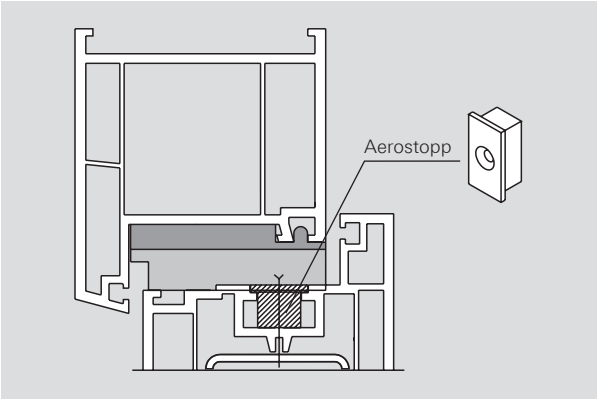

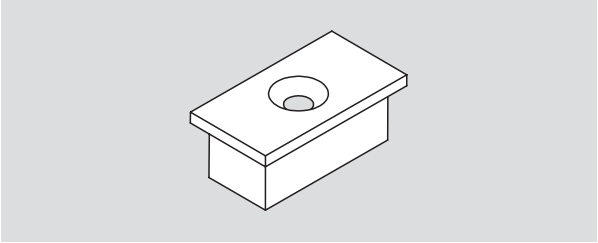

Aerostopp			
Descripción	Superficie	Material-Nr.	VE
Aerostopp	Gris	**602318**	10

Accesorios Eifel T / Eifel TB
Junta

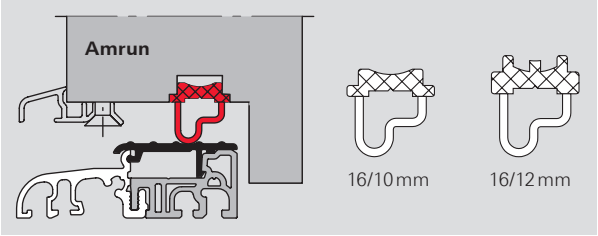

Junta „Amrun“

Descripción	Euronut/FL	Longitud	Acabado	Material-Nr.	VE
Junta Amrun	16/10 mm	4 m	Negro	**544947**	80 m
Junta Amrun	16/12 mm	4 m	Negro	**543439**	80 m
Junta Amrun	16/10 mm	1,18 m	Negro	**544948**	25 U
Junta Amrun	16/12 mm	1,18 m	Negro	**543440**	25 U

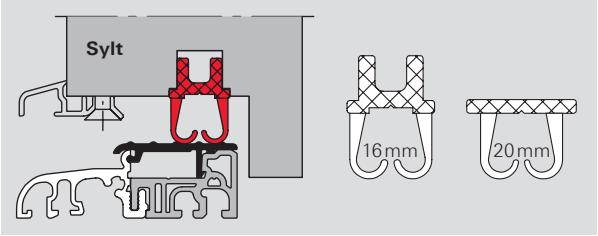

Junta „Sylt“

Descripción	Euronut/FL	Longitud	Acabado	Material-Nr.	VE
Junta Sylt	16 mm	4 m	Negro	**543428**	80 m
Junta Sylt	20 mm	4 m	Negro	**543431**	80 m
Junta Sylt	16 mm	1,18 m	Negro	**543429**	25 U
Junta Sylt	20 mm	1,18 m	Negro	**543432**	25 U

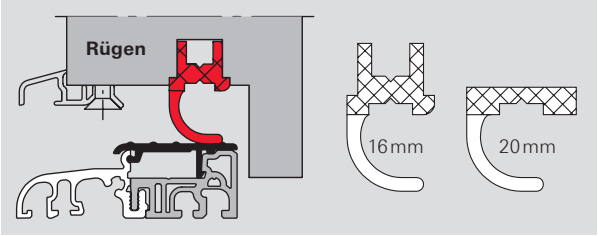

Junta „Rügen“

Descripción	Euronut/FL	Longitud	Acabado	Material-Nr.	VE
Junta Rügen	16 mm	4 m	Negro	**543422**	80 m
Junta Rügen	20 mm	4 m	Negro	**543425**	80 m
Junta Rügen	16 mm	1,18 m	Negro	**543423**	25 U.
Junta Rügen	20 mm	1,18 m	Negro	**543426**	25 U

Accesorios Eifel T / Eifel TB
Refuerzo de Perfil

Características del producto

- Difusión de Vapor

Refuerzo de Perfil				
Descripción	Longitud	Acabado	Material-Nr.	VE
Refuerzo de perfil	200 mm	Negro	**543437**	60 m

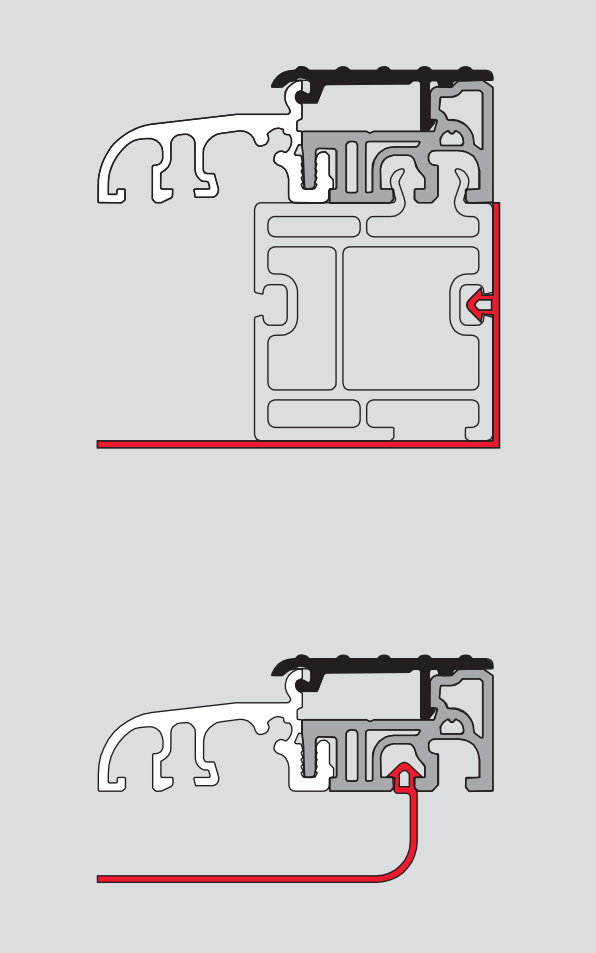

Accesorios Eifel T / Eifel TB
Cubre Cerraderos

Campo de Aplicación

- Maxima protección de los cerraderos

Características del producto

- Adaptador de aluminio de alta calidad

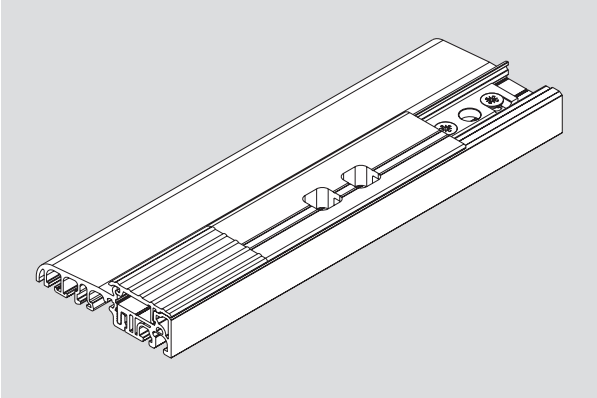

Cubre Cerraderos					
Descripción		Acabado	Material-Nr. T	Material-Nr. TB	VE
Cubre Cerradero	1	E6/C-0	**543060**	**562344**	5
Cubre Cerradero	2	E6/C-0	**543056**	**568042**	5
Cubre Cerradero	14	E6/C-0	**546037**	**603339**	5
Cubre Cerradero	19	E6/C-0	**543144**	**620018**	5
Cubre Cerradero	23	E6/C-0	**547404**	**619645**	5
Cubre Cerradero	28	E6/C-0		**564554**	5
Cubre Cerradero	100	E6/C-0		**618650**	5

* Regulable (–0,5 / +1,5 mm)

Accesorios Eifel T / Eifel TB
Cubre Cerraderos

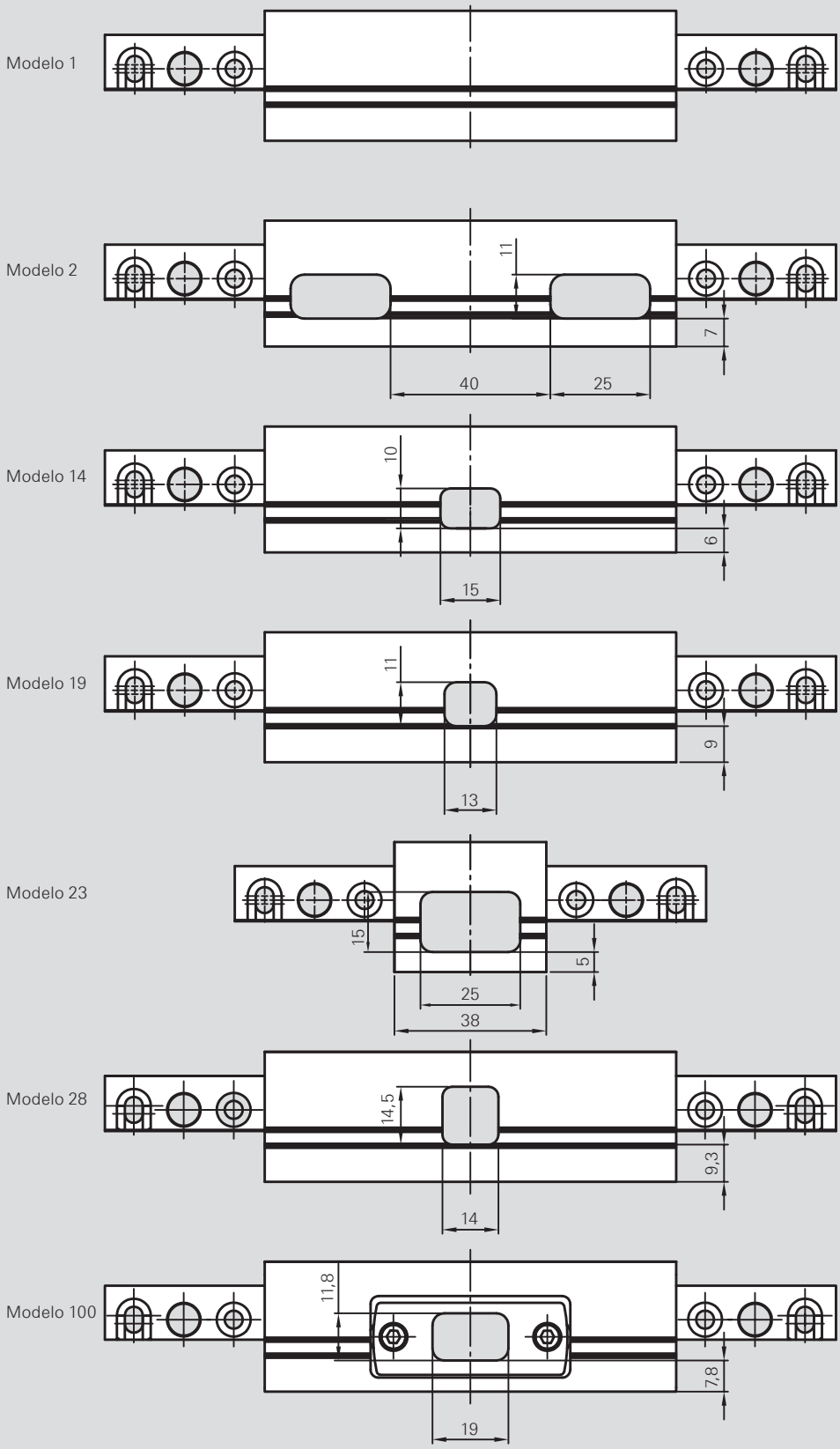

Junta Inferior Texel
Descripción del producto

Campo de Aplicación

- Sellado Inferior en canales con ranura mínima de 16 mm
- Apto para todos los sistemas de solera estándar

Características del producto

- Calor y aislamiento acústico gracias a su cuerpo de plástico y cámaras huecas
- Sellado fiable gracias a la junta de silicona
- Cepillo en la parte superior de la junta para impedir el paso de agua
- Más durabilidad y fiabilidad que las juntas convencionales
- Eje 13 mm
- Sellado de 6 mm de grosor
- Fácil Ajuste (botón de liberación)
- Apto según certificación IFT
- Apto para Derecha e Izquierda
- Disponible en 2 longitudes se puede cortar en ambos lados, 125 mm

Corta Vientos Texel
Descripción del producto

Corta vientos Texel			
Descripción	Aplicación	Material-Nr.	VE
Corta vientos Texel	1180 – 930 mm	**622590**	1
Corta vientos Texel	930 – 680 mm	**622591**	1

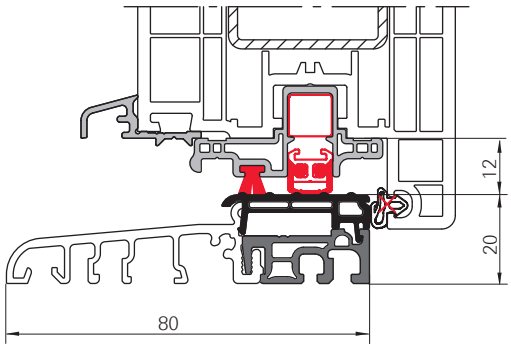

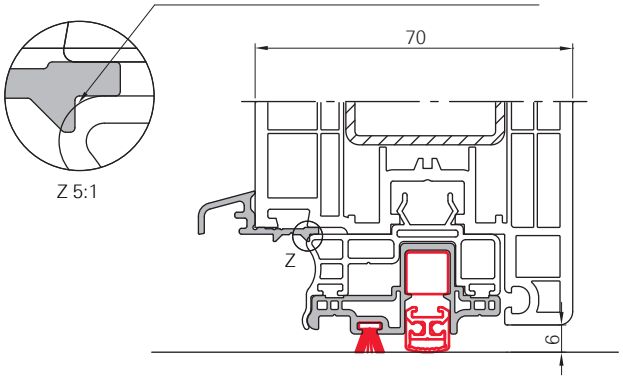

Corta Vientos Texel
Accesorios

Adaptador de perfil PVC

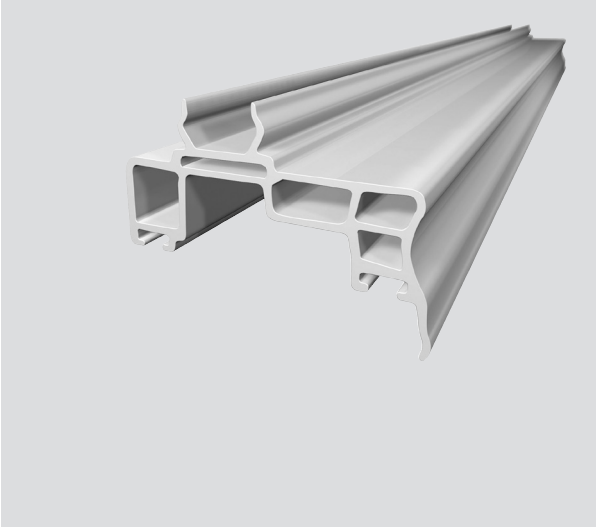

Adaptador de perfil para Texel		
Descripción	Material-Nr.	VE
Adaptador de perfil para Texel L1180 mm	**546809**	1

Suplemento

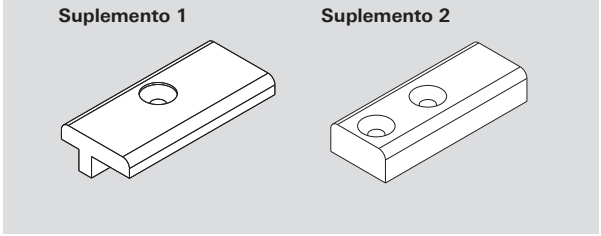

Suplemento		
Descripción	Material-Nr.	VE
Suplemento 1, Gris	**622931**	25
Suplemento 2, Gris	**622930**	25

Corta VientosTexel
Vista general Perfiles

Sistema	Hoja	PVC	PVC + Adaptador	Suplemento 1	Suplemento 2
Accord contour 7.0 AD		■	■	■	
Alphacan	53-081	■	■		■
Aluplast Ideal 2000	120033	■	■	■	
Aluplast Ideal 4000	140033	■	■	■	
Aluplast Ideal 7000	140029	■		■	
Aluplast Ideal 8000	180085	■		■	
Brügmann AD	HP 153	■	■	■	
Brügmann AD	HP 154	■	■	■	
Brügmann AD	HP 155	■	■	■	
Brügmann MD	HP 253	■	■	■	
Deceuninck 2000	2021	■	■	■	
Deceuninck 2200	P2205	■	■	■	
Deceuninck 3000		■	■	■	
Dimex Komfort	210500	■	■	■	
Eurocell 60	NBC 6008	■	■	■	
Eurocell 70	EWS 018	■	■		■
Eurologik 70	EWS 7018	■	■	■	
Gealan S3000	3076	■	■	■	
Gealan S7000	7076	■	■	■	
Gealan S8000	8076	■	■	■	
Greiner AD-System	S45	■	■	■	
HW Elite 63	A40	■	■	■	
HW Elite 70	B45	■	■	■	
HW Plastics	70203	■	■		■
Inoutic AD	H40	■	■		■
KBE 70_ad	378	■	■	■	
KBE Chamfered System	585	■	■	■	
Kömmerling 3S	1416	■	■	■	
Kömmerling 70 Gold		■	■	■	
Kömmerling AV	3023	■	■	■	
Kömmerling Euro Futur Avantgarde	3916	■	■	■	
Kömmerling Euro Futur Classic	2416	■	■	■	
Kömmerling Euro Futur Elegance	0116	■	■	■	
L.B.Profile Classic/Contour	PAD AZ5-2	■	■	■	
L.B.Profile Concept	PCD CZ 2-5	■	■	■	
LB6000	SK6075	■	■	■	
LB7000		■	■	■	
mb Carat 1000	z schmal	■	■	■	
New Veka 70 (GB)		■	■	■	
OSMOPANE Comtess S	2544	■	■		■
Permacell	11502	■	■	■	
Plastival	F 002	■	■	■	
Plus Plan	FR85	■	■	■	
Plustec 5K-system	FR99 V-5	■	■	■	
Premier Sekura		■	■		■
Primo	NY 2379-01	■	■	■	
Profex	2207	■	■	■	
Profile 22	22730	■	■	■	
Pural (RP - ISO - PURAL)	P022	■	■	■	
Rehau S703	503540	■	■	■	
Rehau S729/S730	541130	■	■	■	
Rehau S735	544070	■	■	■	
Rehau S799	550166	■	■	■	
Roplasto 7001	220600	■	■	■	
Salamander 2D	211040	■	■	■	
Salamander 3D „76“	211240	■	■	■	
Salamander 3D „Streamline“	211140	■	■	■	
Salamander Blue Evolution	171030	■		■	
Salamander Blue Evolution	171040	■	■	■	
Salamander Blue Evolution	371040	■		■	
Schüco Corona AS70	8538	■	■	■	
Schüco SI 82	8817	■		■	
Schüco CT70			■	■	
Soprofen	DH 521	■	■	■	
Soprofen	Z 95	■	■	■	

Instrucciones de montaje Texel
Vista General Perfiles

Sistema	Hoja	PVC	PVC + Adaptador	Suplemento 1	Suplemento 2
Spectus 70	SW709	■	■		■
Spectus European		■	■	■	
Stöckel Ecostep	2263	■	■	■	
Synseal Silhouette	LDV1	■	■		■
Trocal Innonova 70	52 24 00	■	■	■	
Trocal Serie 900	92 57 00	■	■	■	
Trocal 88 +	8224	■			■
Tryba	ZB 120-2	■	■	■	
Veka 70 (GB)		■	■	■	
Veka Topline	103 202	■	■	■	
Veka Topline	105 200		■	■	
Veka Softline 70	105 232		■	■	
Veka SL 82	103345	■		■	
Veka SL 82	103346	■		■	
Warwick		■	■	■	
Weru Castello		■	■	■	
WHS	1711	■	■		■
Wymar	2207	■	■	■	

Instrucciones de montaje Eifel T / Eifel TB
Fijación

Recortar
Cortar el umbral y la tapa. Los tornillos no están incluidos.

Windstopp
Opcional:
Sellado para optimizar la estanqueidad

Cortar a ras de marco

Embellecedor

Solera

a)
b)

a) Coloque la Tapa
b) Recortar a mano

Descuento de corte para las soleras de puerta con atornillado

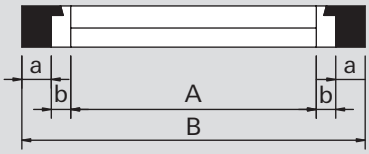

A = Solera
B = Tamaño Marco
a = Ancho de marco
(Sin Solape)
b = Ancho Solera

A = B – 2•a – 2•b mm

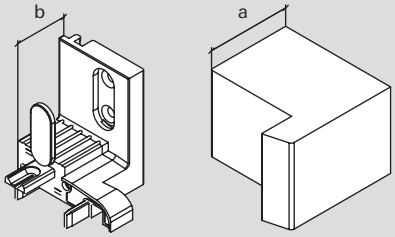

Instrucciones de montaje Eifel T / Eifel TB
Fijación con atornillado de Aluminio

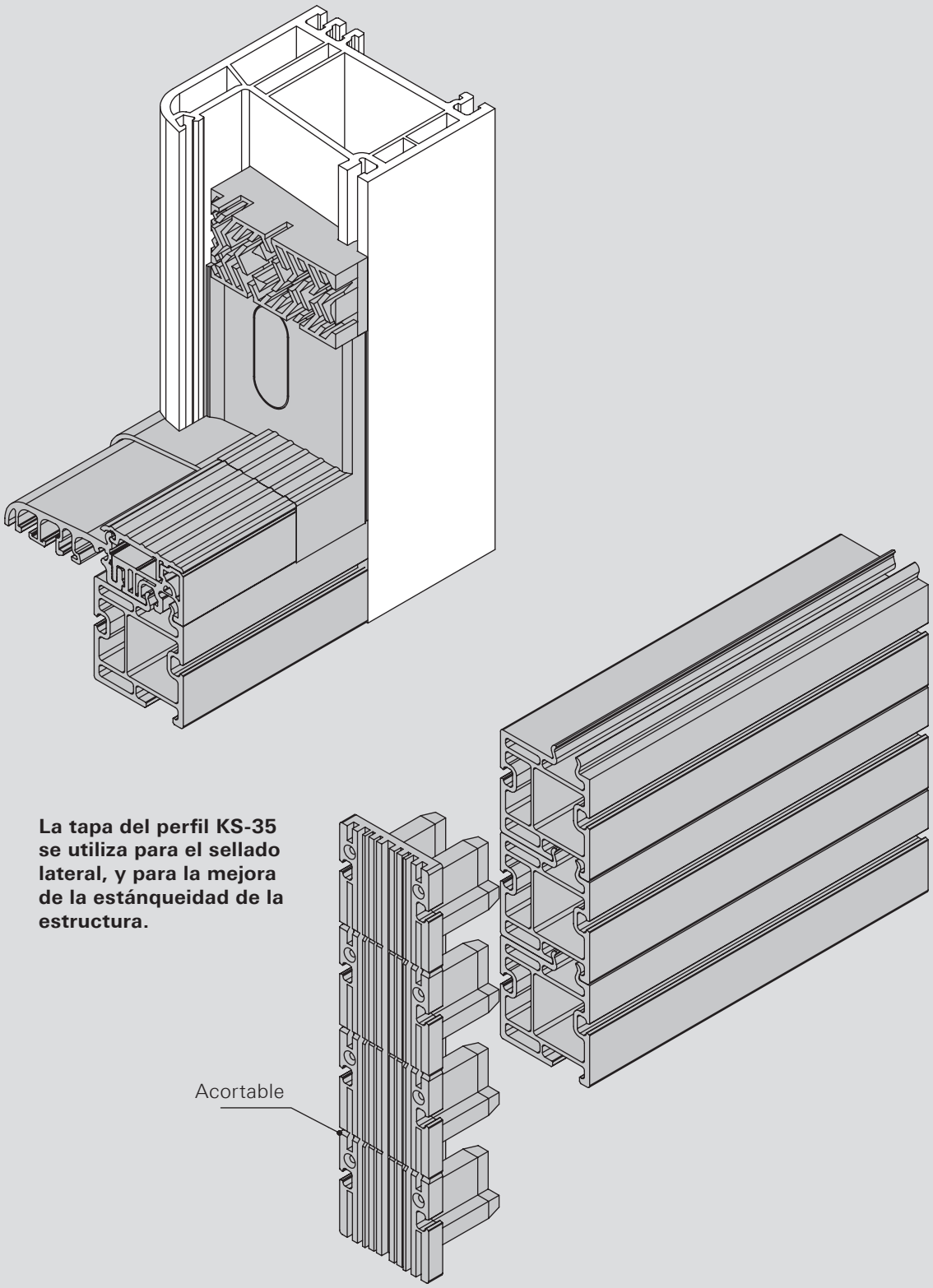

La tapa del perfil KS-35 se utiliza para el sellado lateral, y para la mejora de la estánqueidad de la estructura.

Instrucciones de montaje Eifel T / Eifel TB
Fijación con Fresado

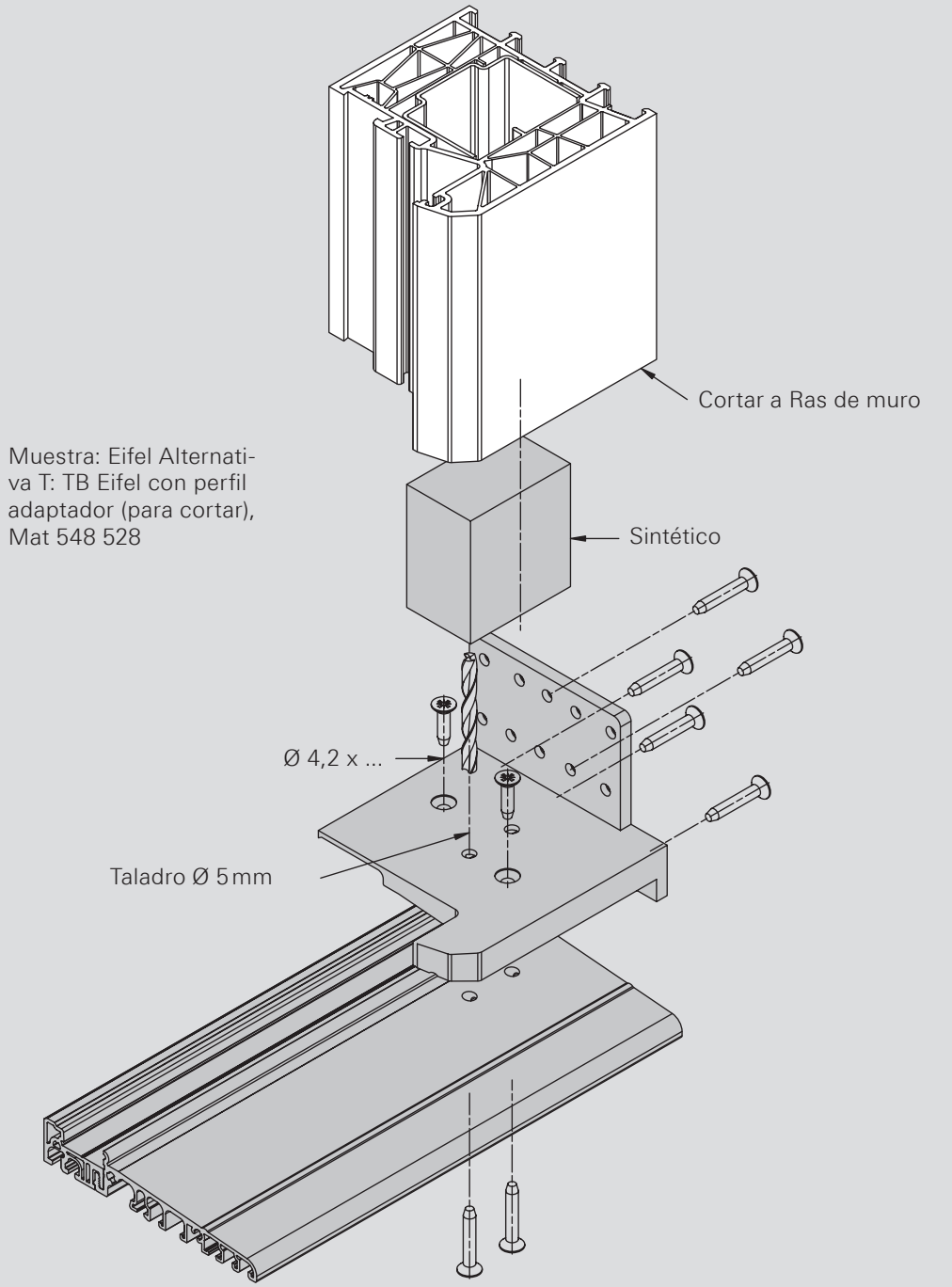

Instrucciones de montaje Eifel T / Eifel TB
Fijación con Fresado

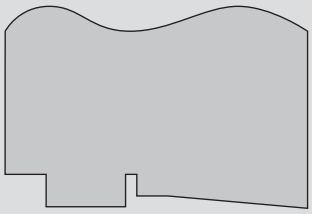

Configuración de Fresado BKV Eifel T

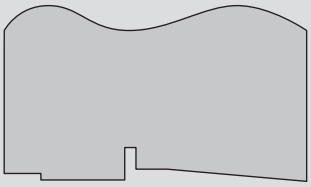

Configuración de Fresado BKV Eifel TB

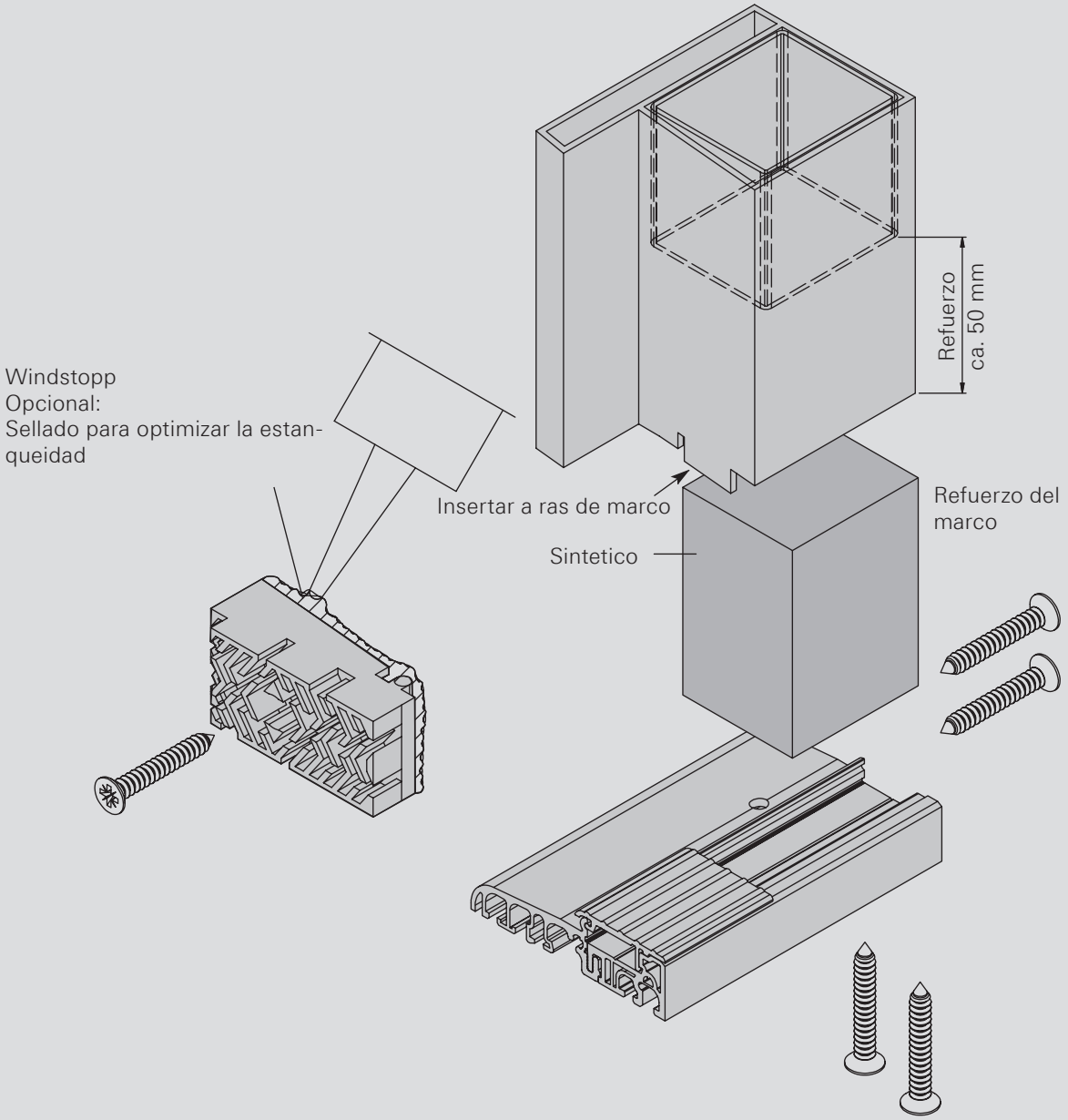

Instrucciones de montaje Eifel T / Eifel TB
Fijación para Aluminio

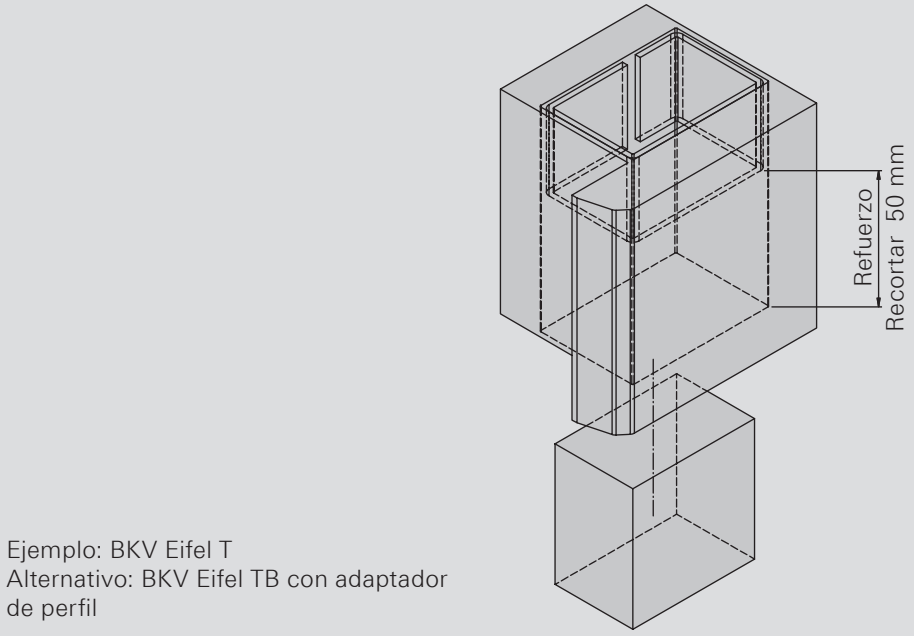

Ejemplo: BKV Eifel T
Alternativo: BKV Eifel TB con adaptador de perfil

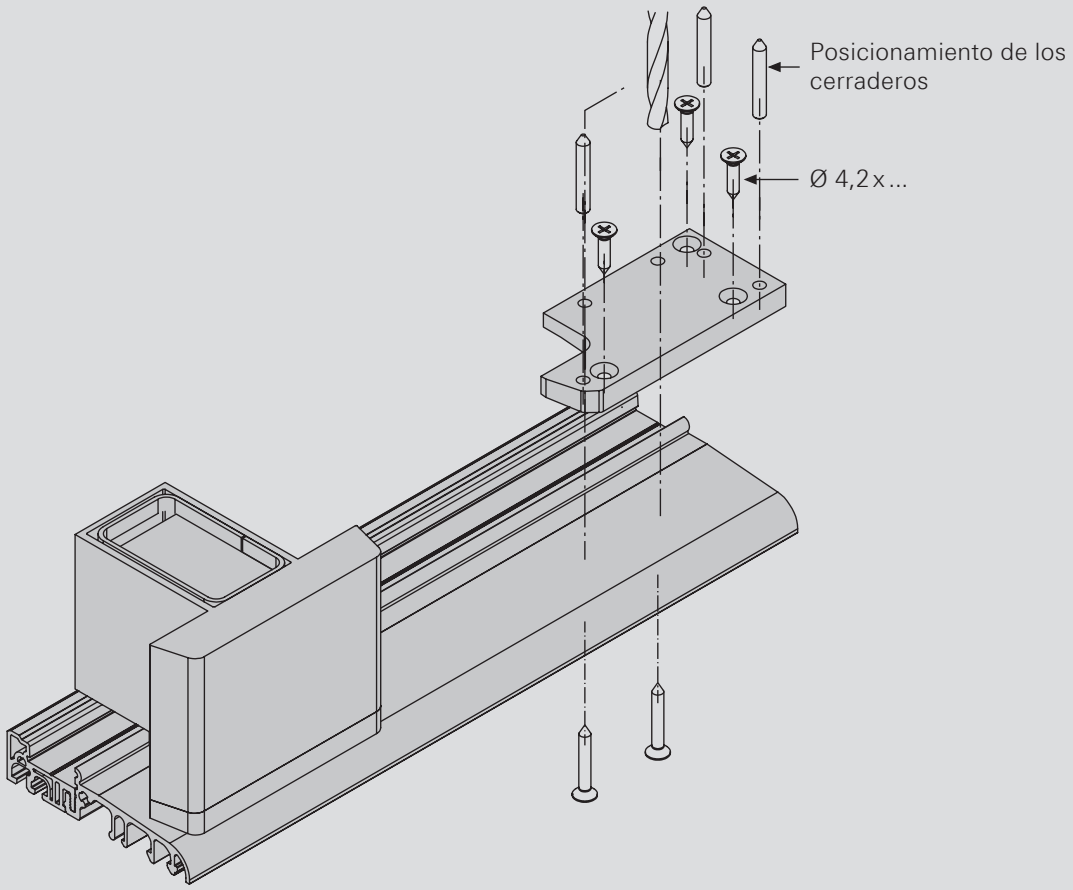

Instrucciones de montaje Eifel T / Eifel TB
Fijación apara Aluminio

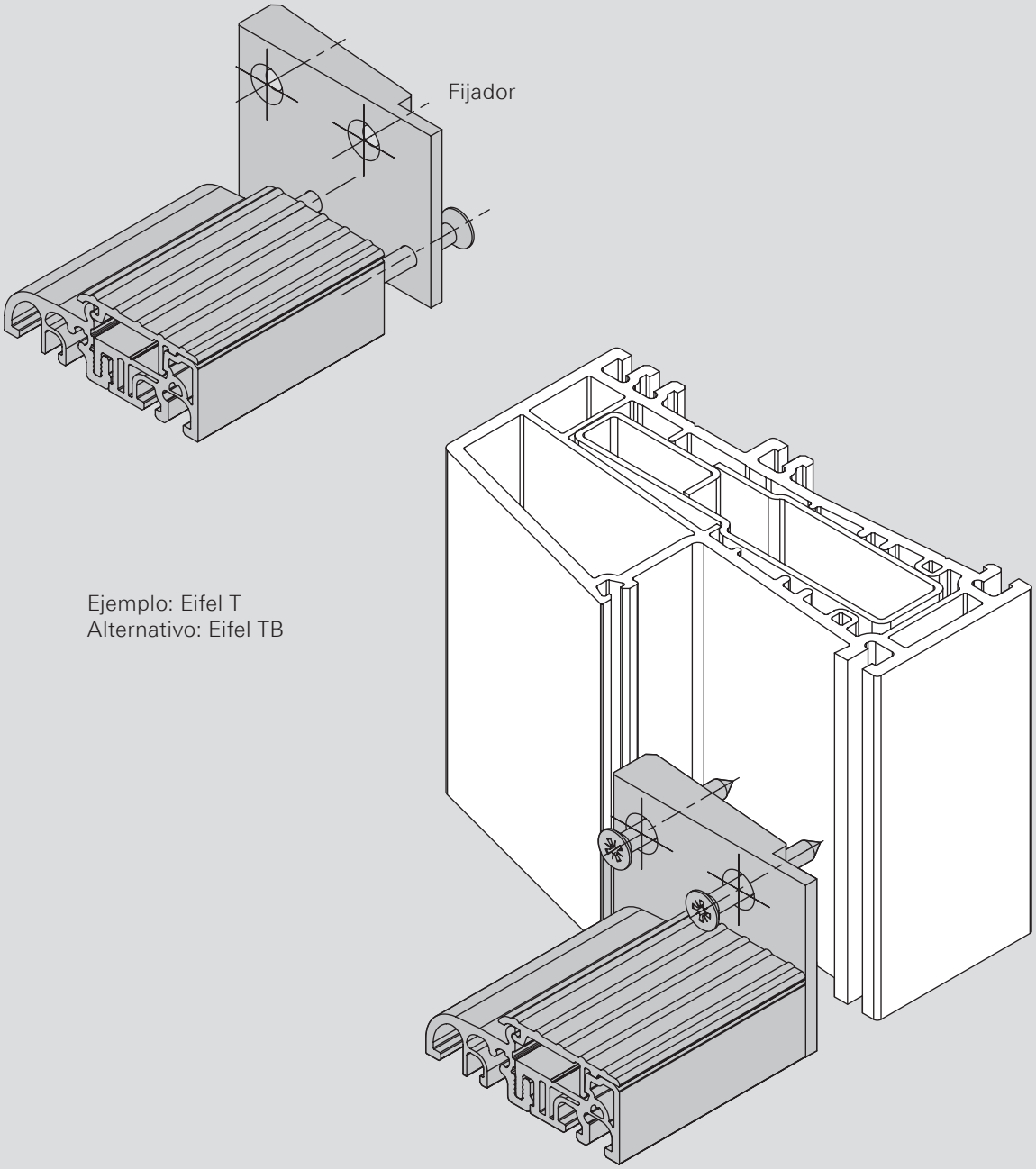

Ejemplo: Eifel T
Alternativo: Eifel TB

Descuento de corte para las soleras de puerta Eifel 52 T con atornillado

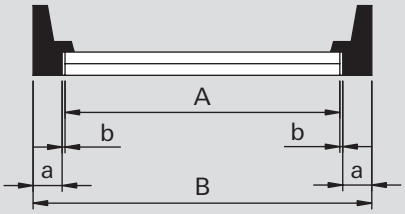

A = Solera
B = Tamaño Marco
a = Ancho de marco
(Sin Solape)
b = Ancho Solera

A = B – 2 • a – 2 • b mm

Instrucciones de montaje Eifel T / Eifel TB
Fijación con tornillo de soporte

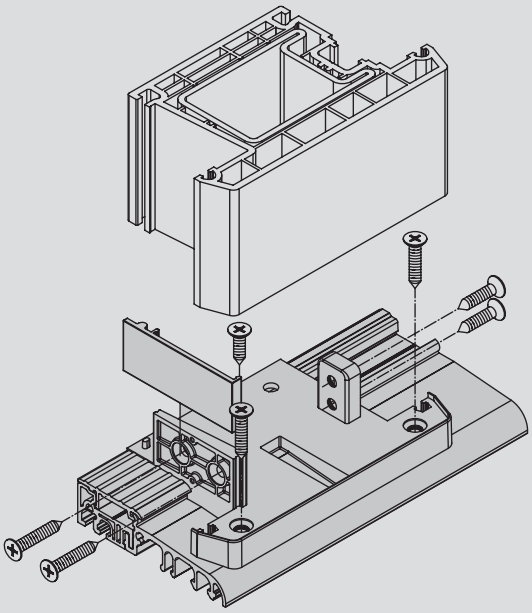

Montaje del atornillamiento

Soporte universal para aluminio

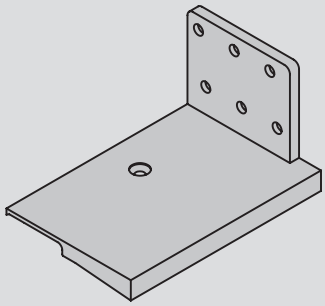

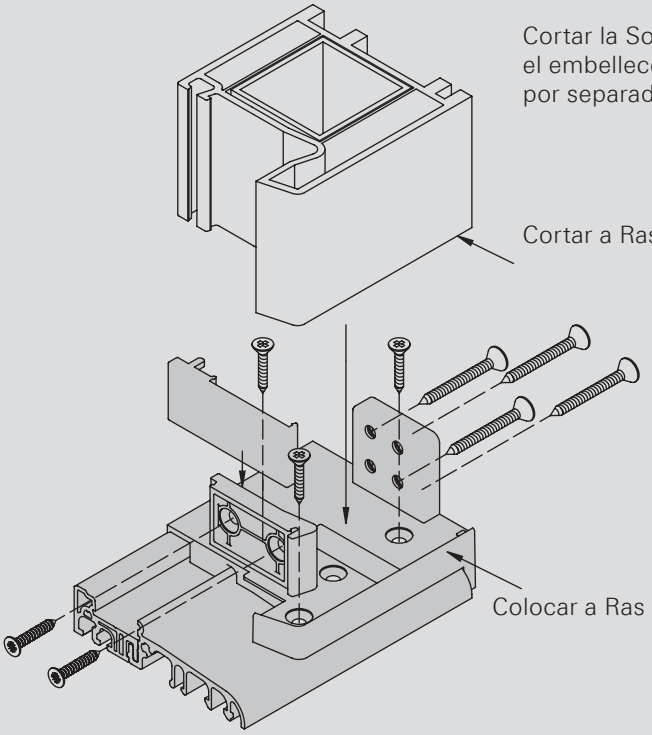

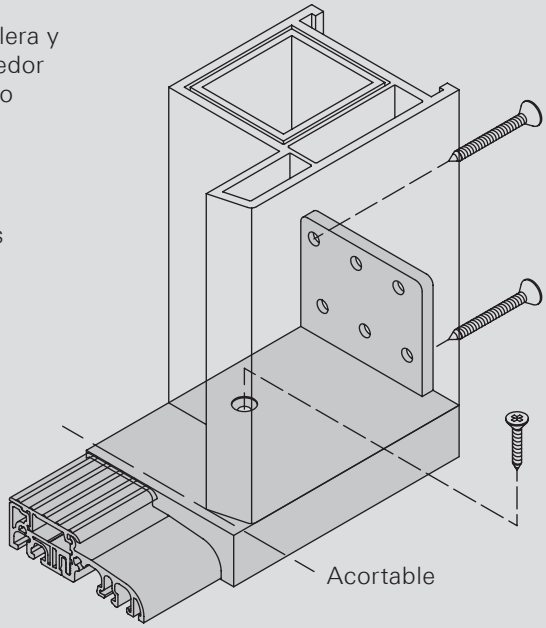

Instrucciones de montaje Eifel TB
Balconera

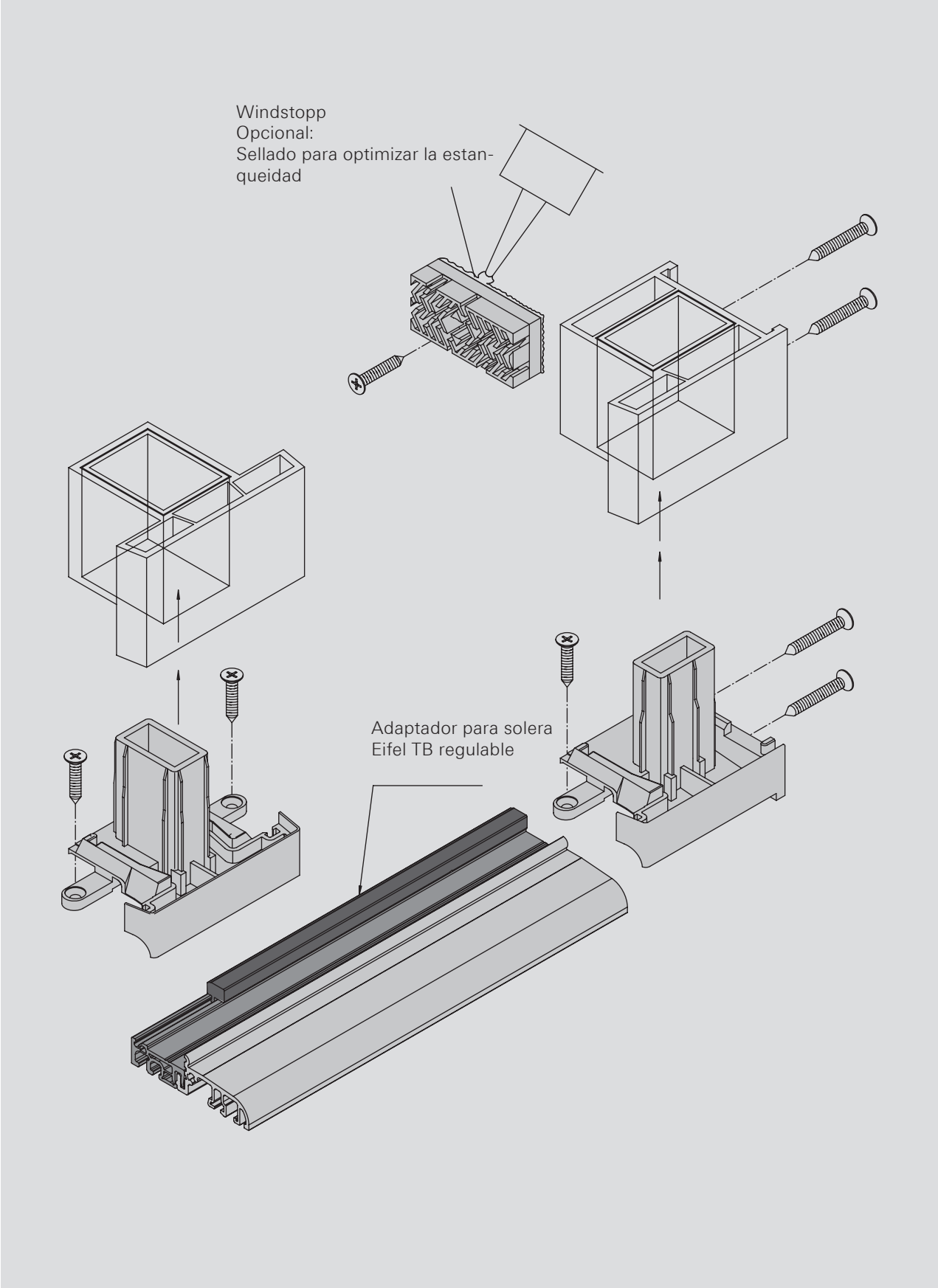

Instrucciones de montaje Eifel T
Notas Importantes

Atención!
Verificar que no existan obstaculos en la zona de la solera.

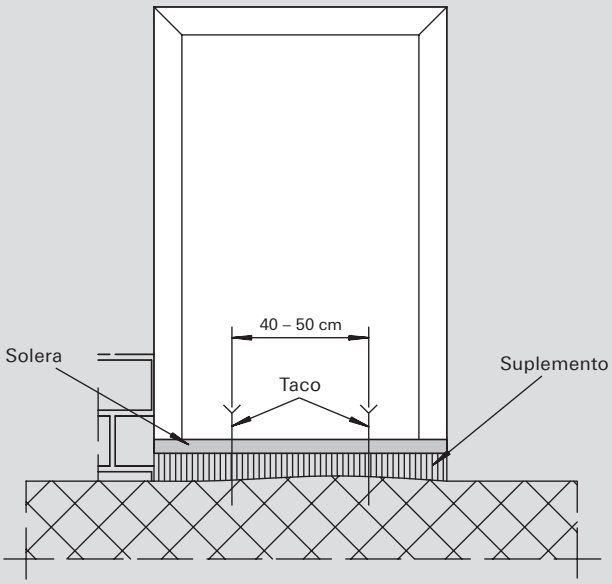

1. Corregir imperfecciones de la zona de apoyo de la solera

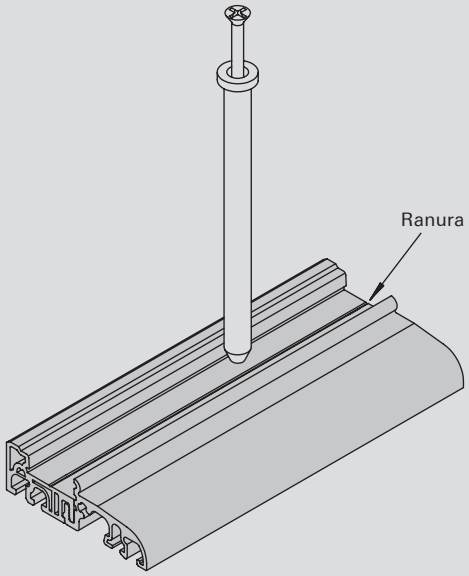

2. Introducir las clavijas
Tapar taladros sobrantes

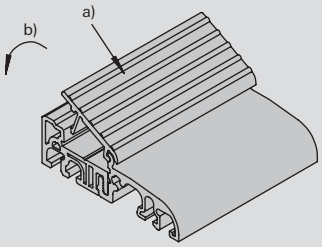

3. Clipar el embellecedor
a) Coloque la tapa
b) Recortado a mano

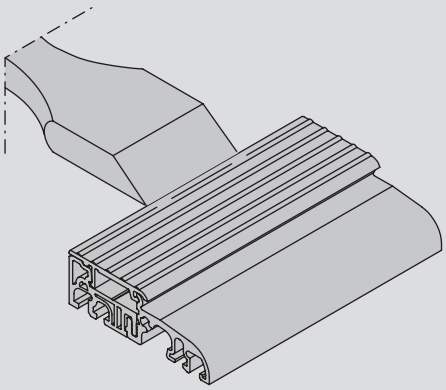

4. Retire la tapa mediante el uso de una cuña

Roto Frank SA
Tecnología para ventanas y puertas

Pol.Ind. „El Circuit“ C/Ca n‘Esteve nª 4B
E-08160 Montmeló (Barcelona)
Tel. +34 93 568 9048
Fax +34 93 568 9092
mailto: marketing.sp@roto-frank.com

www.roto-frank.es

Roto
Crea valor

BKWK/B&N Versión: Noviembre 2012 Sujeto a cambios. CTL_8_ES_v2
© 2012 Roto Frank SA ®Roto es una marca registrada

Para todos los desafíos, el sistema de herraje óptimo

Roto Door | La completa gama de componentes para unas puertas permanentemente herméticas

Roto AluVision | Soluciones de bisagra para ventanas y puertas de aluminio

Roto NT | El sistema de herraje oscilo-batiente más vendido en el mundo para ventanas y puertas balconeras

Roto Patio | Sistemas de herraje para ventanas y puertas correderas