V-98RT/45

Machining

Mecanizados

Cutting schemes

Esquemas de corte

Locks

Cerraduras

Polígono Industrial Los Vientos Calle Tramuntana, 1 46119 Náquera (VLC) Spain Tlf. +34 96 145 20 50 info@gruposopena.com

CERRADURAS

A

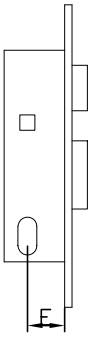

RESBALON Y PALANCA
REF. 44221

B

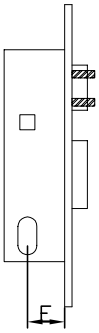

RODILLO Y PALANCA
REF. 44231

C

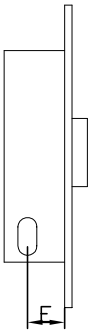

SOLO PALANCA
REF. 44241

CERRADURAS

CERRADURA VERTICAL CILINDRO OVALADO

CERRADERO METALICO			CERRADERO EN NYLON		
A	B	C	A	B	C
			06277.76	06277.78	06277.76

CILINDRO REF. 08210 12

ENTRADA = 30 mm

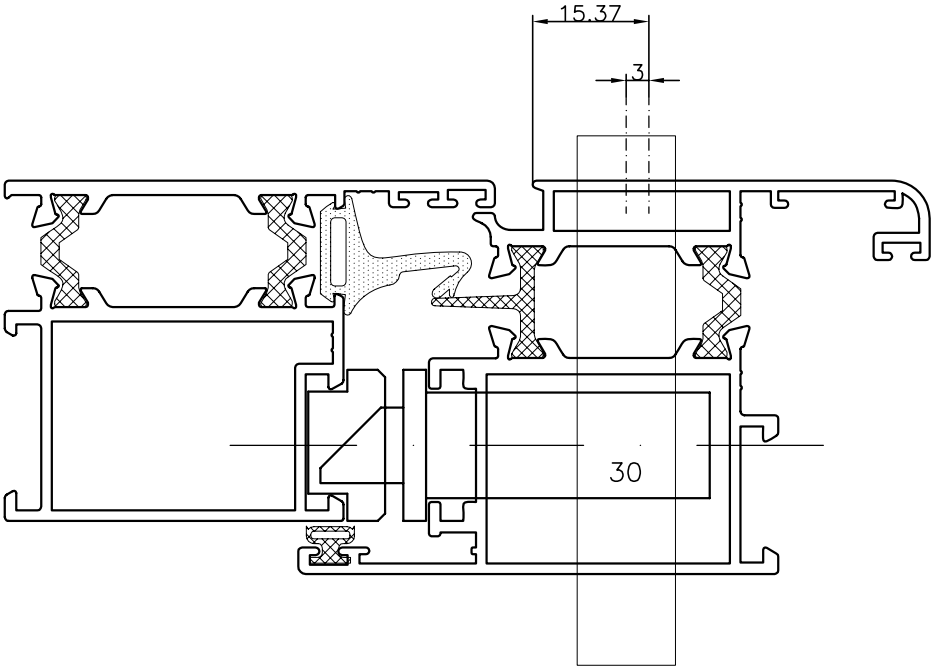

A	98201
N	**9813210**

A	98202
N	**9813220**

A

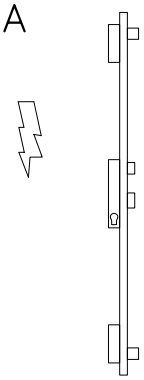

ELECTRICA
REF. 16525

B

RESBALON REGULABLE + PALANCA
REF. 46525

C

RODILLO REGULABLE + PALANCA
REF. 46550

D

SOLO PALANCAS
REF. 46520

CERRADURAS

CERRADURA DE SEGURIDAD MILTIPUNTO

CERRADERO REGULABLES METALICOS			CERRADERO EN NYLON		
A–B	C	D	A–B	C	D
06463.08	06463.08 (17)	06465.02			

(17) Inserto para rodillo 06141.71

PARA LOS DESVIADORES UTILIZAR DOS CERRADEROS DEL GRUPO D

CILINDRO CRUCIFORME

ENTRADA = 25 mm

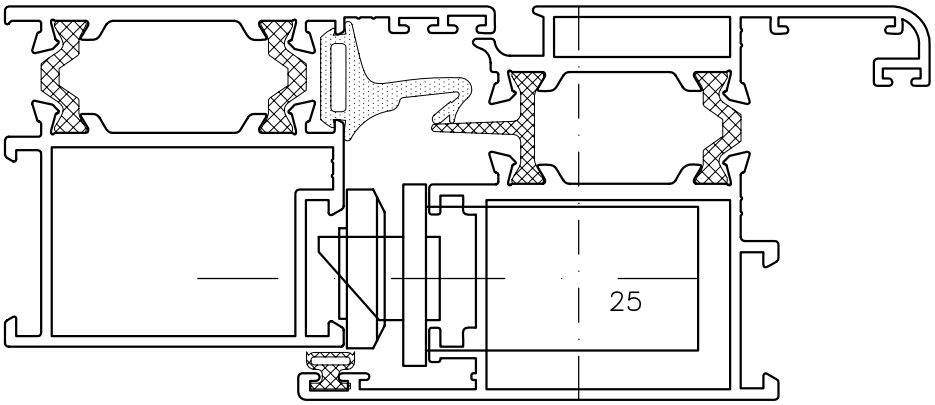

A	98201
N	**9813210**

A	98202
N	**9813220**

A

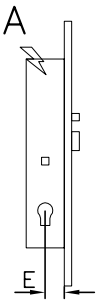

ELECTRICA
SOLO RESBALON
REF. 16205

B

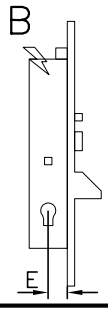

ELECTRICA
RESBALON
PALANCA
LATERAL
REF. 16215
TRIPLE
REF. 16225

C

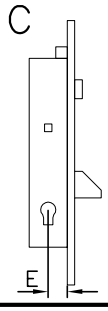

RESBALON
REGULABLE
PALANCA
LATERAL
REF. 46215
TRIPLE
REF. 46225

D

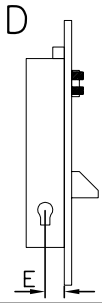

RODILLO
REGULABLE
PALANCA
LATERAL
REF. 46230
TRIPLE
REF. 46250

E

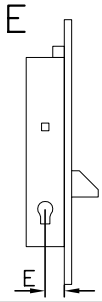

SOLO PALANCA
LATERAL
REF. 46210
TRIPLE
REF. 46220

F

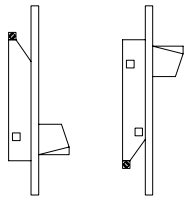

PAREJA DESVIADORES
LATERALES REF. 06443.00

CERRADURAS

CERRADURA VERTICAL DE SEGURIDAD

CERRADERO REGULABLES METALICOS			CERRADERO EN NYLON		
A-B-C	D	E-F	A-B-C	D	E-F
06463.08	06463.08 (17)	06465.02			

(17) Inserto para rodillo 06141.71

CILINDRO CRUCIFORME

ENTRADA = 25 mm

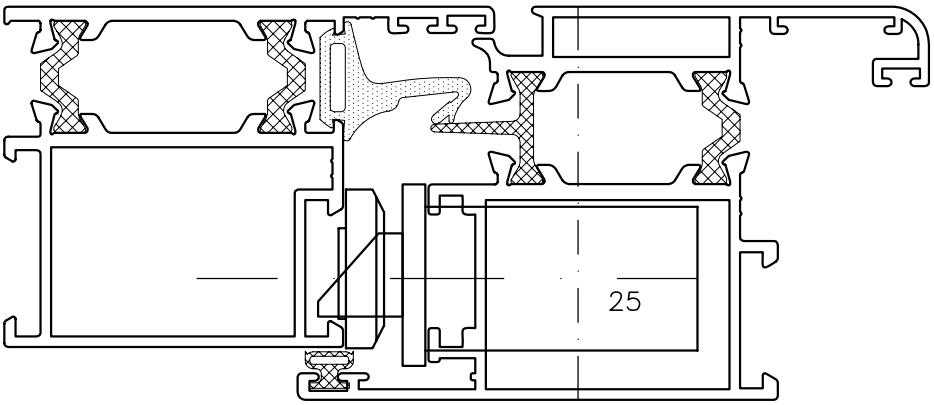

A	98201
N	**9813210**

A	98202
N	**9813220**

ESQUEMAS DE CORTE

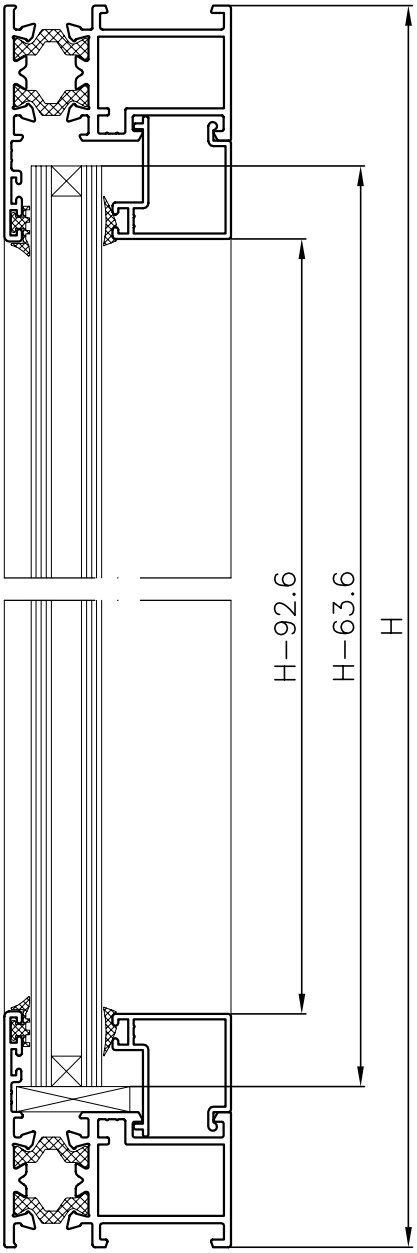

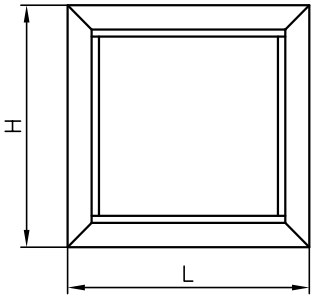

9811410

PERFILES – LONGITUDES DE CORTE			
PERFIL	DESCRIPCION	CANT.	CORTE
9811410	MARCO VENTANA	2	H
9811410	MARCO VENTANA	2	L
VARIOS	JUNQUILLO	2	H–92.6
VARIOS	JUNQUILLO	2	L–53.6

ACCESORIOS		
REFERENCIA	DESCRIPCION	CANT.
98.02.01	ESCUADRAS EUROPEAS	4
94.92.04	ESCUADRAS ALINEAMIENTO INOX.	4
94.20.03	JUNTA EXTERIOR VIDRIO	–

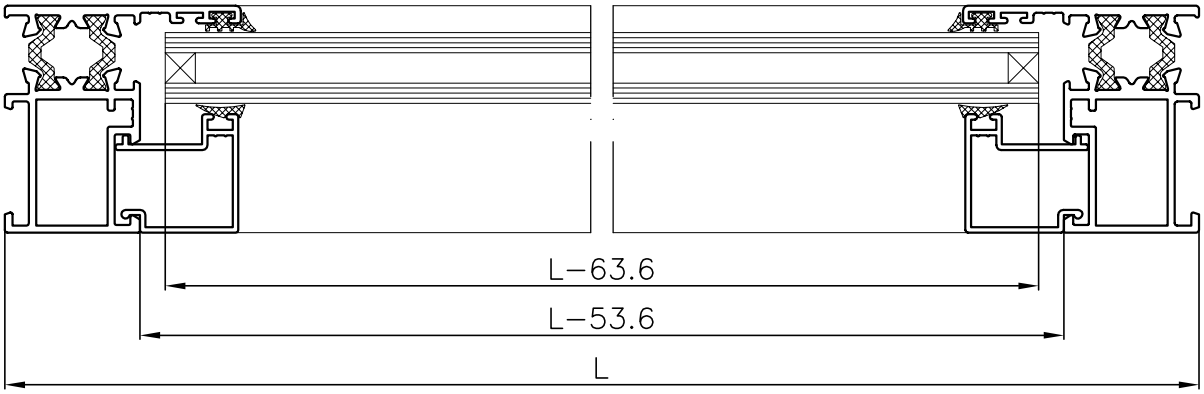

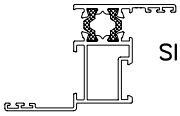

SI SE UTILIZA EL MARCO CON SOLAPE 9811411 LAS MEDIDAS DE CORTE SERAN: H+63 / L+63

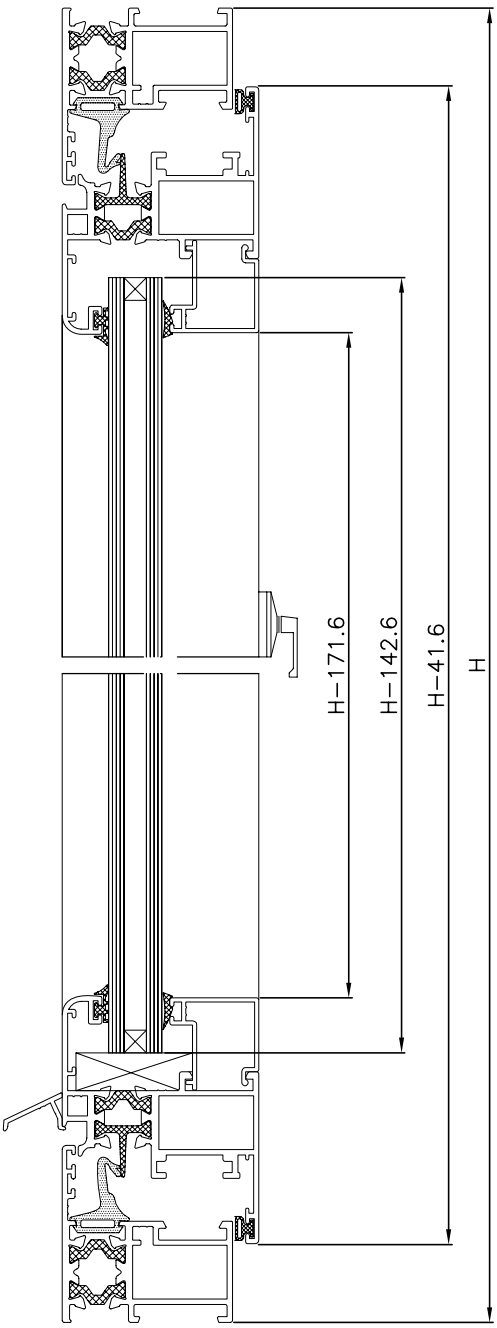

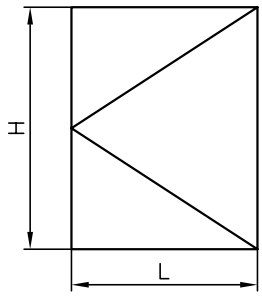

MARCO 9811410 – HOJA 9811420

PERFILES – LONGITUDES DE CORTE			
PERFIL	**DESCRIPCION**	**CANT.**	**CORTE**
9811410	MARCO VENTANA	2	H
9811410	MARCO VENTANA	2	L
9811420	HOJA VENTANA	2	H–41.6
9811420	HOJA VENTANA	2	L–41.6
VARIOS	JUNQUILLO	2	H–171.6
VARIOS	JUNQUILLO	2	L–132.6
940422	FALLEBA	2	(H–347)/2
940423	VIERTEAGUAS	1	L–103.6

ACCESORIOS			
REFERENCIA		**DESCRIPCION**	**CANT.**
98.57.14	94.91.01	BISAGRAS	2
	94.94.01	KIT SIMPLE HOJA CAMARA EUROPEA	1
	94.93.01	CREMONA	1
	98.02.01	ESCUADRAS EUROPEAS	8
	98.02.04	ESCUADRAS ALINEAMIENTO INOX.	4
	94.92.04	ESCUADRAS ALINEAMIENTO INOX.	4
	94.94.11	SALIDAS DE AGUA	2
	98.20.01	JUNTA CENTRAL MARCO	–
	94.20.02	JUNTA BATIENTE	–
	94.20.03	JUNTA EXTERIOR VIDRIO	–

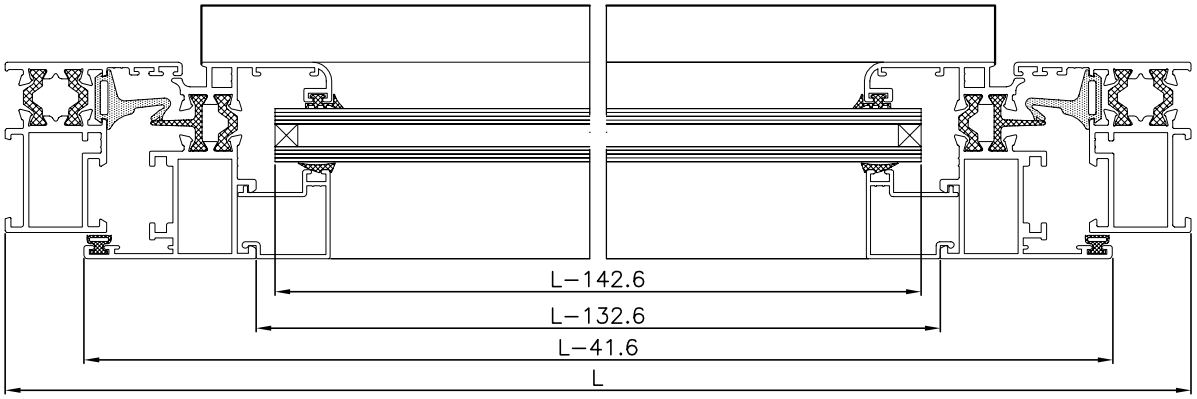

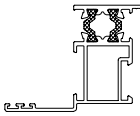

SI SE UTILIZA EL MARCO CON SOLAPE 9811411 LAS MEDIDAS DE CORTE SERAN: H+63 / L+63

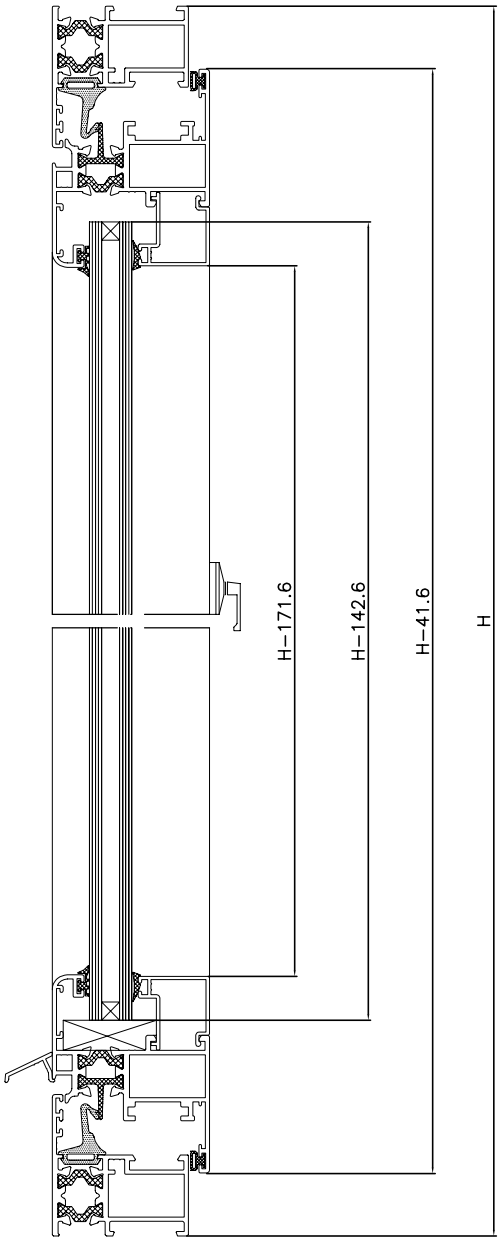

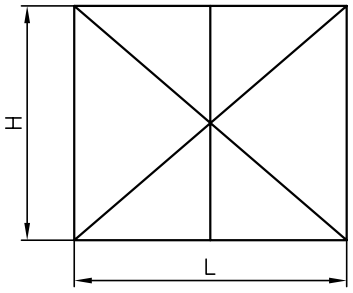

MARCO 9811410 – HOJA 9811420

PERFILES – LONGITUDES DE CORTE			
PERFIL	DESCRIPCION	CANT.	CORTE
9811410	MARCO VENTANA	2	H
9811410	MARCO VENTANA	2	L
9811420	HOJA VENTANA	4	H-41.6
9811420	HOJA VENTANA	4	L/2-23.3
VARIOS	JUNQUILLO	4	H-171.6
VARIOS	JUNQUILLO	4	L/2-114.3
9811440	PERFIL INVERSOR	1	H-103.6
940422	FALLEBA	2	(H-347)/2
940423	VIERTEAGUAS	1	L/2-23.3
940423	VIERTEAGUAS	1	L/2-85.3

ACCESORIOS			
	REFERENCIA	DESCRIPCION	CANT.
98.58.14	94.91.01	BISAGRAS	4
	94.94.05	KIT DOBLE HOJA CAMARA EUROPEA	1
	94.93.01	CREMONA	1
	98.02.01	ESCUADRAS EUROPEAS	12
	94.92.04	ESCUADRAS ALINEAMIENTO INOX.	4
	98.02.04	ESCUADRAS ALINEAMIENTO INOX.	8
	94.94.11	SALIDAS DE AGUA	2
	98.04.12	JUEGO TAPAS PERFIL INVERSOR	1
	98.20.01	JUNTA CENTRAL MARCO	–
	94.20.02	JUNTA BATIENTE	–
	94.20.03	JUNTA EXTERIOR VIDRIO	–

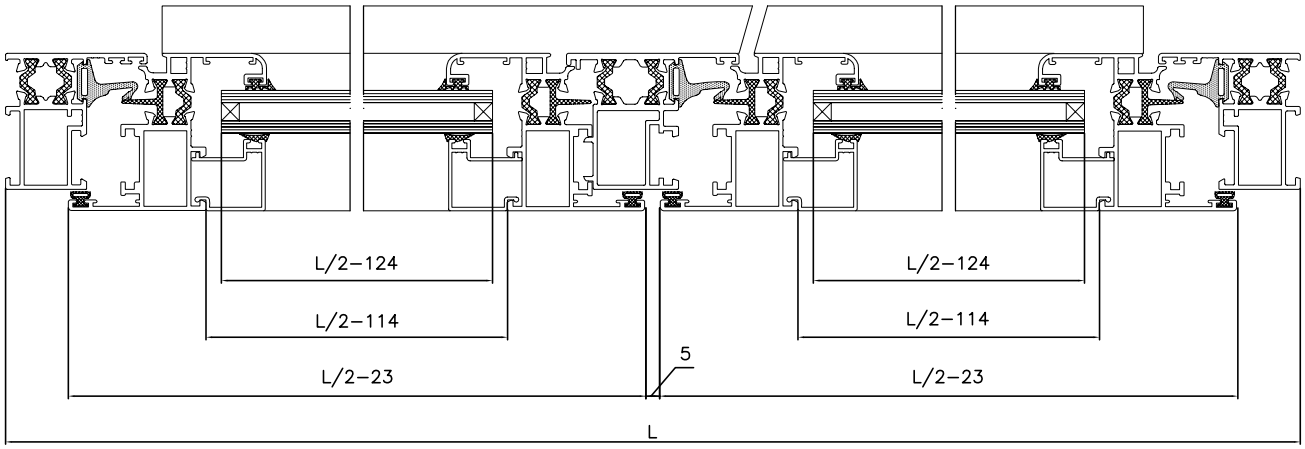

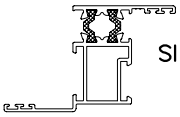

SI SE UTILIZA EL MARCO CON SOLAPE 9811411 LAS MEDIDAS DE CORTE SERAN: H+63 / L+63

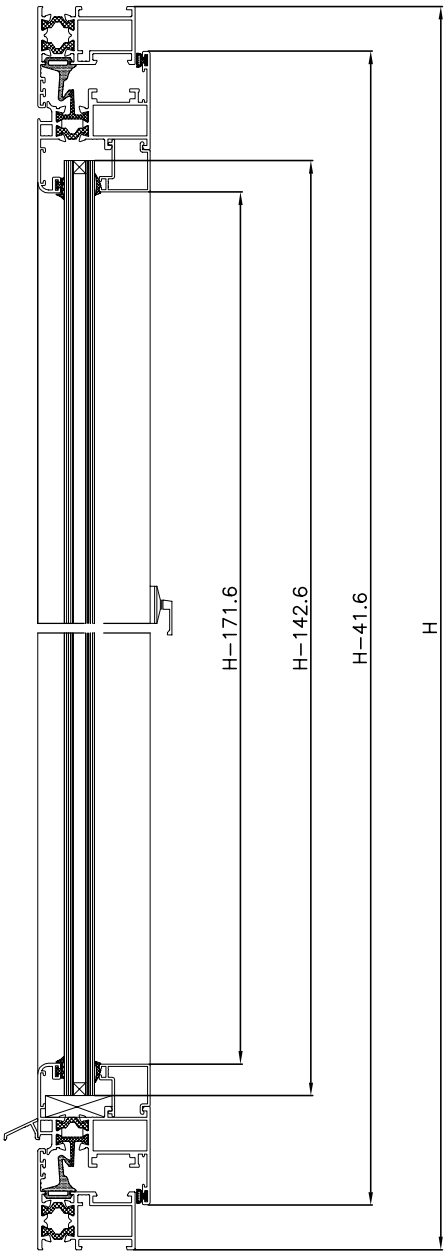

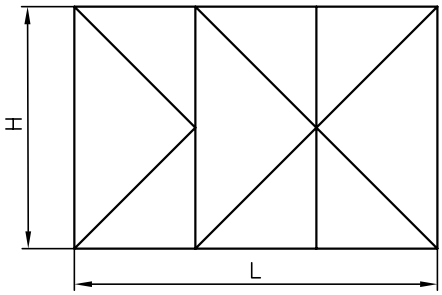

MARCO 9811410 – HOJA 9811420

PERFILES – LONGITUDES DE CORTE			
PERFIL	**DESCRIPCION**	**CANT.**	**CORTE**
9811410	MARCO VENTANA	2	H
9811410	MARCO VENTANA	2	L
9811420	HOJA VENTANA	6	H–41.6
9811420	HOJA VENTANA	4	L/3
9811420	HOJA VENTANA	2	L/3–52
VARIOS	JUNQUILLO	6	H–171.6
VARIOS	JUNQUILLO	4	L/3–91
VARIOS	JUNQUILLO	2	L/3–143
9811440	PERFIL INVERSOR	2	H–103.6
940422	FALLEBA	2	(H–347)/2
940423	VIERTEAGUAS	1	L/3
940423	VIERTEAGUAS	1	L/3–52
940423	VIERTEAGUAS	1	L/3–62

ACCESORIOS		
REFERENCIA	**DESCRIPCION**	**CANT.**
94.91.01	BISAGRAS	2
94.91.02	BISAGRA 3ª HOJA	2
94.91.04	BISAGRA 4ª HOJA	2
94.94.06	KIT PASADORES O.B.	1
94.94.05	KIT DOBLE HOJA CAMARA EUROPEA	1
94.93.01	CREMONA	1
98.02.01	ESCUADRAS EUROPEAS	16
94.92.04	ESCUADRAS ALINEAMIENTO INOX.	4
98.02.04	ESCUADRAS ALINEAMIENTO INOX.	12
94.94.11	SALIDAS DE AGUA	2
98.04.12	JUEGO TAPAS PERFIL INVERSOR	2
98.20.01	JUNTA CENTRAL MARCO	–
94.20.02	JUNTA BATIENTE	–
94.20.03	JUNTA EXTERIOR VIDRIO	–

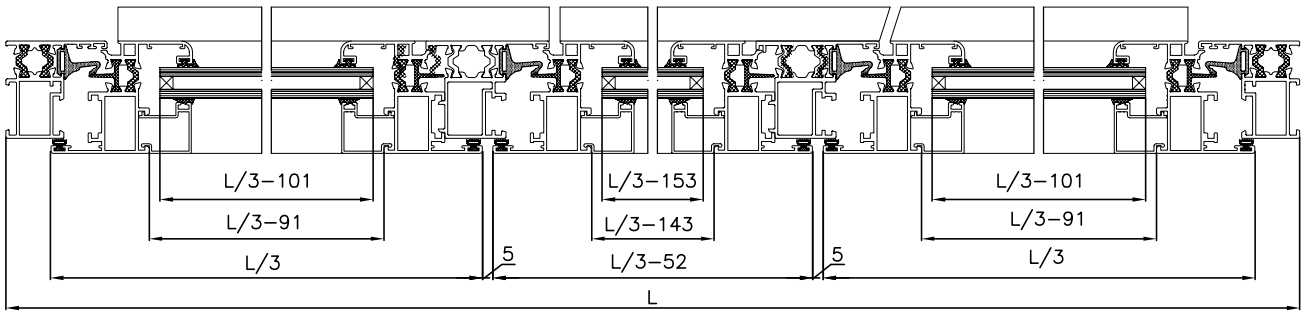

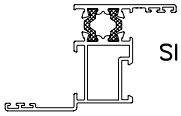

SI SE UTILIZA EL MARCO CON SOLAPE 9811411 LAS MEDIDAS DE CORTE SERAN: H+63 / L+63

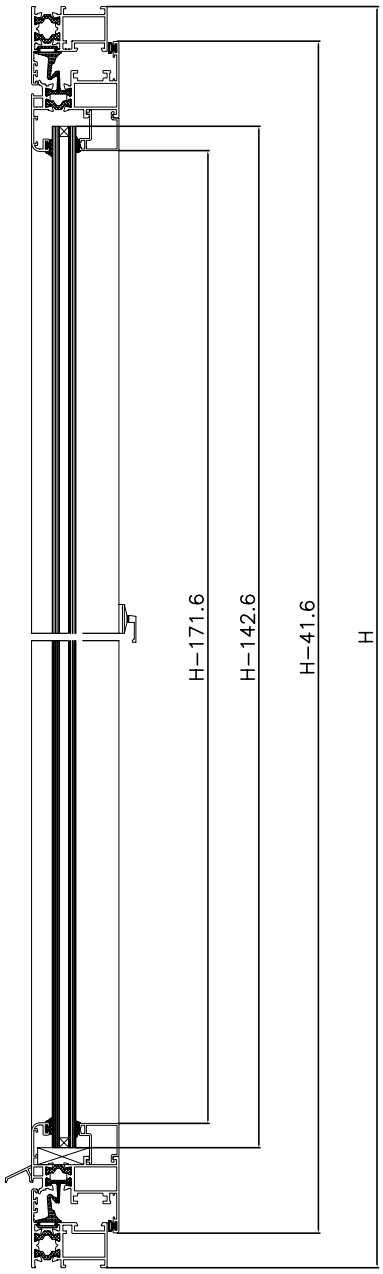

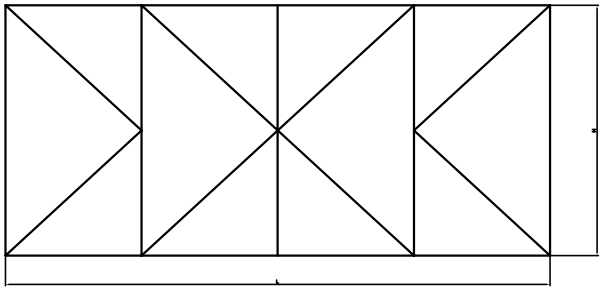

MARCO 9811410 – HOJA 9811420

PERFILES – LONGITUDES DE CORTE			
PERFIL	**DESCRIPCION**	**CANT.**	**CORTE**
9811410	MARCO VENTANA	2	H
9811410	MARCO VENTANA	2	L
9811420	HOJA VENTANA	8	H-41.6
9811420	HOJA VENTANA	4	L/4
9811420	HOJA VENTANA	4	L/4-28.5
VARIOS	JUNQUILLO	8	H-171.6
VARIOS	JUNQUILLO	4	L/4-91
VARIOS	JUNQUILLO	4	L/4-119.5
9811440	PERFIL INVERSOR	3	H-103.6
940422	FALLEBA	2	(H-347)/2
940423	VIERTEAGUAS	2	L/4
940423	VIERTEAGUAS	1	L/4-28.5
940423	VIERTEAGUAS	1	L/4-90.5

ACCESORIOS		
REFERENCIA	**DESCRIPCION**	**CANT.**
94.91.02	BISAGRA 3ª HOJA	4
94.91.04	BISAGRA 4ª HOJA	4
94.94.06	KIT PASADORES O.B.	2
94.94.05	KIT DOBLE HOJA CAMARA EUROPEA	1
94.93.01	CREMONA	1
98.02.01	ESCUADRAS EUROPEAS	20
94.92.04	ESCUADRAS ALINEAMIENTO INOX.	4
98.02.04	ESCUADRAS ALINEAMIENTO INOX.	16
94.94.11	SALIDAS DE AGUA	2
98.04.12	JUEGO TAPAS PERFIL INVERSOR	3
98.20.01	JUNTA CENTRAL MARCO	–
94.20.02	JUNTA BATIENTE	–
94.20.03	JUNTA EXTERIOR VIDRIO	–

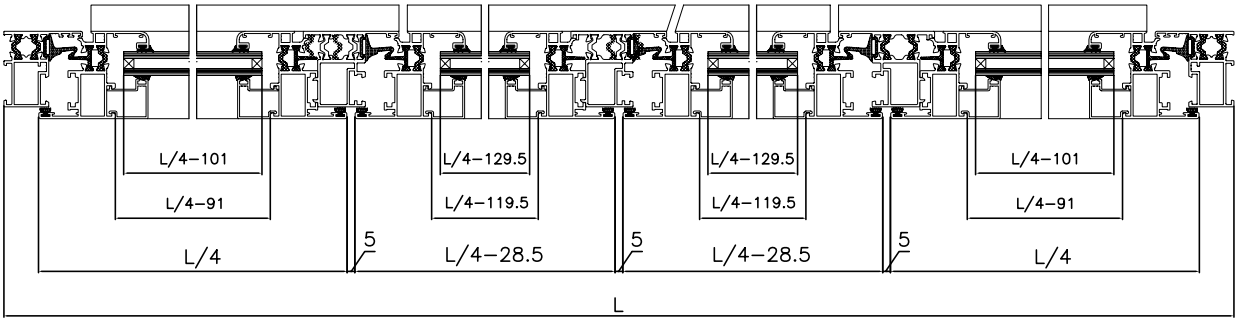

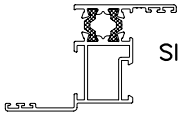

SI SE UTILIZA EL MARCO CON SOLAPE 9811411 LAS MEDIDAS DE CORTE SERAN: H+63 / L+63

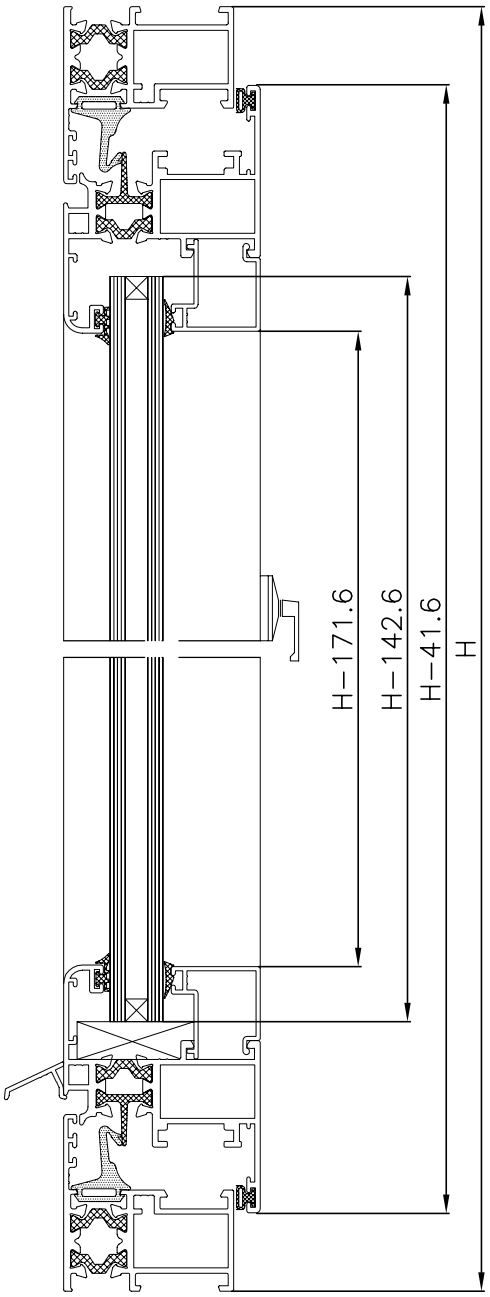

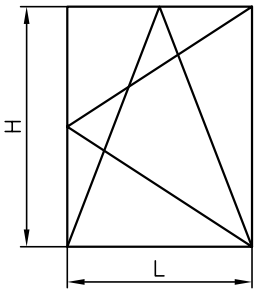

MARCO 9811410 – HOJA 9811420

PERFILES – LONGITUDES DE CORTE			
PERFIL	**DESCRIPCION**	**CANT.**	**CORTE**
9811410	MARCO VENTANA	2	H
9811410	MARCO VENTANA	2	L
9811420	HOJA VENTANA	2	H-41.6
9811420	HOJA VENTANA	2	L-41.6
VARIOS	JUNQUILLO	2	H-171.6
VARIOS	JUNQUILLO	2	L-132.6
940422	FALLEBA	2	(H-347)/2
940423	VIERTEAGUAS	1	L-103.6

ACCESORIOS		
REFERENCIA	**DESCRIPCION**	**CANT.**
98.02.01	ESCUADRAS EUROPEAS	8
98.02.04	ESCUADRAS ALINEAMIENTO INOX.	4
94.92.04	ESCUADRAS ALINEAMIENTO INOX.	4
94.94.11	SALIDAS DE AGUA	2
94.10.01(02)	MEC. O. B. COMPAS CORTO(NORMAL)	1
94.93.02	CREMONA O. B.	1
98.20.01	JUNTA CENTRAL MARCO	–
94.20.02	JUNTA BATIENTE	–
94.20.03	JUNTA EXTERIOR VIDRIO	–

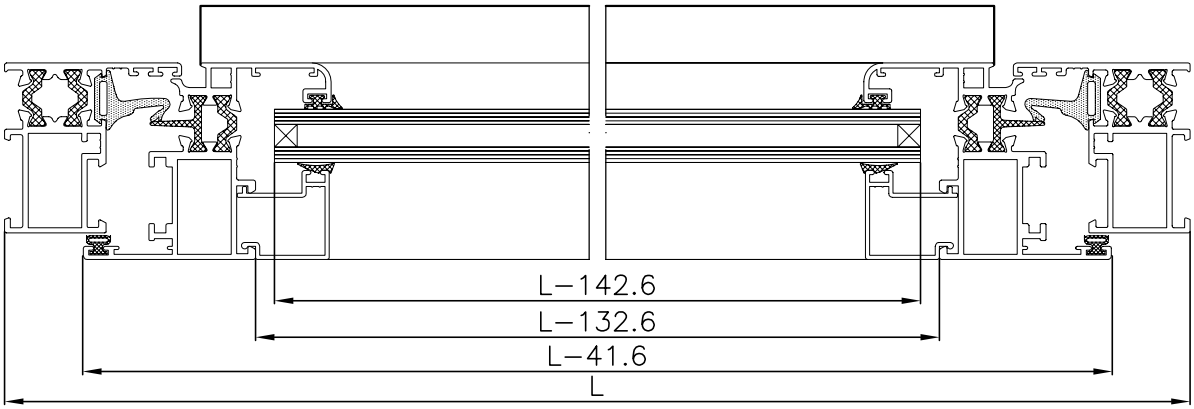

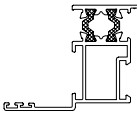

SI SE UTILIZA EL MARCO CON SOLAPE 9811411 LAS MEDIDAS DE CORTE SERAN: H+63 / L+63

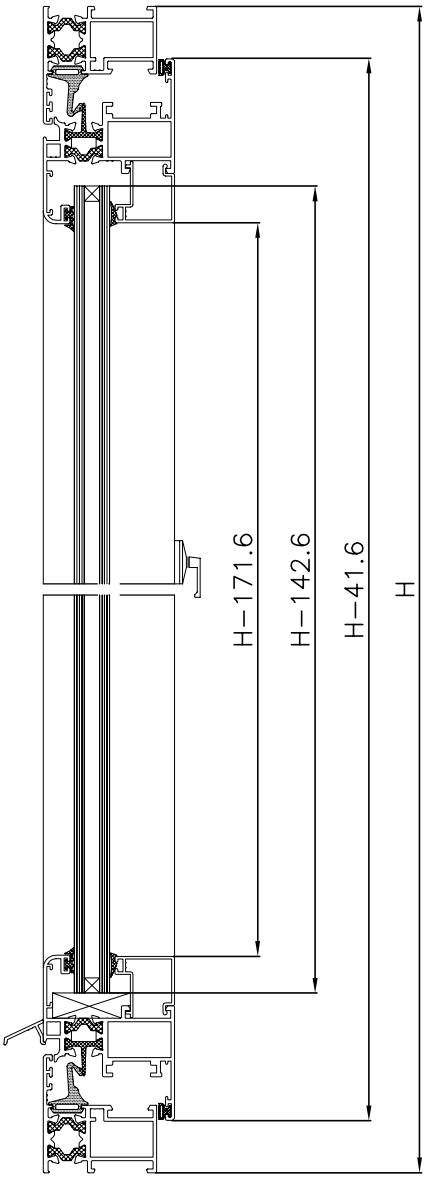

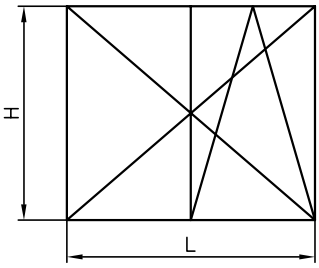

MARCO 9811410 – HOJA 9811420

PERFILES – LONGITUDES DE CORTE			
PERFIL	**DESCRIPCION**	**CANT.**	**CORTE**
9811410	MARCO VENTANA	2	H
9811410	MARCO VENTANA	2	L
9811420	HOJA VENTANA	4	H-41.6
9811420	HOJA VENTANA	4	L/2-23.3
VARIOS	JUNQUILLO	4	H-171.6
VARIOS	JUNQUILLO	4	L/2-114.3
9811440	PERFIL INVERSOR	1	H-103.6
940422	FALLEBA	2	(H-347)/2
940423	VIERTEAGUAS	1	L/2-23.3
940423	VIERTEAGUAS	1	L/2-85.3

ACCESORIOS			
REFERENCIA		**DESCRIPCION**	**CANT.**
98.58.14	94.91.01(05)	BISAGRAS	2
	98.02.01	ESCUADRAS EUROPEAS	12
	94.92.04	ESCUADRAS ALINEAMIENTO INOX.	4
	98.02.04	ESCUADRAS ALINEAMIENTO INOX.	8
	94.94.11	SALIDAS DE AGUA	2
	94.10.01(02)	MEC. O. B. COMPAS CORTO(NORMAL)	1
	94.93.02	CREMONA O. B.	1
	98.04.12	JUEGO TAPAS PERFIL INVERSOR	1
	94.94.06	KIT PASADORES O. B.	1
	98.20.01	JUNTA CENTRAL MARCO	–
	94.20.02	JUNTA BATIENTE	–
	94.20.03	JUNTA EXTERIOR VIDRIO	–

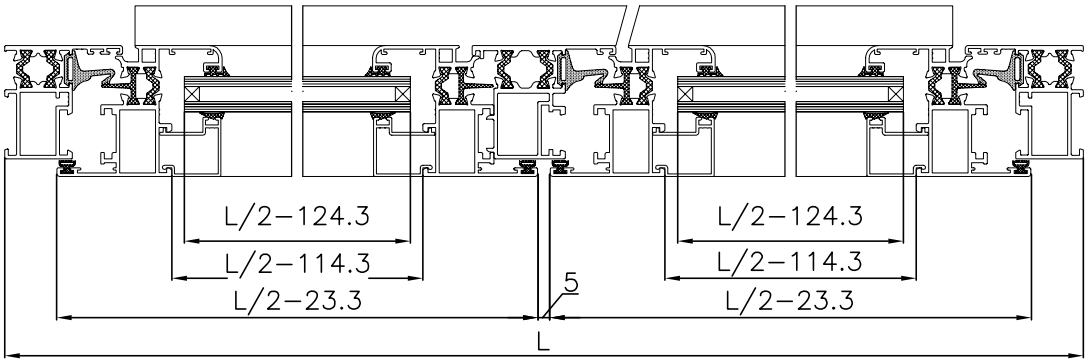

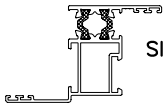

SI SE UTILIZA EL MARCO CON SOLAPE 9811411 LAS MEDIDAS DE CORTE SERAN: H+63 / L+63

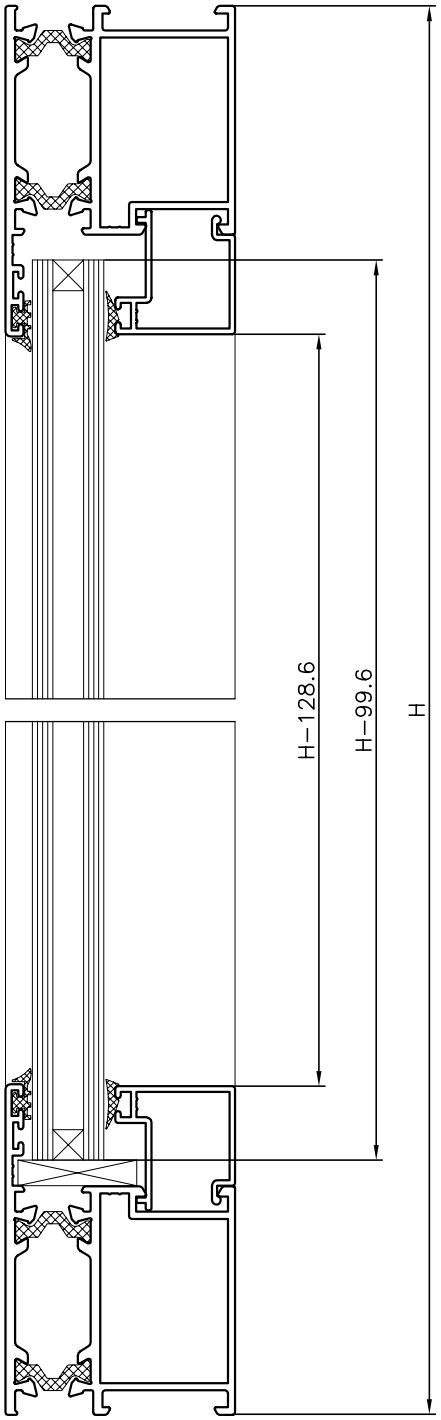

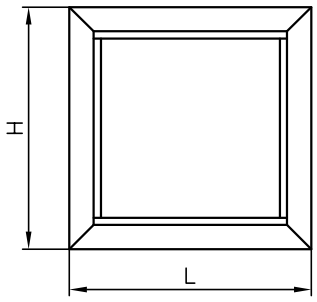

MARCO 9813210

PERFILES – LONGITUDES DE CORTE			
PERFIL	DESCRIPCION	CANT.	CORTE
9813210	MARCO PUERTA	2	H
9813210	MARCO PUERTA	2	L
VARIOS	JUNQUILLO	2	H-128.6
VARIOS	JUNQUILLO	2	L-89.6

ACCESORIOS		
REFERENCIA	DESCRIPCION	CANT.
98.02.02	ESCUADRAS EUROPEAS	4
94.92.04	ESCUADRAS ALINEAMIENTO INOX.	4
94.20.03	JUNTA EXTERIOR VIDRIO	–

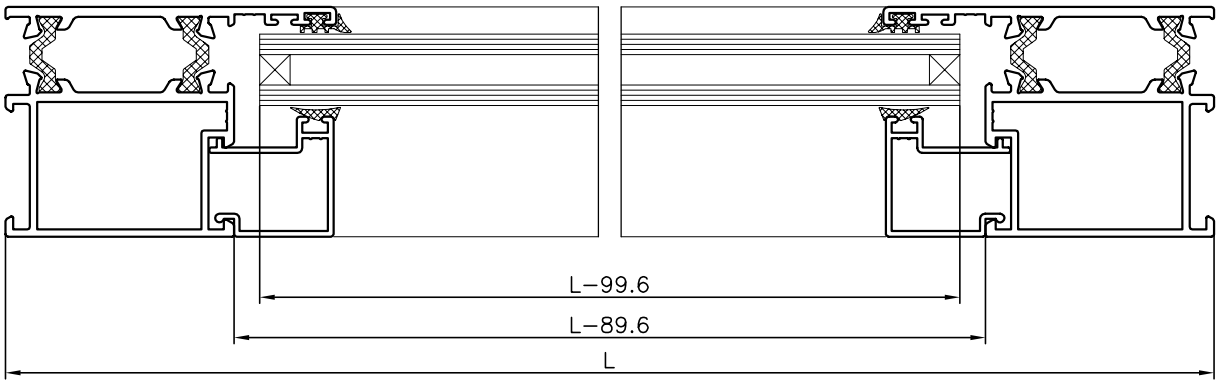

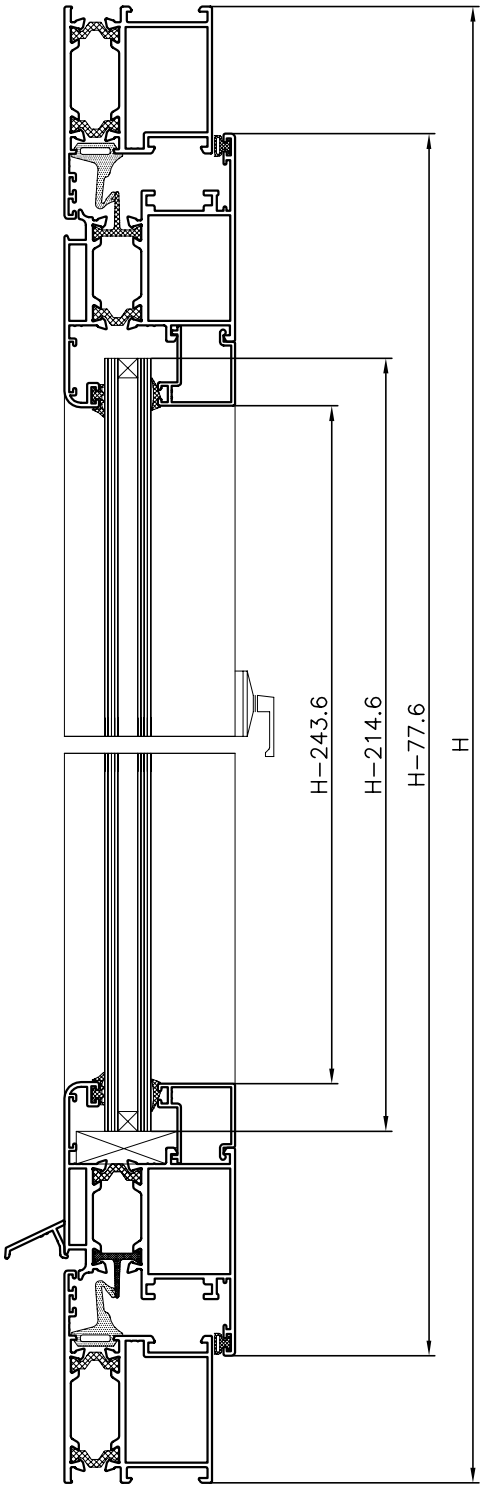

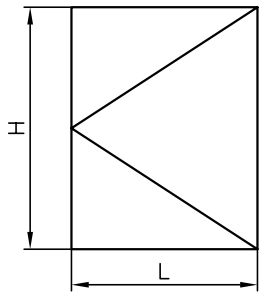

MARCO 9813210 – HOJA 9813220

PERFILES – LONGITUDES DE CORTE			
PERFIL	**DESCRIPCION**	**CANT.**	**CORTE**
9813210	MARCO PUERTA	2	H
9813210	MARCO PUERTA	2	L
9813220	HOJA PUERTA	2	H-77.6
9813220	HOJA PUERTA	2	L-77.6
VARIOS	JUNQUILLO	2	H-243.6
VARIOS	JUNQUILLO	2	L-204.6
940422	FALLEBA	2	(H-275)/2
940423	VIERTEAGUAS	1	L-139.6

ACCESORIOS			
REFERENCIA		**DESCRIPCION**	**CANT.**
98.57.32	94.91.03	BISAGRAS	3
	94.94.01	KIT SIMPLE HOJA CAMARA EUROPEA	1
	94.93.01	CREMONA	1
	98.02.02	ESCUADRAS EUROPEAS	8
	98.02.04	ESCUADRAS ALINEAMIENTO INOX.	4
	94.92.04	ESCUADRAS ALINEAMIENTO INOX.	4
	94.94.11	SALIDAS DE AGUA	2
	98.20.01	JUNTA CENTRAL MARCO	–
	94.20.02	JUNTA BATIENTE	–
	94.20.03	JUNTA EXTERIOR VIDRIO	–

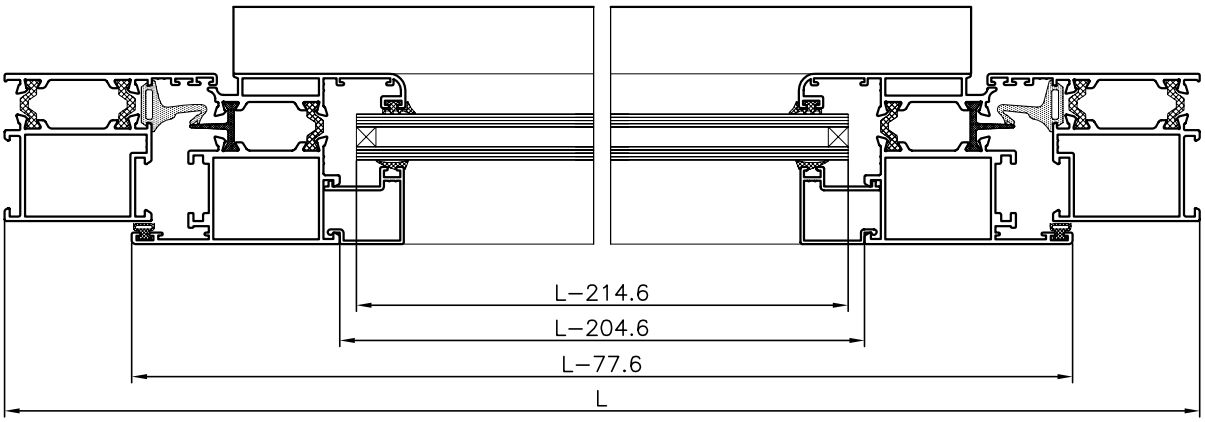

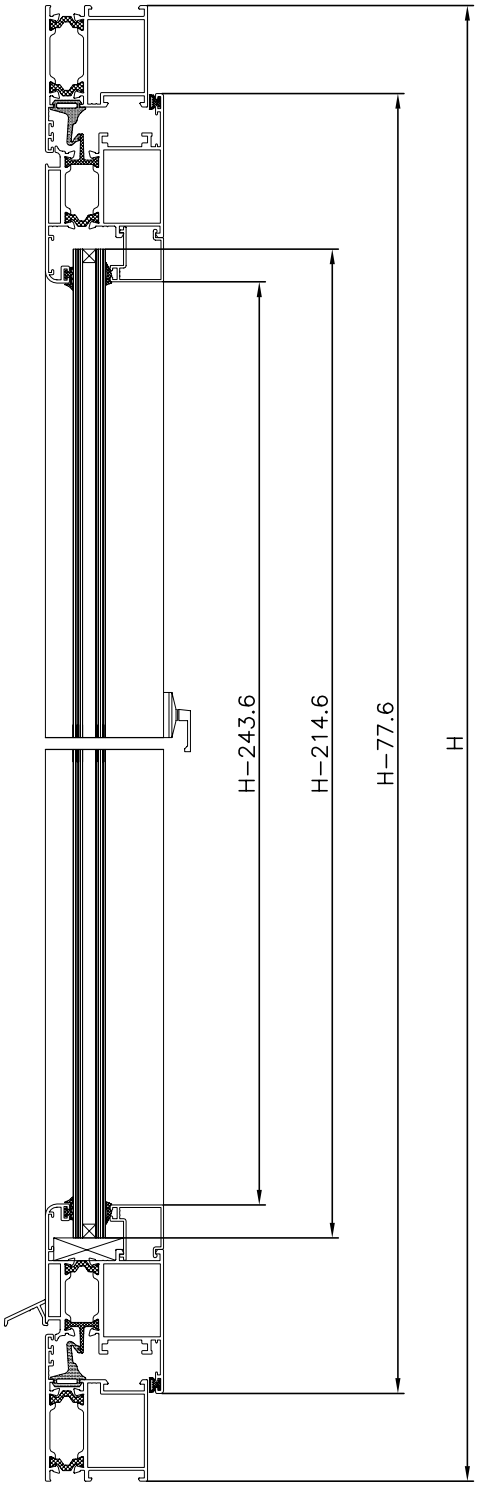

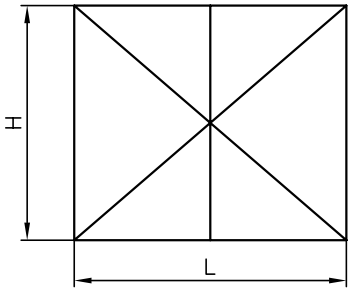

MARCO 9813210 – HOJA 9813220

PERFILES – LONGITUDES DE CORTE			
PERFIL	DESCRIPCION	CANT.	CORTE
9813210	MARCO PUERTA	2	H
9813210	MARCO PUERTA	2	L
9813220	HOJA PUERTA	4	H-77.6
9813220	HOJA PUERTA	4	L/2-41.3
VARIOS	JUNQUILLO	4	H-243.6
VARIOS	JUNQUILLO	4	L/2-168.3
9811440	PERFIL INVERSOR	1	H-139.6
940422	FALLEBA	2	(H-275)/2
940423	VIERTEAGUAS	1	L/2-41.3
940423	VIERTEAGUAS	1	L/2-103.3

ACCESORIOS			
	REFERENCIA	DESCRIPCION	CANT.
98.58.32	94.91.03	BISAGRAS	6
	94.94.05	KIT DOBLE HOJA CAMARA EUROPEA	1
	94.93.01	CREMONA	1
	98.02.02	ESCUADRAS EUROPEAS	12
	94.92.04	ESCUADRAS ALINEAMIENTO INOX.	4
	98.02.04	ESCUADRAS ALINEAMIENTO INOX.	8
	94.94.11	SALIDAS DE AGUA	2
	98.04.12	JUEGO TAPAS PERFIL INVERSOR	1
	98.20.01	JUNTA CENTRAL MARCO	–
	94.20.02	JUNTA BATIENTE	–
	94.20.03	JUNTA EXTERIOR VIDRIO	–

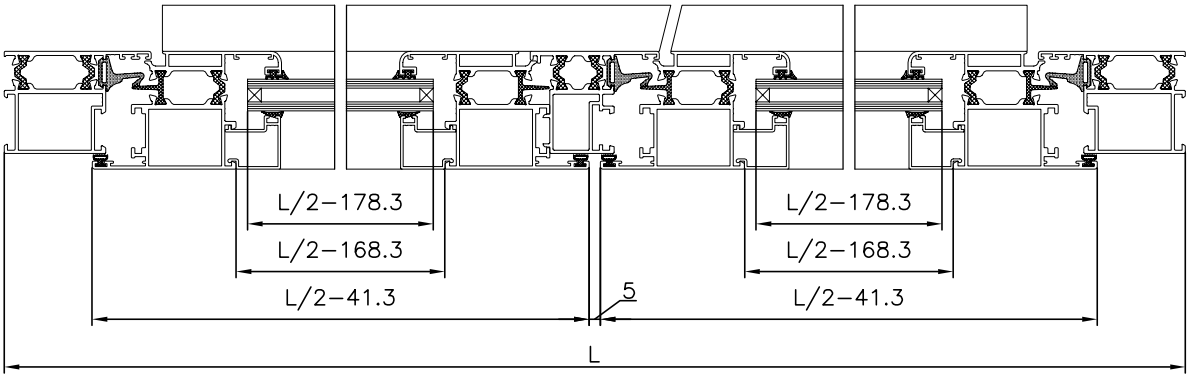

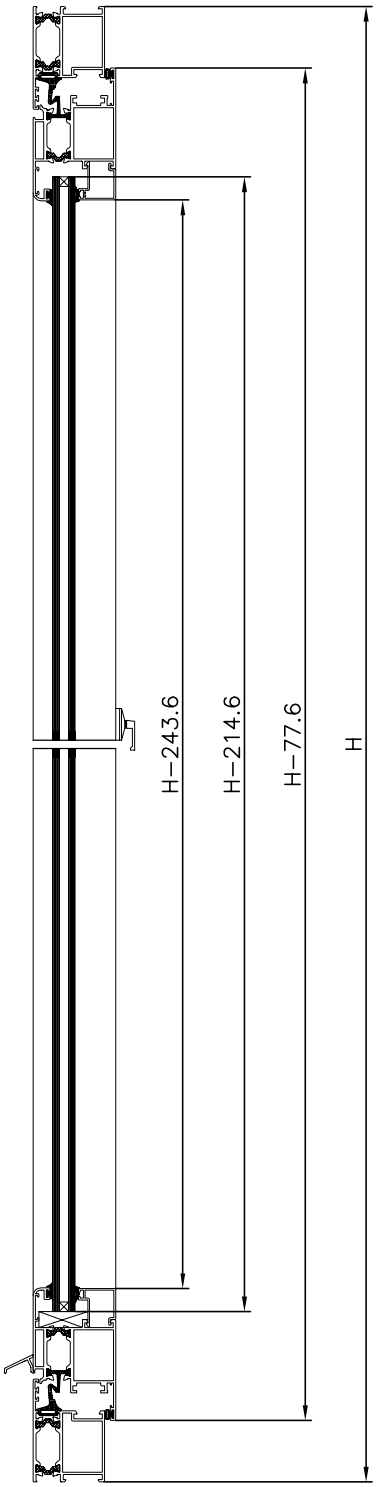

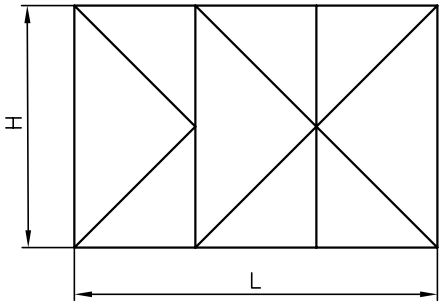

MARCO 9813210 – HOJA 9813220

PERFILES – LONGITUDES DE CORTE			
PERFIL	**DESCRIPCION**	**CANT.**	**CORTE**
9813210	MARCO PUERTA	2	H
9813210	MARCO PUERTA	2	L
9813220	HOJA PUERTA	6	H-77.6
9813220	HOJA PUERTA	4	L/3
9813220	HOJA PUERTA	2	L/3-87.6
VARIOS	JUNQUILLO	6	H-243.6
VARIOS	JUNQUILLO	4	L/3-127
VARIOS	JUNQUILLO	2	L/3-214.6
9811440	PERFIL INVERSOR	2	H-139.6
940422	FALLEBA	2	(H-275)/2
940423	VIERTEAGUAS	1	L/3
940423	VIERTEAGUAS	1	L/3-87.6
940423	VIERTEAGUAS	1	L/3-62

ACCESORIOS		
REFERENCIA	**DESCRIPCION**	**CANT.**
94.91.03	BISAGRAS	3
94.91.02	BISAGRA 3ª HOJA	3
94.91.04	BISAGRA 4ª HOJA	3
94.94.06	KIT PASADORES O.B.	1
94.94.05	KIT DOBLE HOJA CAMARA EUROPEA	1
94.93.01	CREMONA	1
98.02.02	ESCUADRAS EUROPEAS	16
94.92.04	ESCUADRAS ALINEAMIENTO INOX.	4
98.02.04	ESCUADRAS ALINEAMIENTO INOX.	12
94.94.11	SALIDAS DE AGUA	2
98.04.12	JUEGO TAPAS PERFIL INVERSOR	2
98.20.01	JUNTA CENTRAL MARCO	–
94.20.02	JUNTA BATIENTE	–
94.20.03	JUNTA EXTERIOR VIDRIO	–

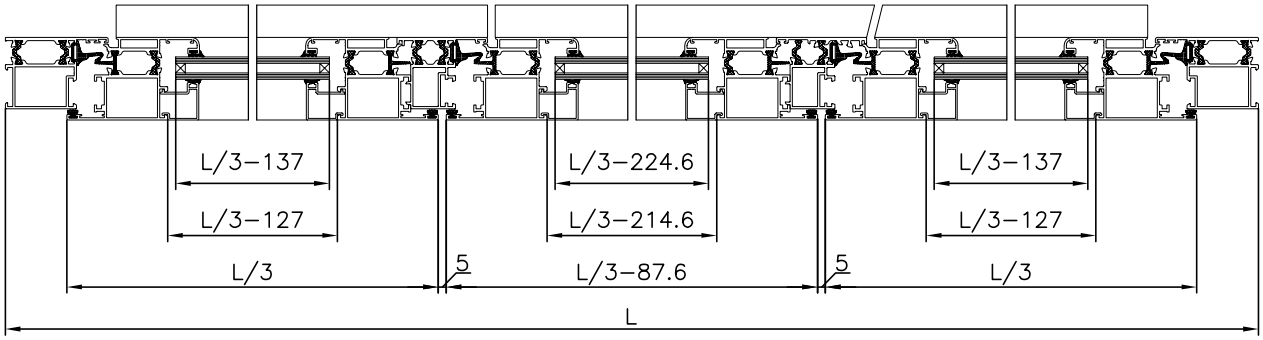

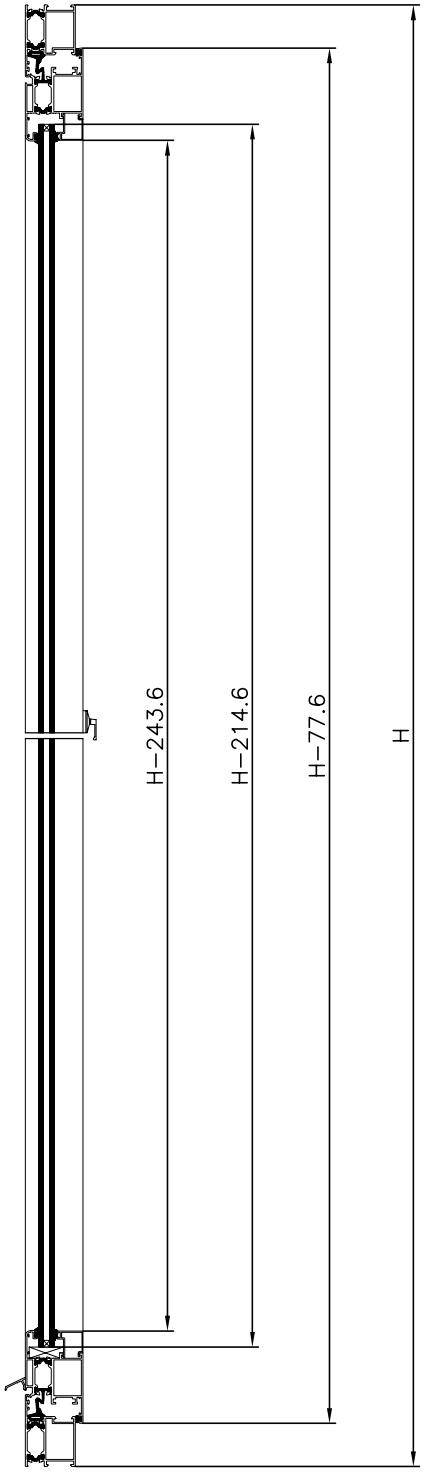

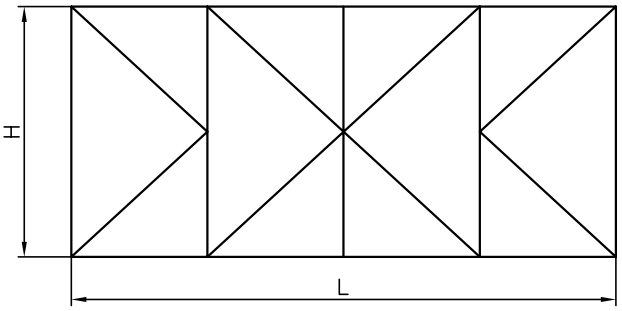

MARCO 9813210 – HOJA 9813220

PERFILES – LONGITUDES DE CORTE			
PERFIL	**DESCRIPCION**	**CANT.**	**CORTE**
9813210	MARCO PUERTA	2	H
9813210	MARCO PUERTA	2	L
9813220	HOJA PUERTA	8	H-77.6
9813220	HOJA PUERTA	4	L/4
9813220	HOJA PUERTA	4	L/4-46.3
VARIOS	JUNQUILLO	8	H-243.6
VARIOS	JUNQUILLO	4	L/4-127
VARIOS	JUNQUILLO	4	L/4-173.3
9811440	PERFIL INVERSOR	3	H-139.6
940422	FALLEBA	2	(H-275)/2
940423	VIERTEAGUAS	2	L/4
940423	VIERTEAGUAS	1	L/4-46.3
940423	VIERTEAGUAS	1	L/4-108.3

ACCESORIOS		
REFERENCIA	**DESCRIPCION**	**CANT.**
94.91.02	BISAGRA 3ª HOJA	6
94.91.04	BISAGRA 4ª HOJA	6
94.94.06	KIT PASADORES O.B.	2
94.94.05	KIT DOBLE HOJA CAMARA EUROPEA	1
94.93.01	CREMONA	1
98.02.02	ESCUADRAS EUROPEAS	20
94.92.04	ESCUADRAS ALINEAMIENTO INOX.	4
98.02.04	ESCUADRAS ALINEAMIENTO INOX.	16
94.94.11	SALIDAS DE AGUA	2
98.04.12	JUEGO TAPAS PERFIL INVERSOR	3
98.20.01	JUNTA CENTRAL MARCO	–
94.20.02	JUNTA BATIENTE	–
94.20.03	JUNTA EXTERIOR VIDRIO	–

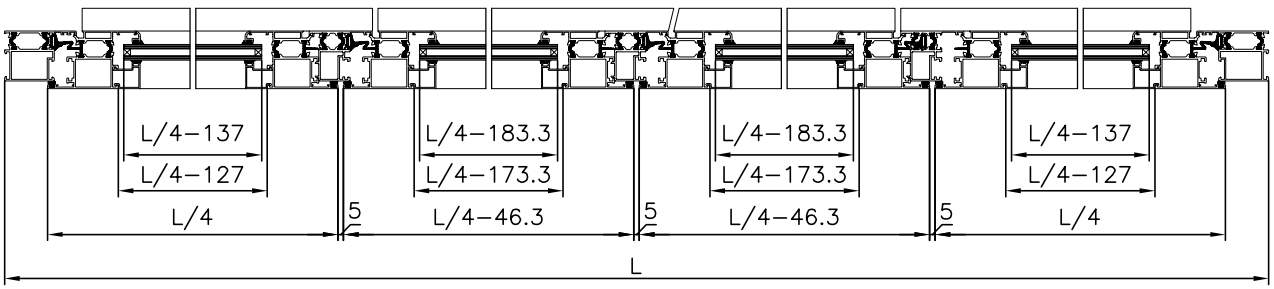

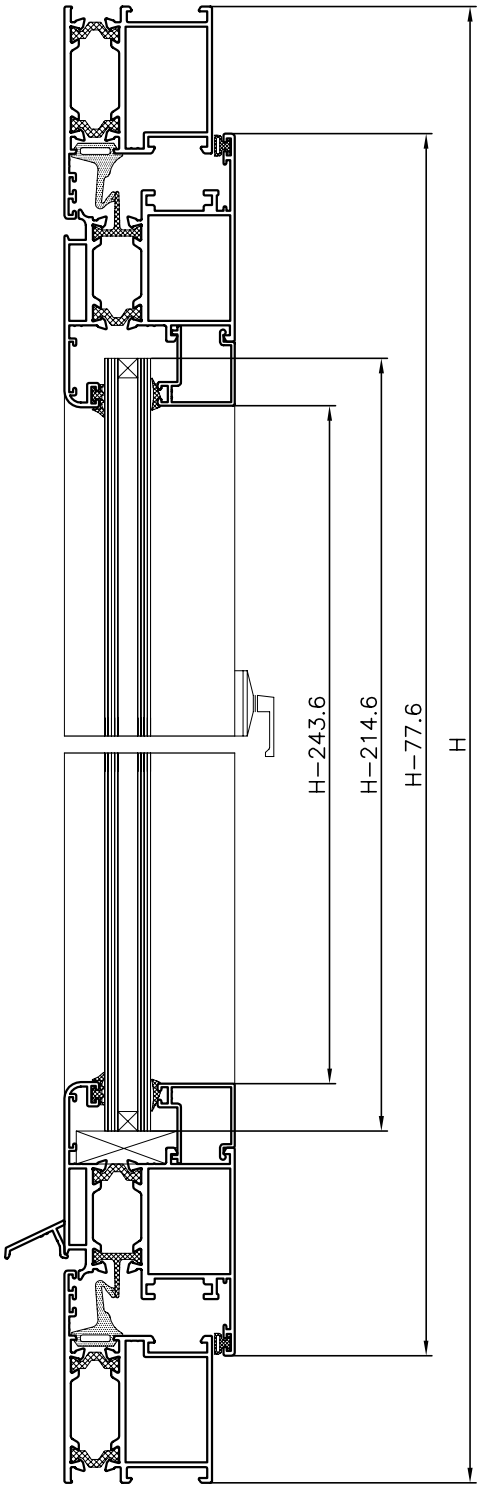

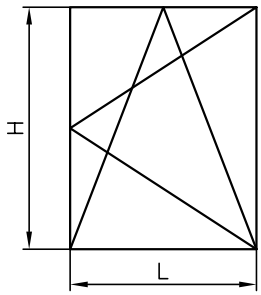

MARCO 9813210 – HOJA 9813220

PERFILES – LONGITUDES DE CORTE			
PERFIL	**DESCRIPCION**	**CANT.**	**CORTE**
9813210	MARCO PUERTA	2	H
9813210	MARCO PUERTA	2	L
9813220	HOJA PUERTA	2	H-77.6
9813220	HOJA PUERTA	2	L-77.6
VARIOS	JUNQUILLO	2	H-243.6
VARIOS	JUNQUILLO	2	L-204.6
940422	FALLEBA	2	(H-275)/2
940423	VIERTEAGUAS	1	L-139.6

ACCESORIOS		
REFERENCIA	**DESCRIPCION**	**CANT.**
98.02.02	ESCUADRAS EUROPEAS	8
98.02.04	ESCUADRAS ALINEAMIENTO INOX.	4
94.92.04	ESCUADRAS ALINEAMIENTO INOX.	4
94.94.11	SALIDAS DE AGUA	2
94.10.01(02)	MEC. O. B. COMPAS CORTO(NORMAL)	1
94.93.02	CREMONA O. B.	1
98.20.01	JUNTA CENTRAL MARCO	–
94.20.02	JUNTA BATIENTE	–
94.20.03	JUNTA EXTERIOR VIDRIO	–

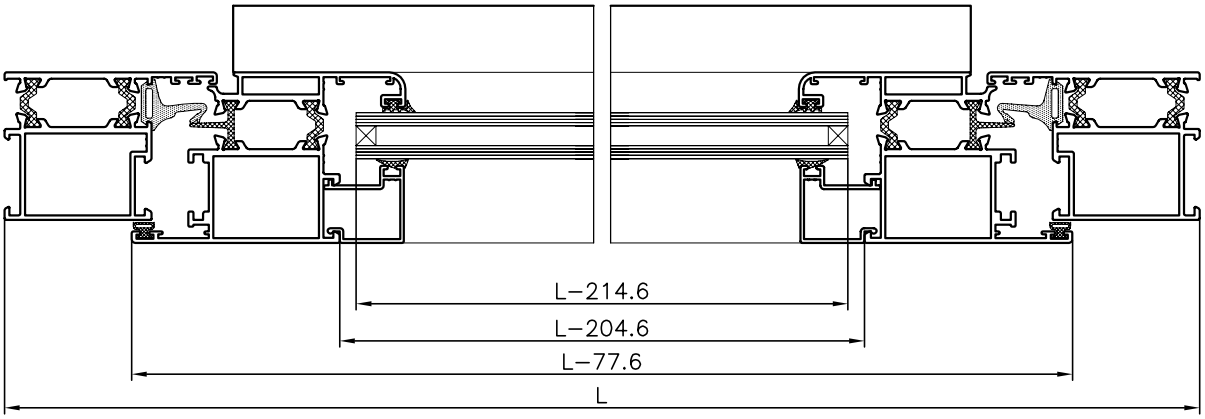

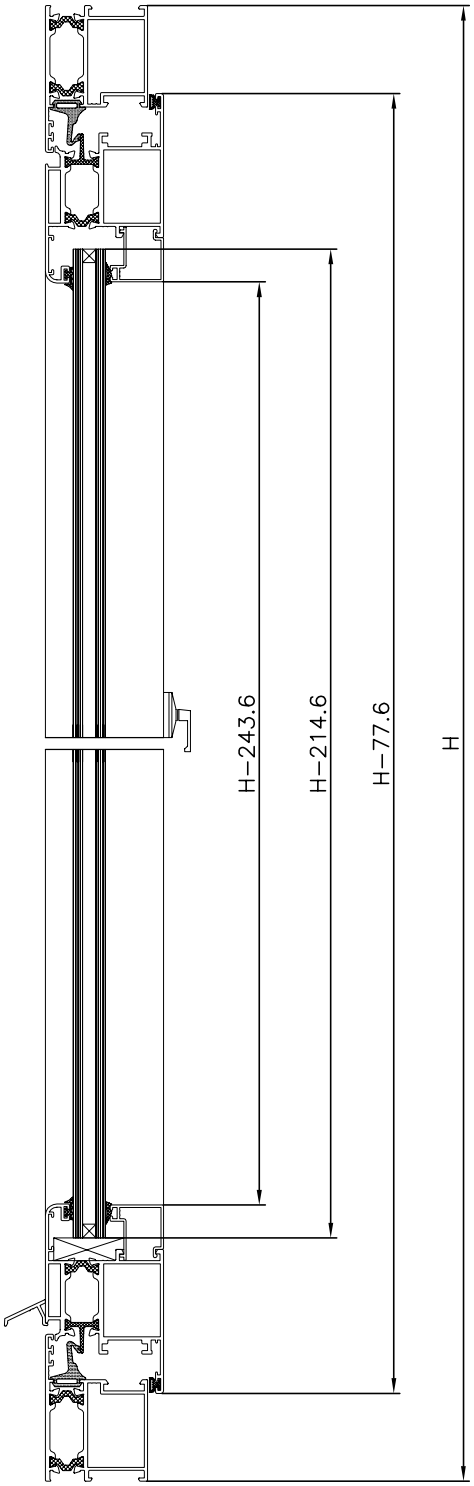

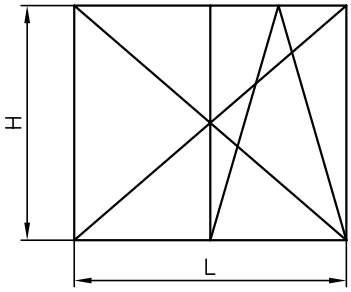

MARCO 9813210 – HOJA 9813220

PERFILES – LONGITUDES DE CORTE			
PERFIL	**DESCRIPCION**	**CANT.**	**CORTE**
9813210	MARCO PUERTA	2	H
9813210	MARCO PUERTA	2	L
9813220	HOJA PUERTA	4	H-77.6
9813220	HOJA PUERTA	4	L/2-41.3
VARIOS	JUNQUILLO	4	H-243.6
VARIOS	JUNQUILLO	4	L/2-168.3
9811440	PERFIL INVERSOR	1	H-139.6
940422	FALLEBA	2	(H-275)/2
940423	VIERTEAGUAS	1	L/2-41.3
940423	VIERTEAGUAS	1	L/2-103.3

ACCESORIOS		
REFERENCIA	**DESCRIPCION**	**CANT.**
94.91.03(05)	BISAGRAS	3
98.02.02	ESCUADRAS EUROPEAS	12
94.92.04	ESCUADRAS ALINEAMIENTO INOX.	4
98.02.04	ESCUADRAS ALINEAMIENTO INOX.	8
94.94.11	SALIDAS DE AGUA	2
94.10.01(02)	MEC. O. B. COMPAS CORTO(NORMAL)	1
94.93.02	CREMONA O. B.	1
98.04.12	JUEGO TAPAS PERFIL INVERSOR	1
94.94.06	KIT PASADORES O. B.	1
98.20.01	JUNTA CENTRAL MARCO	–
94.20.02	JUNTA BATIENTE	–
94.20.03	JUNTA EXTERIOR VIDRIO	–

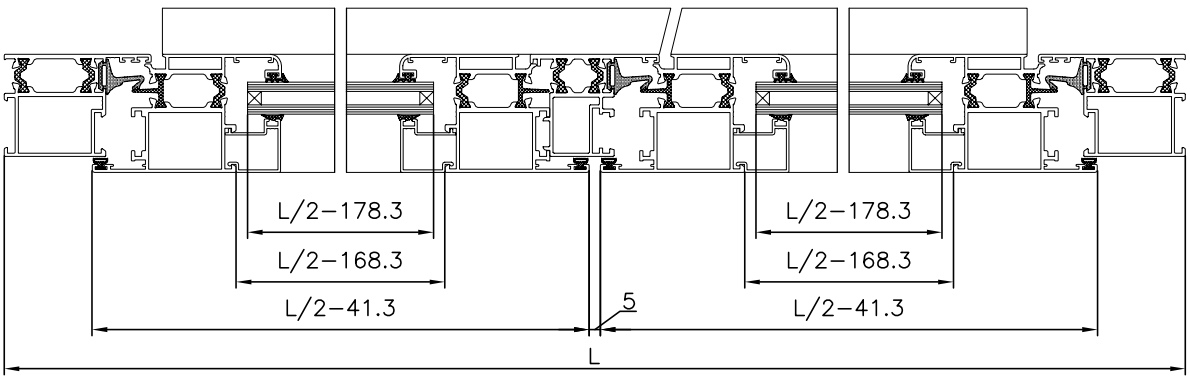

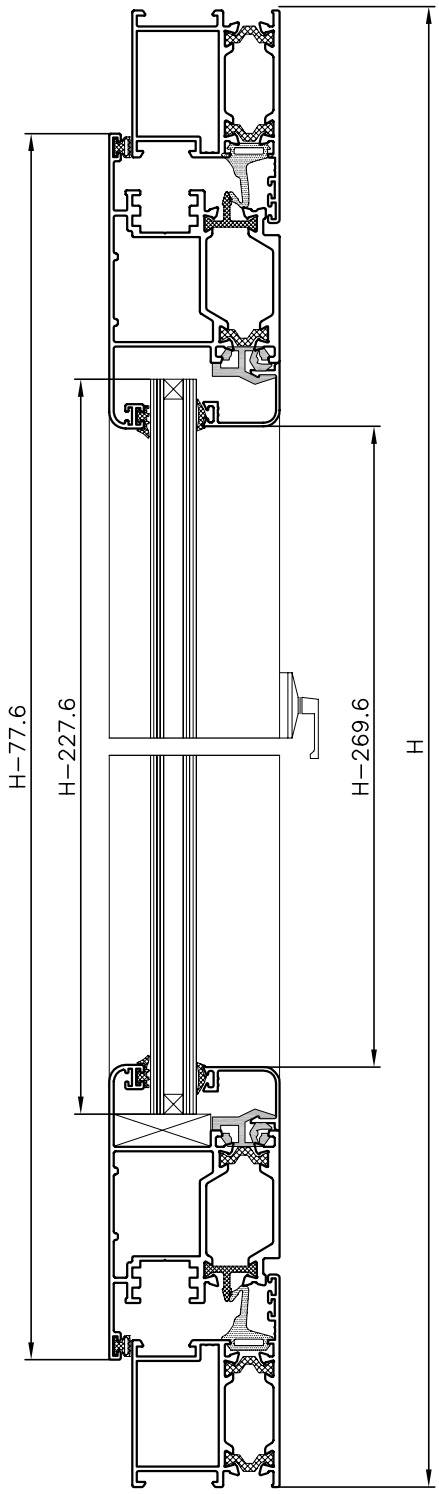

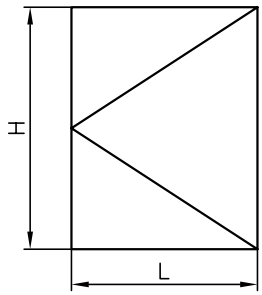

MARCO 9813210 – HOJA 9813223

PERFILES – LONGITUDES DE CORTE			
PERFIL	**DESCRIPCION**	**CANT.**	**CORTE**
9813210	MARCO PUERTA	2	H
9813210	MARCO PUERTA	2	L
9813223	HOJA PUERTA	2	H-77.6
9813223	HOJA PUERTA	2	L-77.6
VARIOS	JUNQUILLO	2	H-269.6
VARIOS	JUNQUILLO	2	L-269.6
940422	FALLEBA	2	(H-275)/2

UTILIZAR SOLO JUNQUILLOS DE GRAPA
(94310, 94311, 94312, 94313 Y 94314)

ACCESORIOS		
REFERENCIA	**DESCRIPCION**	**CANT.**
94.91.03	BISAGRAS	3
98.04.07	KIT APERTURA EXTERIOR	1
94.93.08	MANILLA MANESMAR	1
98.02.02	ESCUADRAS EUROPEAS	8
94.92.04	ESCUADRAS ALINEAMIENTO INOX.	8
94.94.11	SALIDAS DE AGUA	2
98.20.01	JUNTA CENTRAL MARCO	–
94.20.02	JUNTA BATIENTE	–
94.20.03	JUNTA EXTERIOR VIDRIO	–
94.94.13	GRAPA JUNQUILLO CURVO	–
94.93.300(301,302,303)	DADO	4

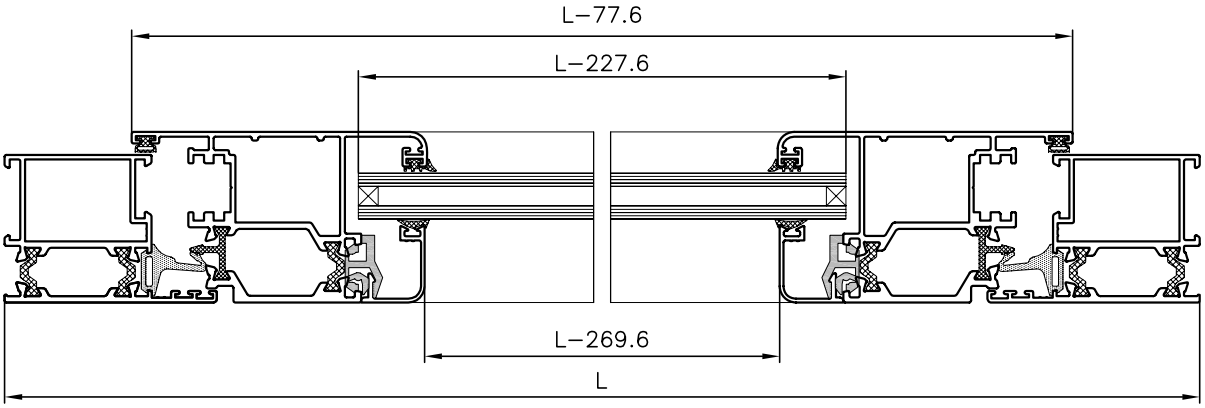

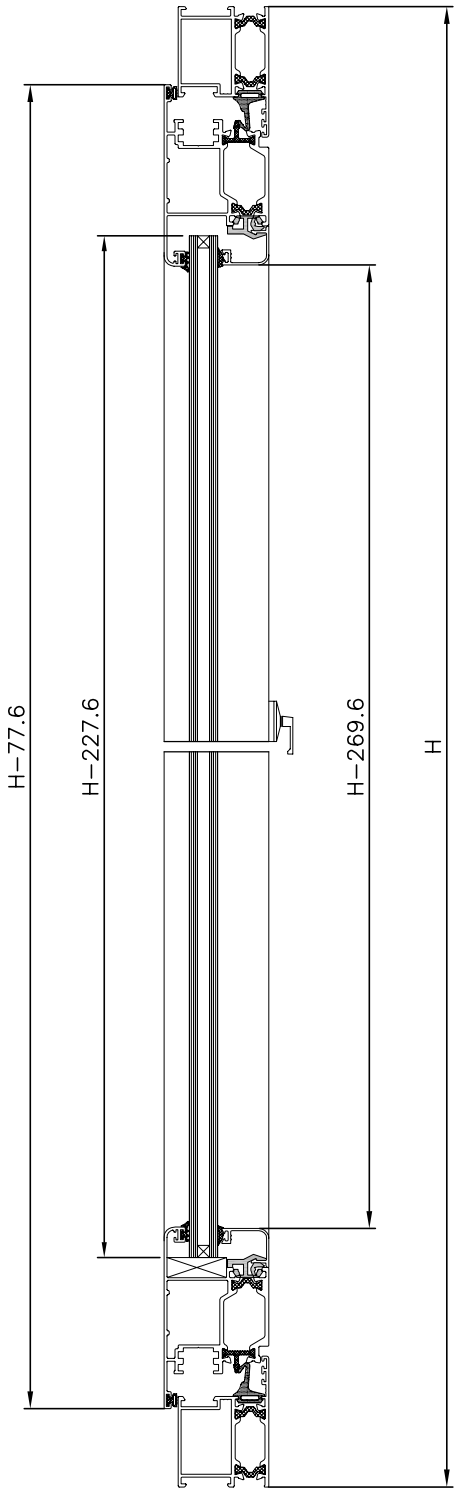

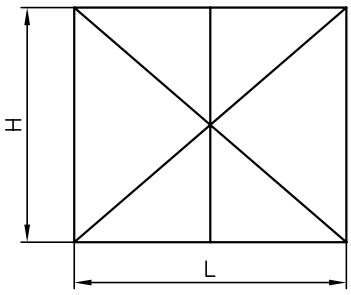

MARCO 9813210 – HOJA 9813223

PERFILES – LONGITUDES DE CORTE			
PERFIL	**DESCRIPCION**	**CANT.**	**CORTE**
9813210	MARCO PUERTA	2	H
9813210	MARCO PUERTA	2	L
9813223	HOJA PUERTA	4	H-77.6
9813223	HOJA PUERTA	4	L/2-41.3
VARIOS	JUNQUILLO	4	H-269.6
VARIOS	JUNQUILLO	4	L/2-233.3
9811440	PERFIL INVERSOR	1	H-139.6
940422	FALLEBA	2	(H-275)/2

UTILIZAR SOLO JUNQUILLOS DE GRAPA
(94310, 94311, 94312, 94313 Y 94314)

ACCESORIOS		
REFERENCIA	**DESCRIPCION**	**CANT.**
94.91.03	BISAGRAS	6
98.04.07	KIT APERTURA EXTERIOR	1
94.93.08	MANILLA MANESMAR	1
98.02.02	ESCUADRAS EUROPEAS	12
94.92.04	ESCUADRAS ALINEAMIENTO INOX.	12
94.94.11	SALIDAS DE AGUA	2
98.04.12	JUEGO TAPAS PERFIL INVERSOR	1
98.20.01	JUNTA CENTRAL MARCO	–
94.20.02	JUNTA BATIENTE	–
94.20.03	JUNTA EXTERIOR VIDRIO	–
94.94.13	GRAPA JUNQUILLO CURVO	–
94.93.300(301,302,303)	DADO	8

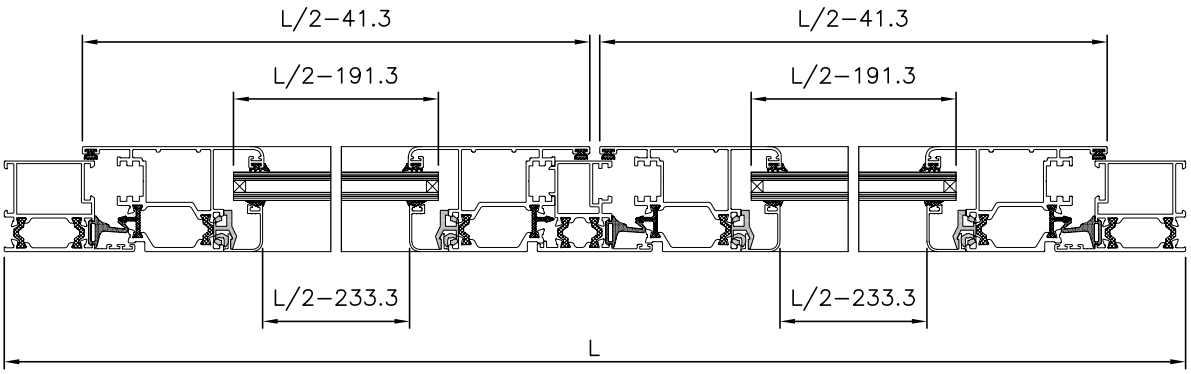

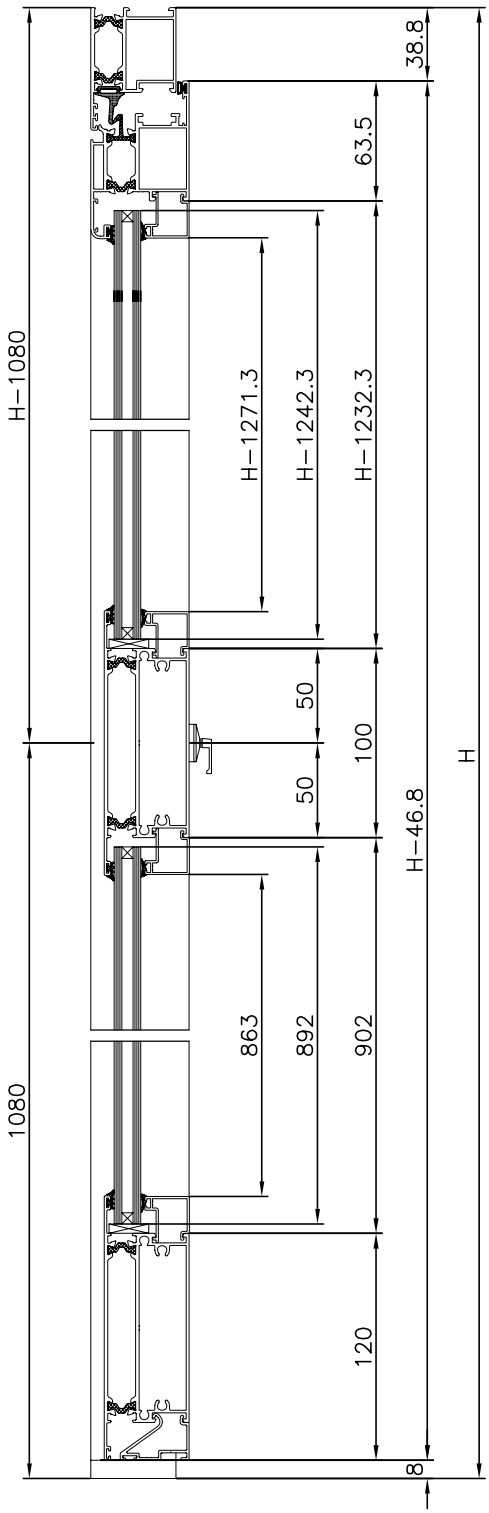

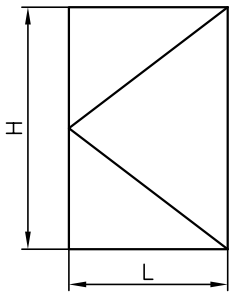

MARCO 9813210 – HOJA 9813220

PERFILES – LONGITUDES DE CORTE			
PERFIL	**DESCRIPCION**	**CANT.**	**CORTE**
9813210	MARCO PUERTA	2	H
9813210	MARCO PUERTA	1	L
9813220	HOJA PUERTA	2	H-46.8
9813220	HOJA PUERTA	1	L-77.6
VARIOS	JUNQUILLO	2	H-1271.3
VARIOS	JUNQUILLO	2	863
VARIOS	JUNQUILLO	4	L-204.6
9820415	SUPLEMENTO ZOCALO	1	L-204.6
9813233	PARTELUCES	2	RETESTADO L-204.6

ACCESORIOS		
REFERENCIA	**DESCRIPCION**	**CANT.**
94.91.07	BISAGRAS	3
98.50.02	ESCUADRAS EUROPEAS	4
94.92.04	ESCUADRAS ALINEAMIENTO INOX.	2
98.02.04	ESCUADRAS ALINEAMIENTO INOX.	2
94.93.05	JUEGO MANILLA PUERTA	1
VARIAS	CERRADURAS	–
94.20.01	JUNTA CENTRAL MARCO	–
94.20.02	JUNTA BATIENTE	–
94.20.03	JUNTA EXTERIOR VIDRIO	–

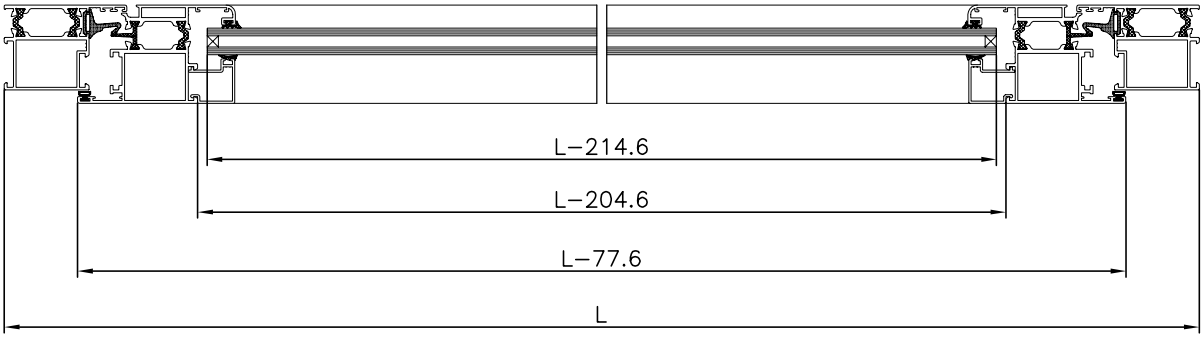

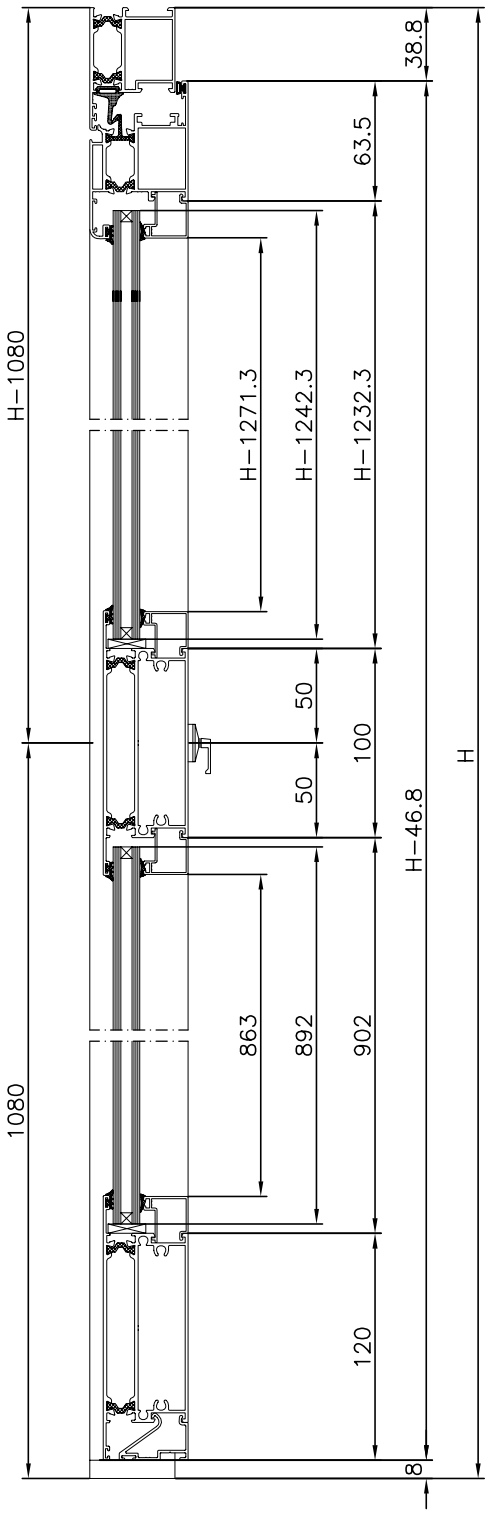

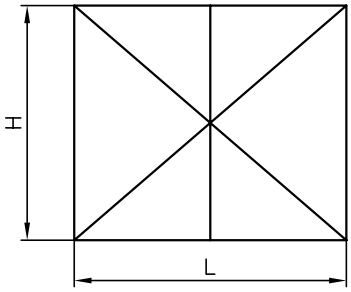

MARCO 9813210 – HOJA 9813220

PERFILES – LONGITUDES DE CORTE			
PERFIL	**DESCRIPCION**	**CANT.**	**CORTE**
9813210	MARCO PUERTA	2	H
9813210	MARCO PUERTA	1	L
9813220	HOJA PUERTA	4	H–46.8
9813220	HOJA PUERTA	2	L/2–41.3
VARIOS	JUNQUILLO	4	H–1271.3
VARIOS	JUNQUILLO	4	863
VARIOS	JUNQUILLO	8	L/2–168.3
9820415	SUPLEMENTO ZOCALO	2	L/2–168.3
9811440	PERFIL INVERSOR	1	139.6
9813233	PARTELUCES	4	RETESTADO L/2–168.3

ACCESORIOS		
REFERENCIA	**DESCRIPCION**	**CANT.**
94.91.07	BISAGRAS	6
98.50.02	ESCUADRAS EUROPEAS	6
94.92.04	ESCUADRAS ALINEAMIENTO INOX.	2
98.02.04	ESCUADRAS ALINEAMIENTO INOX.	4
94.93.05	JUEGO MANILLA PUERTA	1
VARIAS	CERRADURAS	–
94.94.06	KIT PASADORES O.B.	1
98.04.12	JUEGO TAPAS PERFIL INVERSOR	1
98.20.01	JUNTA CENTRAL MARCO	–
94.20.02	JUNTA BATIENTE	–
94.20.03	JUNTA EXTERIOR VIDRIO	–

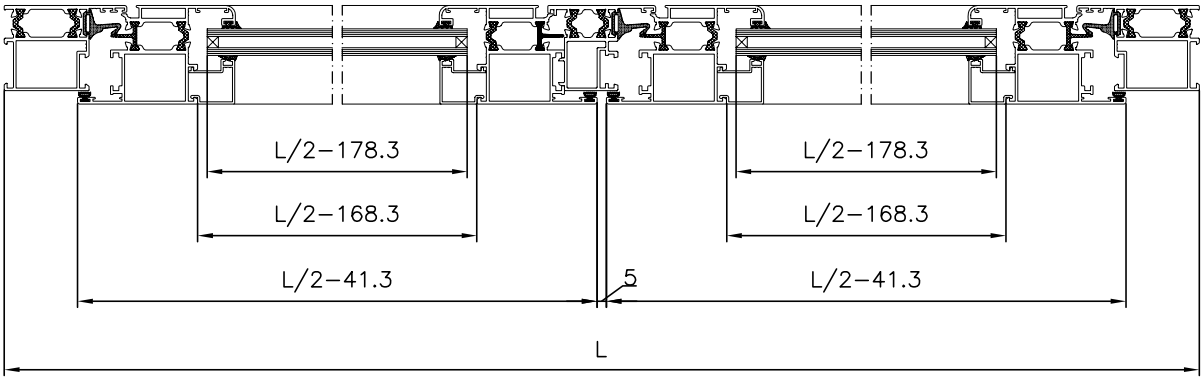

MECANIZADOS

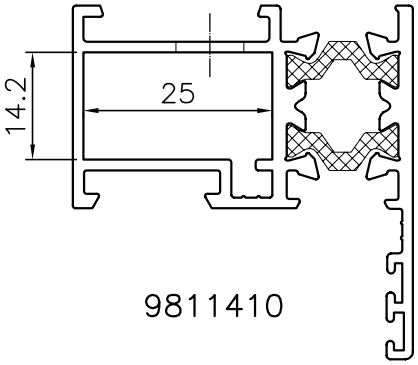

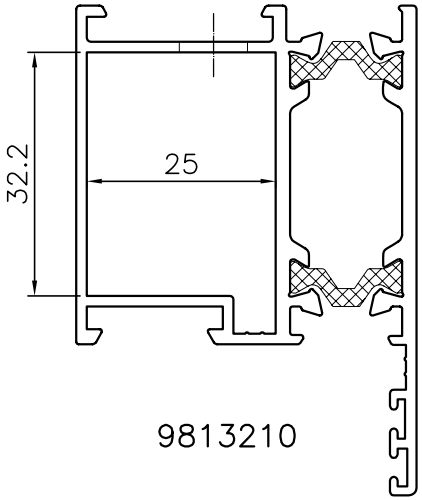

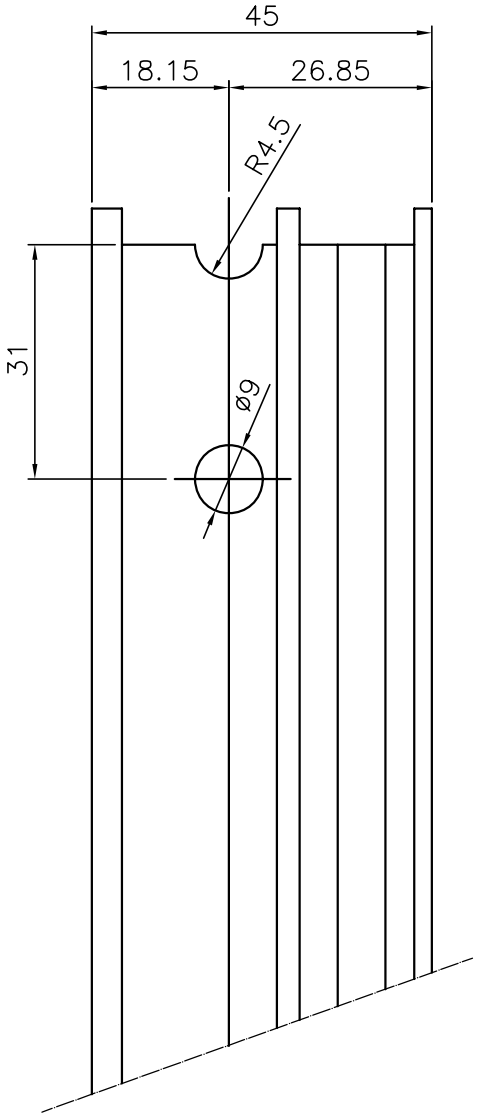

ESCUADRA (ref. 067.014.1)

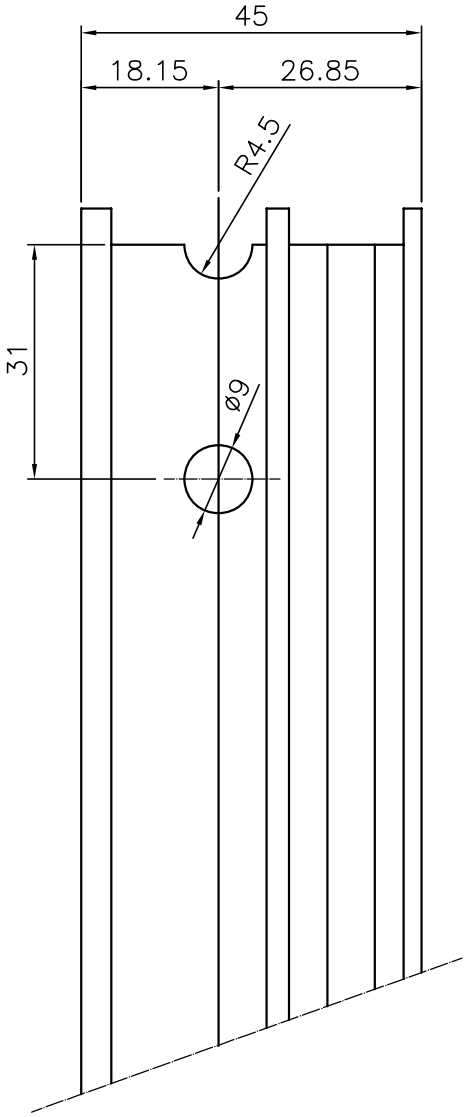

ESCUADRA (ref. 067.032.1)

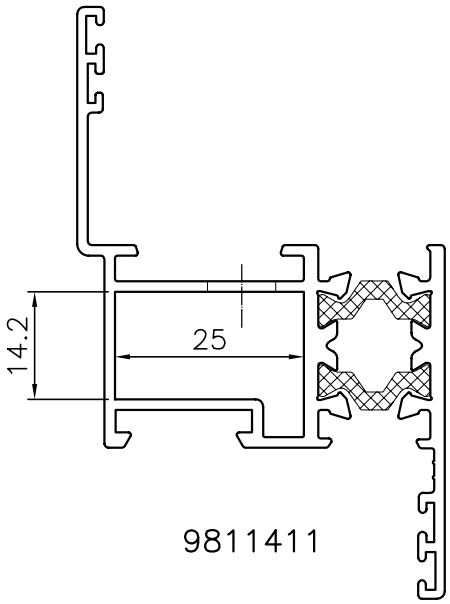

9811411

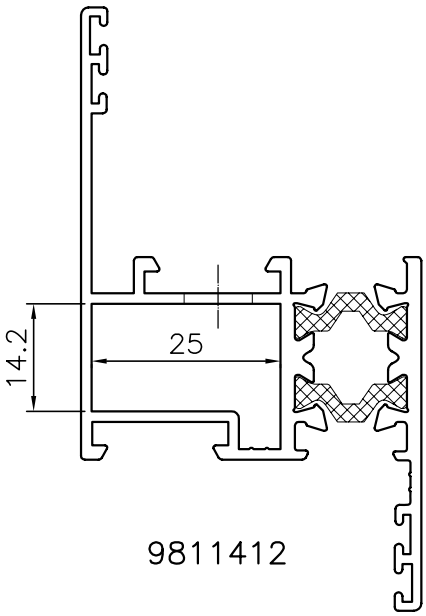

9811412

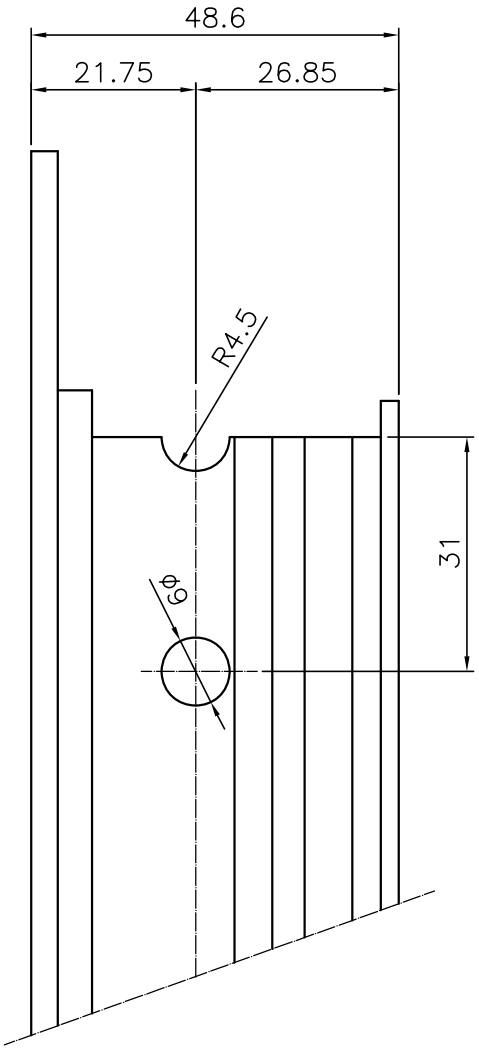

ESCUADRA (ref. 067.014.1)

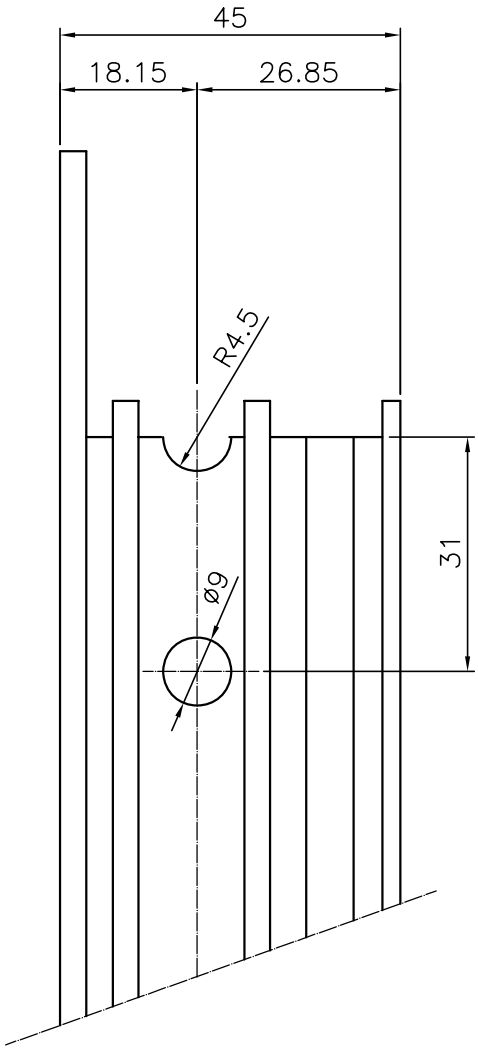

ESCUADRA (ref. 067.014.1)

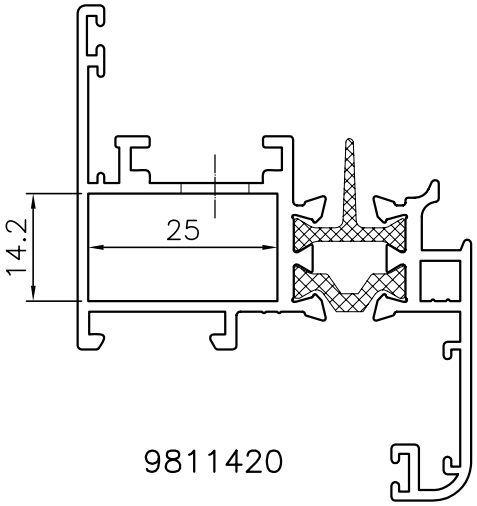

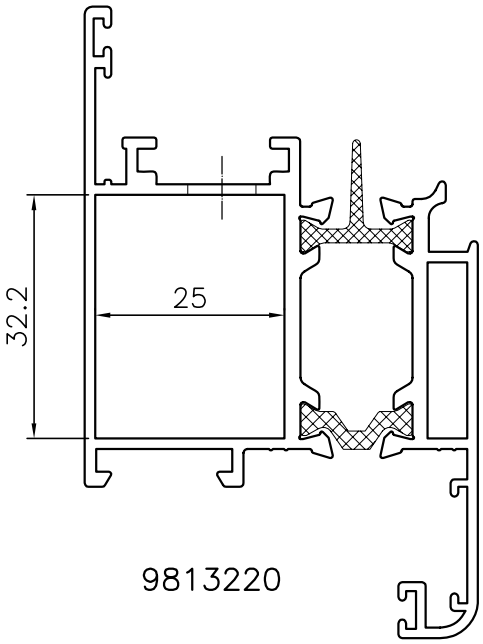

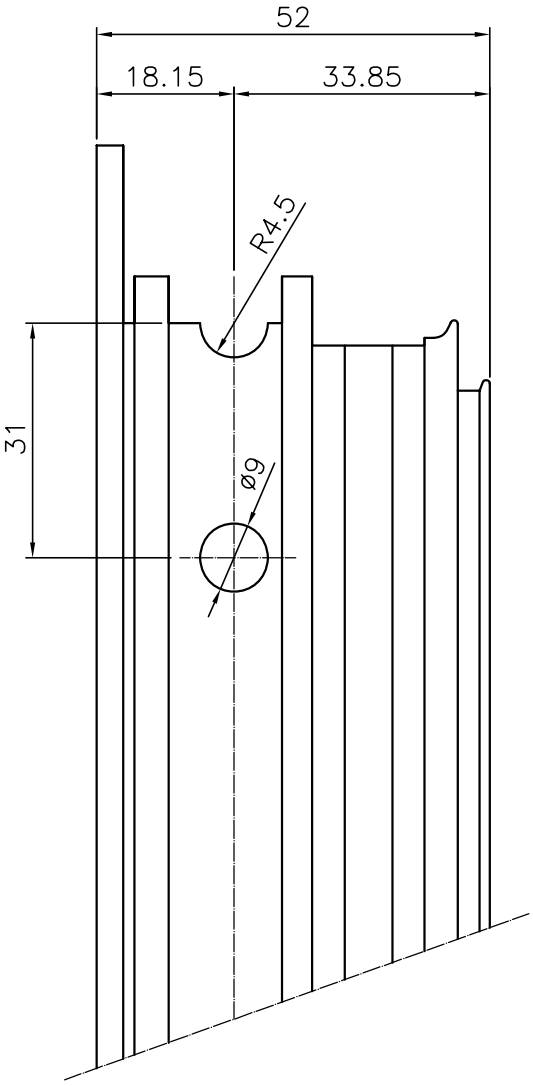

ESCUADRA (ref. 067.014.1)

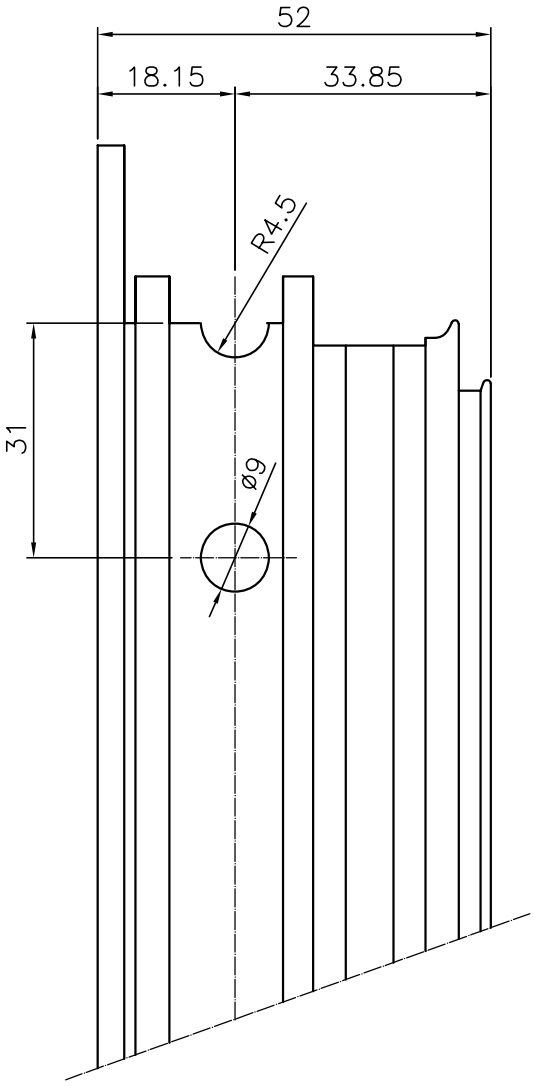

ESCUADRA (ref. 067.032.1)

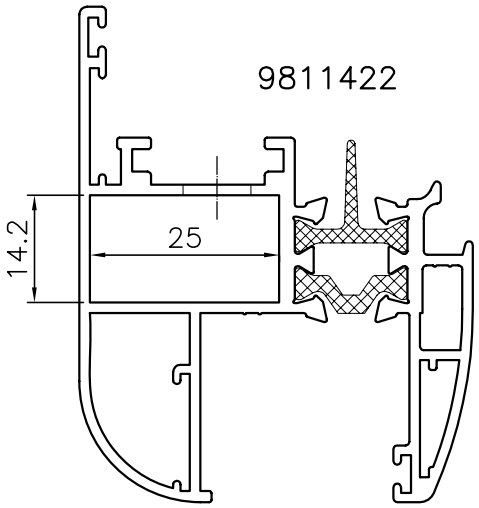

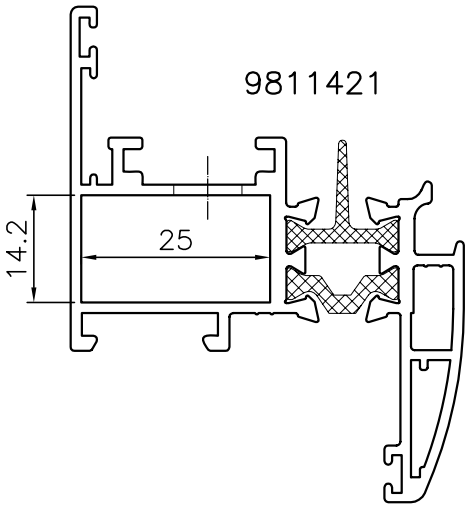

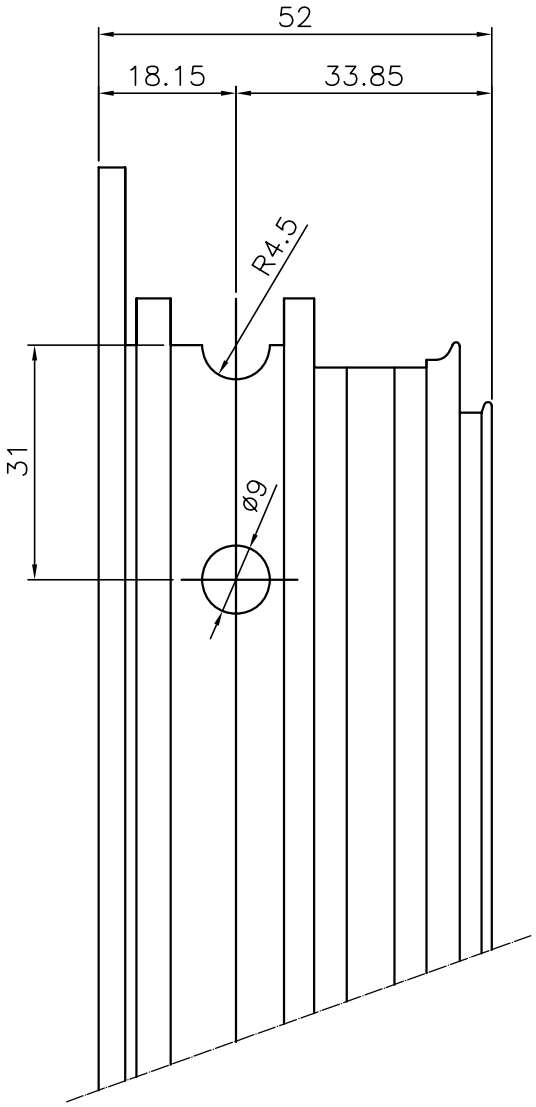

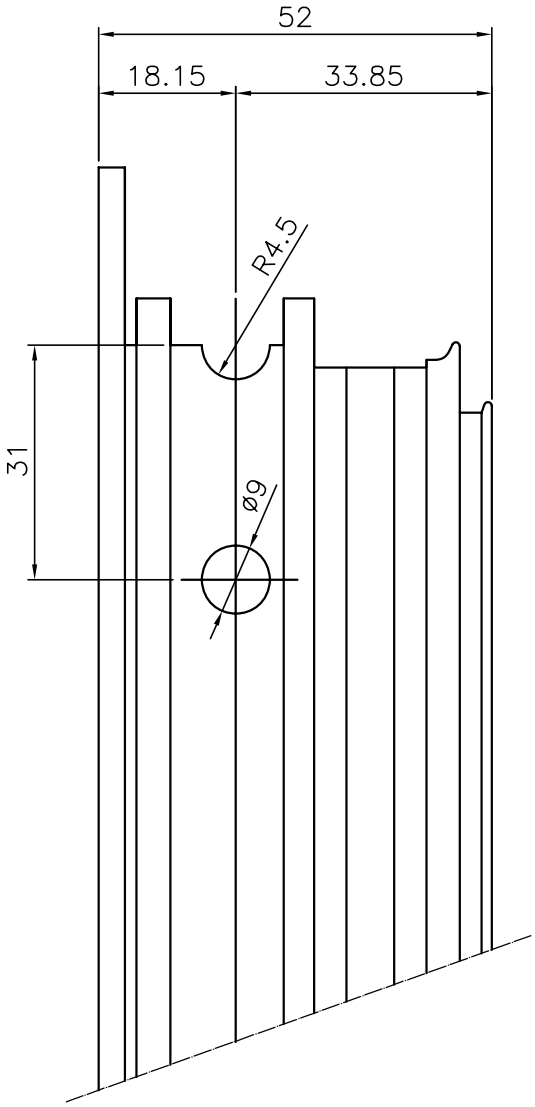

ESCUADRA (ref. 067.014.1)

ESCUADRA (ref. 067.014.1)

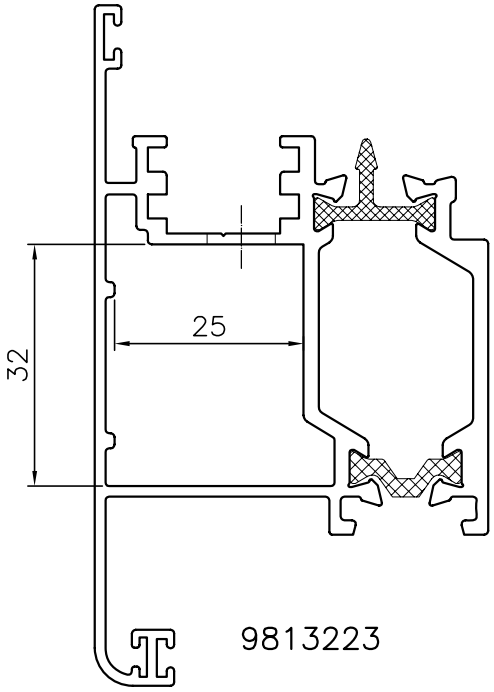

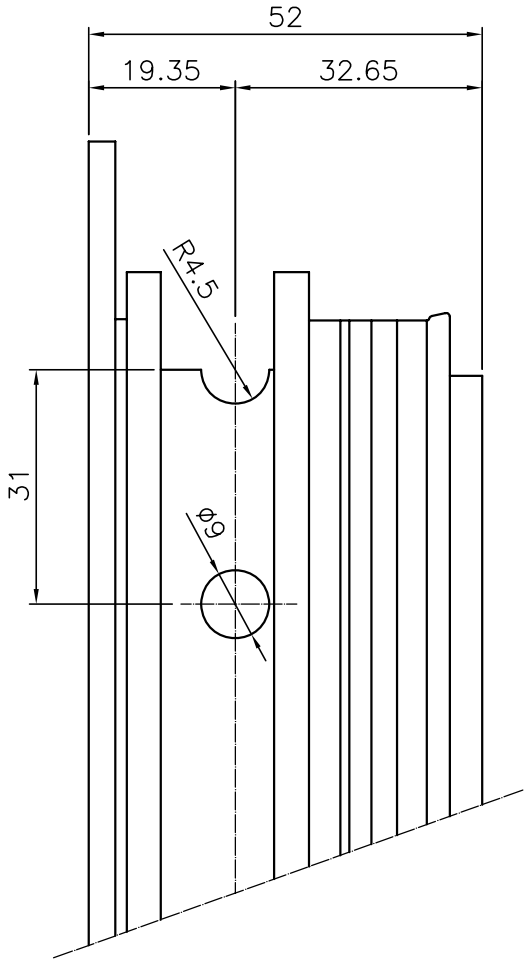

ESCUADRA (ref. 067.032.1)

INICIO

-PERFIL 9811410
-PERFIL 9811411
-PERFIL 9811412
-PERFIL 9811430
-PERFIL 9813210
-PERFIL 9813230

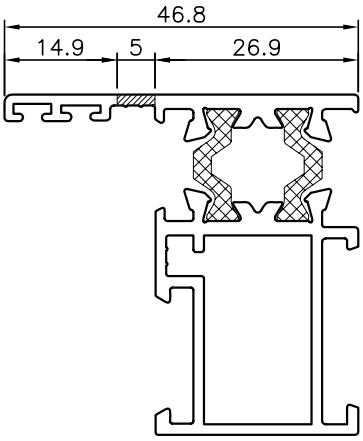

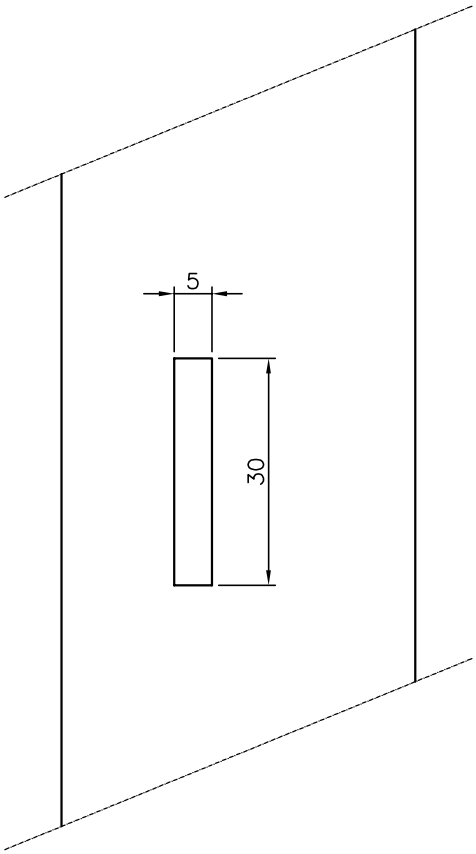

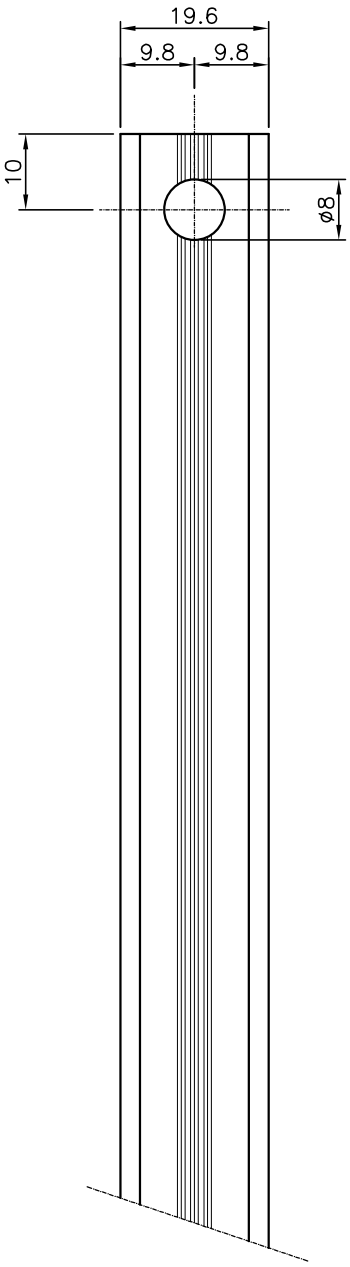
19.6
9.8
9.8
10
ø8

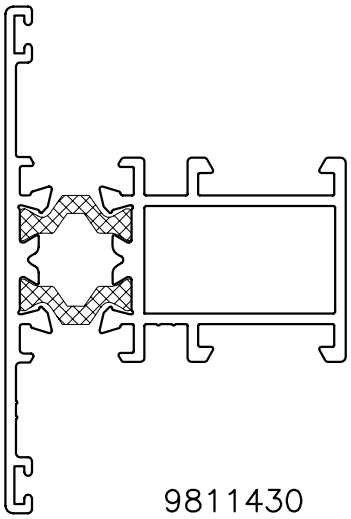
9811430

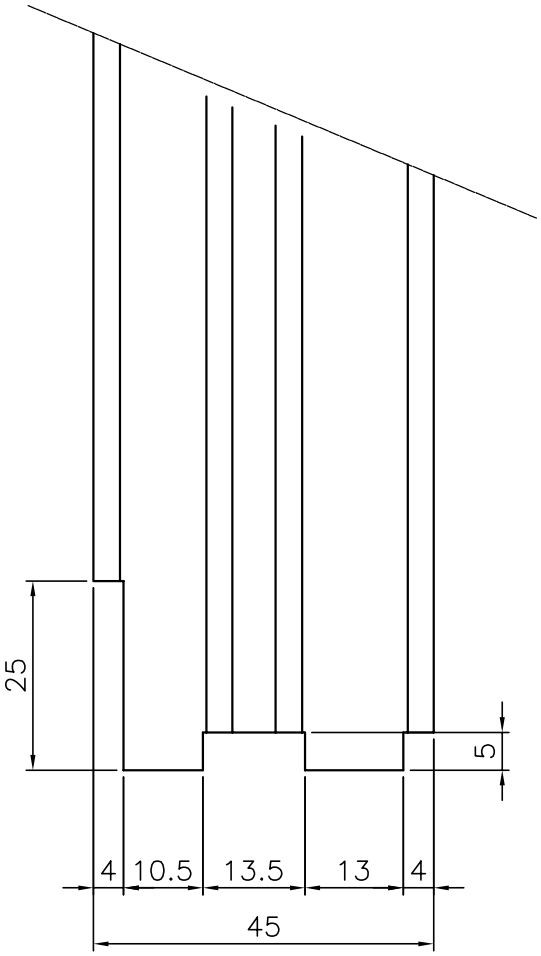
25
5
4
10.5
13.5
13
4
45

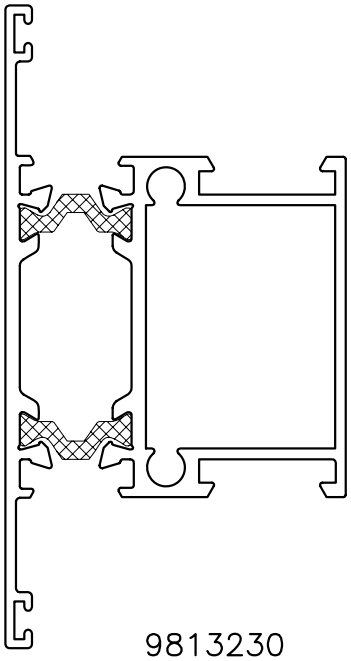
9813230

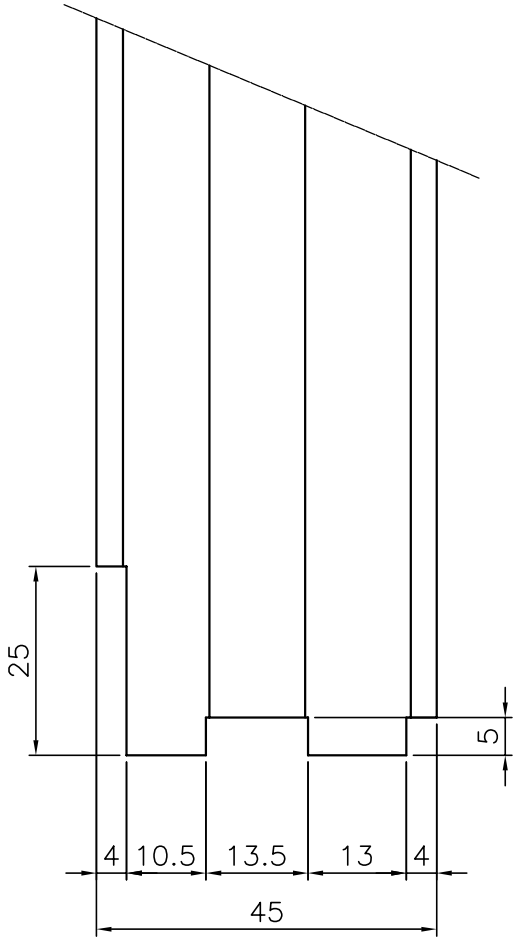
25
5
4
10.5
13.5
13
4
45

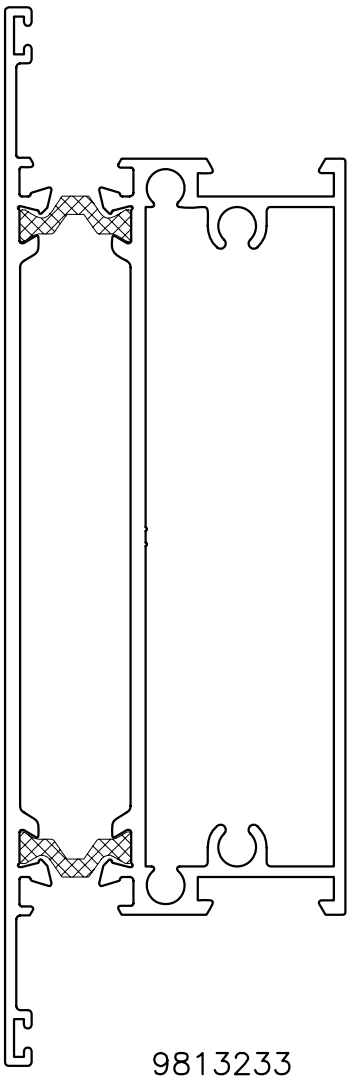
9813233

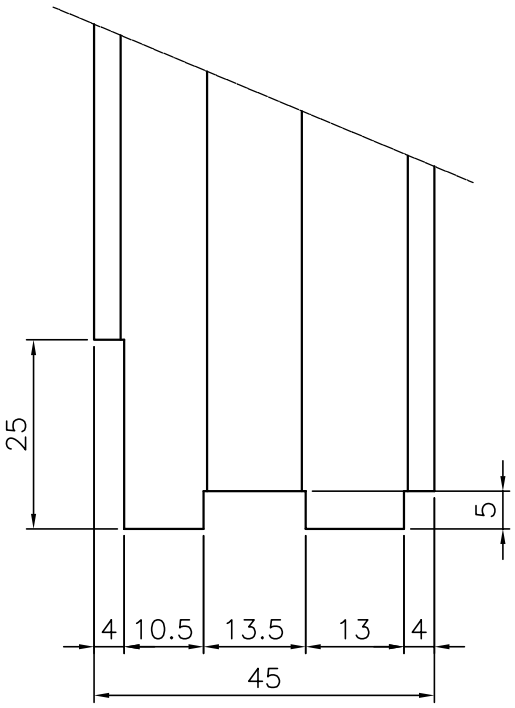
25
5
4
10.5
13.5
13
4
45

INICIO

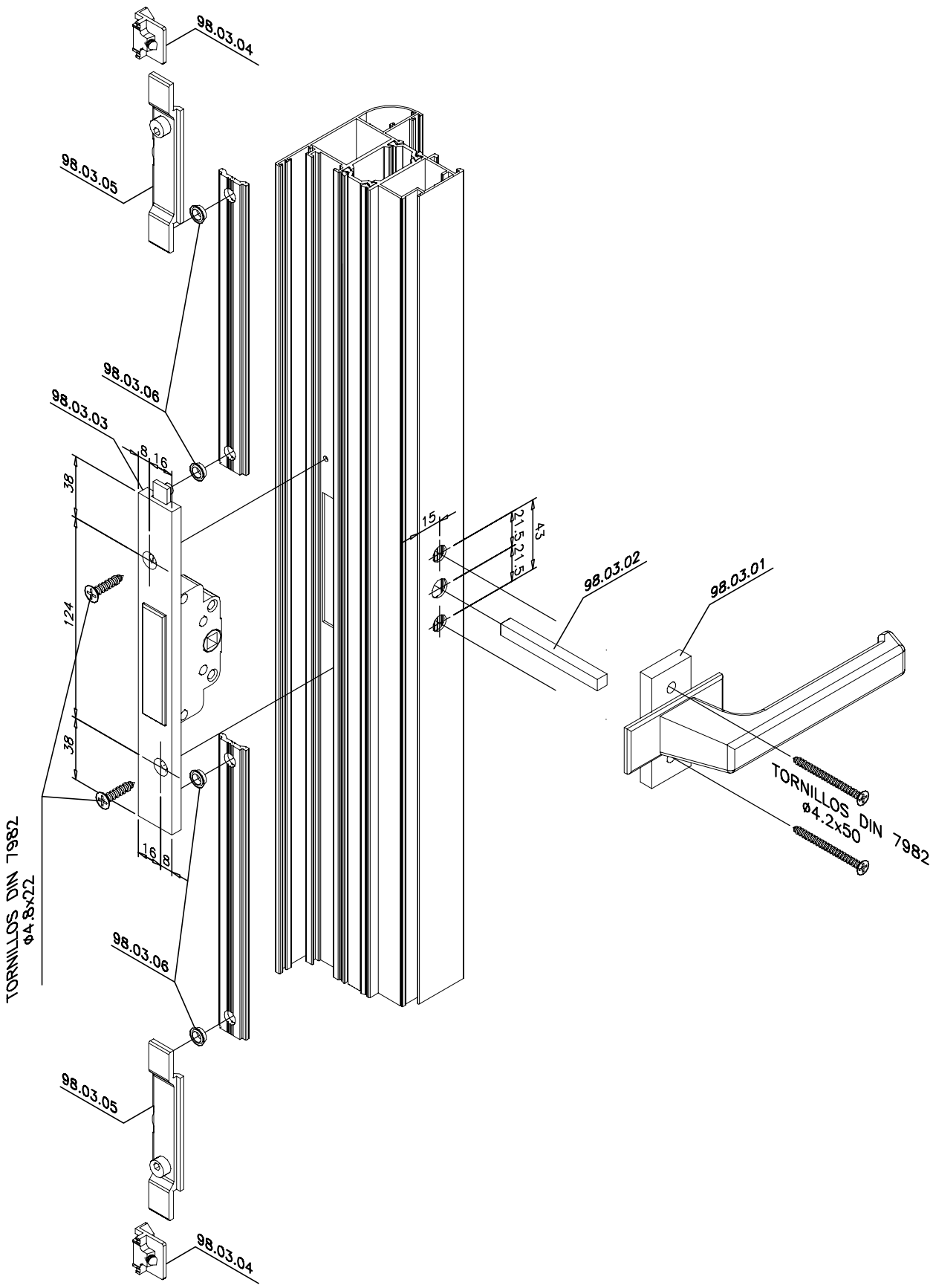
98.03.04
98.03.05
98.03.06
98.03.03
8
16
38
124
38
16
8
TORNILLOS DIN 7982
Ø4.8x22
98.03.06
98.03.05
98.03.04
15
21.5
21.5
43
98.03.02
98.03.01
TORNILLOS DIN 7982
Ø4.2x50

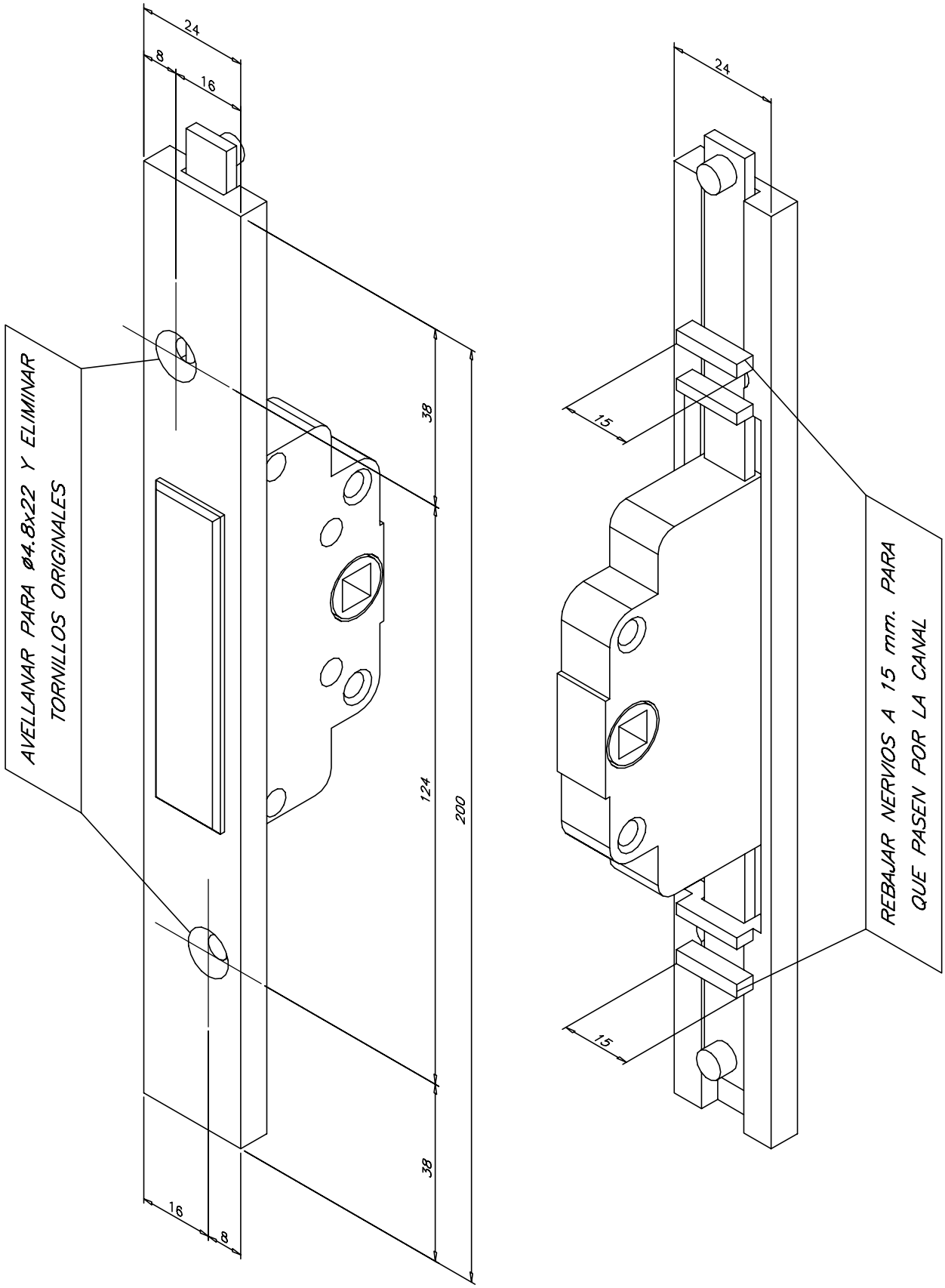
24
8
16
38
124
200
38
16
8
AVELLANAR PARA ø4.8x22 Y ELIMINAR
TORNILLOS ORIGINALES
24
15
15
REBAJAR NERVIOS A 15 mm. PARA
QUE PASEN POR LA CANAL

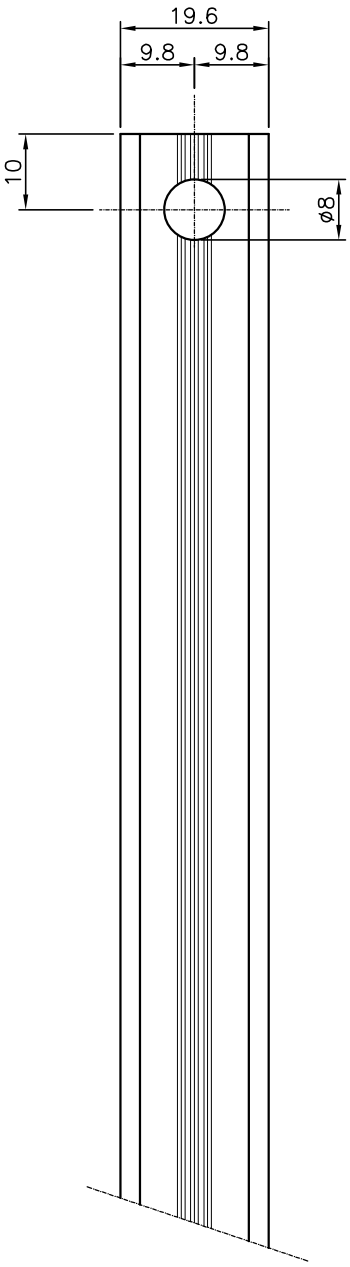
19.6
9.8
9.8
10
ø8