Grupo SPR

Las mejores Soluciones para la Valorización de Residuos

Pre-Crusher

Pre-Crusher

El Pre-Crusher está concebido como un equipo muy versátil que permite el tratamiento de una gran variedad de materiales, desde materiales voluminosos: máquinas tragaperras, fotocopiadoras, lavadoras, etc, hasta materiales muy pequeños como módems, calculadoras, etc. Todo ello, gracias a su compuerta ajustable en 5 posiciones que permite abrir o cerrar de manera automática el paso entre las cuchillas del rotor y las contracuchillas de la compuerta.

Otras aplicaciones

- Producción CSR
- Recuperación de plásticos
- Reducción de voluminosos
- Apertura de materiales envasados
- Dosificación de líneas de producción

Además de su versatilidad, la cual permite ajustar en diferentes posiciones la apertura de la compuerta con contra-cuchillas, el Pre-Crusher es una maquina específicamente diseñada para triturar hasta los residuos más robustos. Su función, dentro de la línea de valorización, será la de realizar una primera trituración del material permitiendo una fácil separación de sus componentes internos sin resultar agresivo con la fracción valorizable, y dosificarlo así, para su futuro tratamiento y recuperación.

En el caso de empresas con diferentes localizaciones con centros de transferencia, este equipo ofrece la ventaja de poder llevar las fracciones ya separadas, aumentando así la densidad del transporte con el consiguiente ahorro de costes. Es una solución que ofrece una alta rentabilidad y supone un bajo coste de inversión.

Principales ventajas:

- Equipo muy robusto: revestimiento antidesgaste.
- La baja velocidad del rotor hace aumentar su durabilidad.
- Coste de mantenimiento muy bajo
- Sencillo mantenimiento.
- Abre las fracciones para su separación sin romper el material.
- Tamaño ajustable de trituración.
- Velocidad del rotor variable.
- Sencillo manejo y funcionamiento.
- Bajo consumo energético.

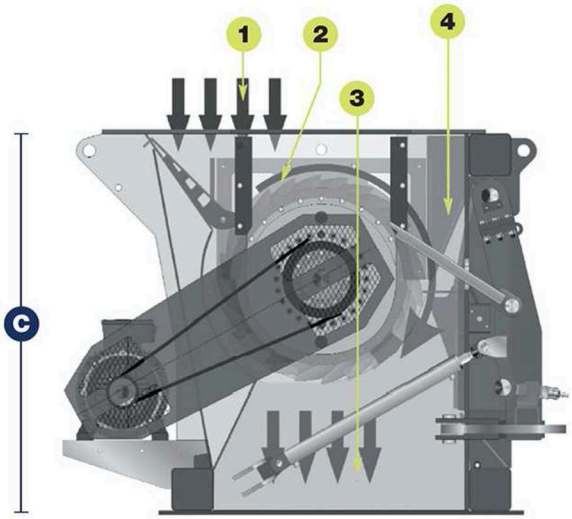

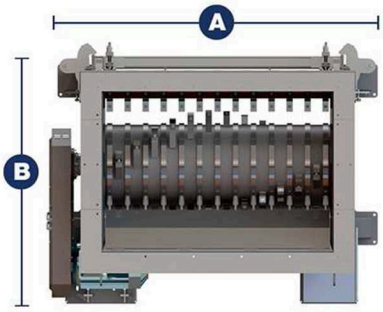

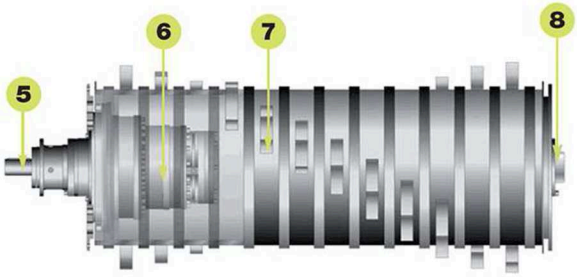

1 Entrada de material
2 Rotor con cuchilas
3 Salida de material
4 Puerta de ajuste con contra-cuchillas
5 Eje del reductor planetario
6 Reductor planetario
7 Cuchillas intercambiables
8 Eje extremo

Principio de funcionamiento

El material cae sobre un rotor que incorpora unas cuchillas sin filo, ya que su función no es la de cortar, sino la de triturar el material debido a la presión ejercida por estas cuchillas contra las cuchillas que se encuentran en la compuerta regulable.

La baja velocidad del rotor hace que el material salte por la parte de mayor debilidad (normalmente las juntas), lo que permite recuperar tarjetas de circuitos impresos intactas u otros componentes de interés.

Pre-Crusher

Modelo	Ancho "A"	Longitud "B"	Altura "C"*
PC 1400	2450	2514	1810
PC 2200	3169	2514	1810

*Altura sin tolva.

Pre-Crusher

Modelo	Longitud (Cámara de alimentación)	Amplitud (Cámara de alimentación)	Número de ejes	Número de cuchilas Rotor	Número de cuchilas Puerta	Velocidad del tambor	Potencia instalada	Transmisión	Tipo de reducción
PC 1400	1400 mm	1540 mm	1 item	21	8	4-10 rpm	55kW 75kW	Correa en V	Reductor planetario
PC 2200	2200 mm	1540 mm	1 item	36	13	4-10 rpm	55 kW 75 kW	Correa en V	Reductor planetario

Oficinas Centrales
Avenida Can Fatjó dels Aurons, nº 3
Edificio Cub 1 – 3º D
Parque Empresarial AP-7
E-08171 Sant Cugat del Vallés (Barcelona)
Tel.: +34 934 444 655

Centro de servicio y ensamblaje
C/ Pino Albar, parcela 117, nave 4
Pol. Ind. El Brizo • 47162 - Aldeamayor de San Martín (Valladolid)
Tel.: +34 983 549 825

info@spr-brasil.com.br
info@grupo-spr.com
www.grupo-spr.com