Automatic Opening System
Sliding Doors

PUJOL

A BRAND OF SOMFY GROUP

ESP **Sistemas automáticos de apertura - Puerta correderas**

La gama de automatismos para puertas correderas son la solución a infinidad de instalaciones desde uso residencial, comunitario o industrial. Motorizaciones en corriente alterna y contínua que permiten la conexión de paneles solares y batería. Facilidad de instalación, potencia y seguridad. Nuestra gama de automatismos para puertas correderas.

ENG **Automatic Opening System - Sliding Doors**

The range of automatic mechanisms for sliding doors is huge with a range of installations for residential, communal or industrial use. As the mechanisms run with DC, solar panels and batteries can be connected. Easy to install, powerful and safe. Our range of automatic mechanisms for sliding doors.

FRA **Systèmes automatiques d'ouverture - Portes coulissantes**

La gamme d'automatismes pour portes coulissantes est la solution préconisée pour les installations à usage résidentiel, communautaire ou industriel. Motorisations à courant alternatif et continu permettant la connexion des panneaux solaires et batterie. Facilité d'installation, puissance et sécurité. Notre gamme d'automatismes pour portes coulissantes.

ITA **Sistemi di apertura automatici - Cancelli scorrevole**

La gamma di automazioni per cancelli scorrevoli rappresenta la soluzione a un'infinità di impianti, da quelli residenziali e condominiali fino a quelli industriali. Motori a corrente alternata e continua che consentono di collegare pannelli solari e batterie. Facilità di installazione, potenza e sicurezza. La nostra gamma di automazioni per cancelli scorrevoli

Puertas correderas

Sliding doors
Portes coulissantes
Cancelli scorrevole

Serie Motores Marathon / Marathon Motor Series / Série des moteurs Marathon / Serie Motori Marathon

Mini Marathon Pro Q
Ref.: **P3MMPQC000**

Mini Marathon Pro Q y batería
Ref.: **P3MMPQC010**

24V Motor | Motor | Moteur | Motor
230V Alimentación 230v | Power supply 230v | Alimentation 230v | Alimentação 230v
Radiofrecuencia | Radio frequency | Radiofréquence | Radiofrequência

Automatismo para puertas correderas residenciales de hasta 400 kg, motor 24 V DC con equipo electrónico y receptor integrado, paro suave en apertura y cierre, anti-aplastamiento de seguridad, fácil desbloqueo para accionamiento manual y soporte basculante. Kit de batería de emergencia opcional que posiblita una autonomía de 40 maniobras.

Automatic mechanism for residential sliding doors up to 400 kg, 24 V DC motor with built-in electronic equipment and receiver, adjustable soft start-stop and anti-squashing adjustable safety device and swing support, easy to release for manual use. Emergency battery kit that allows up to 40 maneuvers.

Automatisme pour portes coulissantes résidentielles pesant jusqu'à 400 kg, moteur 24 V DC avec matériel électronique et récepteur intégré, ouverture et fermeture doux, dispositif de sécurité anti-écrasement réglable, débrayage facile pour un actionnement manuel et lsystème fixement basculante. Kit de batterie d'urgence facultatif permettant une autonomie de 40 manoeuvres.

Automazioni per cancelli scorrevoli residenziali fino a 400 kg, motore 24 V DC con gruppo elettronico e ricevente integrata, arresto morbido in apertura e chiusura, antischiacciamento di sicurezza, sblocco facile per l'azionamento manuale e supporto basculante. Kit batteria di emergenza opzionale che consente un'autonomia di 40 manovre.

Marathon DC
Ref.: **P3METZC010**

Marathon DC y batería
Ref.: **P3METZC000**

24V Motor | Motor | Moteur | Motor
230V Alimentación 230v | Power supply 230v | Alimentation 230v | Alimentação 230v
Radiofrecuencia | Radio frequency | Radiofréquence | Radiofrequência

Automatismo para puertas correderas residenciales, comunitarias o industriales. Modelo de 24v con equipo electrónico y receptor integrado para puertas con un peso de hasta 700 kg que realiza una maniobra con arranque y paro suave tanto a la apertura como en el cierre, fácil desbloqueo para accionamiento manual y soporte basculante. Kit batería de emergencia opcional de 35 ciclos de autonomía.

Automatic mechanism for residential, communal and industrial sliding doors. 24V model with built-in electronic equipment and receiver for doors up to 700 kg that operates with a smooth stop and start movement when opening and closing, swing support, easy to release for manual use. Optional emergency battery kit with 35 battery cycles.

Automatisme pour portes coulissantes résidentielles, communautaires ou industrielles. Modèle de 24 V avec matériel électronique et récepteur intégré pour portes pesant jusqu'à 700 kg qui permet une manoeuvre de démarrage et d'arrêt doux durant l'ouverture et la fermeture, débrayage facile pour un actionnement manuel et lsystème fixement basculante. Kit de batterie d'urgence facultatif de 35 cycles d'autonomie.

Automazioni per cancelli scorrevoli residenziali, condominiali o industriali. Modello da 24 v con gruppo elettronico e ricevente integrata per porte con peso fino a 700 kg che effettua una manovra con avvio e arresto morbido, sia in apertura che in chiusura, facile sblocco per l'azionamento manuale e supporto basculante. Kit batteria di emergenza opzionale con autonomia di 35 cicli.

Nueva dolla metalica y piñon
New metal guide and pinion
Nouvelle guide metallique et pignion
Nuova ruota e pignone

Marathon Pro Q II M5
Ref.: **P3MPRQM000**

Marathon Pro Q II M4
Ref.: **P3MPRQM010**

230V Alimentación 230v | Power supply 230v | Alimentation 230v | Alimentação 230v

Radiofrecuencia | Radio frequency | Radiofréquence | Radiofrequência

Automatismo para puertas correderas residenciales, comunitarias o industriales. Modelo monofásico con equipo electrónico y receptor integrado para puertas con un peso de hasta 1.000 kg con cremallera metálica M5/M4. Paro suave en apertura y cierre, anti-aplastamiento de seguridad, fácil desbloqueo para accionamiento manual y soporte basculante.

Automatic mechanism for residential, communal and industrial sliding doors. Single-phase model with builtin electronic equipment and receiver for doors up to 1000 kg with M5/M4 metallic rack. Adjustable sofft start-top, anti-squashing adjustable safety device and swing support. Lever release for manual operation.

Automatisme pour portes coulissantes résidentielles, communautaires ou industrielles. Modèle monophasé avec matériel électronique et récepteur intégré pour les portes dont le poids n'excède pas les 1 000 kg avec crémaillère métallique M5/M4. Ouverture et fermeture doux, dispositif de sécurité anti-écrasement réglable, débrayage facile pour un actionnement manuel et lsystème fixement basculante.

Automazione per cancelli scorrevoli residenziali, condominiali o industriali. Modello monofase con gruppo elettronico e ricevente integrata per porte con peso fino a 1.000 kg con cremagliera metallica M5/M4. Arresto morbido in apertura e chiusura, antischiacciamento di sicurezza, facile sblocco per l'azionamento manuale e supporto basculante.

Nueva dolla metalica y piñon
New metal guide and pinion
Nouvelle guide metallique et pignion
Nuova ruota e pignone

Marathon Pro Q III M5
Ref.: **P3MPRQT000**

Marathon Pro Q III M4
Ref.: **P3MPRQT010**

tri F Alimentación trifásica | Three-phase power supply
Alimentation triphasée | Alimentação trifásica

Automatismo para puertas correderas residenciales, comunitarias o industriales. Modelo trifásico para puertas de hasta 2.000 kg, ambos con cremallera metálica M5/M4. Anti-aplastamiento de seguridad, fácil desbloqueo para accionamiento manual y soporte basculante.

Automatic mechanism for residential, communal and industrial sliding doors. Three-phase model for doors up to 2000kg, with M5/M4 metallic rack. Anti-squashing adjustable safety device and swing support. Lever release for manual operation.

Automatisme pour portes coulissantes résidentielles, communautaires ou industrielles. Modèle triphasé pour les portes pesant jusqu'à 2 000 kg, tous deux avec crémaillère métallique M5/M4. dispositif de sécurité anti-écrasement réglable, débrayage facile pour un actionnement manuel et lsystème fixement basculante.

Automazione per cancelli scorrevoli residenziali, condominiali o industriali. Modello trifase per porte fino a 2.000 kg, entrambi con cremagliera di metallo M5/M4. Antischiacciamento di sicurezza, facile sblocco per l'azionamento manuale e supporto basculante.

Puertas correderas

Sliding doors
Portes coulissantes
Cancelli scorrevole

Serie motores SLID / SLID motor series / Séries des moteurs SLID / Gamma di motori SLID

SLID 600
Ref.: P3SLIDM600
Electrónica integrada
Ref.: P3SLIDM610

SLID 1000
Ref.: P3SLIDM100
Electrónica integrada
Ref.: P3SLIDM110

230V Alimentación 230v | Power supply 230v | Alimentation 230v | Alimentação 230v

Radiofrecuencia | Radio frequency | Radiofréquence | Radiofrequência

Automatismo para puertas correderas residenciales. Modelo monofásico con equipo electrónico y receptor integrado, para puertas con un peso de hasta 600 o 1000 kg con cremallera M4. Final de carrera mecánico, desbloqueo con llave para accionamiento manual.

Automatic mechanism for residential sliding doors. Single-phase model with built-in electronic equipment and receiver, for doors up to 600 kg or 1000 kg for M4 rack. Mechanical limit switches, release key device for manual operation.

Automatisme pour portes coulissantes résidentielles. Modèle monophasé avec equipement électronique et récepteur intégré, pour les portes dont le poids n'excède pas les 600 kg ou 1000 kg avec crémaillère M4. Fin de course mécanique, débrayage avec clé.

Automazione per cancelli scorrevoli ad uso residenziale. Modello monofasico con apparecchiatura elettronica e ricevente integrata, per cancelli con peso fino a 600 o 1000 Kg con cremagliera M4. Finecorsa meccanico, sblocco con leva per azionamento manuale.

Características técnicas / Technical Features / Caractéristiques Techniques / Caratteristiche tecniche

Modelo *Model* *Modèle* *Modello*	Peso max. puerta Maximum door weight / Poids max.porte / Peso mas. cancello	Tensión *Tension* *Tension* *Tensione* *Peso mas.cancello*	Motor *Motor* *Moteur* *Motore*	Par arranque *Par boot* *Par démarrage* *Coppia*	Potencia *Power* *Puissance* *Potenza*	Intensidad *Consumption* *Intensité* *Intensita*	Vel. eje salida *Output shaft speed* *Vitesse arbre de sortie* *Velocitá uscita*	Factor de servicio *Service factor* *Facteur de service* *Factore servizio*	Temp.trabajo *Temp. work* *Temp.travail* *Temp. lavoro*	Módulo *Module* *Module* *Modulo*	Velocidad puerta *Speed door* *Porte de débit* *Velocitá cancello*	Peso *Weight* *Poids* *Peso*
MARATHON II	1000 KG	230V II 50 Hz ± 10%	230 V II	32 Nm	230 W	2,07 A	29,5 rpm	40%	-10ºC + 40ºC	M4/M5	6,4/6,2 m/ min	16 kg
MARATHON III	2000 KG	230V/400V III 50 Hz ± 10%	230/ 400 V III	41 Nm	450 W	1,82/1,05 A	29,5 rpm	40%	-10ºC + 40ºC	M4/M5	6,4/6,3 m/ min	16 kg

Mantenimiento: No necesita engrase. / No lubrication needed. / Aucun engraissage nécessaire. / Non necessita di lubrificazione.
Finales de carrera magnéticos y antiaplastamiento por encoder. / Magnetic limit switches and encoder antisquash. / Fin de course magnétiques et encodeur anti-écrasement. / Finecorsa magnetico e Encoder antischiacciamento.

MARATHON DC	800 KG	230V II 50 Hz ± 10%	24 V	50 Nm	120 W	2,6 A	45 rpm	80%	-10ºC + 40ºC	M4	9 m/min	11 kg
MARATHON DC BATERÍA	800 KG	230V II 50 Hz ± 10%	24 V	50 Nm	120 W	2,6 A	45 rpm	80%	-10ºC + 40ºC	M4	9 m/min	12,6 kg

MINI MARATHON	400 KG	230V II 50 Hz ± 10%	24 V	45 Nm	67 W	0,6 A	60 rpm	80%	-10ºC + 40ºC	M4	12 m/min	7,5 kg
MINI MARA-THON BATERÍA	400 KG	230V II 50 Hz ± 10%	24 V	45 Nm	67 W	0,6 A	60 rpm	80%	-10ºC + 40ºC	M4	12 m/min	9 kg

Mantenimiento: No necesita engrase. / No lubrication needed. / A'ucun engraissage nécessaire. / Non necessita di lubrificazione.
Finales de carrera y antiaplastamiento por encoder. / Limit switches and encoder antisquash. / Fin de course et encodeur anti-écrasement. / Finecorsa magnetico e Encoder antischiacciamento.

P3SLIDM600	600 Kg	230VII 50Hz ± 10%	230VII	25 Nm	400 W	1,4 A	-	50%	-20ºC +55ºC	M4	10 m/min	9,5 Kg
P3SLIDM610	600 Kg	230VII 50Hz ± 10%	230VII	25 Nm	400 W	1,4 A	-	50%	-20ºC +55ºC	M4	11 m/min	9,5 Kg
P3SLIDM100	1000 Kg	230VII 50Hz ± 10%	230VII	45 Nm	500 W	1,6 A	-	50%	-20ºC +55ºC	M4	12 m/min	10 Kg
P3SLIDM110	1000 Kg	230VII 50Hz ± 10%	230VII	45 Nm	500 W	1,6 A	-	50%	-20ºC +55ºC	M4	13 m/min	10 Kg

Mantenimiento: No necesita engrase. / No lubrication needed. / Aucun engraissage nécessaire. / Non necessita di lubrificazione.
Finales de carrera y antiaplastamiento por encoder. / Limit switches and encoder antisquash. / Fin de course et encodeur anti-écrasement. / Finecorsa magnetico e Encoder antischiacciamento.

Equipos electrónicos / Electronic equipment / Équipement électronique / Centraline elettroniche

MASTER Ref.: P9CTRL0352	tri F Equipo electrónico MASTER Pro III 230/400V. Conector para TRV.	*Electronic unit MASTER Pro III 230/400V. TRV connector.*	*Equipement électronique MASTER Pro III 230/400V. Connecteur pour TRV.*	*Gruppo elettronico MASTER Pro III 230/400 V. Connettore per TRV.*	
Ref.: P9CTRL0410	Tarjeta detector magnético para Master.	*Loop detector card for Master.*	*Carte fille inducteur magnetique pour Master.*	*Scheda rilevatore magnetico per Master.*	
Ref.: P9CTRL0400	Tarjeta semáforo TSE para Master.	*Traffic light card for Master.*	*Carte fille détecteur magnétique pour Master.*	*Scheda semaforo TSE per Master.*	

Accesorios / Accessories / Accessoires / Accessori

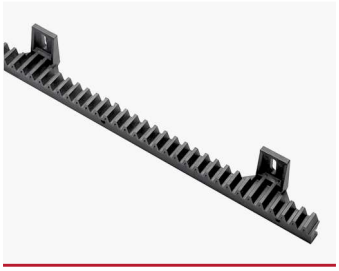

Kit cremallera Nylon 3 m M4 26x23 mm
Nylon rack 3 m M4 6x23 mm
Crémaillère Nylon 3 m M4 6x23 mm
Cremagliera Nylon 3 m M4 6x23 mm
Ref.: P3KCRE0000

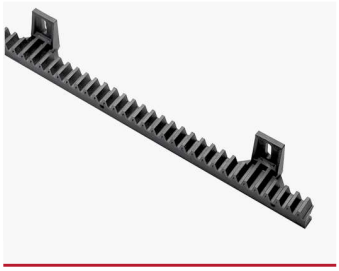

Kit cremallera Nylon 5 m M4 26x23 mm
Nylon rack 5 m M4 6x23 mm
Crémaillère Nylon 5 m M4 6x23 mm
Cremagliera Nylon 5 m M4 6x23 mm
Ref.: P3KCRE0010

Rodillo puerta corredera
Sliding door roller
Rouleau porte coulissante
Rullo porta scorrevole
Ref.: 3900130000

Rueda puerta corredera
Sliding door wheel
Roue porte coulissante
Ruota porta scorrevole
Ref.: 3900140002

Kit cremallera 4 m M4 26x10 mm
Metallic rack 4 m M4 26x10 mm
Crémaillère métallique 4 m M4 26x10 mm
Cremagliera metallica 4 m M4 26x10 mm
Ref.: PAMARA0010

Cremallera metálica 1 m M4 30x12 mm
Metallic rack 1 m M4 30x12 mm
Crémaillère métallique 1 m M4 30x12 mm
Cremagliera metallica 1 m M4 30x12 mm
Ref.: 2000169481

Kit cremallera metálica 4 m M5 40x8 mm
Metallic rack 4 m M5 40x8 mm
Crémaillère métallique 4 m M5 40x8 mm
Cremagliera metallica 4 m M5 40x8 mm
Ref.: PAMARA0000

Puertas correderas

Sliding doors
Portes coulissantes
Cancelli scorrevole

Accesorios / Accesories / Accessoires / Accessori

Separador de cremalleravv
Rack separator
Séparateur crémaillère
Separatore cremagliera

Ref.: **2000244430**

Antena receptora Marathon
Receiving antenna Marathon
Antenne de réception Marathon
Antenna ricevitrice Marathon

Ref.: **3900070234**

Tarjeta receptora VARIOCODE TRV Pro
VARIOCODE TRV Pro card
Carte VARIOCODE TRV Pro
Scheda VARIOCODE TRV Pro

Ref.: **P9RECE0130**

Kit batería Mini Marathon Pro
Battery kit Mini Marathon Pro
Kit batterie Mini Marathon Pro
Kit batteria Mini Marathon Pro

Ref.: **3900993770**

Kit panel solar + cargador
Charging kit + Solar panel
Kit chargeur + plaque solaire
Kit pannello solare + caricatore

Ref.: **PASOLAR000**

Vario Pro 4 canales
Vario Pro 4 channels
Vario Pro 4 canaux
Vario Pro 4 canali

Ref.: **P9EVPR0000**

Fotocélula Pro
Photocell Pro
Photocellule Pro
Fotocellula Pro

Ref.: **PASEGU0820**

Lámpara destellos 230 V
230 V flashing light
Lampe clignotant 230 V
Lampeggiatore 230 V

Ref.: **PALAMP0012**

Dimensiones / Dimensions / Dimensions / Dimensioni

Mini Marathon Pro Q

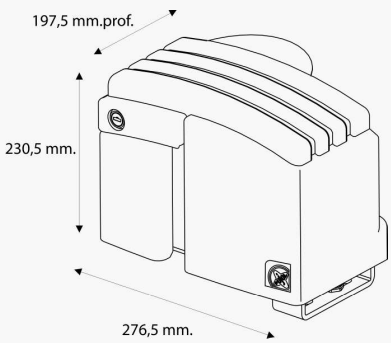

Marathon DC
Marathon Pro Q

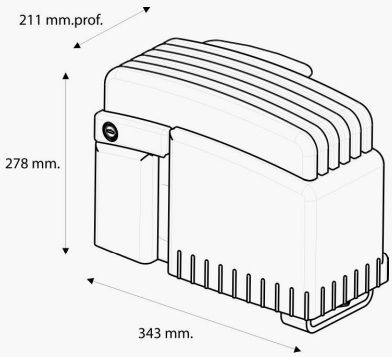

SLID 600/1000

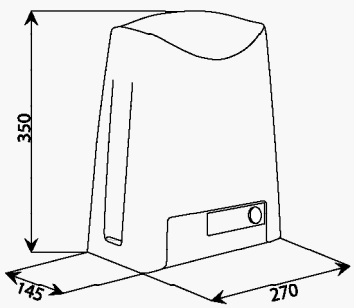

Kits automatización / Automation Kits / Kits d'automatisation / Kits automazione

KIT MARATHON
Ref.: P3KMRQM000

1	Marathon Pro Q II Ref.: P3MPRQM000	3	Antena receptora Marathon Ref.: 3900070234
2	Kit cremallera M5 4 m Ref.: PAMARA0000	4	2 x Vario Black 6 canales Ref.: P9EMIS0240

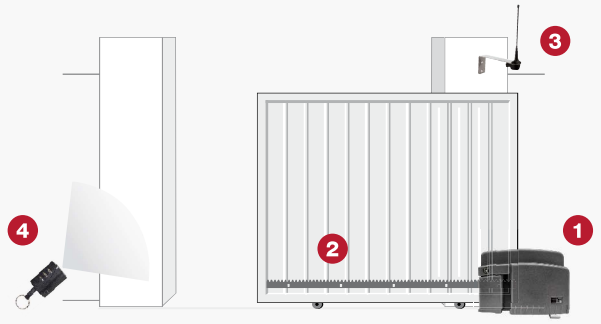

KIT MARATHON DC
Ref.: P3KMETC000

1	Marathon DC Ref.: P3METZC010	3	Antena receptora Marathon Ref.: 3900070234
2	Kit cremallera M5 4 m Ref.: P3KCREO010	4	2 x Vario Black 6 canales Ref.: P9EMIS0240

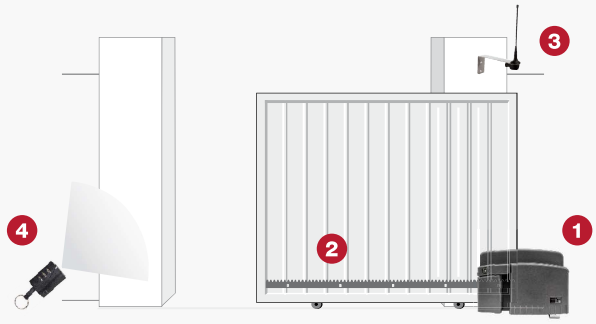

KIT MINI MARATHON
Ref.: P3KMINM010

1	Mini Marathon Pro Ref.: P3MMPQC000	3	Antena receptora Marathon Ref.: 3900070234
2	Kit cremallera Nylon M4 3m Ref.: P3KCRE0000	4	2 x Vario Black 6 canales Ref.: P9EMIS0240

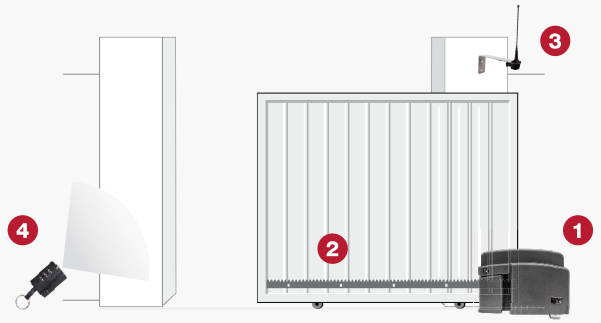

KIT SLID 600 II
Ref.: P3KSLIM000

1	SLID 600 II Ref.: P3SLIDM600	3	Antena receptora Marathon Ref.: 3900070234
2	Kit cremallera Nylon M4 4m Ref.: PAMARA0010	4	2 x Vario Black 6 canales Ref.: P9EMIS0240

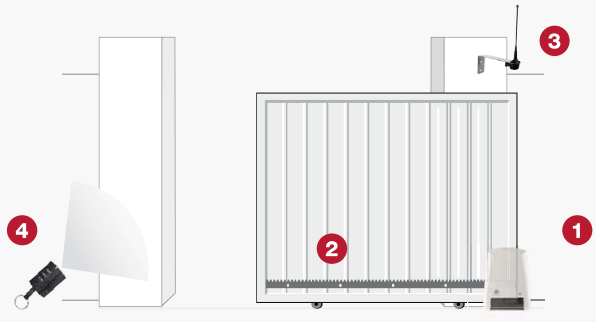

PUJOL

A BRAND OF SOMFY GROUP

Pujol España

T. 34 - **938 761 950**
F. 34 - **938 760 681**

C-16C, km 4 Aptdo. 1
08272 Sant Fruitós de Bages
(BARCELONA)

www.pujol-group.com
info@pujol-group.com

Pujol Italia

T. 39 - **069310405**
F. 39 - **0693160418**

Via Vaccareccia 16,
00071 Pomezia
(ROMA)

www.sapmotor.it
info@sapmotor.it