ASEPH

Aplicaciones
de separación
hidráulica

www.asephdecanter.com

ASEPH Decanter, S.A.
T +34 915 640 568 / F +34 915 638 586
Príncipe de Vergara 210, 28002 Madrid

ASEPH

DECANTERS

SOLUCIONES PARA SEPARACIÓN EN PROCESOS INDUSTRIALES

DECANTERS

SOLUCIONES PARA SEPARACIÓN EN PROCESOS INDUSTRIALES

El DECANTER es un sistema para la separación de mezclas líquidas de dos o tres componentes de diferente densidad, de los cuales uno ha de ser sólido. Se aplica en procesos de deshidratación, concentración, clasificación o extracción.

Los decantadores centrífugos ofrecen soluciones idóneas para procesos y áreas industriales muy diversas. El diseño de un decanter para toda nueva aplicación conlleva el seguimiento exhaustivo de un protocolo de actuación, basado en la experiencia de nuestros técnicos, pruebas en laboratorio e incluso pruebas industriales, si fuese necesario. Todo para culminar en la selección del equipo correcto que cubra las necesidades de nuestros clientes con todas las garantías de resultados y fiabilidad de ASEPH.

Fabricamos DECANTERS de forma personalizada en lugar de la habitual estandarización de la fabricación en serie, y esta versatilidad en el diseño se basa en la posibilidad de incluir multitud de opciones y modificaciones en función de cada necesidad:

- SISTEMAS DE REGULACIÓN AUTOMÁTICA DE LA VELOCIDAD DIFERENCIAL MEDIANTE TRANSMISIÓN HIDRÁULICA
- GAMA DE MATERIALES EN FUNCIÓN DE LOS NIVELES DE ABRASIÓN Y CORROSIÓN DEL PRODUCTO A TRATAR
- APLICACIÓN DE ANTI-ABRASIVOS EN DIVERSAS ZONAS DEL EQUIPO SEGÚN NECESIDAD
- GEOMETRÍA DE LA ESPIRA
- AISLAMIENTOS EXTRA EN RODAMIENTOS Y PARA TRABAJOS EN ATMÓSFERA INERTE
- SISTEMAS ATEX
- SISTEMAS DE EVACUACIÓN DE GEOMETRÍA DIVERSA
- ÁNGULOS DE CONO
- SISTEMAS DE EXPULSIÓN QUE FACILITAN LA EVACUACIÓN DEL PRODUCTO SÓLIDO
- SISTEMAS DE ENGRASE AUTOMÁTICO
- SENSORES PARA LA PROTECCIÓN DEL EQUIPO (VIBRACIÓN Y TEMPERATURA DE RODAMIENTOS)
- SISTEMAS DE AUTOMATIZACIÓN DEL PROCESO COMPLETO

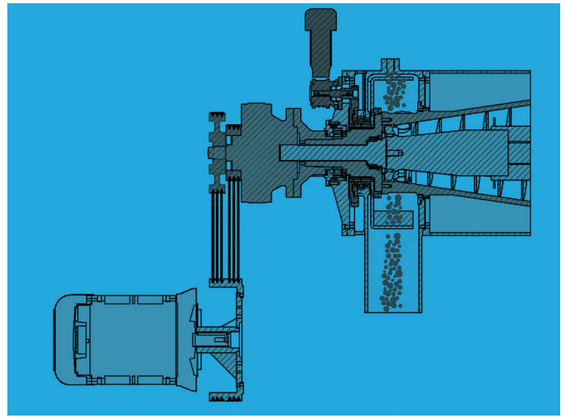

Transmisión Electro-Mecánica

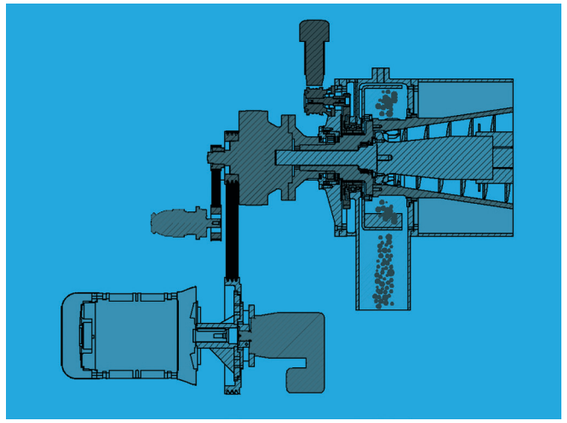

Transmisión Electro-Hidráulica

	CAUDAL HIDRÁULICO (m^3/h)		TAMBOR		
MODELO	TRANSM. MECÁNICA	TRANSM. HIDRÁULICA	DIÁMETRO (mm)	LONGITUD (mm)	POTENCIA (Kw)
125	5	6	240	810	5,5/9,2
300	7	9	288	1050	7,5/11
300L	10	12	288	1340	11/15
400	15	20	400	1110	18,5/22
400L	25	30	400	1500	22/30
500	40	45	500	1400	37/45
500L	50	60	500	1950	45/55
650	80	90	650	1920	75/75
650L	100	110	650	2590	75/90
650XL	120	130	650	3265	110/110
800	140	150	800	2720	130/130
800L	170	190	800	3215	160/160
1000	235	250	1000	4000	130/130

TRANSMISIÓN ELECTRO-MECÁNICA:

Diseño sencillo y menores costes iniciales. Para aplicaciones donde la composición del producto en alimentación sea constante y no sea necesaria una continua actuación sobre la velocidad diferencial para mantener el rendimiento.

TRANSMISIÓN ELECTRO-HIDRÁULICA:

Ajusta la velocidad diferencial de forma automática y con total precisión, en función de las variaciones en el producto a tratar. Todo el sistema funciona con un solo motor eléctrico, con el consiguiente ahorro energético y la compacidad que aporta el no necesitar una centralita hidráulica independiente.