VIBROTECH engineering

CLEVELAND VIBRATOR COMPANY
Spanish Representative

- **Maquinaria vibrante e instalaciones para fundiciones férricas y no férricas.**
- **Maquinaria para acerías.**

Maquinaria:

- Cargadores para todo tipo de hornos.
- Instalación de ferroaleaciones autormatizada (primaria y afino).
- Maquinaria vibrante para líneas de moldeo vertical y horizontal.
- Maquinaria vibrante para fundiciones con proceso semiautomático o manuales.
- Maquinaria vibrante para fundiciones no férricas.
- Maquinaria para limpieza de chatarra.
- Extractores de tolva.

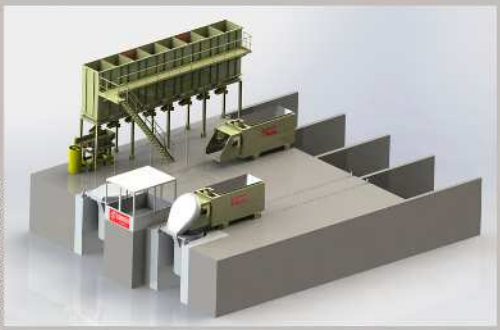

Melt deck installation

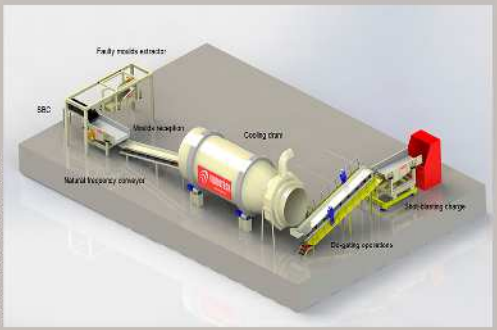

Automatic moulding line

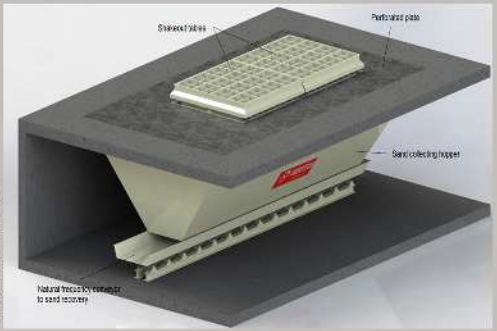

Shake out installation

Rotativa furnaces charge

Plataforma fusora (cargadores de hornos e instalaciones de ferroaleaciones)

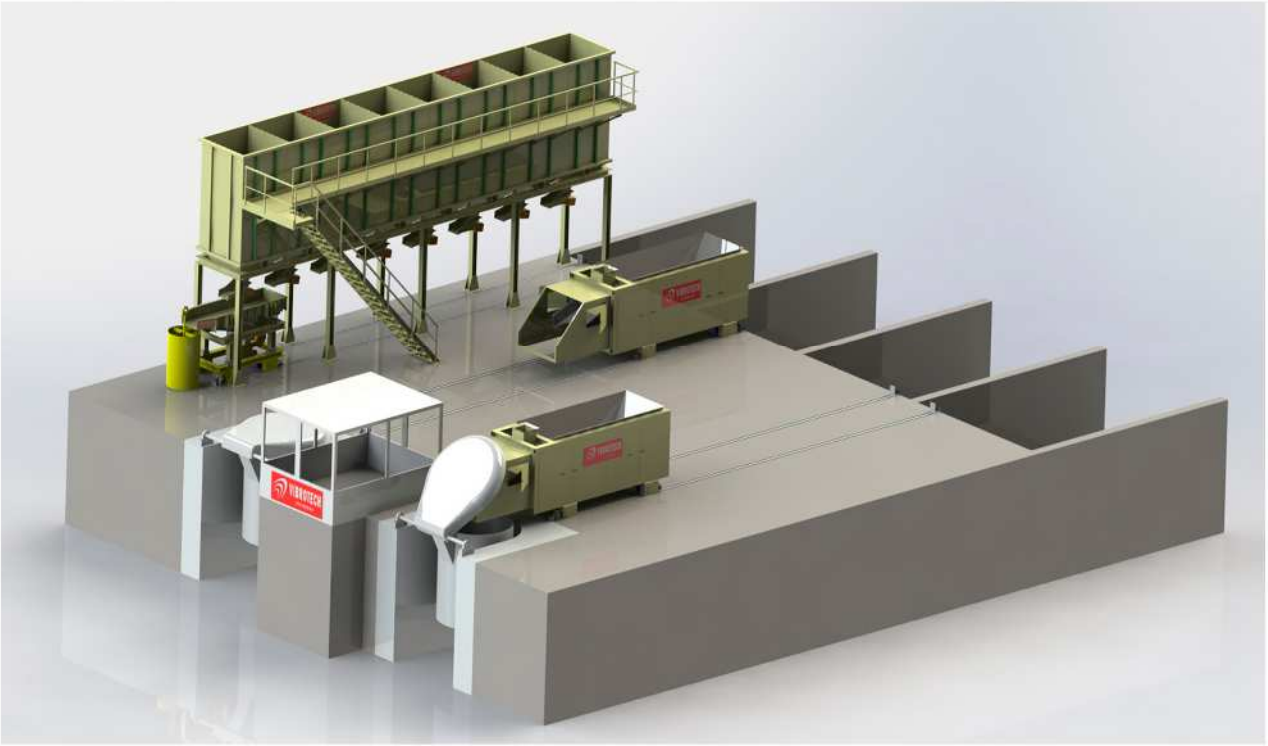

Cargadores de hornos

- Adaptados a todo tipo de hornos.
- Fabricados con altas exigencias en cuanto a robustez y aislamiento.
- Accionados con motovibradores o cajas de engranajes.
- Desplazamiento longitudinal o doble desplazamiento para carga a varios hornos.
- Seguridades: señal acústica y luminosa, protección de seguridad en el desplazamiento del cargador, pico antisalpicaduras adaptado al horno.
- Opciones: sistema de pesaje, carenado acústico, tolva para ferroaleaciones, compuerta de retención de la carga, sistema de elevación para hornos rotativos.

Instalación de ferroaleaciones automatizada

- Proyecto llave en mano.
- Sin limitación en número y capacidad de las tolvas.
- Posibilidad de conexión al espectrómetro.
- Sistema de extracción por medio de extractores de tolva electromagnéticos.
- Recipiente de ferroaleaciones adaptado para descarga en el cargador.

Desplazamiento longitudinal

Doble desplazamiento

FUNDICIONES Y ACERIAS

Maquinaria vibrante para líneas de moldeo vertical y horizontal

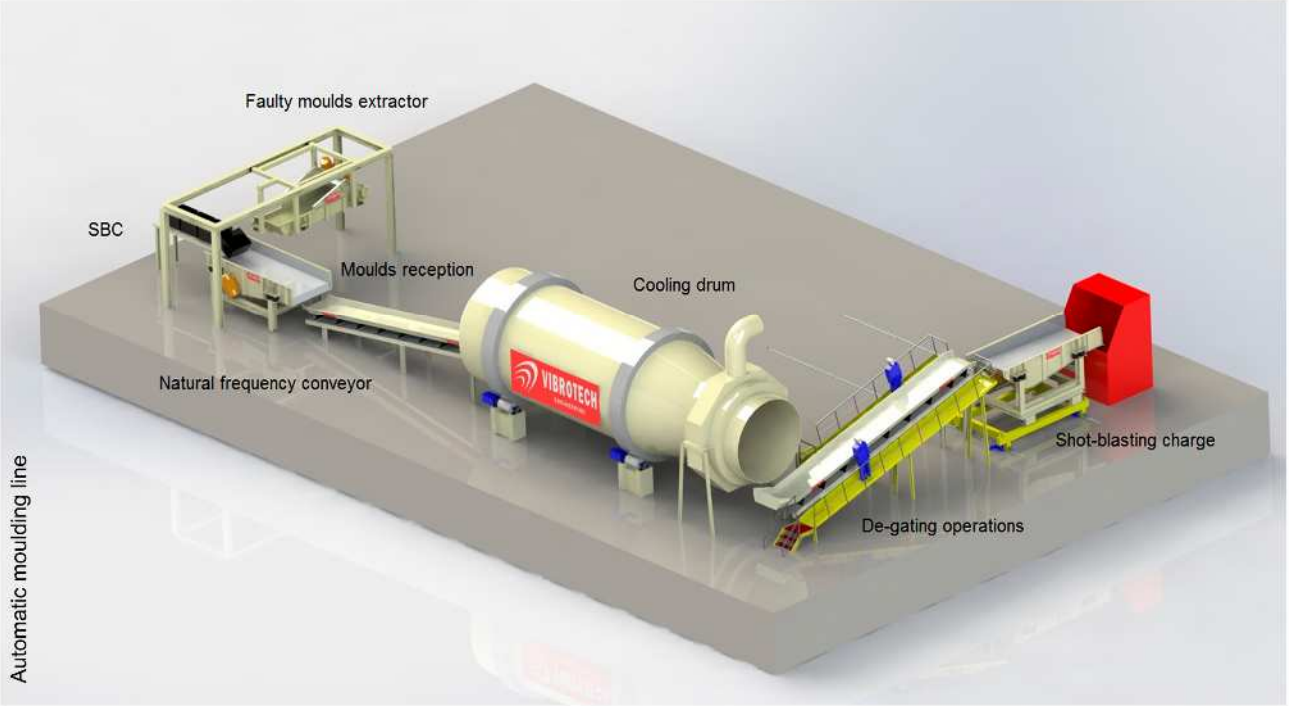

Vibrotech Engineering,.S.L. diseña y fabrica maquinaria de trasnporte y desmoldeo de piezas y arena en líneas de moldeo vertical y horizontal; desde la recepción de la mota de la SBC hasta la carga de las piezas en la granalladora. Podemos incluir en el suministro el canal de recogida de arena debajo de la SBC y AMC.

Vibrotech Engineering,.S.L. fabrica todo tipo de sistemas de desmoldeo para la separación de la arena de las piezas.

Algunas de las máquinas que intervienen en el proceso son:

Recepción de moldes

- Transportadores electrromecánicos o de frecuencia natural.
- Parte inicial en acero inox y resistencias de calentamiento para evitar la adherencia de la arena.
- Construcción robusta debido a los impactos de las motas.

Extractor de motas defectuosas

- Apropiados para extraer de la línea motas defectuosas o pruebas.
- Soportados sobre un bastidor y movidos mediante motoreductores.
- Posibilidad de adaptarlos en diferentes configuraciones

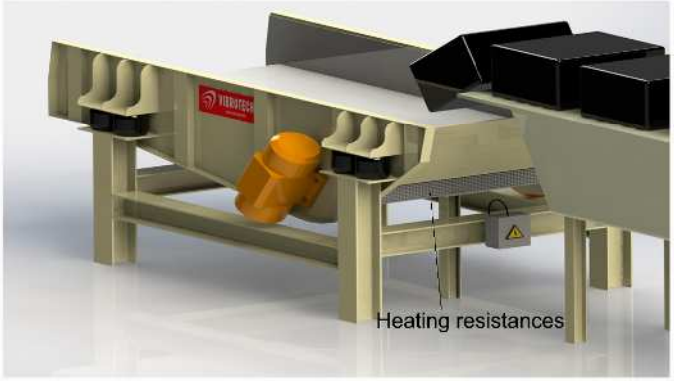

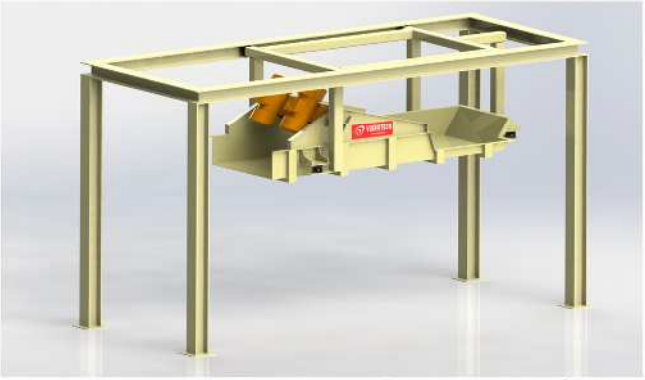

Extractor motas defectuosa

FUNDICIONES Y ACERIAS

Transportadores de frecuencia natural

- Para el transporte de piezas y arena.
- Apropiados para líneas de desmazarotado y enfriamiento de piezas.
- Grandes longitudes con un solo grupo vibrador.
- Robustos en su construcción.

Desmoldeadores en continuo

- Adecuados para líneas de moldeo vertical y horizontal.
- Accionados mediante vibradores o cajas de engranajes.
- Diferentes configuraciones de chapas perforadas o rejillas.

Cargadores de granalladoras

- Simple o doble desplazamiento.
- Con células de pesaje opcionales.
- Compuerta frontal de retención de material.
- Transportadores con recubrimientos de goma para la extracción de piezas de la granalladora.

Enfriadores de arena

- Para líneas de arena verde.
- Accionadas con motovibradores o cajas de engranajes.
- Programa de control para conseguir las condiciones óptimas de temperatura y humedad.
- Sistema de lecho fluido para la correcta homogenización de la arena.

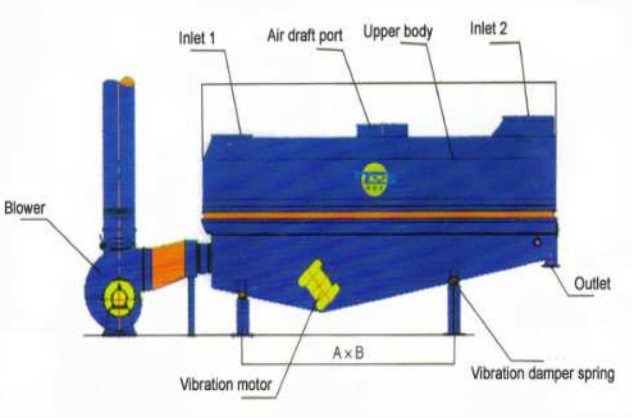

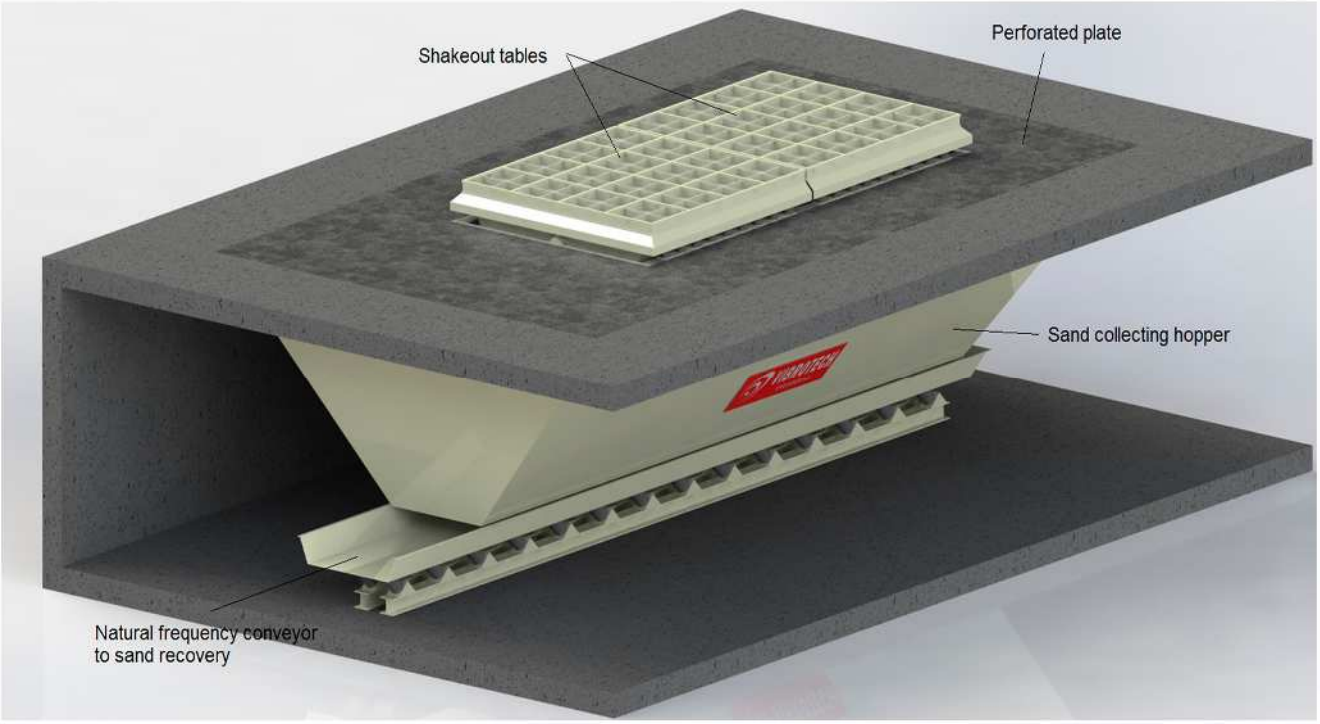

*Proyectos llave en mano de instalaciones de desmoldeo.

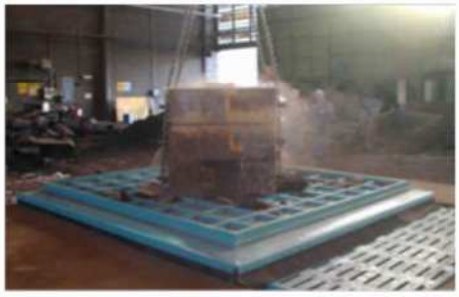

Mesas de desmoldeo

- Diferentes accionamientos.
- Fabricadas con las más altas exigencias de robustez.
- Diferentes medidas.

Transportadores

- Electromecánicos o de frecuencia natural.
- Transportadores de recogida de arena debajo de la mesa de desmoldeo para ser llevada a la recuperación.

Mesas de compactación de moldes

- Accionadas con vibradores eléctricos.
- Mesas lisas o con camino de rodillos.

Maquinaria vibrante para fundiciones no férricas

Vibrotech Engineering, S.L.,diseña fabrica todo tipo de cargadores para la carga a hornos de distinto tipo y capacidad: inducción, rotativos, reverberos, etc..
Igualmente fabricamos instalaciones de almacenaje, dosificación y pesaje de aditivos.

Cargador hornos rotativos

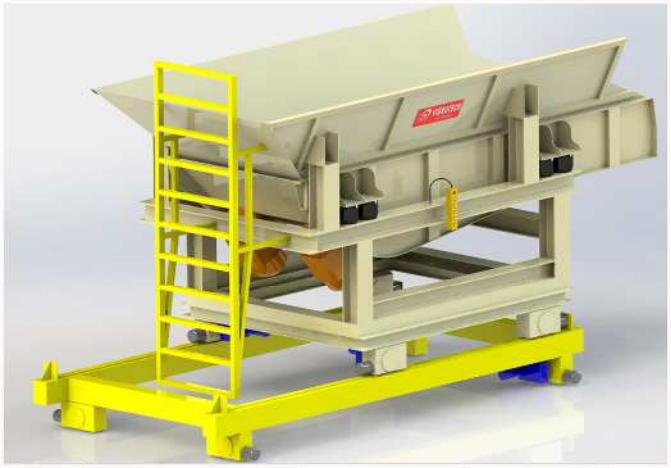

Cargador horno reverbero

Cargadores de hornos rotativos y reverberos

- Adaptados a todo tipo de hornos.
- Fabricados con las más altas exigencias de aislamiento y robustez.
- Simple o doble desplazamiento para carga a varios hornos.
- Seguridades: señales acústicas y luminosas, protección contra impactos en el desplazamiento del carro, pico adaptado al horno.
- Opciones: sistema de pesaje, carenado acústico, tolva para ferroaleaciones, compuerta de retención de la carga, sistema de elevación para hornos rotativos.

Instalación de recogida de mazarotas

Diseño y fabricación de instalaciones para la recogida de mazarotas debajo de las prensas para ser transportadas y ser fundidas.

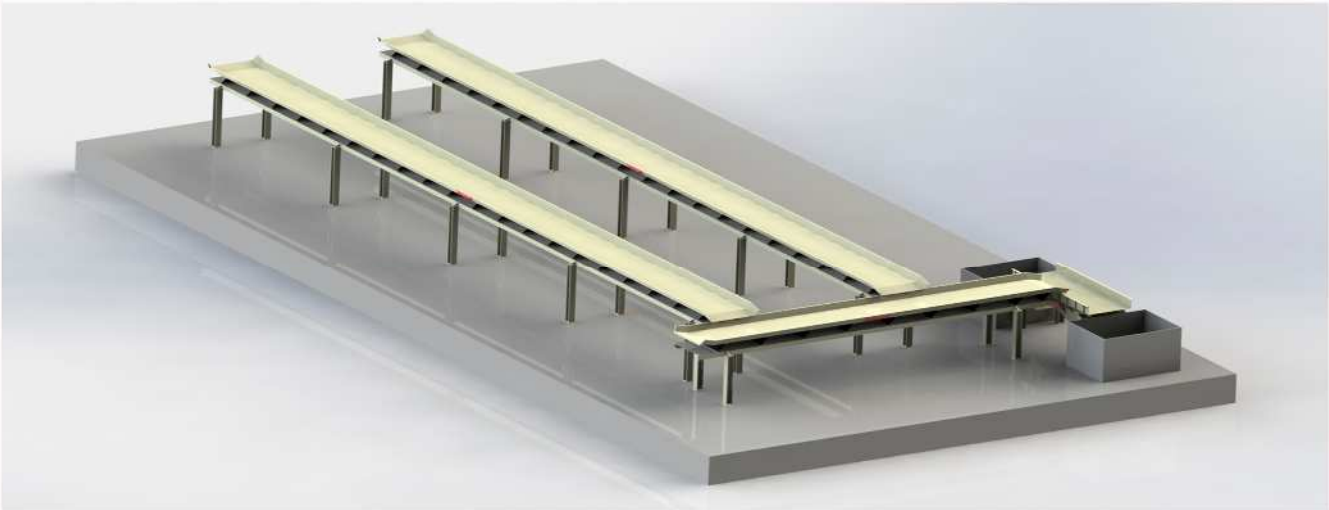

Recogida de mazarotas

FUNDICIONES Y ACERIAS

Extractores de tolva y maquinaria de cribado para acerías.

Extractor de tolva electromagnetico

Vibrotech Engineering, S.L., realiza el diseño y fabricación de este tipo de máquinas, los cuales son utilizados para la extracción de productos sólidos, en todo tipo en tolvas de diferentes capacidades.

Vibrotech Engineering, S.L., fabrica este tipo de máquinas, adaptándolas a las necesidades de los clientes.
Estas máquinas tienen un amplio rango de utilidades, en diversos sectores de la industria; extracción de materiales relacionados con la piedra en plantas de áridos, extracción de ferroaleaciones en la industria siderometalúrgica, reciclaje de metales u otros como la industria química y alimentaria son algunas de las aplicaciones más habituales.

Extractor de tolva electromecanico

Este tipo de equipos pueden ser accionados con diferentes accionamientos, dependiendo de las aplicaciones a realizar.

- **Vibradores eléctricos** con masas regulables.
- **Vibradores electromagnéticos.** Regulados a través de una caja de regulación con diferentes posibilidades, para operaciones de pesaje y dosificaciones precisas.
- **Excitadores de caja de engranajes** para grandes caudales.

Cribado de cok, caliza y ferroaleaciones

LA EMPRESA

Vibrotech Engineering, S.L, es una empresa española, que desarrolla su actividad principal, en el diseño y fabricación de maquinaria vibrante e instalaciones diversas, para el transporte y selección de materiales sólidos.

La experiencia de más de 50 años de nuestra casa matriz Talleres Alju, S.L., en contacto con las necesidades de la industria y nuestro compromiso con la investigación y desarrollo de nuevas soluciones, nos capacitan para liderar proyectos en diversos sectores de la industria.

La empresa está formada por un equipo de profesionales, con dilatada experiencia en el diseño y fabricación de maquinaria vibrante, experiencia la cual ponemos al servicio de nuestros clientes, para satisfacer sus necesidades, adaptándonos a sus exigencias productivas.

MEDIOS PRODUCTIVOS

Nuestra empresa matriz Alju, S.L., cuenta con una planta de 10.000 m2, 5.000 m2 en cubierto con todos los medios de fabricación, donde son fabricadas nuestras máquinas, sometiéndolas a las más exigentes pruebas de calidad.

Vibrotech Egineering, S.L
Ctra. San Vicente, 17.
48510 - Valle de Trápaga
Vizcaya-Spain
Tel.: +34 902 810643
www.vibrotech-eng.com

VIBROTECH engineering