CATÁLOGO GENERAL

CEMA
MAQUINARIA

www.cemamaquinaria.com

Carretera Sevilla-Mairena del Alcor (A-8026)
Parque Empresarial Laguna Larga, Calle Uno, Número 12
41500 Alcalá de Guadaíra (Sevilla)

Centralita: 954 52 06 33 - 954 52 06 33
cema@cemamaquinaria.com

Repuestos: 954 52 02 92 - 954520633
tiendarepuestos@cemamaquinaria.com

Taller: 954 52 01 52 - 954520633
taller@cemamaquinaria.com

Distribuidor y servicio Técnico oficial

COMERCIAL CEMA, origen del actual grupo de empresas, fue fundado en 1981, lo que significa que cumplimos 40 años al servicio de los sectores de la construcción, industria y agricultura.

Nuestra central de Sevilla, dotada de todo el equipamiento necesario, actúa como punto de referencia logístico para ofrecer un ágil servicio de suministro, mantenimiento y reparación de los bienes de equipo que comercializamos: manipuladores, miniexcavadoras, dumpers, compactadoras, etc.

Nos hemos posicionado en el mercado como una empresa de servicios, y como tal nuestro primer objetivo es dar a nuestros clientes el mejor asesoramiento, para cubrir sus necesidades y ofrecerles una atención postventa inmediata y acorde, a las marcas que representamos para ello.

Disponemos de 4500 m2 de instalaciones de los cuales 1.000 m2 se dedican a taller de mantenimiento y reparación, el resto a almacén, exposición y oficinas. En ellas desarrollamos nuestra actividad más de 40 profesionales especialmente dedicados al servicio postventa, jefe de taller, mecánicos especialistas en motores diesel, soldadores, electricistas y conductores, ya que consideramos que es vital esta faceta en aras de ofrecer el máximo grado de satisfacción a nuestros clientes.

Cema posee una moderna flota de vehículos destinada a la entrega de la mercancía en las instalaciones de nuestros clientes o en su caso los servicios de mantenimiento y reparación de nuestros productos en sus propias instalaciones.

Agradecemos a todos nuestros clientes su confianza ya que sin duda es el motivo de nuestro continuo esfuerzo en hacer de Cema una empresa líder en el mercado de la maquinaria.

AUSA

BOMAG FAYAT GROUP

TAKEUCHI

HIDROMEK

MANITOU HANDLING YOUR WORLD

MISIÓN

La misión de CEMA es la de ofrecer a nuestros clientes un servicio profesional e íntegro, que les permita optimizar al máximo el rendimiento de su parque de maquinaria.

VALORES

> Orientación al cliente.

> Trabajo en equipo.

> Trabajo y productos de calidad.

> Seriedad y responsabilidad.

> Interés por las personas.

> Desarrollo personal y profesional.

VISIÓN

Ser una empresa referente / lider en el mundo de la maquinaria y que nuestros proveedores y clientes encuentren en CEMA su mejor socio para llevar a cabo sus proyectos.

MANITOU
HANDLING YOUR WORLD

¡¡NOVEDAD!!
2021

MANIPULADORES TELESCÓPICOS

MRT 2260

La gama con más experiencia, y más amplia del mercado, para cubrir cualquier necesidad.

Modelos chasis giratorio

- Altura de elevación: 16 - 35 mts.
- Capacidades de carga: 4.500 - 7.000 kgs.
- Accesorios habituales: horquillas, plumín con winch o cabrestante y cesta homologada.
- Opciones: mando a distancia, aire acondicionado etc.
- Transmisión hidrostática.
- 4 ruedas motrices y directrices con 3 posiciones de dirección.

Modelos chasis fijo

- Altura de elevación: 4 - 17,50 mts.
- Capacidades de carga: 2.000 - 5.000 kgs.
- Accesorios habituales: tablero con protección de carga y horquillas, cuchara y plumín.
- Transmisiones de altas prestaciones, convertidor de par o hidrostáticas de última generación.
- Modelos de hasta 11 mts. sin estabilizadores.
- 4 ruedas motrices y directrices en todos los modelos.
- Triple posición de dirección.
- Modelos con cesta homologada desde salida de fábrica (A/HA).

Cesta homologada

Pinzas con protector

Plumín

Cabrestante

Cuchara

MT 1335

CEMA
MAQUINARIA

MANIPULADORES TELESCÓPICOS
GAMA COMPACTA

MT 420

MT 625

Nuevo manipulador MT 420 H con 4,20 mts. de altura de descarga y 2.000 kgs. de capacidad de carga.
Transmisión: hidrostática
Motor: Kubota 50 CV
Equipado con enganche Manitou y todas las comodidades para el operador.
Equipo habitual: Horquillas y cuchara

MANIPULADORES TELESCÓPICOS
GAMA AGRÍCOLA MLT

MLA 533

MLT 841 145 PS

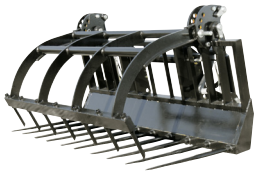

La nueva gama NEW AG, con homologación de tractor (hasta 29000 kgs), está equipada con la cabina con mejor visibilidad y accesibilidad y menor sonoridad del mercado. Esta nueva GAMA de MANITOU se ha diseñado para dar altísimas prestaciones a nuestros clientes, operativas y de comodidad, ofreciendo una fiabilidad extrema.
Maquinas desde 6 a 10 mts de elevación
Capacidades de 2500 a 6000 kgs.

ACCESORIOS

MANITOU
HANDLING YOUR WORLD

CARRETILLAS ELEVADORAS

M 26-4

M 26-4. Es la todo terreno por excelencia ya que su gran tamaño, diseño, potencia y tecnología la hacen dueña del terreno más complicado.
•Capacidad: hasta 7 TN
•Altura elevación: hasta 9,9 mts. (estándar 5,50 mts.).
•Transmisión: convertidor de par.

MC 25/30

MC 25/30. El líder mundial en fabricación de carretillas TODO TERRENO, lanza el nuevo modelo MC 25 y 30, con capacidad de hasta 3000 kgs y altura de elevación de hasta 4,70 mts, equipadas con motor KUBOTA de última generación y transmisión hidrostática con Motores independientes. Un nuevo salto de calidad y diseño.

MI 25D

MI 25D. Manitou se ha consolidado en el mercado de la carretilla industrial convencional con una gama completa y en continua renovación. En diesel, montando motores Kubota y cummins y con la calidad como premisa principal.
•Capacidades: hasta 10.000 kgs.
•Altura elevación: hasta 7 mts.
•Transmisión: por convertidor par.

MSI 25 S5

MSI 25. La carretilla MSI es la considerada estrella de los almacenes de material puesto que, aun siendo simple tracción, por el diseño y la motorización de la máquina, tiene gran capacidad TODO TERRENO para salvar obstáculos.
•Capacidad: de 2 a 3,5 t.
•Altura elevación: hasta 6 mts.
•Motor: Perkins.
•Transmisión: hidrostática.

MC 18-4

MC 18 – 4. Carretilla todo terreno de alta fiabilidad y dureza, diseñada para los trabajos más complicados en todo tipo de terrenos.
•Capacidad: hasta 2500 kgs (a partir de 2019)
•Altura de elevación: hasta 4,70 mts.
•Motor: Kubota
•Transmisión: Hidrostática.

CEMA MAQUINARIA

SOLUCIONES INDUSTRIALES

MHT 14350

MHT 790

MHT 790 / MHT 14350. El número 1 del mundo en fabricación de manipuladores telescópicos tiene a la gama más completa, incluso en alto tonelaje, con máquinas de hasta 35 tn de capacidad y 14 mts de altura de elevación, para usos industriales y en minería.

ME 318

ES 612

ME 318. Manitou dispone de una gama completa de carretillas eléctricas de 3 y 4 ruedas y con capacidad desde 1,5 a 5 tn. y baterias de 24 a 80 V, de marcas líderes en el mercado de la TRACCIÓN.

Apilador – retráctil – traspaleta. Para cualquier tipo de manipulación de carga y cualquier entorno y negocio, Manitou tiene la solución adecuada, con una amplia gama de maquinaria industrial, desde la traspaleta manual a maquinas retractiles, pasando por todo tipo de apiladores frontales y contrapesados, con los que podremos asesorarles adecuadamente para el mejor rendimiento.

ER 20

EP 15

MANITOU
HANDLING YOUR WORLD

PLATAFORMAS DE ELEVACIÓN
GAMA DIESEL ARTICULADAS

MAN GO 12

160 ATJ

MAN GO 12 - 160 ATJ. Articuladas diésel de 12 a 20 mts de altura de trabajo.
Eje oscilante en opción / Giro continuo en opción / Motor Perkins 45 c.v. / Neumáticos llenos de espuma / Orientación de la plataforma 180 (90+90) / Bloqueodiferencial / Predisposición 230 v / Mandos proporcionales / Bomba eléctrica de seguridad / Contador de horas.

• VERSIÓN +

Cesta de 2,30 x 0,9 mts. / Capacidad de carga 400 kgs. / Incluido 3 personas.

GAMA ELÉCTRICAS

150 AETJ

78 SEC

100 VJR

AETJ. Articuladas eléctricas de 12 a 17 mts
Descenso manual de seguridad / Autochequeo integrado.
Avisador sonoro de cesta / Preinstalación de 230 v.
Indicador de carga / Freno tipo – / Pintura no de serie / Faros de trabajo.

78 SEC – 100 VJR. TIJERAS Y VERTICALES
Altura elevación: DE 8 A 12 mts. / Mandos proporcionales.
Capacidad de carga: hasta 475 kgs.
Opciones:
•Movimiento sin huellas.
•Toma hidráulica en cesta.

CEMA MAQUINARIA

MLA 3-35

MINICARGADORAS RÍGIDAS

1. PALA ARTICULADA
Modelo MLA 3-35

Las cargadoras articuladas Manitou proporcionan la flexibilidad necesaria para lograr hacer una amplia variedad de tareas. Versátil y compacta, las cargadoras articuladas maniobran libremente, incluso en sitios muy estrechos. Gracias a su diseño de giro articulado de 45 grados, estas máquinas infligen un daño al suelo mínimo, incluso en superficies sensibles.
Construida con el mismo nivel de calidad y técnica que encontramos en las minicargadoras Manitou. Las Cargadoras Articuladas proporcionan una maniobrabilidad superior, unas altas capacidades de carga y una extrema flexibilidad.

2. MINICARGADORAS DE ORUGA Y RUEDAS

Manitou posee una amplia gama de minicargadoras de RUEDAS Y ORUGAS cuyas principales cualidades son la robustez y la fiabilidad, fabricando para el mercado europeo más de 25 modelos con diferentes acabados y equipamiento, entre los que se encuentran el más pequeño y el más grande del Mercado de este tipo de máquinas.
Capacidades de carga desde 350 kgs con máquinas de menos de 90 cm de ancho a máquinas con 1.200 kgs de capacidad de carga y 3,20 mts de altura de descarga. Posee una gama de máquinas de alto caudal de muy altas prestaciones para la colocación de implementos como fresadoras, ahoyadores, maquinaria de corte de hormigón, cucharón barredor, etc.

2100 RT

1650 R

AUSA

DUMPERS / SIMPLE Y DOBLE

AUSA como 1er fabricante mundial de DUMPERS ha conseguido grandes avances técnicos en todos sus modelos, basado en sus principios de fiabilidad y robustez.

- Actualmente cubre todas las necesidades del mercado con máquinas de hasta 10 toneladas, para todo tipo de obras y trabajos, cuenta con más de 40 modelos diferentes de dumpers.
- Chasis rígido: Modelos desde 1 mt. de ancho con capacidad de 1 a 3 t. en versiones simple y doble tracción.
- Chasis articulado: Modelos desde 1 mt. de ancho con capacidades desde 1 a 10t en versiones doble tracción.

Empleos: Obra pública, rehabilitación obra privada, fincas, granjas, canalizaciones, ayuntamientos, etc.

D 150 AHG

D 201 RHS

D 601 AHG

¡¡NOVEDAD!! 2021

Nuevos dumpers de puesto de operador giratorio en 6 y 10t.

DR 1001 AHG

CEMA MAQUINARIA

CARRETILLAS Y MANIPULADOR TELESCÓPICO SIMPLE Y DOBLE TRACCIÓN

GAMA CARRETILLAS

C 150 H X4

C 251 H X4

AUSA es fabricante de carretillas elevadoras todo terreno hace más de 40 años, lo que nos permite decir que es pionera en dicha tecnología, creando carretillas que se caracterizan por sus altas prestaciones 4 x 4 y su gran robustez y diseño.

- Motores: Isuzu, Perkins o Kubota según modelos.
- Capacidades: Desde 1300 a 5000 kgs.
- Tracción: simple o doble en función de las necesidades.
- Accesorios: todo tipo de mástiles y accesorios, para usos diversos.
- EMPLEOS: industria, construcción, agricultura, medio ambiente, etc.

GAMA TELESCÓPICOS

AUSA ha apostado por la fabricación máquinas de brazo para complementar la gama de carretillas todo terreno, modelos con brazo telescópico, a elegir según las necesidades y la disposición del espacio para las maniobras.

- Altura de elevación: 4,20 A 7 MTS
- Capacidad de carga: 1.300 a 3000 kgs.
- Tracción: 4 x 4 permanente.
- Transmisión: Hidrostática.
- Accesorios adaptables a todo tipo de mercado. Agrícola, Industrial, Construcción, Logística, etc.

T 235 H

SOCAGE

TODOTERRENO A 314 TOYOTA

SOCAGE, fabricante italiano de referencia en el sector de las plataformas sobre vehículos con importante presencia en el mercado español a través de una amplia estructura repartida entre sus dos centro productivos, en Valencia y Madrid.

Los productos diferenciadores de SOCAGE están claramente reforzados por la vocación de servicio al cliente y continua mejora tanto de producto como del servicio post venta. Destacan por la fiabilidad y altas prestaciones conseguidas a través de una excelente simplicidad de uso.

Las plataformas Socage son reconocidas por el sistema de estabilización más completo, fácil, seguro y versátil.

TELESCÓPICO 20

GAMA DE PLATAFORMAS MÁS COMPLETA

Destaca en el mercado por la gama de plataformas más completa, desde 13 a 75m de altura de trabajo con diferentes tipos de brazo y montajes en diversos vehículos. Una completa e innovadora gama basada en la fiabilidad y funcionalidad a través de una excelente simplicidad de uso. La GAMA SOCAGE son plataformas de grandes prestaciones con pesos finales del conjunto reducidos.

ARTICULADA 20

CEMA MAQUINARIA

TAKEUCHI

GAMA CADENAS

TB 210 R. Takeuchi es el fabricante pionero de miniexcavadoras con una característica común en todos sus modelos, la calidad.
Equipa todos los modelos con motores Yanmar de baja emisión, consiguiendo elevados rendimientos y muy bajo consumo.
Su nivel de producción y sus controles de calidad, la han colocado al frente del Mercado de miniexcavadoras, en España y el resto de Europa.
Takeuchi tiene una gama de máquinas para todo tipo de usos.
•Pesos: Micro excavadoras de 900 kgs. hasta excavadoras de 16.000 Kgs.
•Medidas: desde 74 cm. de ancho y 2 mts. de alto, para pasos reducidos.

TB 210 R

TB 240

TB240. Takeuchi se caracteriza por su alta calidad en ingeniería hidráulica en todos sus modelos, lo que ofrece al cliente rendimientos un 20 % superiores a máquinas similares.
Equipadas de serie con instalación para martillo, enganche rápido mecánico o hidráulico, según modelo y con posibilidad de colocarles el sistema Powertilt en todos los modelos.

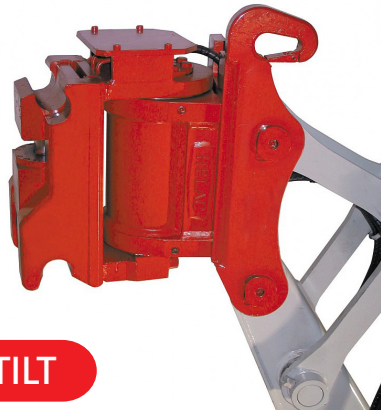

POWERTILT

TAKEUCHI

GAMA MEDIEXCAVADORAS

Takeuchi se caracteriza por su alta calidad en ingeniería hidráulica en todos sus modelos, lo que ofrece al cliente rendimientos un 20 % superiores a máquinas similares. Equipadas de serie con instalación para martillo, enganche rápido mecánico o hidráulico, según modelo y con posibilidad de colocarles el sistema.

TB 290-2

TB 280 FR

GAMA FR GIRO 0 REAL

Modelo giro "0"

Takeuchi es el único fabricante del mercado que tiene modelos con verdadero giro "0" es decir consigue realizar el giro total de la torreta sin que ni siquiera el brazo sobresalga, mediante un sistema de giro lateral del brazo excavador.
En este tipo de máquinas existen versiones de 3.800 a 8.000 kgs.

CEMA MAQUINARIA

GAMA RUEDAS

Modelo con neumáticos

Como complemento a la gama existen dos modelos sobre neumáticos, de 8,8 y 16 toneladas, para los trabajos donde la maquina debe realizar desplazamientos de gran longitud. Equipados con hoja dozer y con y sin estabilizadores.

MARTILLO

AHOYADOR

ACCESORIOS

Todos los modelos se pueden equipar con POWERTILT que permite hacer trabajos laterales en taludes y cunetas y zanjas con los cazos, el martillo y cualquier otro accesorio hidráulico. Takeuchi es pionera en la colocación de este sistema en todos sus modelos del sistema POWERTILT. Va montado en el brazo junto con el enganche rápido hidráulico y ofrece la posibilidad de giro lateral de cualquiera que sea implemento que montemos, en 180, ampliando las posibilidades de trabajo de la máquina de forma infinita y reduciendo las maniobras de movimiento del brazo y la propia máquina en un 60%. Dicho sistema está más que contrastado y de gran robustez y fiabilidad.

PINZA

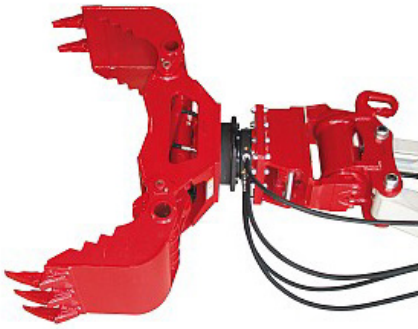

HIDROMEK

HMK 62 SS

GAMA RETROCARGADORAS MIXTAS

MINIRETROCARGADORA HMK 62 SS. Maquina compacta, fiable y fuerte incluso en las condiciones de trabajo más severas y por muy largas que sean las jornadas de trabajo, pudiendo realizar el trabajo que se realiza con 2 máquinas diferentes, una miniexcavadora y una mini pala con una única máquina. La HMK62SS en el compañero ideal para trabajos en construcción civil y en aplicaciones agrícolas donde el espacio es, a menudo, limitado.

RETROCARGADORA HMK 102 B ALPHA. HIDROMEK fabrica este tipo de máquinas desde hace más de 40 años, con los máximos estándares de calidad del mercado, equipando sus modelos con altas prestaciones, en motorización, hidráulica y transmisión, dando respuesta a sus necesidades de bajo consumo de combustible, rendimiento, producción, larga vida útil y alto valor de reventa. Una relación calidad – precio excelente, la más competitiva del mercado. Pensada para el alto confort para el operador, alta comodidad y rendimiento por hora de trabajo, por muy larga e intensiva que sea la jornada.

HMK 102 B ALPHA

CEMA MAQUINARIA

GAMA EXCAVADORAS

EXCAVADORAS RUEDAS

EXCAVADORA RUEDAS 210 W. La HMK 210W ofrece a los operadores, máxima eficiencia gracias a sus prestaciones libres de problemas y trabajo continuo, incluso en las condiciones más duras, ya que todos sus componentes estructurales como: Pluma, Balancín, Cazo, Carro inferior, Chasis superior e inferior, han sido diseñados y fabricados para tipo “Servicio Pesado”.
La HMK 210W es un producto con altas prestaciones, durabilidad, confortable de utilizar, robusta y buena estabilidad, con bajo mantenimiento y costos de operación, equipada con componentes de alta calidad, homologados en todo el mundo.

HMK 210 W

HMK 310 LC H4

EXCAVADORAS CADENAS

EXCAVADORA CADENAS HMK 310 LC. Es el modelo estrella de una Gran GAMA de excavadoras, todas diseñadas para altas exigencias de producción. Todos sus componentes son de primera calidad, chasis monoblock y tren de rodaje diseñado para condiciones extremas de Servicio Pesado, con acero de alta resistencia, Motor ISUZU de última generación, sistema de control y producción OPERA, cabina de alto confort totalmente equipada para largas jornadas de trabajo con la máxima comodidad para el operario. La Gama actual de HIDROMEK, va desde las 15 TN hasta las 50 TN, con modelos adaptados a todos los sectores.

HIDROMEK

HMK 640 ML

PALA CARGADORA

PALA CARGADORA HMK 640 ML. Máquina contrastada, con estándares de fabricación de alto nivel tecnológico concebido para el más alto rendimiento en condiciones de Servicio pesado. Como toda la GAMA HIDROMEK, los componentes son los más contrastados del mercado, tanto en MOTOR (MERCEDES), como en transmisión, puentes, bombas, todo probado durante meses de trabajo extremo, antes de su lanzamiento al mercado. Son ya varias unidades las que están a pleno rendimiento, con altas cuotas de satisfacción.

HMK 600 MG

NIVELADORA

Tras la compra de uno de los fabricantes más importantes de niveladoras, la HMK 600MG está fabricada con la experiencia y la garantía de Hydromek, que ya lleva casi 40 años de experiencia brindando máximo rendimiento en las condiciones operativas más exigentes. Todos los componentes de la motoniveladora HMK 600MG han sido cuidadosamente diseñados y seleccionados para trabajo pesado. La motoniveladora HMK 600MG está diseñada para proporcionar rendimiento, durabilidad, comodidad y seguridad. Diseñada en función de los requisitos específicos del operador, la cabina hexagonal brinda un campo visual inigualable.

CEMA MAQUINARIA

HMK 145 LCSR

INNOVACION MARCA Y PREMIOS.

Los premios de diseño Red Dot se organizan desde 1955 y se consideran como uno de los concursos de diseño más prestigiosos del mundo; además, se los reconoce como el signo de calidad del buen diseño. En los premios de diseño Red Dot 2018, HİDROMEK recibió dos premios por sus dos nuevos productos que cuentan con el mayor nivel de calidad y grado de innovación en sus diseños.

HİDROMEK obtuvo dos premios diferentes en la categoría de vehículos comerciales por la midiexcavadora HMK 60 CR y por la excavadora sobre orugas de radio corto HMK 145 LC SR, que también se conocen como los «Dos Gigantes Inteligentes» En los premios de diseño Red Dot 2018, miembros de un jurado independiente e internacional evaluaron candidaturas de 59 países correspondientes a 48 categorías.
14 PREMIOS INTERNACIONALES DE DISEÑO.

El Estudio de Diseño de HİDROMEK es uno de los importantes estudios de diseño de vehículos limitados de Turquía. Sus productos cuentan con la firma «Diseño de HİDROMEK» y obtuvieron 14 premios internacionales de diseño en total, de las entidades, IF DISIGN, RED DOT, GERMAN DESIGN AWARD y GOOD DISIGN.

HICON 7

BOMAG
FAYAT GROUP

COMPACTACIÓN LIGERA

PISÓN

Bomag fabrica una gama completa de pisones desde 60 a 80 kgs. Equipados con motores de gasolina de 4 tiempos, o de gasoil. Todos diseñados para una alta resistencia en obra, con doble sistema de filtrado de aire y protección del motor mediante chasis auxiliar.

BANDEJAS

Bomag fabrica una amplia gama de bandejas, monodireccionales desde 50 a 90 kgs., y reversibles desde 110 hasta 800 kgs., equipadas con motores gasolina o diesel según versiones. Bomag incorpora un carenado especial en todos sus modelos para trabajos de gran dureza, especialmente diseñadas para los alquiladores.

RODILLO LANZA

Bomag fabrica rodillos de lanza en versión monocilíndrica de 160 kgs. de peso, para bacheo, terminación de zanjas, muy versátil, y bicilíndrica, desde 600 a 1.000 kgs. de peso, incluyendo dentro de la gama un modelo con radio comando y pata cabra para compactar grandes zanjas y terrenos más complicados. Todas las versiones disponen de grandes facilidades para su mantenimiento, y al igual que el resto de la gama ligera, con especiales sistemas de protección a nivel de chasis y mecánico.

TÁNDEM LIGERO

Maquinas muy versátiles, ya que son empleadas tanto para tierra como para asfalto. En la gama ligera se incluyen equipos desde 1.500 a 3.800 kgs. Bomag se caracteriza por su elevada calidad en la fabricación, destacando en estas máquinas su alta capacidad de compactación con respecto a la competencia. Tienen dos tipos de amplitudes, siendo la más baja superior a la única que tiene la mayoría de máquinas del mercado. Los acabados son excelentes y la labor de mantenimiento es sumamente facilitada por su diseño.

Pisón

BT 60 4

BPR 25 50

Bandeja

Rodillo Lanza

BW 65 H

BW 120 AD

Rodillo Tándem

CEMA MAQUINARIA

AUTOPROPULSADOS
GAMA AUTOPROPULSADOS

BW 213 D5

BW 145 PDH

RODILLO AUTOPROPULSADO

Bomag tiene la gama de autopropulsados más amplia del mercado, con máquinas desde 3.300 a 25.200 kgs. Por su concepción y diseño marca la diferencia con el resto en cuanto a fiabilidad, visibilidad, rendimiento, consumo, mantenimiento... Siendo por ello la más solicitada por los grandes parques de maquinaria.
Bomag ofrece como opciones varias patentes que benefician en gran medida al cliente, como son el sistema ECOMODE en algunas versiones denominadas DH, que consigue un ahorro de combustible de un 25 a un 35 % según modelos y pesos. El sistema variocontrol nos facilita instantáneamente la información de la compactación del terreno, actúa regulando automáticamente la posición de las masas para conseguir la compactación ideal con el máximo rendimiento posible e incluso la posibilidad de controlar la misma vía satélite. Por supuesto existe versiones patacabra y poligonales para trabajos específicos.

COMPACTADOR TIERRAS

COMPACTADOR DE TIERRAS

Bomag fabrica los denominados compactadores de tierras, con sistema patacabra, pala dozer, en modelos desde 21.000 a 35.000 kgs, diseñados para tipos de terrenos muy concretos y grandes rendimientos. Su utilización es específica y son máquinas que debido a su sistema de compactación se utilizar incluso en cantera, minería, etc.

BC 772 EB

BOMAG
FAYAT GROUP

TRATAMIENTO ASFALTO

BW 151 AD5.

Bomag es fabricante de equipos tándem para asfalto de 3,2 hasta 13,2 Tn. y con posibilidad de doble tambor (modelos AD) o mixtos (modelos AC). Todos los modelos se fabrican de serie con cabina excepto los dos más pequeños que se hacen con Rops. Todas incorporan los últimos avances tecnológicos, y la marca ha desarrollado un sistema de compactación inteligente llamado ASPHALT MANAGER (patente Bomag), que nos transmite la situación de la compactación punto por punto, actuando sobre las masas de la máquina para que la misma sea la ideal. Toda esta información puede ser transmitida vía internet instantáneamente.

BW 151 AD5

BW 27 RH

BW27 RH.

Bomag fabrica el compactador de neumáticos más avanzado del mercado, ofreciendo características que lo distinguen como el más competitivo del mercado. De serie va equipado con: frenos hidráulicos, mantas térmicas, cabina cerrada, lastre hasta 13.000 kgs. Con la posibilidad de ser lastrado hasta 27 Tn. en el modelo BW 27 RH. En el apartado de visibilidad Bomag destaca por facilitar al operario la misma en cualquiera de los ángulos de trabajo.

CEMA MAQUINARIA

BM 1300 / 35

FRESADO Y EXTENDIDO DE ASFALTO

Para completar la gama de máquinas para asfalto, BOMAG ha desarrollado con tecnología propia los modelos de fresadoras y extendedoras, y se ofrece como una verdadera alternativa, con máquinas de altos rendimientos y gran fiabilidad, así como el apoyo técnico de una red cada día más profesional.

Fresadora: Modelos desde 1,00 a 2,00 mts. de anchura de fresado. Como característica principal es la colocación del tambor de fresado en el centro de la máquina, consiguiendo mucho mejor giro de la misma y mayor energía de fresado al ser de transmisión directa desde el motor al tambor. De serie incorpora la cinta de transporte plegable, facilitando el transporte de la máquina. La disposición lateral del tambor permite mayor proximidad a bordillos u obstáculos.

Extendedora: Modelos desde 165 a 800 Tn./h. El ancho máximo de extendido es de 9,20 mts., con regla de gas o eléctrica equipada con plancha vibrante y tamper, con gran poder de compactación (excepto 222 y 223). Existen versiones en ruedas y cadenas adaptándose a las necesidades de cada cliente. Las valvas son de accionamiento hidráulico independiente. De serie tiene techo rígido con elevación hidráulica.

Las cintas de transporte son independientes y reversibles en su accionamiento. La visibilidad del trabajo que se realiza es completa ya que el suelo del puesto del operario es mallado. El mantenimiento de la máquina es muy cómodo tanto en los accesos a los componentes como para la limpieza, ya que posee un pequeño depósito de gasoil con bomba, integrado en el chasis. Como opción se ofrece el engrase automático de toda la máquina.

BF 600 C

AVANT

GAMA MOTRICES

AVANT ha diseñado un nuevo tipo de máquina sin precedentes totalmente novedosa en el mercado AVANT cuenta con un diseño a nivel hidráulico de grandes prestaciones y ha desarrollado una máquina con tracción a las cuatro ruedas, eficiente y asequible. Tiene muchas facilidades para el usuario, tanto para conducir como para trabajar con multitud de accesorios.

La MINICARGADORA ARTICULADA AVANT puede hacer todo tipo de trabajos al igual que una minicargadora. Sus ventajas son: su poco peso, la articulación de su chasis, evitando destrozos en el terreno, su bajo consumo, su poder de arrastre, la tracción a las cuatro ruedas y la gran cantidad de accesorios que se pueden adaptar, para su utilización en todo tipo de trabajos ya sea agricultura, construcción o industria. Gracias a su brazo telescópico le permite obtener grandes capacidades de carga a una altura considerable y es ideal para trabajos en estructuras ya ejecutadas, labores de derribo, restauración, etc.

Tanto por su diseño como por su versatilidad es una máquina con altos niveles de calidad, rendimientos y fiabilidad.

El fabricante de origen Finlandés ofrece amplias garantí as de atención posventa y rapidez en el servicio de recambios por lo que consideramos que es una máquina ideal para completar nuestra gama.

AVANT 745

AVANT 225

CEMA MAQUINARIA

GAMA ACCESORIOS

El éxito de la gama **AVANT** es la posible adaptación de multitud de accesorios que cubren casi cualquier necesidad eficientemente en cualquier sector de trabajo. Destaca su alto caudal y respuesta hidráulica en todos los modelos dando resultados de rendimiento verdaderamente sorprendentes, teniendo en cuenta el peso de cada uno de los modelos. Este reducido peso permite trabajar en condiciones extremas de daño el piso, sea en derribos, plantaciones de frutos rojos, interiores solados, etc.

CUCHARA

AHOYADOR

DESTOCONADOR

BROCA

ZANJADORA

ESCARIFICADOR

RETRO

MARTILLO

CEMA MANUTENCIÓN

Asistencia en taller

Nuestro taller de reparación y mantenimiento de maquinaria, centro de actividades de nuestro SAT, dispone de todos los medios para la reparación de maquinaria de construcción y de cualquier tipo, cualquier equipo de nuestros clientes.

Contamos con casi 1000 m2 habilitados en 7 puestos de trabajo, equipados con equipos de reparación mecánica, hidráulica, eléctrica, neumática, etc y todos los medios auxiliares para llevar a cabo cada una de ellas, como puentes grúa, fosas de trabajo, elevadores, etc.

Nuestro equipo humano es experto en mantenimiento de maquinas industriales y está equipado con todos los medios de seguridad necesarios para una correcta y segura ejecución de los trabajos.

Asistencia a domicilio

Nuestro servicio postventa dispone de talleres móviles de última generación , equipados con la mejor tecnología para la reparación y mantenimiento de maquinaria en las propias instalaciones de nuestros clientes. Para nuestro servicio de campo, la calidad en la reparación y mantenimiento de maquinas industriales es lo más importante , por lo que tratamos de disponer de los medios necesarios para que el equipo sea tratado como en el mejor de los talleres.

Disponemos de 4 vehículos, y nuestros técnicos están formados y cualificados para el uso de cada uno de los medios de los que disponen en sus talleres Móviles.

CEMA RECAMBIOS

Somos muy conscientes de la necesidad de un buen servicio de recambios, para evitar paralizaciones de las máquinas de nuestros clientes, por lo que disponemos de mas de 3000 referencias de recambio original en stock, y enlace directo con los fabricantes de las marcas representadas, para agilizar el máximo aquellas piezas que no están en nuestro almacén. La gestión la realizan tres personas altamente cualificadas para dar un servicio de entrega lo más ágil y eficiente posible. Utilizar recambio original alarga la vida útil de la máquina y aumenta su valor residual y eficiencia.

CEMA ACADEMY

Institucionalizamos el Servicio de formación para nuestros clientes como CEMA ACADEMY, programando diferentes formaciones a lo largo del año, de las temática que consideramos mas necesarias e interesantes. Todas las formaciones, no regladas, se realizan bajo el contenido recomendado por los fabricantes que representamos, pero haciéndose extensivo a la tecnología de aplicación en todas las máquinas y marcas del mercado. Incorporamos este nuevo servicio a nuestro catálogo, y quedamos a la disposición de nuestros clientes abriendo la posibilidad de realización de formaciones exclusivas y de las temáticas y contenidos que requieran.

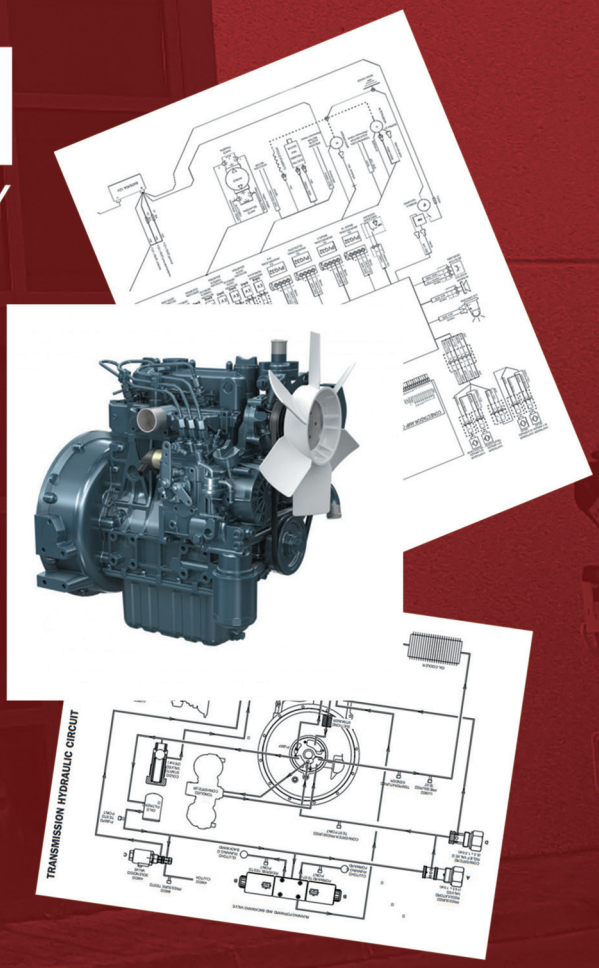

www.cemamaquinaria.com

Carretera Sevilla-Mairena del Alcor (A-8026)
Parque Empresarial Laguna Larga, Calle Uno, Número 12
41500 Alcalá de Guadaíra (Sevilla)

Centralita: 954 52 06 33 - 954 52 06 33
cema@cemamaquinaria.com

Repuestos: 954 52 02 92 - 954520633
tiendarepuestos@cemamaquinaria.com

Taller: 954 52 01 52 - 954520633
taller@cemamaquinaria.com

AUSA

BOMAG FAYAT GROUP

TAKEUCHI

HIDROMEK

MANITOU HANDLING YOUR WORLD

Concesionario y Servicio Técnico Oficial