# RECURSOS DIGITALES

NEVER STOP BUILDING

## i-EXPERT

## i-CALC

## i-BIM

www.spitpaslode.es

# RECURSOS DIGITALES

## NUESTROS PRODUCTOS ONLINE

### i-EXPERT

**TUTORIAL**

PROGRAMA DE CÁLCULO ANCLAJES SPIT

### i-BIM

**TUTORIAL**

SOFTWARE DINÁMICO DE MODELADO

PARA LA CONSTRUCCIÓN

### i-CALC

**TUTORIAL**

APP CÁLCULO DE VOLUMEN

PARA ANCLAJES QUÍMICOS SPIT

### SPITPASLODE.ES

**TUTORIAL**

PORTAL DISTRIBUIDOR

SEGUIMIENTO PEDIDOS
BÚSQUEDA HERRAMIENTAS
SEGUIMIENTO REPARACIONES

### SPITPASLODE.ES

**TUTORIAL**

REGISTRO DE LA GARANTÍA

DE SUS HERRAMIENTAS

**SÍGUENOS**

EN YouTube

@SPITPASLODEIberia

TUTORIALES · CONSEJOS · TRUCOS · NOVEDADES

# i-EXPERT
## SOFTWARE DE CÁLCULO DE FIJACIONES

i-EXPERT BY spit

- ACCESO GRATUITO EN LÍNEA
- COMPATIBLE CON TODOS LOS NAVEGADORES WEB
- SIGUIENTES CÁLCULOS DE EUROCODE 2 EN 1992-4
- CUMPLE CON LAS REGLAS SÍSMICAS
- CÁLCULOS DE ALBAÑILERÍA
- CÁLCULOS DE BARANDILLAS

# SOFTWARE DE CÁLCULO DE FIJACIONES

## PRECISO DIMENSIONAMIENTO CONFORME LA NORMA EN 1992-4

- Cargas estáticas, sísmicas y de fuego
- Pletina rectangular, circular, poligonal
- Aplicaciones predefinidas tales como barandillas, bastidores
- Diseño personalizado sin número límite de fijaciones
- Documentos ETA

## BIM BIBLIOTECA INTEGRADA AUTOCAD y REVIT

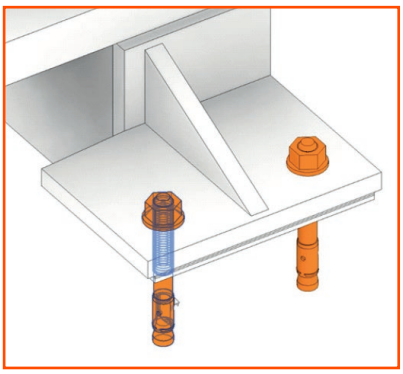

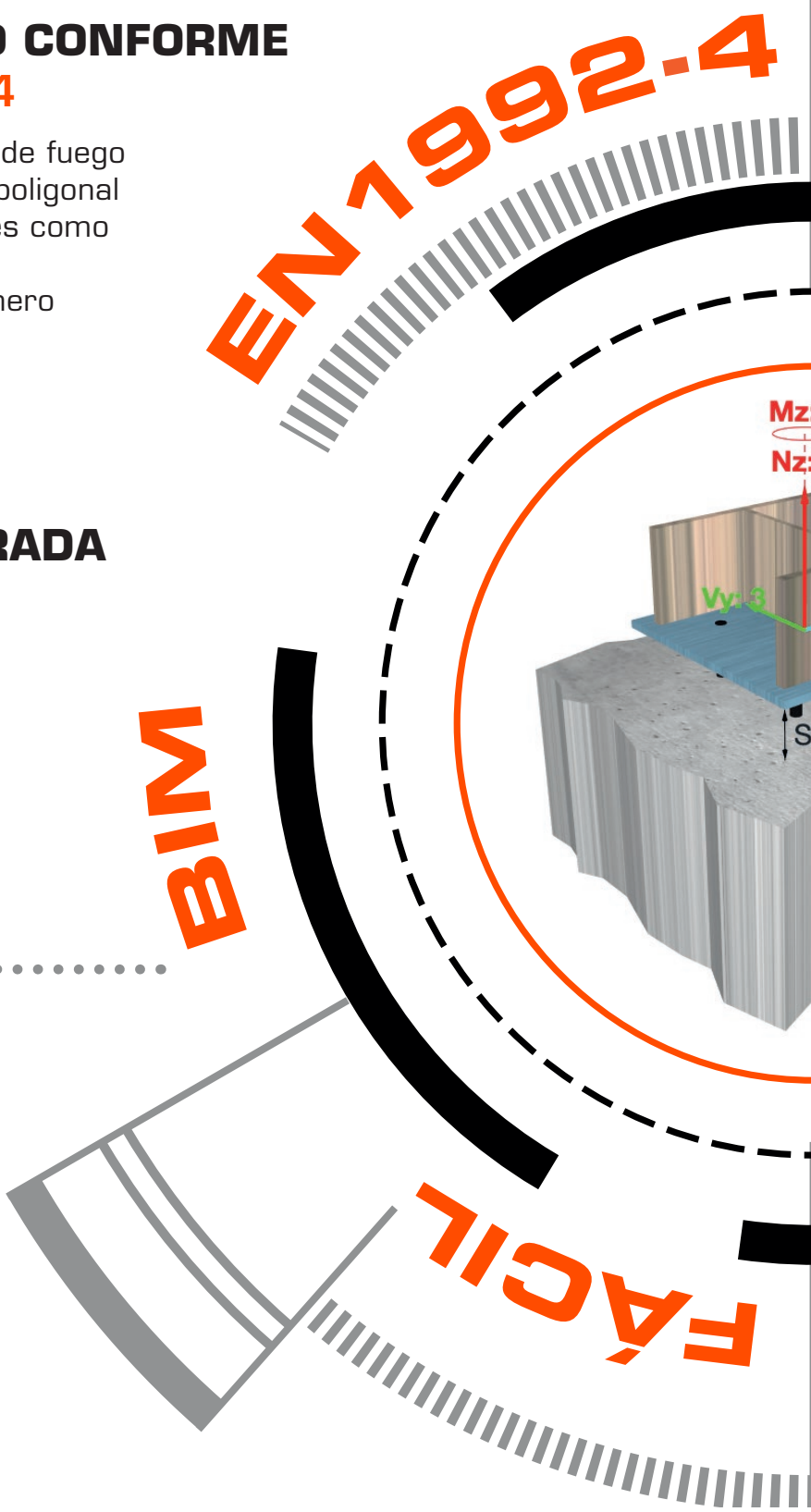


http://i-expert.spit.com

# PARA FIJACIONES MECÁNICAS Y QUÍMICAS

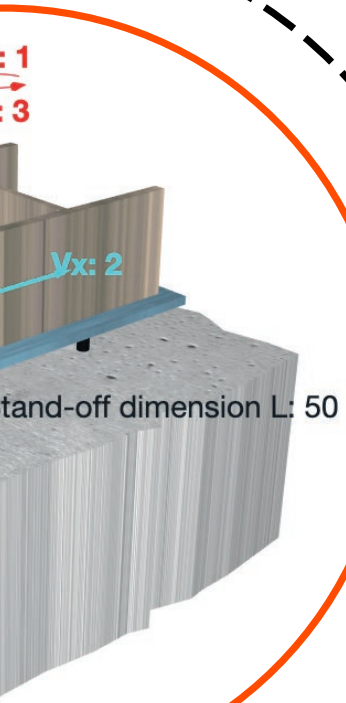


## EN TODOS LOS NAVEGADORES WEB

- Siempre actualizado
- Tableta, ordenador, Smartphone

ONLINE

# SOFTWARE GRATUITO

## INTUITIVO

- Proceso sencillo de 6 pasos
- Para todo tipo de usuarios
- Interfaz 3D/2D muy visual

i-EXPERT

# SOFTWARE DE CÁLCULO DE FIJACIONES

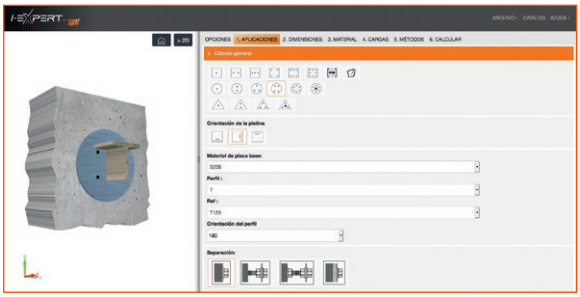

## NUEVA INTERFAZ 3D

### INTERFAZ VISUAL E INTUITIVA CON NUEVO MODELO 3D

El nuevo software i-EXPERT permite modelar de forma fácil e intuitiva en todas sus aplicaciones:

- Cálculo general
- Soporte de fijación
- Barandillas predefinidas
- Barras corrugadas

### PLACA BASE CONFIGURABLE

i-EXPERT permite modelar la pletina por elementos finitos y verificar si el espesor es suficiente para garantizar su rigidez. El software indicará el desplazamiento máximo, la flecha en la crujía y la coacción de "Von Mises". Además, ofrece una placa base como:

- Placa base predefinida: como placas rectangulares, circulares, triangulares
- Placa base predefinida y configurable: a partir de placa base predefinida podemos configurarla con cualquier forma y geometría. Permite dimensionar una aplicación con N fijaciones e indicar las coordenadas de cada punto de fijación.

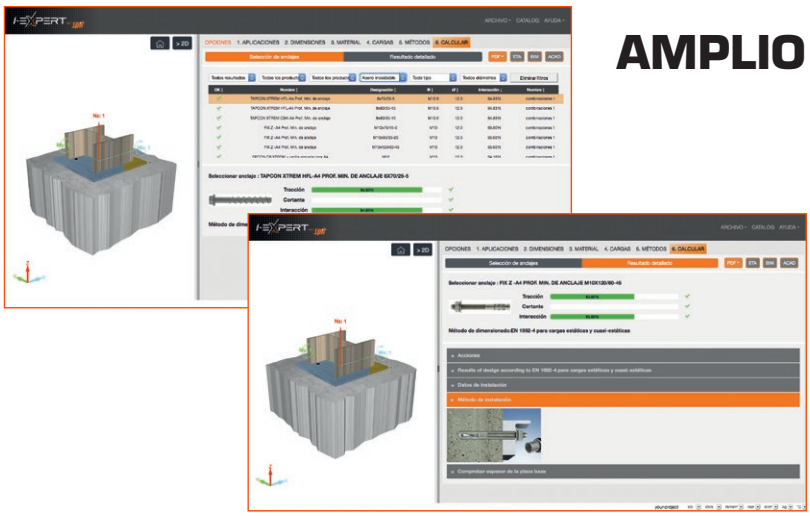

## AMPLIO GRUPO DE ANCLAJES

### TODOS LOS ANCLAJES POSIBLES EN UN VISTAZO

Desde la pantalla de CALCULAR, podemos seleccionar los anclajes adaptados gracias a filtros de selección, acceder al resumen de las resistencias del grupo de anclajes, a los datos de instalación y a la edición del informe de cálculo en varios formatos.

**VISIÓN GENERAL**

**BARRA CORRUGADA**

**BARRA CORRUGADA_VARIO**

# PARA FIJACIONES MECÁNICAS Y QUÍMICAS

## INTUITIVO

### UNA INTERFAZ LOGÍSTICA E INTUITIVA

El menú principal ofrece una rápida adaptación al software de cálculo I-EXPERT.

Muy fácil de utilizar:

- Selección de la aplicación.
- Definición de la geometría de la placa base.
- Definición del soporte en hormigón o material hueco.
- Introducción de esfuerzos (tracción, cortante, momento torsor, momento flector).
- Posibilidad de combinar varias aplicaciones: fuego/sísmico. Y combinación de cargas.

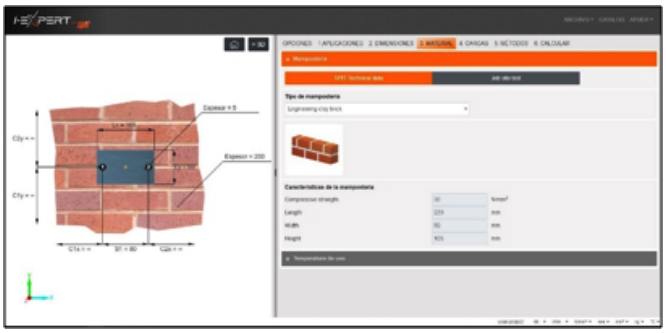

## MÉTODOS DE CÁLCULO

### DISPONIBLE CÁLCULO EN MATERIALES HUECOS

Además de estar actualizado a la nueva normativa EUROPEA EN 1992-4 del EUROCÓDIGO 2, el nuevo software de cálculo i-EXPERT permite el cálculo de anclajes en materiales huecos: bloque hueco de hormigón, ladrillo hueco, ladrillo macizo, losa aligerada y hormigón celular.

## LIBRERÍA BIM Y CAD

### DESCARGAR ARCHIVOS BIM y CAD

Posibilidad de descargar archivos BIM, CAD, ETA, y fichas técnicas del anclaje seleccionado desde el software.

## COMPATIBLE EN TODOS LOS NAVEGADORES WEB

### I-EXPERT YA NO TIENE LÍMITES

Compatibilidad con cualquier buscador INTERNET EXPLORER, GOOGLE CHROME, FIREFOX.

¡Incluso podrás realizar cálculos estructurales desde el móvil!

YouTube
SPIT PASLODE **Iberia**
**TUTORIALES**

**ANCLAJE LIBRE**

**BARANDILLAS**

**MÚLTIPLES CARGAS**

# i-BIM
# LA BIBLIOTECA 3D/2D DE FIJACIONES SPIT

- Nuevo enfoque colaborativo del trabajo en torno a una representación 3D de un proyecto dinámico de modelado para la construcción.

- i-BIM permite que las oficinas de arquitectura e ingeniería accedan a fijaciones 2D y 3D para integrarse en REVIT, AutoCAD. Están disponibles desde un “Plugin” o mediante descarga directa de los bloques.

- Las fijaciones SPIT también están disponibles para el software TEKLA Structure de TeklaWarehouse.

Ver vídeo tutorial

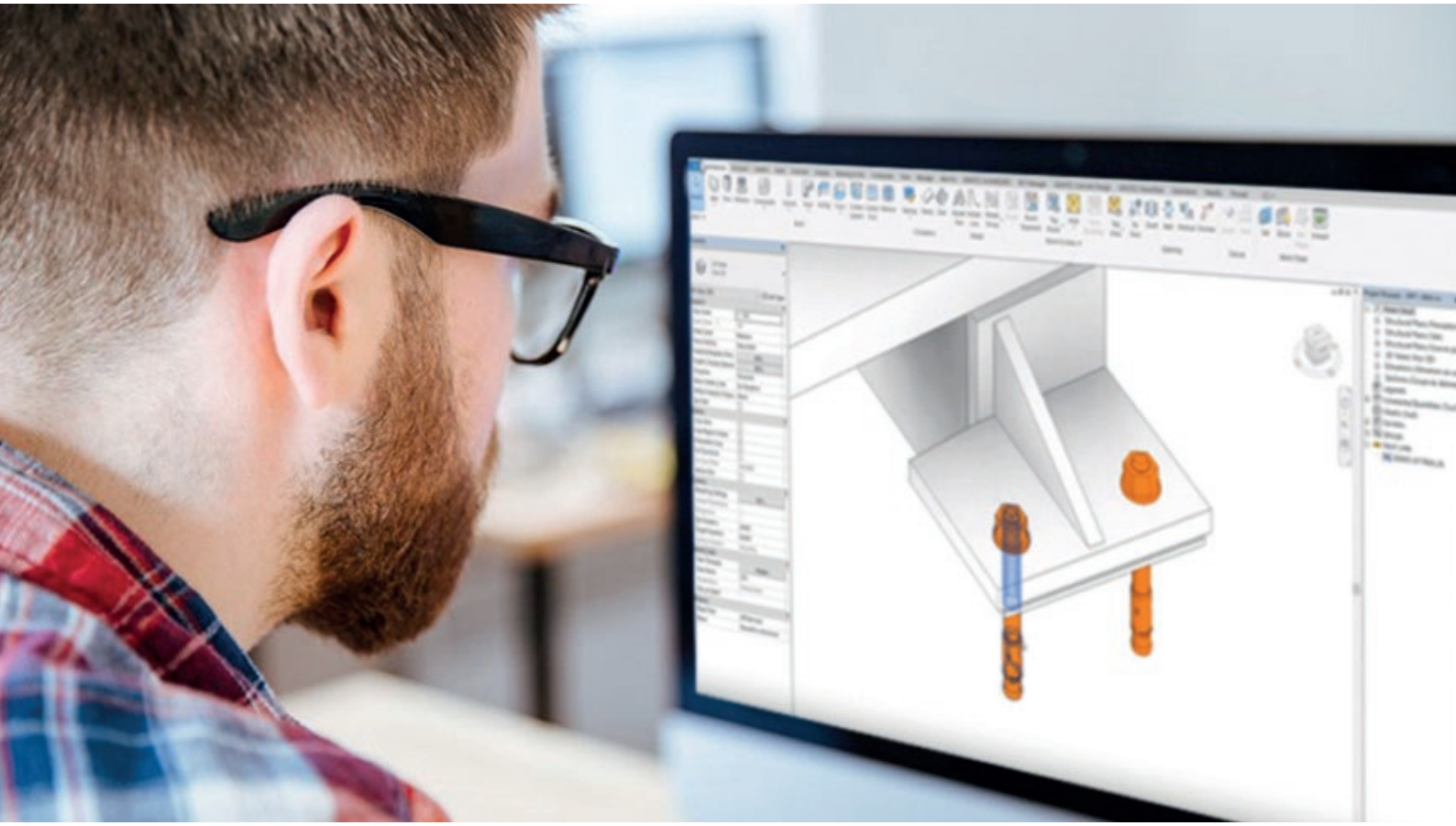

# i-CALC
# APP CÁLCULO DE VOLUMEN DE RESINAS SPIT

i-CALC permite determinar la cantidad de cartuchos de resina SPIT necesarios para su obra (barras corrugadas, varilla roscadas), para poder cuantificar sus necesidades según las condiciones de trabajos

# ÁREA DEL DISTRIBUIDOR

## www.spitpaslode.es

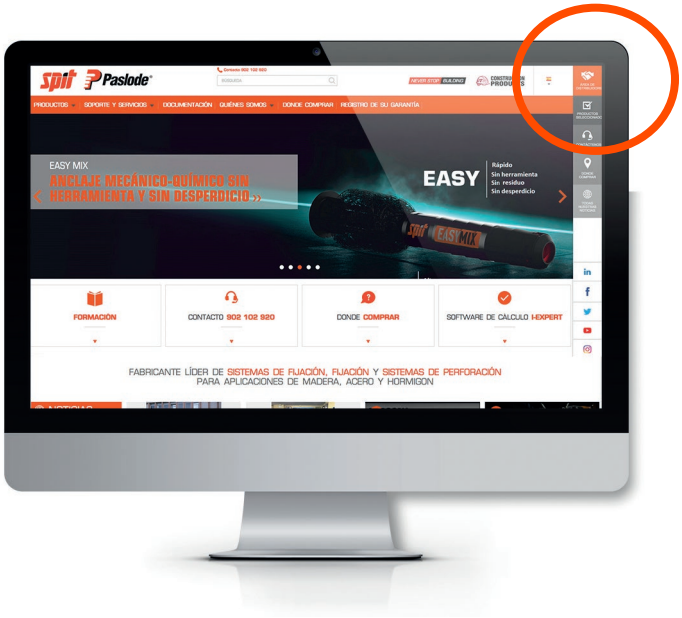


ÁREA DEL DISTRIBUIDOR

Ver vídeo tutorial

## REPARACIONES

### SOLICITUD RECOGIDA DE HERRAMIENTAS

Crear una orden para poder enviar la herramienta al Servicio de Asistencia Técnica SAT

### SEGUIMIENTO ARCHIVOS DE REPARACIONES

Listado de las herramientas solicitadas para reparaciones y seguir en todo momento dónde se encuentra cada herramienta en el curso de la reparación.

**...Y muchas más opciones en breve**

## TODA LA INFORMACIÓN DE LA HERRAMIENTA

### BÚSQUEDA DE LA HERRAMIENTA

Buscador para saber a través del número de serie o parte de ella toda la información de la herramienta: garantía, nombre del usuario final, etc...

## PEDIDOS

### SEGUIMIENTO PEDIDOS

Listado de los pedidos del distribuidor para ver en que situación se encuentran cada pedido, si ha sido expedido, en transporte o entregado.

# REGISTRO DE SU GARANTÍA

## www.spitpaslode.es

## ÁREA PERSONAL DE LA GARANTÍA DE SUS HERRAMIENTAS

### VISTA PARQUE DE HERRAMIENTAS

Visualización del listado de las herramientas registradas

### REGISTRAR MIS HERRAMIENTAS

Ventana para registrar la nueva herramienta

FOS
FULL OPTION SERVICE
GARANTÍA PREMIUM

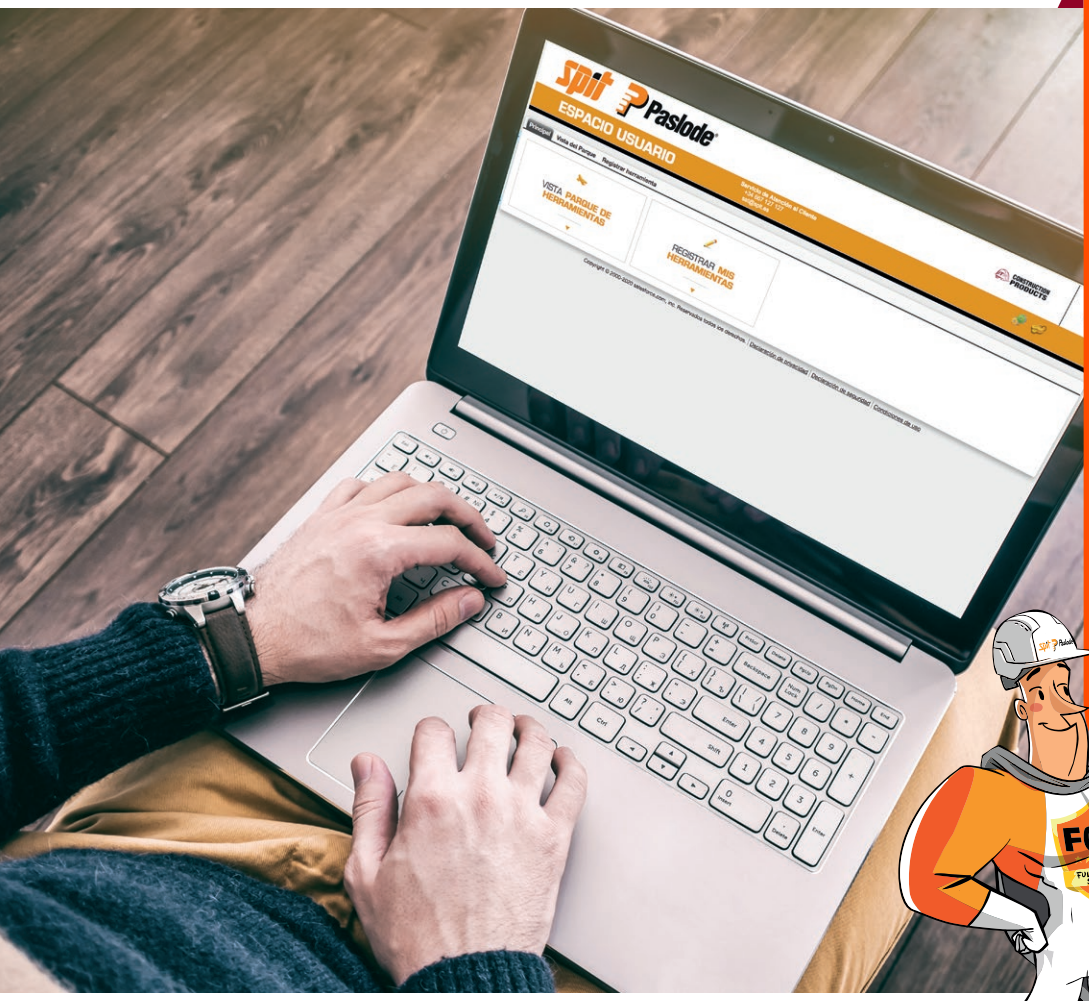


WWW

Registra tu herramienta en la web: www.spitpaslode.es espacio: "REGISTRO DE SU GARANTÍA" durante el plazo de las 4 semanas posteriores a la compra, adjunta un PDF de la factura y obtendrás 2 años adicionales de GARANTÍA TOTAL.

Pasarás a obtener :

**GARANTÍA PREMIUM FOS**

- Garantía de por vida por algún defecto de fabricación
- Garantía hasta 3 años
- Compromiso en recambios
- Opciones de renove
- Seguro de robo y hurto

Ver vídeo tutorial

# EN CUALQUIER LUGAR

## EN OBRA O EN EL DESPACHO

¡ Todas las informaciones y los consejos necesarios !

¡ Uso sencillo !

¡ Para PC, tablet y smartphone !

**www.spitpaslode.es**

Nuestros productos y equipos están reservados para el uso de profesionales debidamente capacitados y calificados. Su uso debe cumplir estrictamente con los consejos dados en los manuales técnicos de nuestros productos. Los valores de carga dados para nuestras fijaciones son puramente indicativos y pueden variar dependiendo de la calidad del material de soporte, las condiciones de instalación y el entorno. Se requieren cálculos precisos o pruebas de campo para materiales no definidos o productos no aprobados. Información disponible en www.spitpaslode.es.
SPIT se reserva el derecho de modificar las características de sus productos en cualquier momento.

**SPIT SAS Sede** 150 route de Lyon BP104 26501 Bourg-lès-Valence cedex - FRANCIA
**SPIT SAS Iberia** Pol Ind Can Calderon Calle Murcia 58 nave C 08830 Sant Boi de Llobregat (Barcelona)
**Unidad Industrial:** Pol Ind Villalonquéjar Calle López Bravo, 73 09001 Burgos

ATENCIÓN AL CLIENTE

**CONTÁCTENOS**
al **667 127 127**
en **pedidos@spit.es**

www.spitpaslode.es

24h/24 - 7d/7

**SU DISTRIBUIDOR**

**www.spitpaslode.es**

ITW Construction Iberia