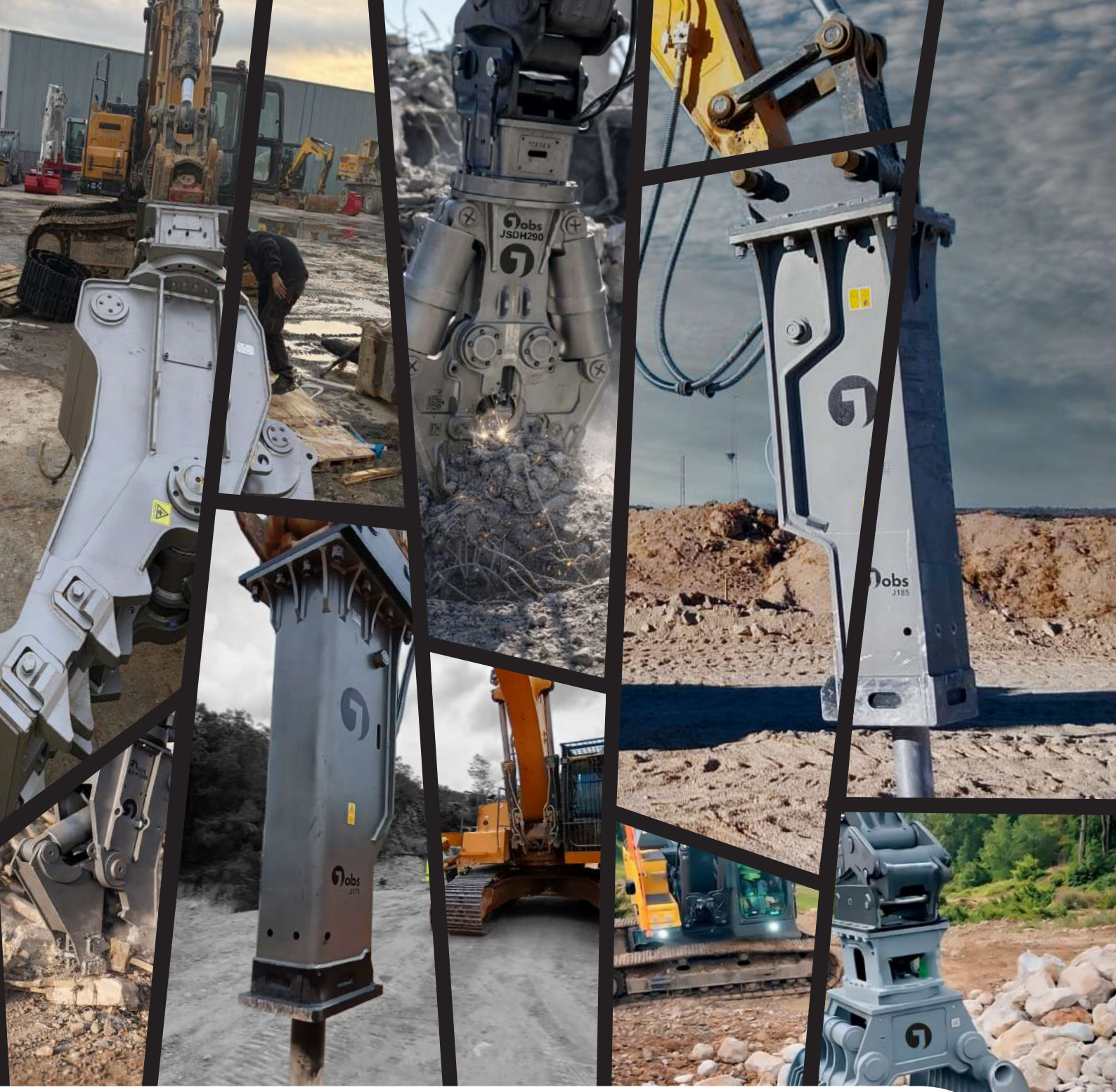

Implementos

Jobs

IMPLEMENTOS

0.4-140 TON

MARTILLO HIDRÁULICO

6-45 TON

TRITURADOR DE DOBLE CILINDRO

12-25 TON

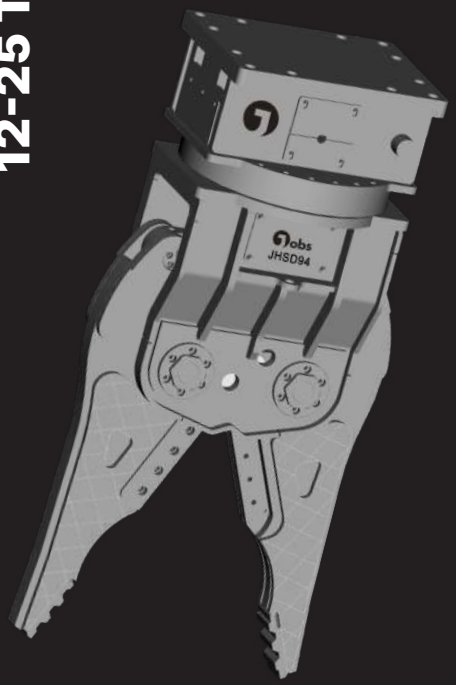

DESMANTELADORA DE VEHÍCULOS

5-35 TON

PULGAR HIDRÁULICO

HIDRÁULICOS

3-80 TON

CIZALLA HIDRÁULICA

5-40 TON

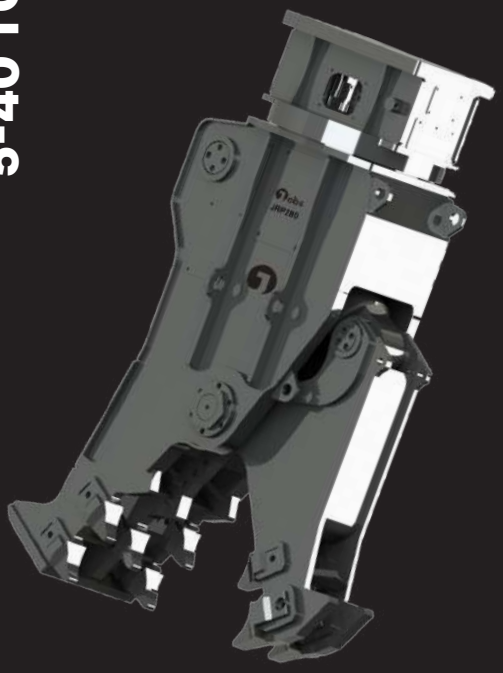

PULVERIZADOR ROTATIVO

6-35 TON

20-30 TON

PULVERIZADOR

2-35 TON

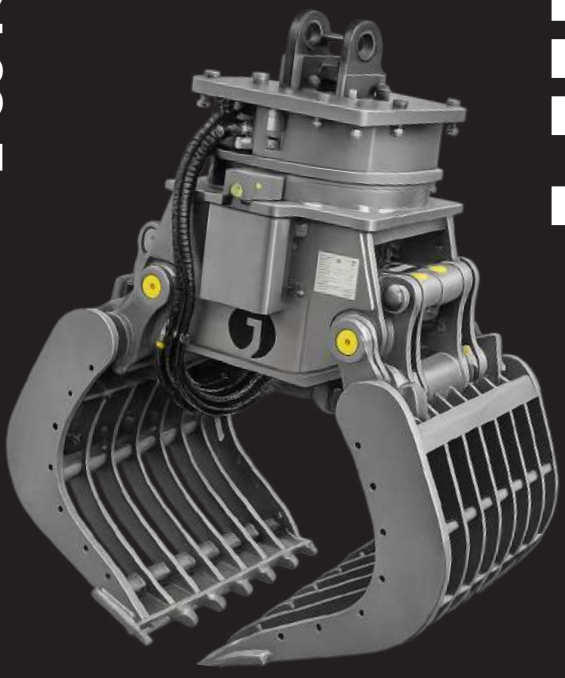

PINZA MANIPULACIÓN

CARACTERÍSTICAS

Estable y Confiable

Filosofía de diseño con índice de fallos cero.

Alta practicidad con baja vibración.

Apto para múltiples condiciones de trabajo.

Sistema ABF

El sistema ABF (Anti Blank Fire System) evita los golpes en vacío, protegiendo el martillo hidráulico y mejorando la durabilidad, reduciendo las vibraciones, disminuyendo el mantenimiento y maximizando la eficiencia operativa.

Apto para uso bajo el agua

Los martillos hidráulicos pueden equiparse fácilmente con un kit opcional para operar bajo el agua.

		J35	J40	J45	J53	J60	J68	J75	J80	J85	J100	J125	J135F	J140A	J150
Peso Operativo (martillo + puntero, sin cabezal)	Kg	90	100	131	170	225	287	368	370	559	836	1134	1524	1725	2081
Máquina Portadora	Ton	0.4-2	0.8-2.5	1.2-3	2.5-4.5	4-6	4-7	6-9	6-9	7-14	10-15	15-18	18-26	18-26	27-35

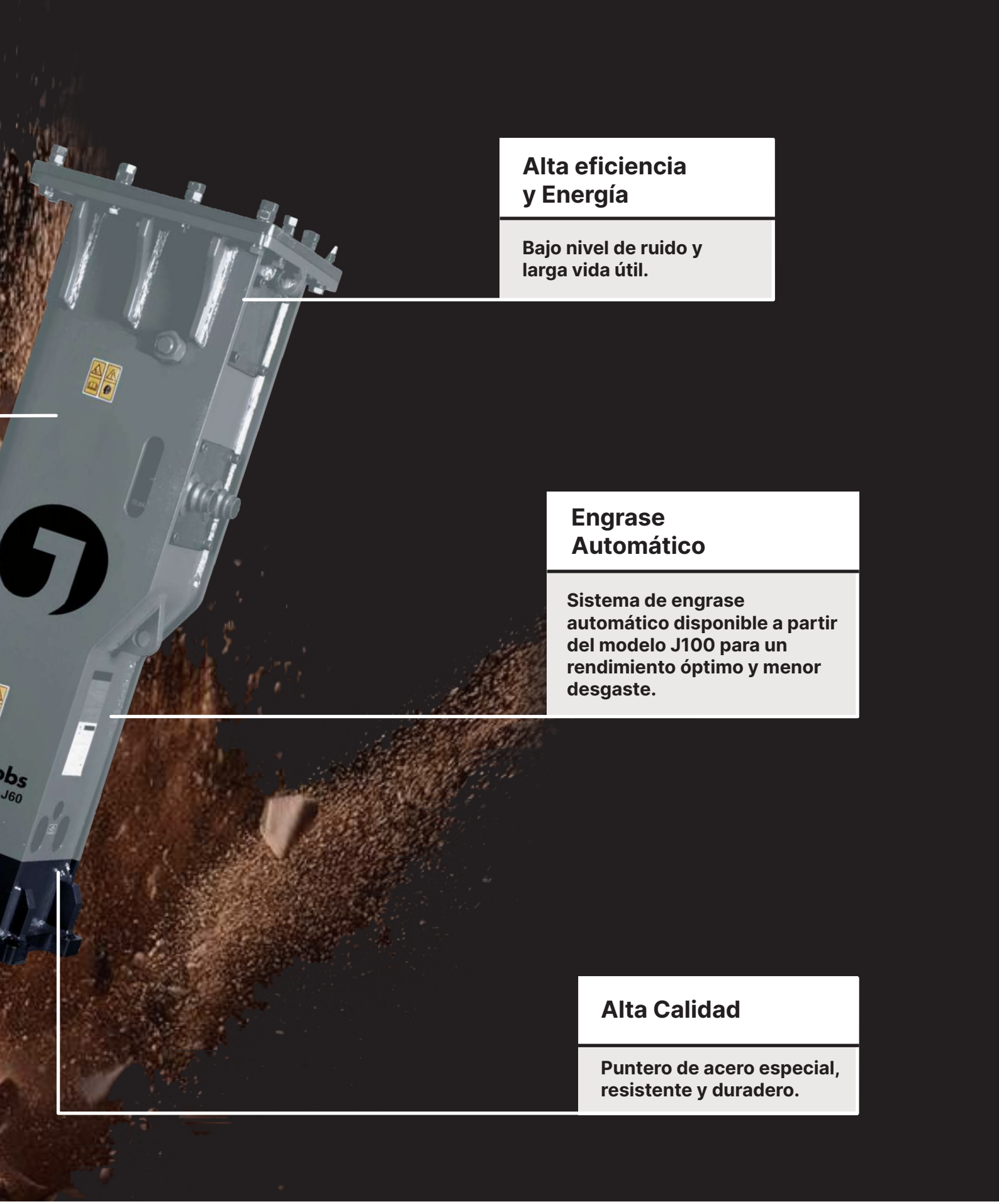

Alta eficiencia y Energía

Bajo nivel de ruido y larga vida útil.

Engrase Automático

Sistema de engrase automático disponible a partir del modelo J100 para un rendimiento óptimo y menor desgaste.

Alta Calidad

Puntero de acero especial, resistente y duradero.

J155	J165F	J175	J185	J195	J200	J205	J210	J215	J220	J230	J248	J258		
2468	2884	3513	4668	5329	6103	6291	6490	6776	7690	8317	9635	10885	Kg	**Peso Operativo** (martillo + puntero, sin cabezal)
28-35	35-40	36-45	42-55	48-60	48-60	55-65	55-65	65-75	65-80	80-100	85-120	90-140	Ton	**Máquina Portadora**

MARTILLOS HIDRÁULICOS

J35-J100

Para equipos de 0.4 a 15 ton

		J35	J40	J45	J53	J60	J68	J75	J80	J85	J100
Peso Martillo	Kg	87	96	123	161	213	269	344	344	530	779
Peso Operativo (martillo + puntero, sin cabezal)	Kg	90	100	131	170	225	287	368	370	559	836
Diámetro Puntero G	mm	35	40	45	53	60	68	75	80	85	100
Fuerza de Trabajo	Kg/ cm^2	90-120	90-120	90-120	90-120	100-130	110-140	120-150	120-150	130-160	150-170
Flujo Hidráulico	Lt./ min	12-20	15-25	20-30	25-50	30-60	40-70	50-90	50-90	60-100	80-110
Frecuencia de Impacto	bpm	800-1400	800-1400	700-1200	600-1100	600-1100	500-900	400-800	400-800	400-800	350-700
Energía de Impacto	j	170	170	240	320	450	630	1110	1150	1190	1720
Contrapresión	bar	10	10	10	10	10	10	10	10	10	10
Nivel De Ruido	dB	118	118	119	119	119	119	123	123	119	123
Diámetro de Latiguillo	mm	12.7	12.7	12.7	12.7	12.7	12.7	12.7	12.7	19.05	19.05
Largura A	mm	1016	1090	1207	1180	1223	1390	1482	1482	1709	2005
Anchura B	mm	260	260	260	260	294	328	328	328	440	440
Altura C	mm	298	298	298	298	360	400	400	400	520	520
Altura Carcasa D	mm	667	743	811	880	904	1011	1064	1064	1318	1459
Altura del Bajo E	mm	186	186	216	231	241	268	305	305	344	397
Anchura del Bajo F	mm	163	163	175	185	199	216	229	229	277	335
Máquina Portadora	m^3	0.05	0.07	0.03-0.1	0.06-0.2	0.1-0.25	0.15-0.3	0.2-0.35	0.2-0.35	0.25-0.5	0.4-0.6
Máquina Portadora	Ton	0.4-2	0.8-2.5	1.2-3	2.5-4.5	4-6	4-7	6-9	6-9	7-14	10-15
Tipo de Válvula		Interior	Interior	Interior	Interior	Interior	Interior	Interior	Interior	Interior	Interior
Dispone de Acumulador		No	No	No	No	No	No	No	No	No	No
Volumen del Acumulador	m^3	-	–	–	–	–	–	–	–	–	–

VOLUMEN DE PRODUCCIÓN

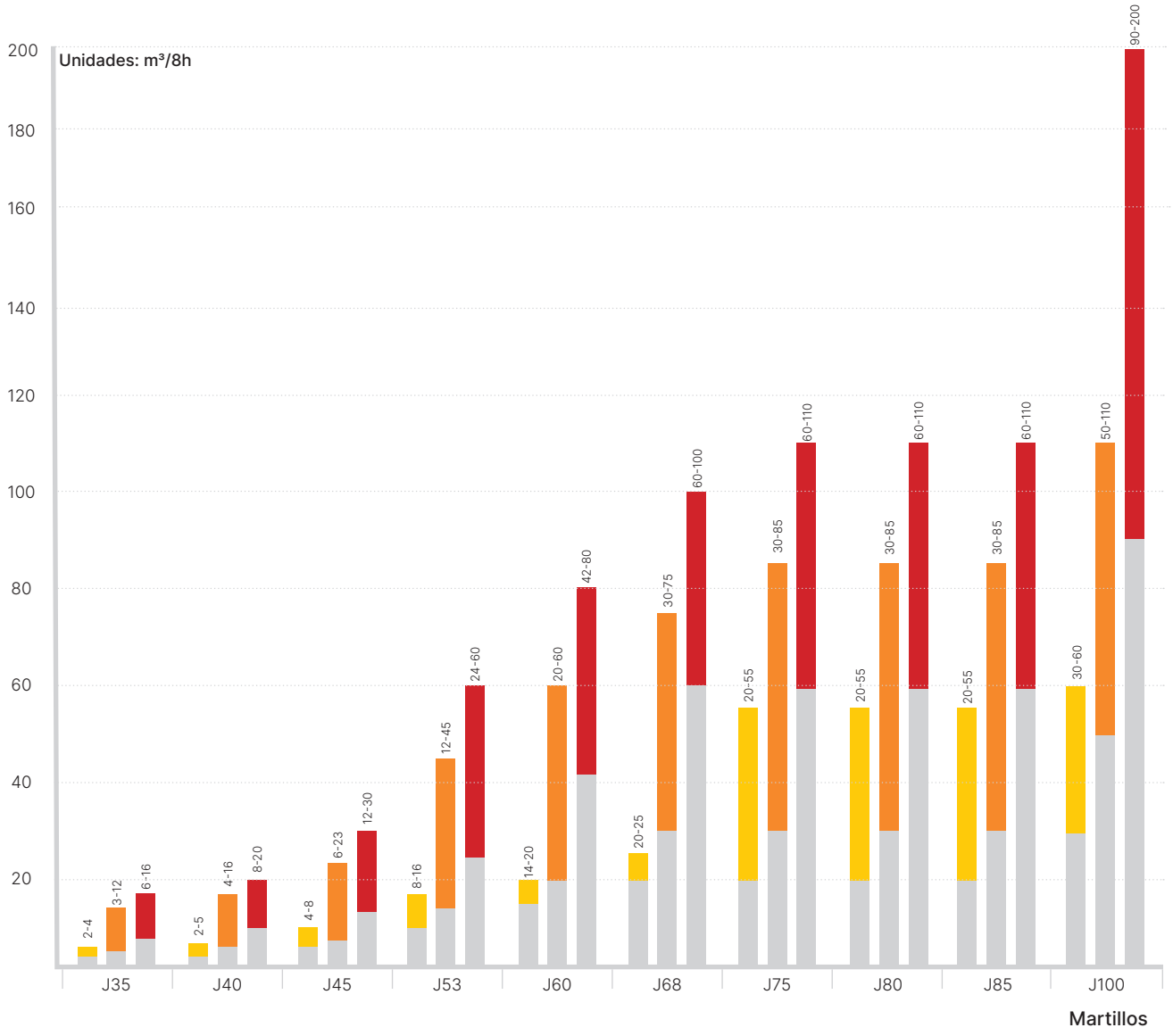

Roca Dura Hormigón Armado (t:30cm) Hormigón No Reforzado (t:30cm)

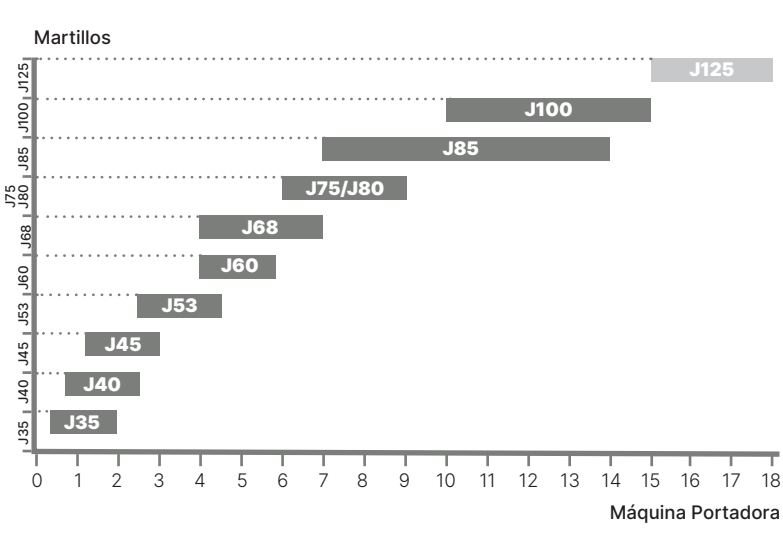

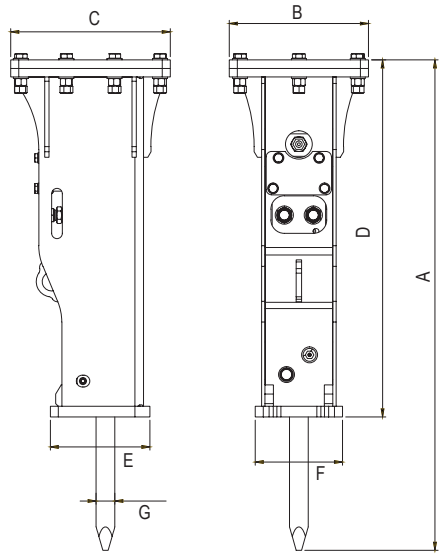

MARTILLOS HIDRÁULICOS

J125-J165F
Para equipos de 15 a 40 ton

		J125	J135F	J140A	J150	J155	J165F
Peso Martillo	Kg	1040	1409	1599	1924	2278	2669
Peso Operativo (martillo + puntero, sin cabezal)	Kg	1134	1524	1725	2081	2468	2884
Diámetro Puntero G	mm	125	135	140	150	155	165
Fuerza de Trabajo	Kg/cm²	150-170	160-180	160-180	160-180	160-180	160-180
Flujo Hidráulico	Lt./min	90-120	145-180	120-180	150-190	180-240	200-250
Frecuencia de Impacto	bpm	350-650	360-460	350-550	350-700	300-450	200-380
Energía de Impacto	j	2530	3900	4200	4826	6791	11833
Contrapresión	bar	10	10	10	10	10	10
Nivel De Ruido	dB	124	124	118	119	113	130
Diámetro de Latiguillo	mm	25.4	25.4	25.4	25.4	31.75	31.75
Largura A	mm	2255	2262	2473	2587	2739	3003
Anchura B	mm	498	560	560	640	640	654
Altura C	mm	640	680	710	720	766	790
Altura Carcasa D	mm	1604	1612	1750	1811	1966	2183
Altura del Bajo E	mm	448	455	506	540	586	605
Anchura del Bajo F	mm	345	386	400	451	468	478
Máquina Portadora	m³	0.5-0.7	0.6-0.8	0.7-0.9	0.9-1.2	1.1-1.4	1.2-1.6
Máquina Portadora	Ton	15-18	18-26	18-26	27-35	28-35	35-40
Tipo de Válvula		Interior	Exterior	Interior	Exterior	Interior	Interior
Dispone de Acumulador		No	Sí	Sí	Sí	Sí	Sí
Volumen del Acumulador	m³	-	0,0013	0,0013	0,0016	0,0016	0,0016

GAMA MEDIA

VOLUMEN DE PRODUCCIÓN

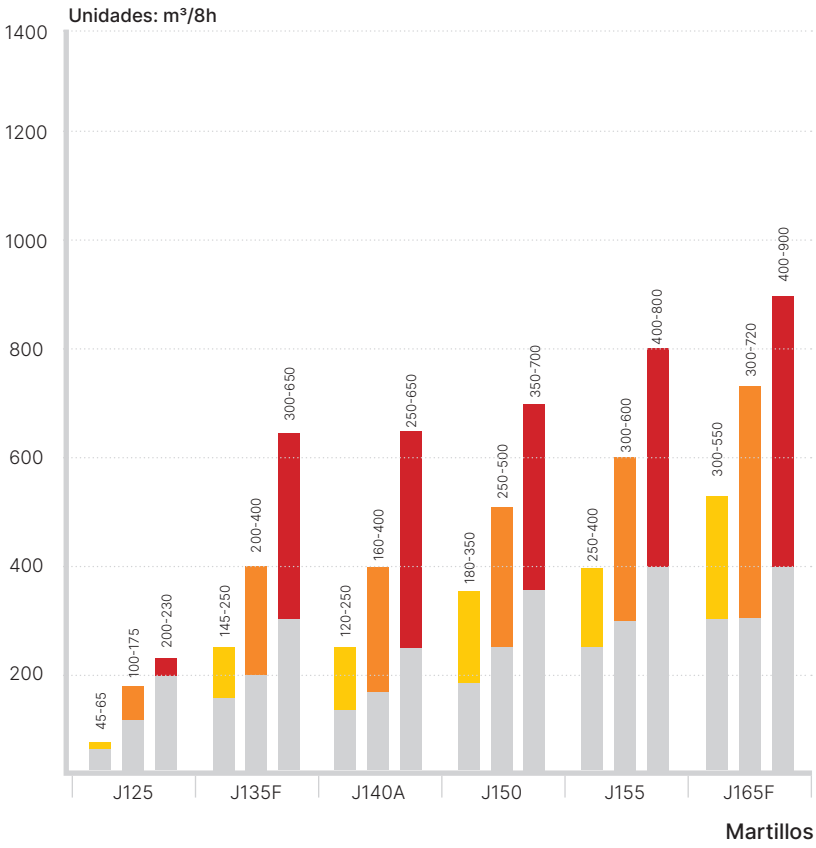

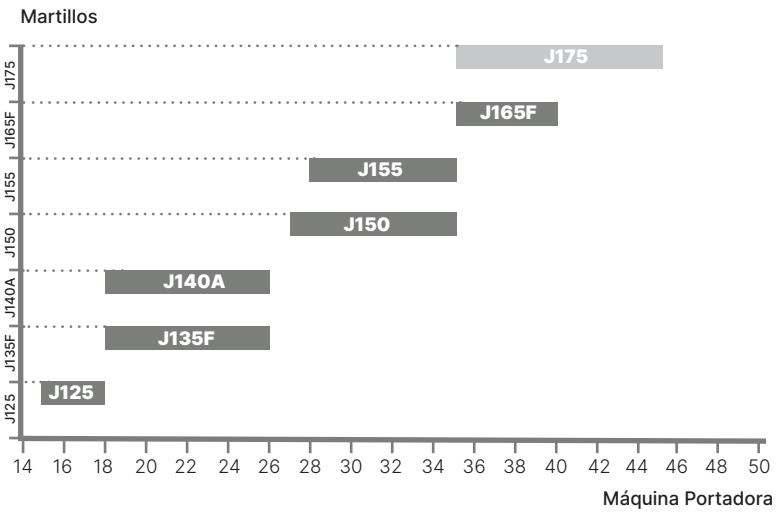

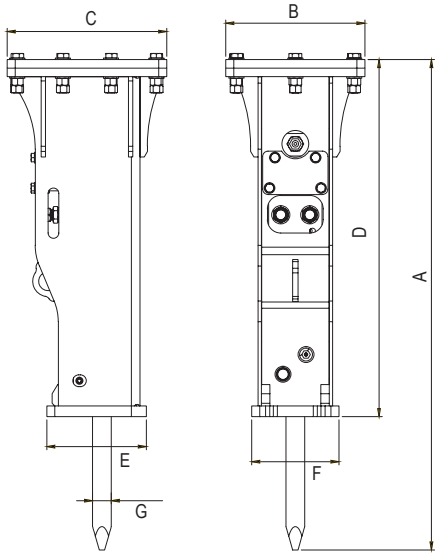

MARTILLOS HIDRÁULICOS

J175-J200
Para equipos de 36 a 60 ton

		J175	J185	J195	J200
Peso Martillo	Kg	3258	4381	5025	5788
Peso Operativo (martillo + puntero, sin cabezal)	Kg	3513	4668	5329	6103
Diámetro Puntero G	mm	175	185	195	200
Fuerza de Trabajo	Kg/cm²	160-180	180-220	200-240	200-240
Flujo Hidráulico	Lt./min	200-260	240-300	290-360	300-370
Frecuencia de Impacto	bpm	200-300	180-250	150-200	150-200
Energía de Impacto	j	12736	18197	24060	26064
Contrapresión	bar	10	10	10	10
Nivel De Ruido	dB	131	132	132	133
Diámetro de Latiguillo	mm	31.75	31.75	31.75	31.75
Largura A	mm	3207	3343	3490	3492
Anchura B	mm	670	760	800	800
Altura C	mm	860	940	990	1000
Altura Carcasa D	mm	2360	2586	2700	2718
Altura del Bajo E	mm	613	610	630	656
Anchura del Bajo F	mm	516	514	550	550
Máquina Portadora	m³	1.4-1.8	2.0-3.5	3.0-4.0	3.0-4.0
Máquina Portadora	Ton	36-45	42-55	48-60	48-60
Tipo de Válvula		Interior	Exterior	Exterior	Exterior
Dispone de Acumulador		Sí	Sí	Sí	Sí
Volumen del Acumulador	m³	0,0018	0,0031	0,0050	0,0050

VOLUMEN DE PRODUCCIÓN

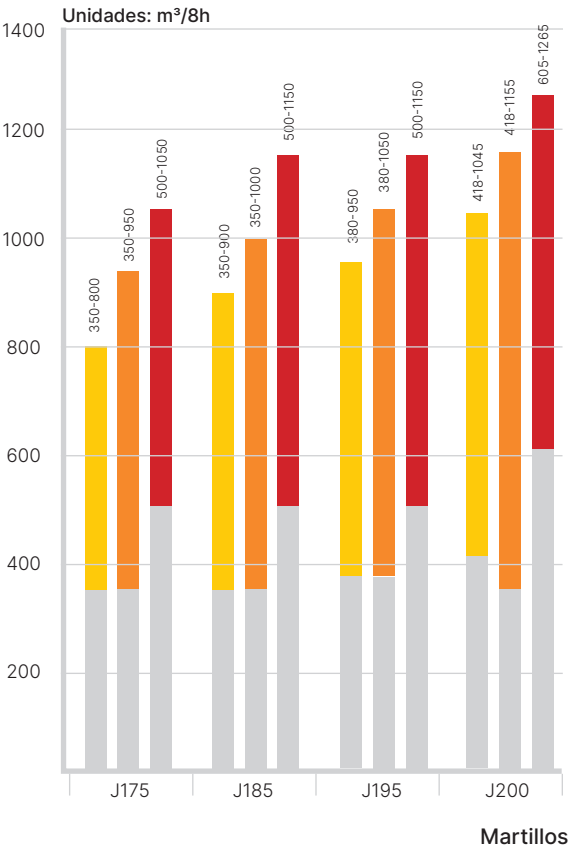

Roca Dura Hormigón Armado (t:30cm) Hormigón No Reforzado (t:30cm)

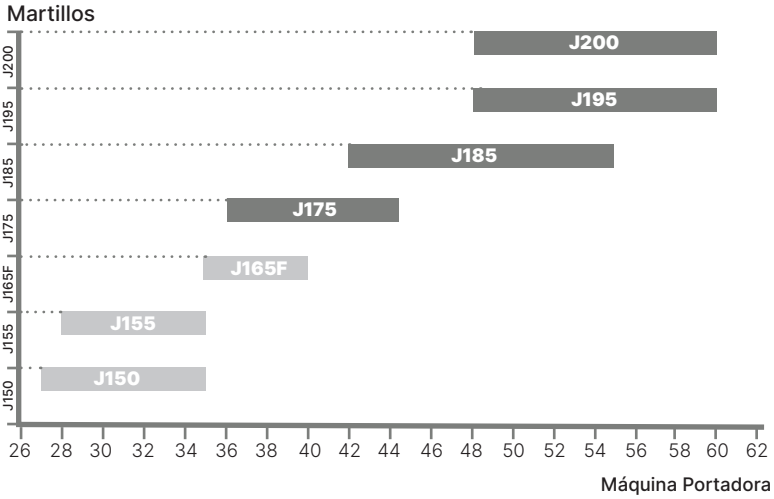

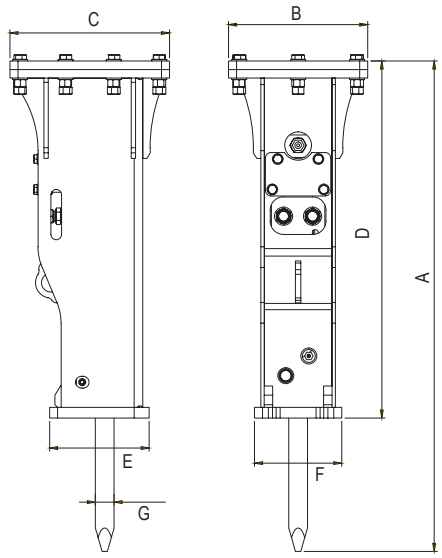

MARTILLOS HIDRÁULICOS

J205-J258
Para equipos de 55 a 140 ton

		J205	J210	J215	J220	J230	J248	J258
Peso Martillo	Kg	5944	6125	6392	7263	7838	9045	10223
Peso Operativo (martillo + puntero, sin cabezal)	Kg	6291	6490	6776	7690	8317	9635	10885
Diámetro Puntero G	mm	205	210	215	220	230	248	258
Fuerza de Trabajo	Kg/cm²	230-260	230-260	230-260	230-260	230-260	230-260	230-260
Flujo Hidráulico	Lt./min	320-390	340-420	360-460	400-500	420-540	450-550	500-600
Frecuencia de Impacto	bpm	130-170	130-170	130-170	130-170	130-170	110-150	110-140
Energía de Impacto	j	28512	32136	35122	38458	42736	53724	67654
Contrapresión	bar	10	10	10	10	10	10	10
Nivel De Ruido	dB	133	133	133	133	133	133	133
Diámetro de Latiguillo	mm	38.1	38.1	38.1	38.1	38.1	38.1	38.1
Largura A	mm	3802	3890	3894	4021	4091	4192	4360
Anchura B	mm	870	870	870	870	1000	1000	1000
Altura C	mm	1080	1080	1080	1080	1250	1250	1250
Altura Carcasa D	mm	2912	2991	3041	3224	3197	3332	3447
Altura del Bajo E	mm	660	660	670	670	730	750	780
Anchura del Bajo F	mm	550	550	560	560	590	620	650
Máquina Portadora	m³	3.5-4.5	3.5-4.5	3.5-5	4-6	5.5-8	6-9	6-10
Máquina Portadora	Ton	55-65	55-65	65-75	65-80	80-100	85-120	90-140
Tipo de Válvula		Exterior	Exterior	Exterior	Exterior	Exterior	Exterior	Exterior
Dispone de Acumulador		Sí	Sí	Sí	Sí	Sí	Sí	Sí
Volumen del Acumulador	m³	0,0061	0,0061	0,0061	0,0061	0,0068	0,0098	0,0098

GAMA EXTRA PESADA

VOLUMEN DE PRODUCCIÓN

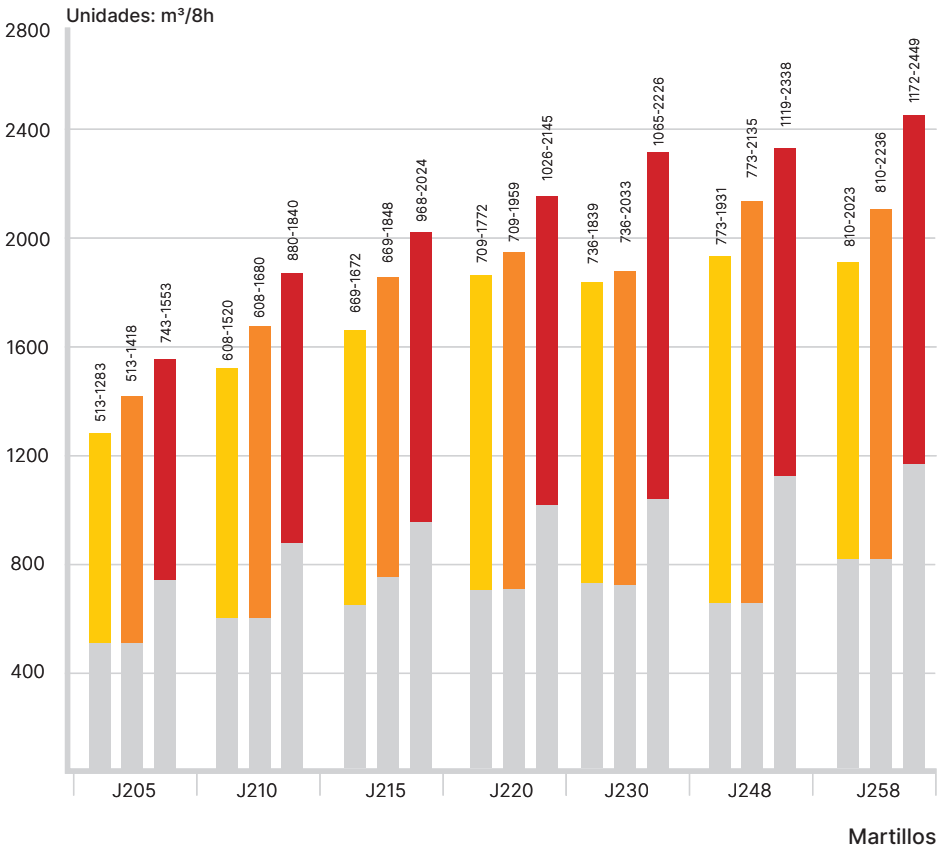

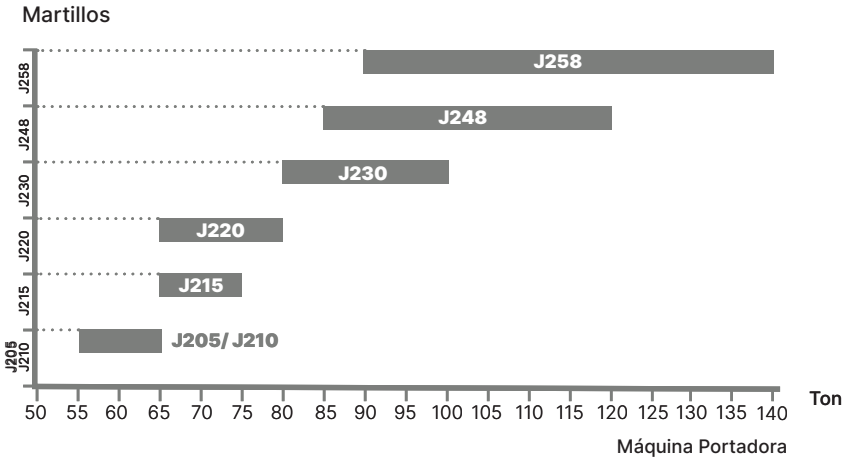

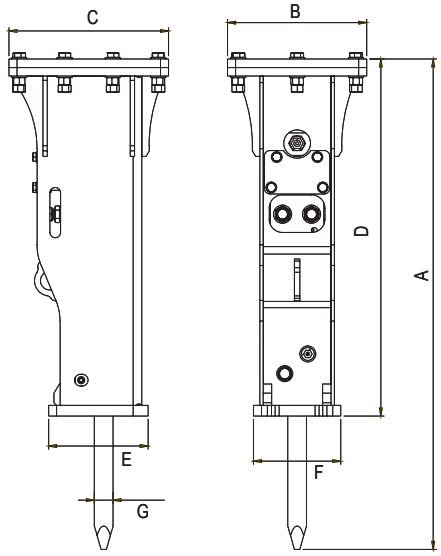

ACCESORIOS

Engrase Automático

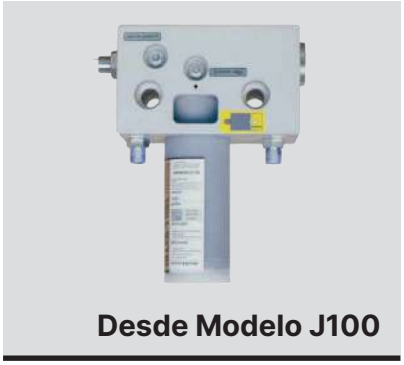

Desde Modelo J100

Eliminación total del engrase manual

Grasa dosificada + continua → 0 paradas

Mayor vida útil de martillo y de las piezas de desgaste

Kit Bajo Agua

Conversión rápida para trabajo bajo agua

Aire comprimido por puerto integrado (todos los modelos)

Bloquea la entrada de agua → rendimiento estable

Kits Especiales

Temperaturas extremas (calor/frío)

Ambientes muy polvorientos

Operaciones en túneles

CADA MARTILLO HIDRÁULICO INCLUYE

Kit de Carga

J35- J100 J125- J258

Caja Herramientas

Placa Base

2 Punteros

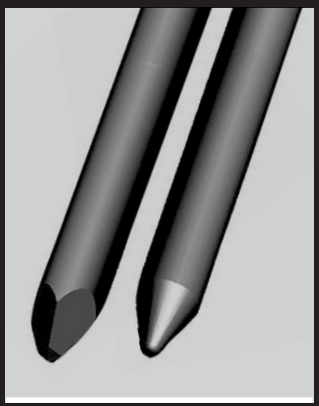

PUNTEROS

Pirámide

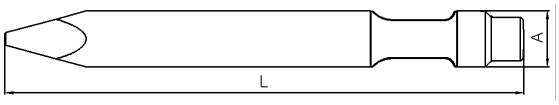

Cónica

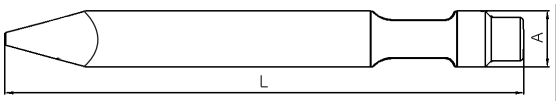

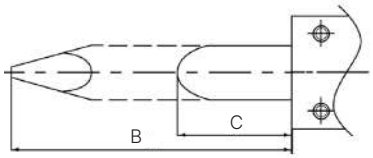

C y B es la longitud exterior cuando la herramienta está completamente insertada dentro del cuerpo principal.

Incluidos

Compatible con todo tipo de martillo

		J35	J40	J45	J53	J60	J68	J75	J80	J85	J100	J125	J135F	J140A	J150
Diámetro (A)	mm	35	40	45	53	60	68	75	80	85	100	125	135	140	150
Peso del Puntero	Kg	3	4	8	9	12	18	24	26	29	57	94	115	126	157
Largo (L)	mm	500	530	600	580	600	700	755	755	745	1000	1130	1200	1300	1300
Largo (B)	mm	379	377	426	330	359	428	468	468	441	601	716	730	803	856
Largo (C)	mm	200	200	200	200	200	250	250	250	250	250	300	300	400	400

		J155	J165F	J175	J185	J195	J200	J205	J210	J215	J220	J230	J248	J258
Diámetro (A)	mm	155	165	175	185	195	200	205	210	215	220	230	248	258
Peso del Puntero	Kg	190	215	255	287	304	315	347	365	384	427	479	590	662
Largo (L)	mm	1500	1500	1600	1600	1650	1650	1800	1800	1800	1800	1900	1900	2000
Largo (B)	mm	853	900	927	907	940	924	1040	1045	1003	948	1044	1010	1039
Largo (C)	mm	500	500	550	600	600	600	600	600	550	600	580	640	640

APLICACIONES

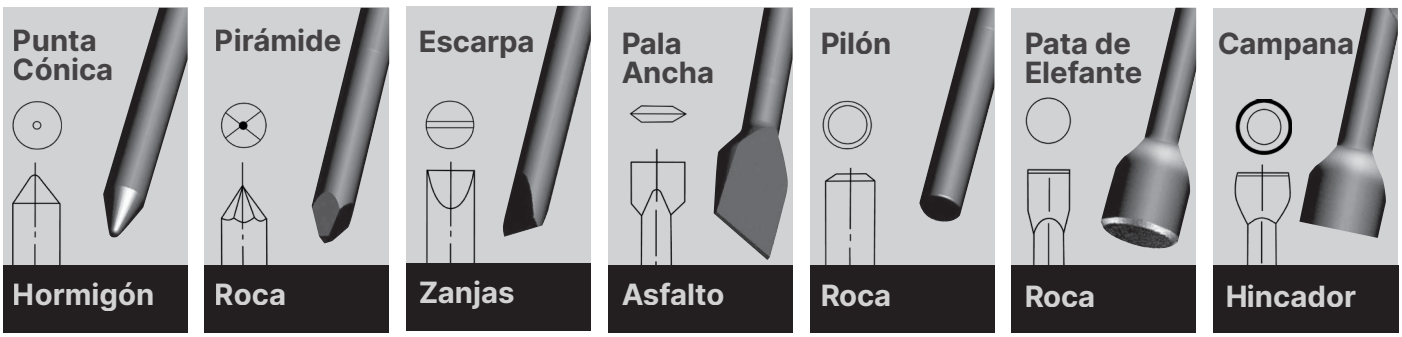

PARTES DEL MARTILLO

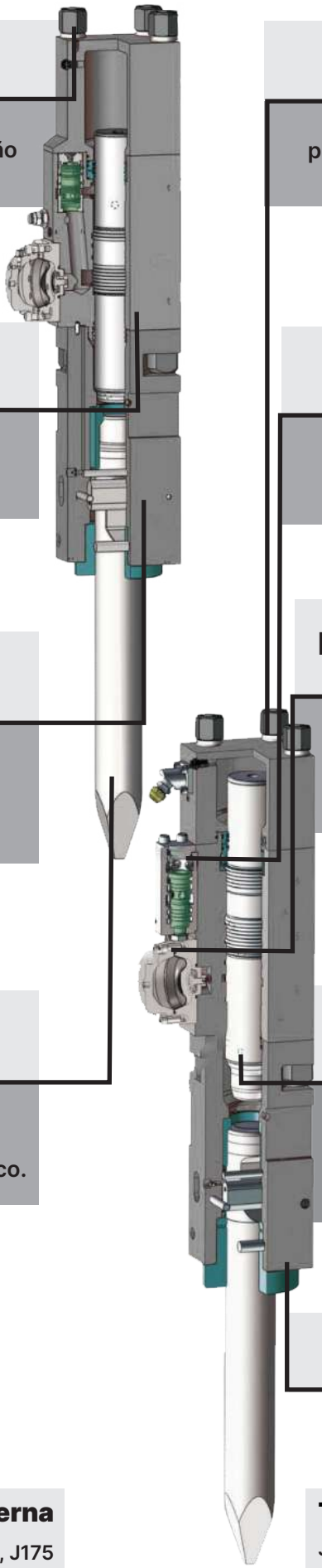

Tornillo Pasante

Alta durabilidad gracias al tratamiento térmico y diseño reforzado.

Cilindro

Mayor precisión CNC para máxima estabilidad y resistencia

Cabezal Delantero

Proporciona soporte estructural al martillo hidráulico e incorpora casquillos para absorber el impacto del cincel.

Puntero

Herramienta principal que garantiza el rendimiento óptimo del martillo hidráulico.

Cabezal Trasero

Acumula energía con nitrógeno presurizado, garantizando potencia eficiente.

Conjunto de Válvulas

Acceso fácil para mantenimiento y reemplazo rápidos.

Ensamblaje Acumulador

Sistema de absorción de impactos eficiente que mejora la durabilidad y reduce las vibraciones.

Pistón

Alta durabilidad, fabricado con materiales resistentes al desgaste, al calor, al impacto y a la presión.

Carcasa

Tipo De Válvula Interna

J35 hasta J125,J140A,J155,J165F, J175

Tipo de Válvula externa

J135F, J150, J185, J195, J200 hasta J258

APLICACIONES

Aplicaciones	Materiales	Ligera J35-J100	Media J125-J165F	Pesada J175-J200	Extra Pesada J205-J258
Minería y Canteras					
	Demolición Secundaria	□	■	■	■
	Roca Dura	–	□	■	■
	Trabajo Preliminar	■	■	□	□
Demolición					
	Estruturas Hormigón	■	■	□	□
	Estruturas Acero y Hormigón	□	■	■	■
	Pavimentos	■	■	■	■
Construcción					
	Obras Viales	□	■	■	■
	Cimentación	–	□	■	■
	Pilotaje	□	□	■	■
Industria Metalúrgica					
	Escoria	□	■	■	■
	Trituración	□	■	■	■

■ Óptimo □ Adecuado – Inadecuado

COMPROMISO

Calidad

Aseguramos máxima eficiencia y durabilidad en condiciones exigentes.

Experiencia

Años de experiencia en el sector de demolición, garantizando soluciones de alto rendimiento.

Soporte Técnico Especializado

Le ayudamos a elegir el modelo ideal según su tipo de trabajo y maquinaria.

Disponibilidad de Repuestos

Stock permanente de piezas de repuesto para minimizar los tiempos de inactividad.

Profesionalidad

Brindamos información clara sobre uso, cuidados y optimización del equipo.

Mayor Vida Útil

Diseño reforzado para mayor vida útil y menor costo operativo.

TRITURADOR DE DOBLE CILINDRO

JSDH56-JSDH320

Para equipos de 6 a 45 ton

Aplicación

Para la demolición de edificios de hormigón armado y estructuras industriales pesadas, incluyendo puentes, muros de hormigón endurecido y edificios de gran altura. Adecuado para estructuras a gran escala que requieren una máquina robusta y eficiente.

Características Principales

- **Acero HARDOX:** Fabricado para ofrecer la máxima resistencia y durabilidad.
- **Corte integrado de barras de refuerzo:** Las cuchillas de la mandíbula trasera permiten cortar fácilmente el acero de refuerzo dentro del hormigón.
- **Rotación de 360°:** Rotación completa para una maniobrabilidad total.
- **Cilindros con válvula de velocidad:** garantizan ciclos de trabajo rápidos y eficientes.

		JSDH56	JSDH130	JSDH200	JSDH290	JSDH320
Peso Triturador	Kg	535	1300	2230	2320	4032
Longitud Cuchilla	mm	135	180	200	200	240
Max Apetura	mm	600	630	1060	1100	1485
Diámetro de la Corona	mm	φ360	φ593	φ752	φ752	φ806
Caudal Operativo	Lt./ min	100-150	160-250	230-280	230-280	300-350
Presión de Trabajo	Kg/ m^2	250-280	260-300	300-320	300-320	300-320
Diámetro del Cilindro	mm	160/203	220/273	260/320	280/345	310/377
Diámetro del Pistón del Cilindro	mm	110	140	180	190	220
Máquina Portadora	ton	6-9	12-18	20-30	25-35	30-45

TRITURADOR DE DOBLE CILINDRO

RELACIÓN TRITURADOR Y MÁQUINAS PORTADORAS

Triturador de Doble Cilindro

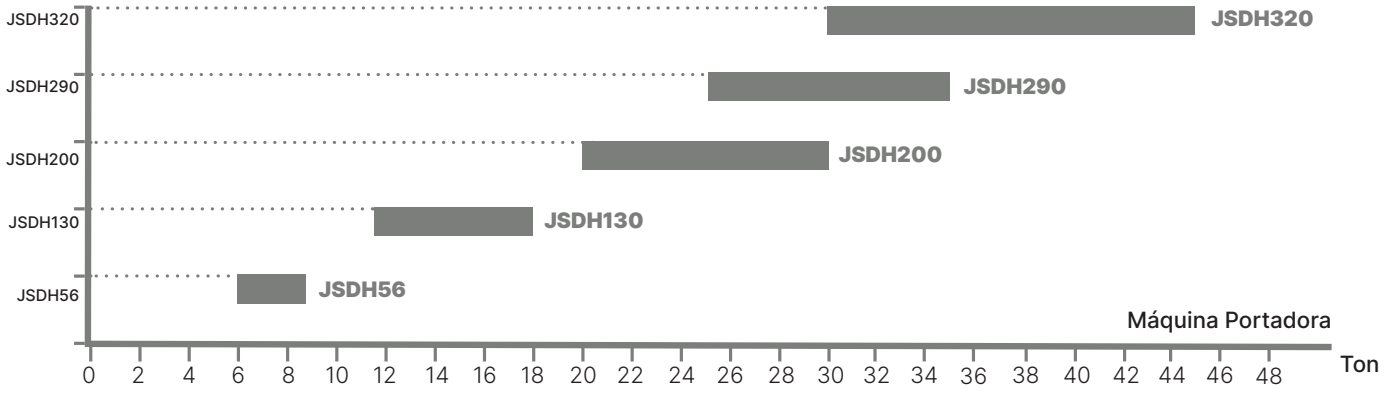

CIZALLA HIDRÁULICA

JSH42-JSH850

Para equipos de 3 a 80 ton

Aplicación

Diseñado para la demolición de estructuras de acero, torres y edificios industriales, así como para el procesamiento de camiones pesados, cascos de barcos y chatarra metálica. Ideal para plantas de procesamiento de chatarra y centros de reciclaje de recursos.

Características Principales

- **Unidad hidráulica giratoria de 360°** para una máxima eficiencia de corte.
- **Cilindro hidráulico montado a la inversa** con válvula de velocidad para un funcionamiento de alto rendimiento.
- **Construcción de acero HARDOX** que proporciona una fuerza de corte excepcional.
- **Alta resistencia, rendimiento fiable y larga duración.**

		JSH42	JSH58	JSH135	JSH245	JSH380	JSH560	JSH610	JSH650	JSH850
Peso Cizalla	Kg	255	580	1350	2450	3800/4200	5600/5900	6100/6500	6600/6900	8500/8900
Max Apertura	mm	208	302	389	500	600	663	702	816	922
Profundidad de Corte	mm	234	311	417	530	630	680	729	800	900
Diámetro de la Corona	mm	φ180	φ360	φ593	φ752	φ806	φ922	φ922	φ922	φ1022
Flujo de Trabajo	Lt./min	60	100	150	180-220	200-250	250-300	250-300	250-300	300-360
Presión de Trabajo	Kg/m²	800-1400	800-1400	700-1200	600-1100	600-1100	500-900	400-800	400-800	400-800
Energía de Impacto	j	170	170	240	320	450	630	1110	1150	1190
Contrapresión	bar	10	10	10	10	10	10	10	10	10
Nivel de ruido	dB	118	118	119	119	119	119	123	123	119
Diámetro de la Latiguillo	mm	12.7	12.7	12.7	12.7	12.7	12.7	12.7	12.7	19.05
Máquina Portadora	ton	3-5	6-9	12-18	20-28	30-38 20-28	36-45 26-45	40-50 30-50	46-60 30-60	60-80 50-80

CIZALLA HIDRÁULICA

RELACIÓN DE CIZALLAS Y MÁQUINAS PORTADORAS

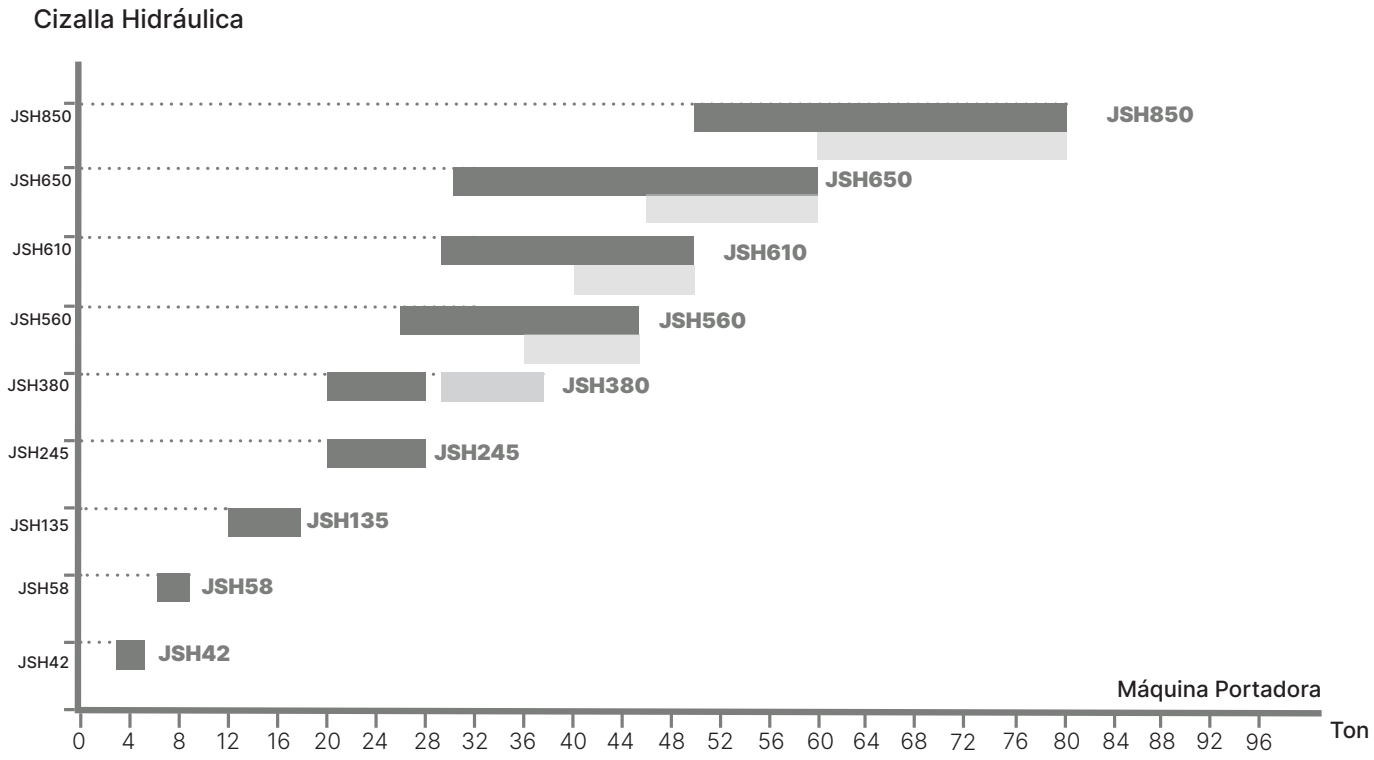

PULVERIZADOR ROTATIVO

JRP67-JRP280

Para equipos de 5 a 40 ton

Aplicación

El pulverizador rotativo es ideal para la demolición secundaria de hormigón y el reciclaje de materiales de construcción, lo que facilita el trabajo en proyectos que requieren alta productividad y precisión.
También permite cortar de manera eficiente el acero de refuerzo, lo que convierte a esta herramienta en una solución versátil para proyectos de construcción y reciclaje.

Características Principales

- **Estructura robusta:** Levanta y tritura hormigón de manera eficiente.
- **Mandíbula de acero NM400:** Máxima resistencia al desgaste para trabajos pesados.
- **Versatilidad:** Dientes reemplazables y sistema opcional de rotación de 360°.
- **Bajo mantenimiento y larga vida útil:** Rendimiento fiable con ciclos de mantenimiento mínimos.

		JRP67	JRP140	JRP220	JRP280
Peso Pulverizador	Kg	670	1400	2250	2660
Apertura	mm	510	700	750	880
Longitud de la cuchilla	mm	140	180	180	260
Flujo de Trabajo	Lt./ min	100-150	120-180	200-250	200-250
Trabajo Presión	Kg/ m²	250-280	280-320	300-320	300-320
Caudal del Motor Rotativo	Lt./ min	40-60	40-60	40-60	40-60
Presión del Motor Rotativo	Kg/ m²	120	120	120	120
	kN	800	1500	1900	2800
Fuerza Media del Triturador	kN	430	735	915	1500
Fuerza de Trituración de la punta	kN	300	565	750	900
Máquina Portadora	ton	5-10	12-18	20-30	22-40

PULVERIZADOR ROTATIVO

RELACIÓN PULVERIZADOR Y MÁQUINAS PORTADORAS

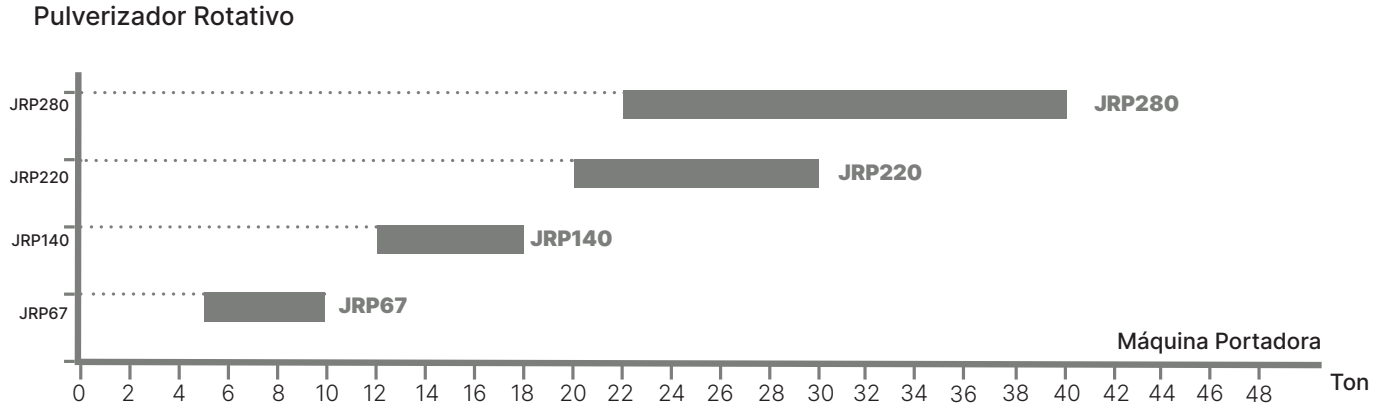

DESMANTELADORA DE VEHÍCULOS

JHSD94
Para equipos de 12 a 25 ton

Aplicación
Desmanteladora de vehículos para el desguace y la demolición de vehículos, adecuada para automóviles, autobuses y camiones. Ideal para el reciclaje eficiente y seguro de vehículos cuando se monta en excavadoras.

Características Principales
- **Unidad hidráulica giratoria de 360°** para un corte flexible y preciso.
- **Cilindro hidráulico montado a la inversa** con válvula de
- velocidad para una alta eficiencia.
- **Cuchillas de alta calidad,** diseño duradero y larga vida útil.

		JHSD94
Peso Cizalla	Kg	905
Apertura	mm	750
Profundidad de Corte	mm	280
Diámetro de la Corona	mm	φ593
Flujo de Trabajo	Lt./min	180-200
Presión de Trabajo	Kg/m²	240-280
Diámetro del Latiguillo	inch	G1/2
Diámetro del Cilindro	mm	125
Diámetro del Pistón del Cilindro	mm	80
Máxima Fuerza de Corte	Ton	115
Máquina Portadora	ton	12-25

DESMANTELADORA DE VEHÍCULOS

RELACIÓN DESMANTELADORA DE VEHÍCULOS Y MÁQUINAS PORTADORAS

Desmanteladora de Vehículos

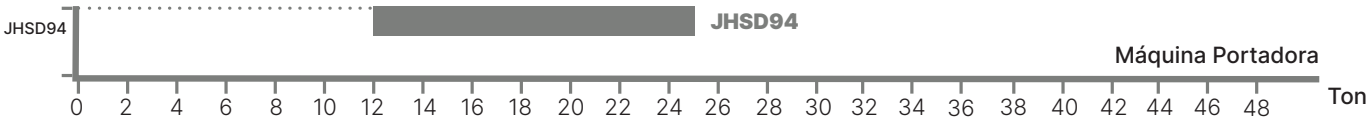

PULGAR HIDRÁULICO

JSPT04-JSPT10

Para equipos de 5 a 35 ton

Aplicación

Accesorio auxiliar diseñado para agarrar y manipular materiales de manera eficiente, lo que proporciona un mayor control y productividad en operaciones de carga, demolición y reciclaje.

Características Principales

- Fabricado en acero al manganeso Q345, lo que garantiza una **alta resistencia, durabilidad y una excelente resistencia a la corrosión.**
- **Cilindro hidráulico de alto rendimiento** con tubo bruñido para un funcionamiento suave y confiable.
- Diseño robusto creado para **aplicaciones exigentes y condiciones de trabajo difíciles.**

		JSPT04	JSPT06	JSPT08	JSPT10
Peso Pulgar	Kg	210	445	580	970
Flujo de Trabajo	Lt./ min	50-100	100	100-140	130-180
Presión de trabajo	Kg/ m²	120-160	200-240	240-280	300-320
Diámetro del Latiguillo	inch	G1/2	G1/2	G1	G1
Diámetro del Cilindro	mm	80/100	90/115	90/115	100/127
Diámetro del Pistón del Cilindro	mm	56	60	60	70
Máquina Portadora	ton	5-9	9-16	18-26	28-35

PULGAR HIDRÁULICO

RELACIÓN PULGAR HIDRÁULICO Y MÁQUINAS PORTADORAS

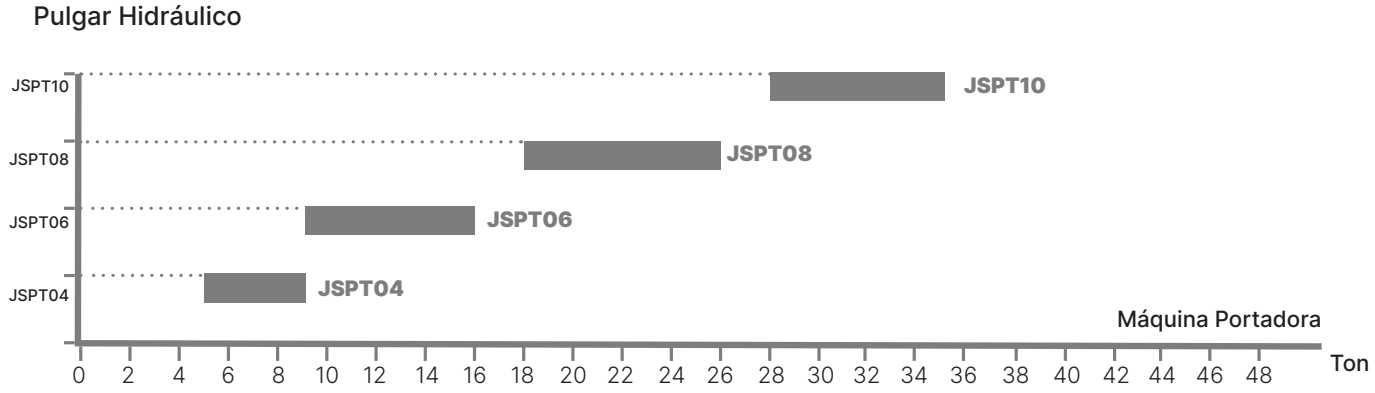

PULVERIZADOR

JFP80-JFP230

Para equipos de 6 a 30 ton

Pulverizador

Aplicación

El pulverizador es ideal para la demolición secundaria de concreto y el reciclaje de materiales de construcción, lo que facilita el trabajo en proyectos que requieren alta productividad y precisión. También permite cortar de manera eficiente el acero de refuerzo, lo que convierte a esta herramienta en una solución versátil para proyectos de construcción y reciclaje.

Pulverizador Imantado

Características Principales

- **Estructura robusta:** Levanta y tritura hormigón de manera eficiente.
- **Mandíbula de acero NM400:** Máxima resistencia al desgaste para trabajos pesados.
- **Bajo mantenimiento y larga vida útil:** Rendimiento fiable con ciclos de mantenimiento mínimos.

		JFP80	JFP230	JFP245	JFPM189	JFPM227
Peso Pulverizador	Kg	480	1650	2050	2000	2330
Apertura A	mm	534	830	1000	800	830
Flujo de Trabajo	Lt./ min	100	200	200	200	200
Presión de Trabajo	Kg/ m²	200	300	320	300	300
Diámetro del Latiguillo	mm	G1/2	G1	G1	G1	G1
Diámetro del Cilindro	mm	140/170	190/230	300/245	180/220	190/230
Diámetro del Pistón del Cilindro	j	170	170	240	320	450
Fuerza de Trituración	KN	400	820	1100	800	820
	V				DC24V	DC24V
Diámetro del Imán	mm				600	600
Máquina Portadora	ton	6-9	20-30	26-35	20-24	26-30

RELACIÓN PULVERIZADOR Y MÁQUINAS PORTADORAS

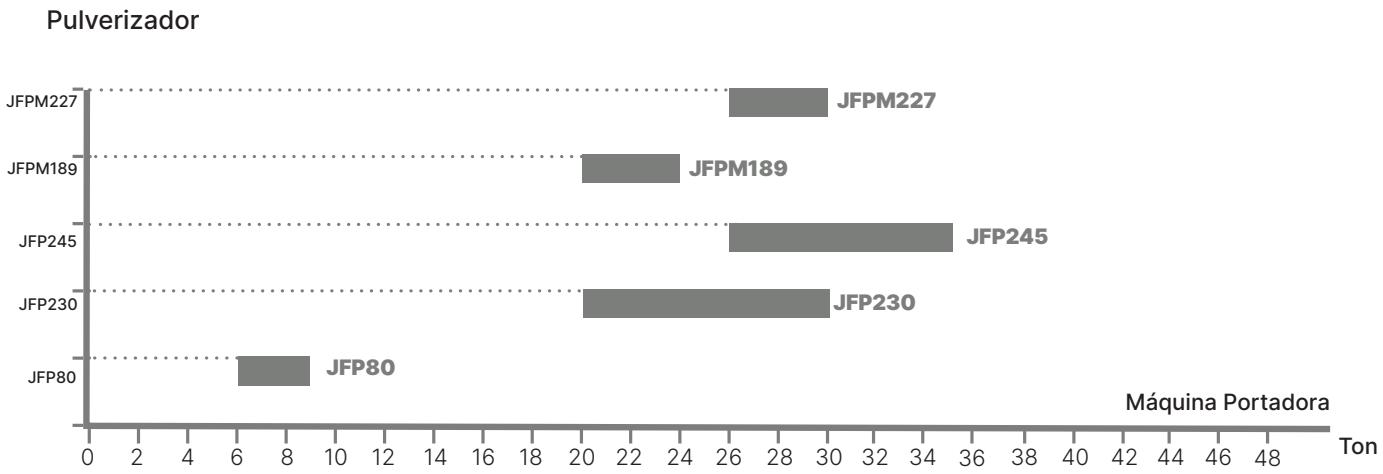

PINZA MANIPULACIÓN

JGH01-JGH08

Para equipos de 2 a 35 ton

Aplicación

Ideal para la carga y descarga de materiales a gran escala, así como para operaciones de manipulación industrial.

Características Principales

- **Acero NM450:** alta resistencia y durabilidad.
- **Rotación de 360°:** control eléctrico o hidráulico para un manejo flexible.
- **Cilindro de aceite con válvula de equilibrio:** garantiza una fuerza de sujeción constante y seguridad.
- **Diseño integrado con protección exterior:** mantiene la sincronización y prolonga la vida útil.

		JGH01	JGH02	JGH04	JGH06	JGH08
Peso	Kg	273	380	455	800	1380
Ángulo de Rotación	º	360	360	360	360	360
Presión del Motor	bar	160	200	200	170	190
Caudal Necesario del Motor	L/ min	10	12	12	25	35
Motor Qty	PC	1	1	1	2	2
Presión del Cilindro	bar	300	300	300	350	350
Cilindro Qty	PC	1	1	1	1	2
Fuerza de Sujeción del Agarre	KN	12	23	24	35	55
Abrir/Cerrar Tiempo	s	2.5/3.5	2.5/3.5	2.5/3.5	2.5/3.5	2.5/3.5
Máquina Portadora	ton	2-4	4-8	8-11	11-22	22-35

PINZA MANIPULACIÓN

RELACIÓN PINZAS Y MÁQUINAS PORTADORAS

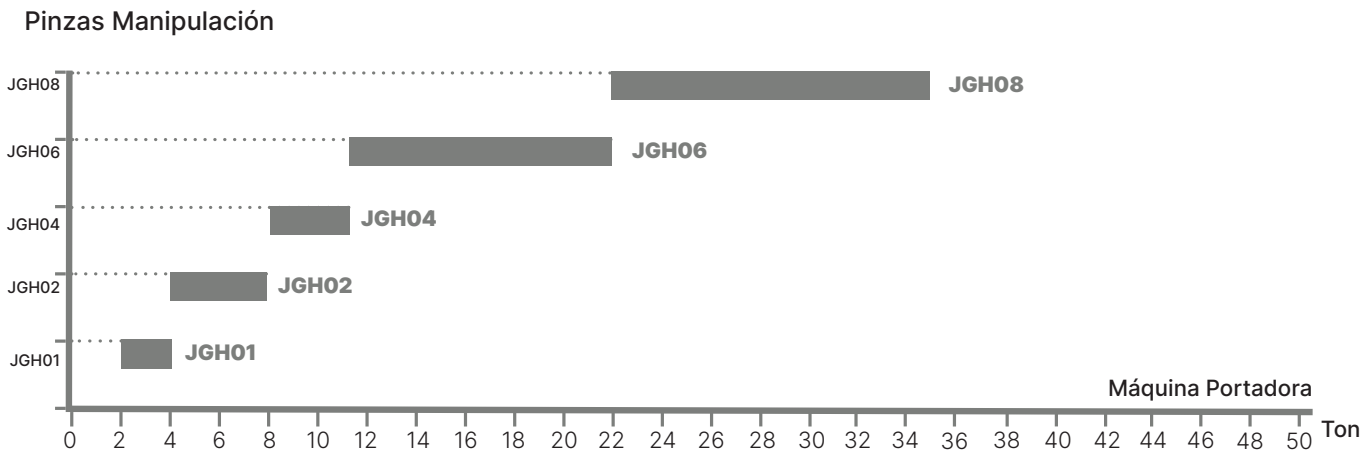

FP-721 05-2026

BYG

El Pla 45
Molins de Rei
08750 Barcelona
España

9111 0 9111

607 33 00 22

implementos@byg.com

BYG Online