HydrokiT
HYDRAULIC GLOBAL SOLUTIONS

KITS Y SOLUCIONES PARA APLICACIONES AGRÍCOLAS

2019-2020



www.hydrokit.com

MONTAJE IN SITU
LAS SOLUCIONES : HIDRÁULICAS, ELECTRÓNICAS Y MECÁNICAS LLAVES EN MANO



> Un equipo de 6 mecánicos con furgoneta taller, 550 instalaciones al año, con más de 150 Partners.

Un servicio exclusivo y global en un taller dedicado con un equipo de 4 técnicos cualificados. Reparamos las principales marcas de bombas y motores: Poclain Hydraulics, Linde, Sauer-Danfoss, Rexroth, Brüeninghaus-Hydromatik, Denison, Volvo-Parker, Eaton-Vickers, Kawasaki-Staffa, Komatsu, Liebherr, Hitachi, Caterpillar …

- Entrega rápida.
- Diagnóstico de avería y presupuesto sin compromiso.
- Garantía de reparación
- Importante stock de piezas de recambio.
- Reacondicionamiento de su material.
- Nuestros Técnicos están a su disposición, antes, durante y después de la reparación.

Confíe sus montajes a un equipo de especialistas

Hydrokit les propone realizar los montajes de los kits en Máquinas Agrícolas, Cargadoras, Excavadoras, Dumpers, Trituradoras, Grúas, Barcos, Camiones, etc…

Los kits para todas las marcas y todos los sectores de actividad están adaptados a las máquinas de vuestros concesionarios, importadores fabricantes. Los montajes se realizan también en las obras o en las canteras para los materiales pesados.

- Engrase centralizado.
- Reparación de bombas y motores de pistones.
- Montaje de tuberías sobre la maquinaria.
- Bomba y pulverización de agua.
- Radio mando, parada de motor y limitación de gálibo.
- Líneas auxiliares para maquinaria de obra pública y válvula de seguridad.

REPARAMOS SUS BOMBAS, MOTORES Y TRANSMISIÓNES HIDROSTÁTICAS







Centros de reparaciones

NOVEDAD

Danfoss · Linde · Poclain Hydraulics Centre de réparation certifié

Authorized Service Partner



Pedido online : www.hydrokit.com

CONJUNTAMENTE REALIZAMOS SUS PROYECTOS



UN EQUIPO DE ESPECIALISTAS A SU DISPOSICIÓN.
TEL : + 34-93 809 83 84
TEL : + 33-2 51 34 101 10

HYDROKIT concibe y fabrica soluciones hidráulicas, electrónicas y mecánicas personalizadas.

Les ayudamos en la realización de sus proyectos

Desde 1983, HYDROKIT es el Partner de profesionales en la fabricación, venta y reparaciones de materiales.
Nuestros técnicos especialistas conocen muy bien su oficio. Les aportan todo tipo de soluciones: hidráulicas, electrónicas y mecánicas para mejorar las prestaciones, la seguridad y el confort de sus máquinas.

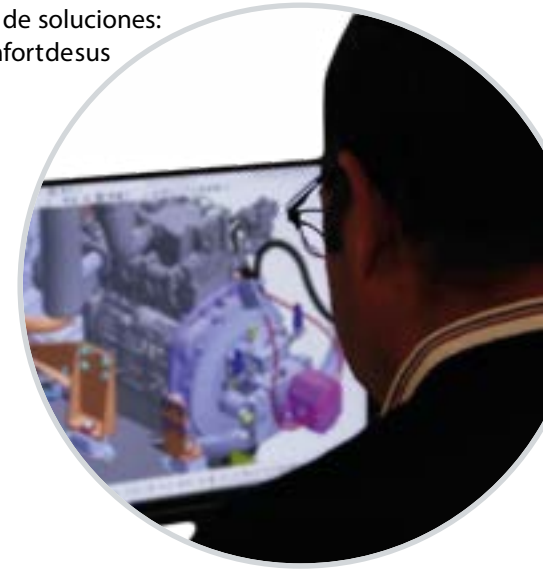

Nuestra oficina técnica, compuesta por 20 ingenieros desarrolla sus soluciones.

- Expertos en hidráulica, electrónica y mecánica.
- Desarrollo de kits adaptados a sus máquinas.
- Investigación de soluciones vanguardistas.
- Todos nuestros kits incluyen instrucciones de montaje.



LOGÍSTICA Y REACCIÓN A SUS SERVICIO

- Más de 20 000 referencias en existencia.
- Entrega 24/48 horas.
- Una media de 300 bultos diarios.
- 15 Almacenes verticales automatizados.

Para cualquier consulta o pedido contáctenos al nº telf. +34-93. 809.83.84

Soluciones para Máquinas Agrícolas 6-82

Para tractor 6-28
Para cargadoras 29-31
Para distribuidores 32-36
Para desbrozadoras 37
Para esparcidores 38-41
Para cuchillas quitanieves 42
Para equipamientos 43-44
Para sembradoras 45-46
Para telescópicos 47-50
Para engrase 51-59
Para cosechadoras 60-65
Para maquinaria forestal 66-68
Para visualizaciones 69-73
Para remolques 74-82

Bombas de recambio para Máquinas Agrícolas 83-165

Para tractores 83-158
Para desbrozadoras 159-162
Para cosechadoras 163-165

Material de control 166-195

» BARRAS DE EMPUJE - 3º PUNTO

"Para un trabajo eficaz y preciso"

Tractores para Vergel y Viticultura

3º punto 35x70 y antirretorno doble pilotado.

Entre ejes cortos..

Fijaciones		Entre ejes recogido	Carrera	Référencia
Lado tractor	Lado aperos			
Ø 25,4	Ø 25.4	484	160	3570160CRO

Opcional: kit de mangueras y enchufes 1/2G

Referencia : KFLEX038V2



Jardines y zonas verdes

3º punto 30 x 50 y antirretorno doble pilotado

Fijaciones		Entre ejes recogido	Carrera	Referencia
Lado tractor	Lado Aperos			
Ø 19	Ø 19	410	160	3050160ROT
Ø 19	Ø 19	460	210	3050210ROT
Ø 19	Ø 19	530	280	3050280ROT

Opcional: kit de mangueras y enchufes 3/8G

Referencia : KFLEX038V2



Tractores 40 a 70 CV

Composición 30 x 60

3º punto 30x60, antirretorno doble pilotado, mangueras, racores, enchufes o válvulas. Gran carrera.



.

Versión	Carrera	Potencia del tractor (cv)	Entre ejes recogido (mm)	Entre ejes abierto (mm)	Fijaciones		Referencia	
					Lado tractor	Lado Aperos	Con válvula a roscar	Con enchufes
sin RSV	300	70	560	860	Ø 25,4	Ø 25.4	403200	403210
con RSV	300	70	560	860	Ø 25,4	Ø 25,4	403205	403215

Composición 35x63

3º punto 35x63 y antirretorno doble pilotado

Fijaciones		Entre ejes recogido	Entre ejes abierto	Carrera	Referencia
Lado tractor	Lado Aperos				
Ø 25,4	Ø 25.4	550	760	210	3663210CRO
Ø 25,4	Ø 25,4	500	710	210	3563210ROT

Opcional: kit y mangueras y enchufes ½ G

Referencia : KFLEX012V2



Tractores 70 a 110 CV

3º punto 40x80 y antirretorno doble pilotado..



Fijaciones		Entre ejes recogido	Entre ejes abierto	Carrera	Referencia
Lado tractor	Lado Aperos				
Ø 25,4	Ø 25.4	530	740	210	4080210ROT
Ø 25,4	Ø 25,4	600	880	280	4080280ROT
Ø 32	Ø 32	601	841	240	4080240CRO

Opcional: kit y mangueras y enchufes ½ G

Referencia : KFLEX012V2

Para cualquier consulta o pedido contáctenos al nº telf. +34-93. 809.83.84

Tractores 100 a 150 CH

3º Punto 50x90, antirretorno pilotado, mangueras, racores, enchufes o válvulas a roscar.

Carrera		Fijaciones				Entre ejes reco-gido (mm)	Entre ejes abierto (mm)	Referencia	
Hidráulica	Manual	Lado Aperos		Lado tractor				Con válvulas a roscar	Con enchufes
210	55	Ø 25,4		Ø 25,4		635	900	40350001	40350101
210	55	Ø 32		Ø 25,4		635	900	40350002	40350102
210	55	Ø 32		Ø 32		635	900	40350003	40350103
210	55	Ø 32		Ø 25,4		705	970	40350004	40350104
210	55	Ø 32		Ø 32		705	970	40350005	40350105
210	55	Ø 25,4		Ø 32		665	930	40350006	40350106
210	55	Ø 32		Ø 32		665	930	40350007	40350107
210	55	Ø 32		Ø 32		745	1010	40350008	40350108



Accesorios de fijación para 3 º Punto, barras de empuje

Enganches automáticos

Categoría	Ø Rosca	Ø Rotula exterior	Referencia
2	27x300 a derecha	51	AM1448
3	36x300 a derecha	60	C691080



Charnelas macho articuladas

Cat.	d	H	R	D	L	A	B	Máx. Potencia tractor (cv)	Referencia
2	26	51	23	M36x300	232	63	125	80-120	CAT22363
3	32	51	32	M36x300	80	63	80	120-200	CAT33363





Rotulas a roscar

Cat.	A	B	C	D	E	F	G	Refe-rencia	Réf. tuerca sola
2	25,4	51	36x300 a derecha	80	2000	70	95	TF361	CA36
3	32	60	36x300 a derecha	80	2000	70	95	TF362	CA36

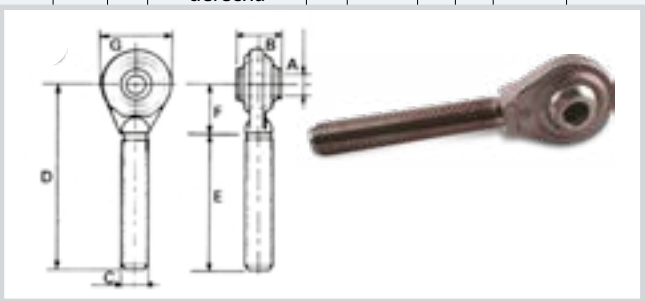

Anillos de reducción

Aplicaciones	Categoría	A	B	C	Refe-rencia
3º punto	1-2	19,4	25,4	51	AM38
	2-3	25,4	32	51	AM40
Brazo de elevación	1-2	22,4	28,4	45	AM42
	2-3	28,4	38	45	AM44

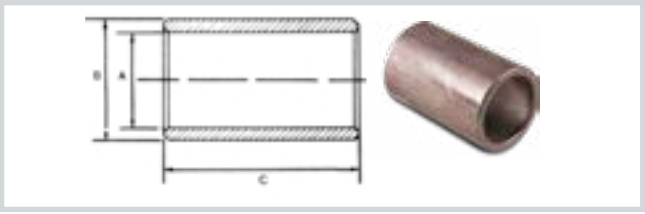

Rotulas de enganche automático

Categoría	Ancho	Ø Exterior	Ø Interior	Referencia
2	51	51	25	AM1504
3/2	51	60	25	C652
3	51	60	32	C656
4/3	64	78	32	AM1506
4/3	64	78	45	AM1507

» BARRAS DE EMPUJE – 3º PUNTO

Barras de empuje Walterscheid, desde 150 CV

> “Calidad y fiabilidad para grandes potencias.”

+ Puntos

- WALTERSCHEID: una marca de prestigio.
- Adaptado a grandes potencias: hasta 400 CV.
- Amplia selección entre ejes y cabezales adecuados para el tractor.
- Válvula de seguridad integrada.
- Soporte y rotula incluidos.



Tractores 150 a 250 CV, Categoría 3

1 CILINDRO + SOPORTE						
Referencia	Cat / Tipo	Potencia del tractor (CV)	Ø Vastago	Ø D (mm)	Lumbrera de regulación L min -> L máx	Carrera L3 (mm)
3670185CROV1	3/70	150	36	25,4	600->785* o. 637->822[2]	185
3670250CROV1					665->915* o. 702->952[2]	250
4090185CROV1C	3/90	200	40	32,2	589->774* o. 626->810[2]	185
4090185CROV1					625->810* o. 662->847[2]	185
4090250CROV1					700->950* o. 737->987[2]	250
5090185CROV1	3/90	250	40	32,2	629->814'	185
5090250CROV1					704->954'	250

2 HORQUILLA					
	Ø d	L1 (mm)	Referencia	x (mm)	y (mm)
*	25,7	63	CAT255090	25,2	39,5
	28,2		CAT285090		
	32,3		CAT325090		
2	25,7	100	CAT255090V1		
	28,2		CAT285090V1		
	32,3		CAT325090V1		
'	32,3	67	CAT325090V2	28,2	55,5
	35,2		CAT355090V2		

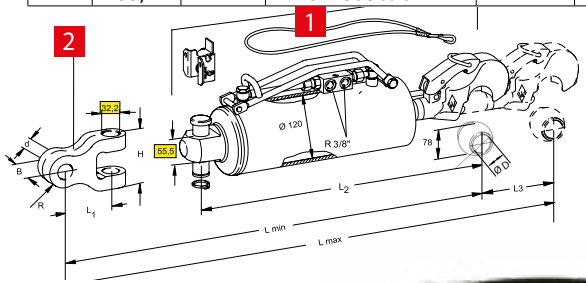

Opcional: Kit manguera y enchufe ½ ISO A + racor 3/8 G
Referencia : KFLEX012V2

Tractores 250 a 400 CH, Categoría 4

1 CILINDRO + SOPORTE						
Referencia	Cat / Tipo	Potencia del tractor (cv)	Ø Vástago	Ø D (mm)	Lumbrera de regulación L min -> L máx	Carrera L3 (mm)
50120183CROV1	4/120	400	50	45,2	704->887	183
50120248CROV1					769->1017	248

2 HORQUILLA			
Ø d	B (mm)	R (mm)	Referencia
32,2	50	35	CAT3250120V1
37,3			CAT3750120V1
45,2		41	CAT4550120V1
40,5	60	40	CAT4050120V2
45			CAT4550120V2

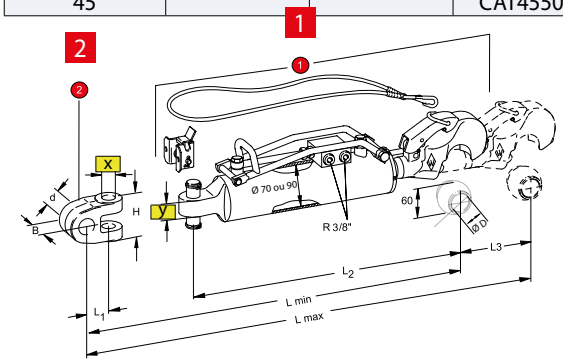

Tractores hasta 300 CV, Categoría 4

1 CILINDRO + SOPORTE							
Referencia	Cat / iypo	Potencia tractor (cv)	Ø Vástago	Lumbrera de regulación L min -> L max	Carrera L3 (mm)	Rotula Ø B mm	Rotula Ø d mm
50120223ROT32V1	4/120	300	50	669->887	223	51	32,3

2 HORQUILLA			
Ø d	B (mm)	R (mm)	Referencia
32,2	50	35	CAT3250120V1
37,3			CAT3750120V1
45,2		41	CAT4550120V1
40,5	60	40	CAT4050120V2
45			CAT4550120V2

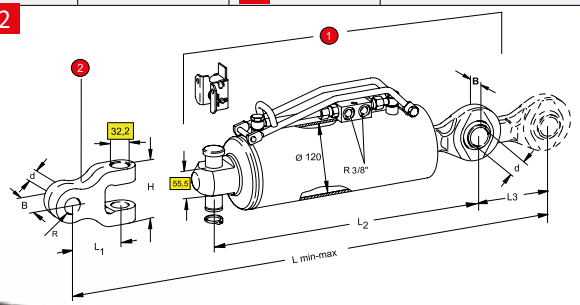

Para cualquier consulta o pedido contáctenos al nº telf. +34-93. 809.83.84

» KIT 3ª MANO POR 3º PUNTO NUEVO

> Enganche sus aperos y tomas de fuerza en total seguridad !

PATENTED PRODUCT

SIMA INNOVATION AWARDS 2019 BRONZE

Aplicación

- Ayuda a montaje del 3 º punto hidráulico y/o del cardán de toma de fuerza sobre tractor.

Características

Asistencia en el enganche del 3º punto hidráulico y/o del cardán de toma de fuerza sobre tractor :

El enganche y el desenganche del 3º punto ya no necesitan la fuerza del operario. Se fija el mosquetón del kit 3ª mano a la fijación del 3º punto, incluido en el kit y activa la subida o la bajada del mismo con facilidad gracias a dos botones situados a proximidad. Únicamente le queda a enganchar o desenganchar el apero, quitar el mosquetón.

Asistencia para transmisiones por cardán :

El operario enrolla la cuerda con el mosquetón alrededor de la protección del cardán y, activa la subida/bajada hasta la alineación deseada.

.

Disponibilidad : todas las marcas, todos los modelos, contáctenos

Marca	Descripción	Referencia
CLAAS	Axion 900 / 325 à 445 CH	KE0613M3P25V1
	Axion 800 / 205 à 295 CH	KE0613M3P21V1
MASSEY FERGUSON	Serie 7700 S / 140 à 255 CH	KE0343M3P06V1
FENDT	Serie 900 / 275 à 396 CH Serie 800 / 226 à 287 CH	KE0083M3P09V1
	Serie 900 S4 / 275 à 396 CH Serie 800 S4 / 226 à 287 CH	KE0083M3P09V2
	Serie 700 / 144 à 237 CH	KE0083M3P16V1
	Serie 1000 / 396 à 517 CH	KE0083M3P20V1
	Serie 500 / 124 à 163 CH	KE0083M3P21V1
VALTRA	Serie T 144 à 254 CH Serie N 104 à 174 CH	KE0523M3P06V1
NEW HOLLAND	SerieT7 HD / 275 à 315 CH	KE0673M3P10V1
Otras marcas, modelos		KE9993M3P01V1

+ Puntos

- Menor esfuerzo para una mayor comodidad.
- Seguridad mejorada: menor riesgo de accidente en el caso de caída del 3º punto.
- Sistema astuto: El tercer punto permanece en posición alta y facilita las maniobras.
- Fácil de utilizar..









» CORRECTORES DE INCLINACIÓN

+ Puntos

- Ahorro de tiempo: el mando de inclinación se actúa desde el tractor.
- Permite un trabajo preciso y regular en todas las configuraciones del terreno.



Correctores de inclinación estandar

- El cilindro de doble efecto se suministra sin fijación para recuperar las existentes y soldarlas en el cilindro.
- El kit incluye 2 mangueras de alimentación con conectores y 2 válvulas a roscar o acoplamientos para conectar a las tomas del tractor.
- La válvula anti-retorno doble pilotada está disponible opcionalmente.



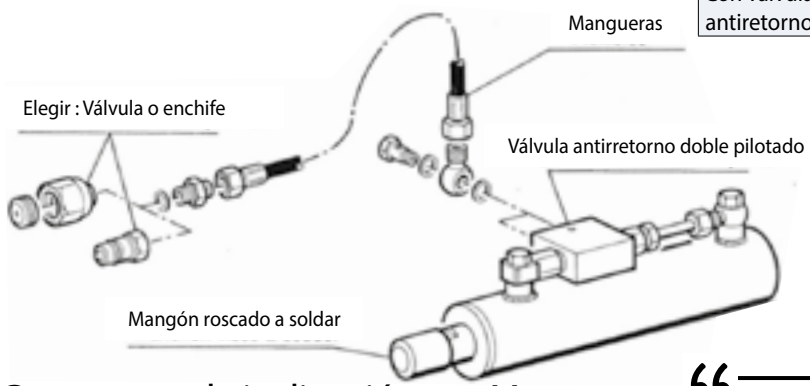

Cilindro de 30 x 60 Carrera 200 mm

Versión	Potencia máx del tractor (cv)	A EAF (mm)	Fuerza a 180 bar (kg)		Referencia	
			Empujando	Tirando	Válvulas a roscar	Enchufes macho
Sin válvula antiretorno	90	410	5090	3025	402100	402110
Con válvula antiretorno	90	410	5090	3825	402101	402111

Cilindro de 30 x 60 Carrera 145 mm

- En tractores estrechos para Vergel y Viñas

Version	Potencia máx del tractor (cv)	EE recogido (mm)	Fuerza à 180 bar (kg)		Referencia	
			Empujando	Tirando	Válvulas a roscar	Enchufes macho
Sin válvula antirretorno	80	336	5090	3025	402105	402115
Con válvula antiretorno	8 0	336	5090	3825	402106	402116

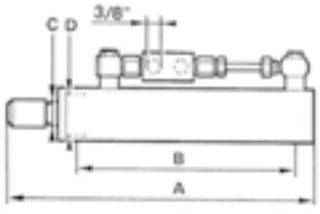

Correctores de inclinación por Marca

Marca del tractor	Tipo de tractor	Referencia
CASE IH	Enólogo 2120EV, 2130V, 2130E, 2140V, 2140E, 2150V, 2150E	402115CCAD
	Quantum	467300CCAD
DEUTZ	3700,39	402115CCAD
FENDT	270	402115CCAD
JOHN DEERE	5000N	402115CCAD
NEW HOLLAND	T5000, TD5000	467300CCAD
RE NAULT	50.12V, 55.12V, 55.12F, 55.14V, 70.12V, 70.40V, 80.12V, 80.14V, 80.14F, DIONIS, WEINBAU, FRUCTUS, 110, 120, 130, 140	402115CCAD
VALMET	Gama 3100, 3300, 3400, 3500	402115CCAD

> “Para trabajar con precisión en parcelas inclinadas.”



Para cualquier consulta o pedido contáctenos al nº telf. +34-93. 809.83.84

Correctores de inclinación por Marca (sigue)

NUEVO Marca	Modelo	Ø Vástago (mm)	Ø Camisa (mm)	Carrera (mm)	Cota en mm A	B	C	E	Longitud del brazo de entre ejes (mm)	Referencia
AGRIFULL	A60, A70, A80	35	70	160	23	26	38	22	540	VCD350700160C1
FIAT NEW HOLLAND	60.66, 70.66, 80.66	35	70	160	23	26	38	22	540	VCD350700160C1
	45.66, 55.56, 55.90, 60.66, 60.90, 65.66, 65.90	35	70	150	38	22	23	22	510	VCD350700150C1
	45.66, 50.66, 55.66	30	60	100	38	22	23	22	425	VCD300600100C1
	55.65, 60.55, 70.65, 80.65	35	63	150	38	22	23	22	490	VCD350630150C1
	55.85, 60.85, 62.85, 72.85, 82.85, 88.85, Cingolati	35	70	110	37	22	30	22	485	VCD350700110C1
	65.94, 88.94, 93.94	40	90	165	33	26	38	26	530	VCD400900165C1
	605c, 655c, Cingolati	35	60	95	25	18	21	26	370	VCD350600095C1
	130/90, 140/90, 160/90, 180/90, 1180, 1280, 1300, 1380	40	90	190	51	28	43	28	610	VCD400900190C1
GOLDONI	300 STAR V., 3000, compact 614, kompakt 654, kompakt 664, kompakt 674, STAR, STAR 50,STAR 70 STAR 75	30	60	115	45	24	26	19	390	VCD300600115C1
HURLIMANN	909	35	70	220	44	24	26	24	650	VCD350700220C1
LAMBORGHINI	990 PLUS Serie CRONO, 990 plus	30	60	120	46	24	33	24	480	VCD300600120C1
	1556	50	90	250	50	28	50	28	780	VCD500900250C1
LANDINI	5000, 5500, 6000, 6500, 7000	35	60	180	45	24	25	24	550	VCD350600180C1
	7000	35	60	215	45	24	25	24	635	VCD350600215C1
	C3500, C4000, CS4500 cingoli-track	30	60	103	45	24	25	24	404	VCD300600103C1
	MISTRAL	30	50	145	35	18	25	19	386	VCD300500106C1
SAME	ARGON 50, ARGON 60, ARGON 70	30	60	106	44	24	26	24	530	VCD300600145C1

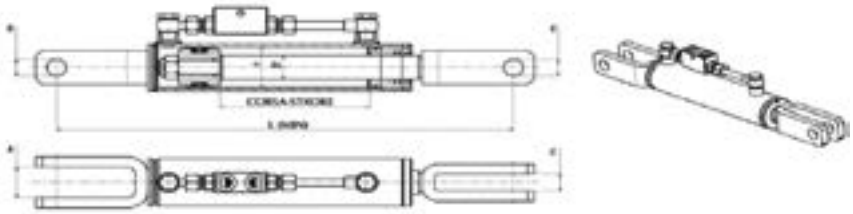

NUEVO Marca	Modelo	Ø Vástago(mm)	Ø Camisa (mm)	Carrera (mm)	Cota en mm A	B	C	E	Longitud del brazo entre ejes (mm)	Referencia
FIAT NEW HOLLAND	Serie M, Serie M100, Serie M115, Serie M135, Serie M160	40	80	145	37	27	32	26	570	VCD400800145C1

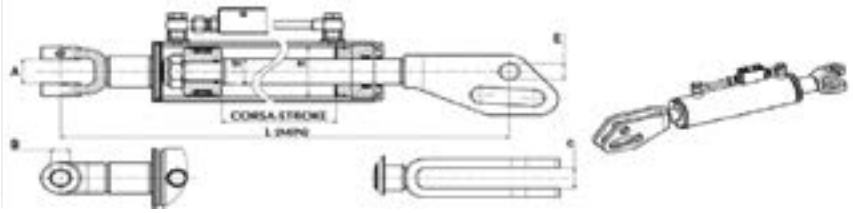

NUEVO Marca	Modelo	Ø Vástago(mm)	Ø Camisa (mm)	Carrera (mm)	Cota en mm A	B	C	E	Longitud del brazo entre ejes (mm)	Referencia
FORD NEW HOLLAND	8770, 8870	45	100	225	51	32	65	32	770	VCD450100225C1

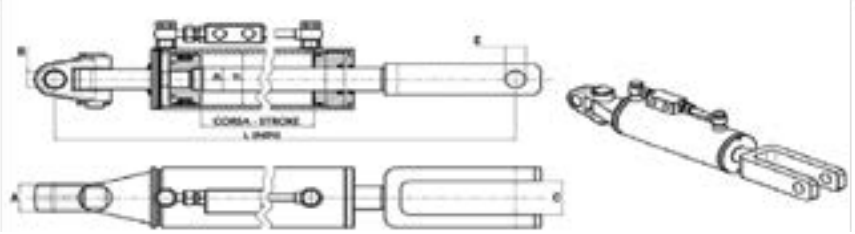

CORRECTORES DE INCLINACIÓN

Correctores de inclinación por Marca (sigue)

NOVEDAD Marca	Tipo	Ø Vástago (mm)	Ø Camisa (mm)	Carrera (mm)	Cota en mm				Longitud del brazo entre ejes (mm)	Referencia
					A	B	C	E		
FIAT NEW HOLLAND	TS 110	40	80	190	35	26	42	25	830	VCD400800190C1
JOHN DEERE	6800, 6810, 6900, 6910	40	80	190	35	26	42	25	830	VCD400800190C1
	6400, 6410, 6500, 6510, 6600, 6610	40	80	190	35	26	42	25	670	VCD400800190C2
	6100, 6110, 6210, 6300, 6310, 5115 r	35	70	230	35	20	35	20	720	VCD350700230C1

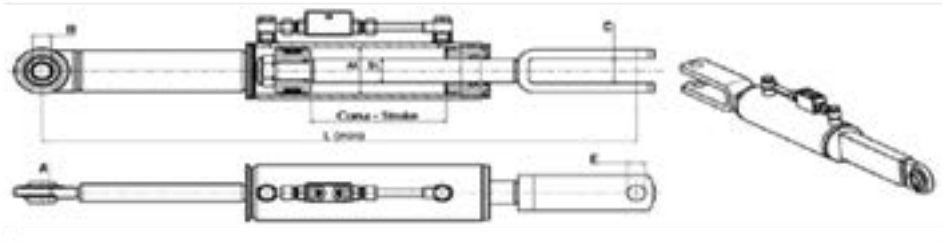

NOVEDAD Marca	Tipo	Ø Vásta-go(mm)	Ø Camisa (mm)	Carrera (mm)	Cota en mm				Longitud del brazo entre ejes (mm)	Referencia
					A	B	C	E		
FIAT NEW HOLLAND	60.65, Serie L	40	70	160	40	22	32	26	500	VCD400700160C1
	70/90, 80/90, 90/90, 100/90, 110/90, 115/90, 570, 580, 680, 780, 880, 980, Serie L60, L65, L75, L85, L95, TL	40	80	140	37	22	32	26	530	VCD400800140C1
	TS100	40	80	290	58	28	32	26	700	VCD400800290C1
SAME	SILVER 100.4, SILVER 100.6	40	80	290	58	28	32	26	700	VCD400800290C1

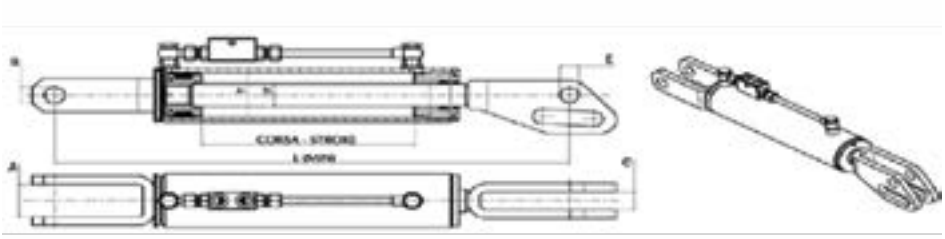

NOVEDAD Marca	Tipo	Ø Vásta-go(mm)	Ø Camisa (mm)	Carrera (mm)	Cota en mm				Longitud del brazo entre ejes (mm)	Referencia
					A	B	C	E		
AGRIFULL	SC60, SC70, SC80	35	70	117	41	22	30	22	460	VCD350700117C1
FIAT NEW HOLLAND	60.75C, 70.75C, 80.75C	35	70	117	41	22	30	22	460	VCD350700117C1

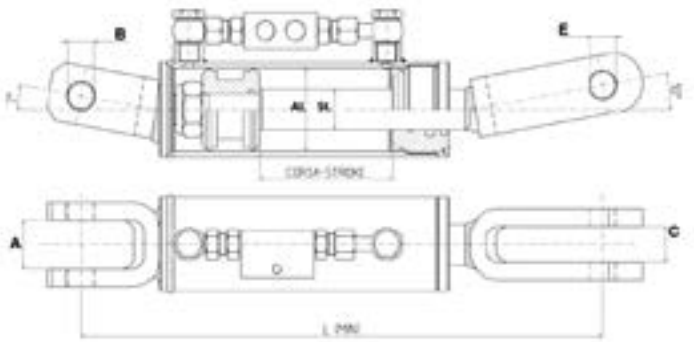

Para cualquier consulta o pedido contáctenos al nº telf. +34-93. 809.83.84

Correctores de inclinación por Marca (sigue)

NOVEDAD Marca	Tipo	Ø Vásta-go(mm)	Ø Camisa (mm)	Carrera (mm)	Cota en mm				Longitud del brazo entre ejes (mm)	Referencia
					A	B	C	E		
SAME	SOLARIS 35, SOLARIS 45	30	60	105	44	19	24	18.5	380	VCD300600105C1

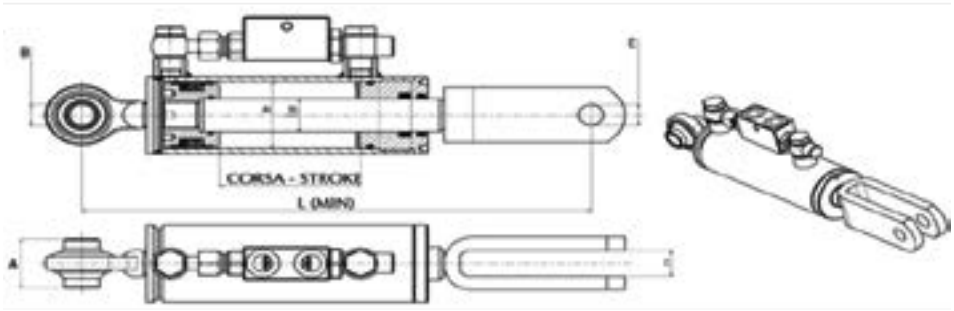

NOVEDAD Marca	Tipo	Ø Vásta-go(mm)	Ø Camisa (mm)	Carrera (mm)	Cota en mm				Longitud del brazo entre ejes (mm)	Referencia
					A	B	C	E		
FIAT NEW HOLLAND	TNF 65, TNF 75, TNF 90	35	70	125	37	22	27	22	480	VCD350700125C1

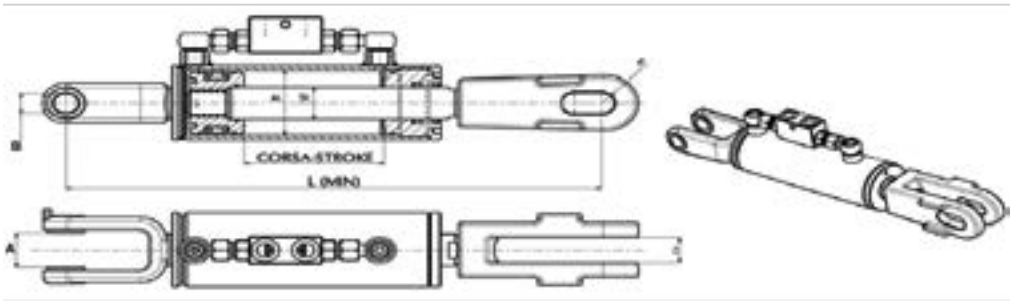

NOVEDAD Marca	Tipo	Ø Vásta-go(mm)	Ø Camisa (mm)	Carrera (mm)	Cota en mm				Longitud del brazo entre ejes (mm)	Referencia
					A	B	C	E		
FIAT NEW HOLLAND	TS 80, TS 90, TS 100, TS 110	40	80	190	51	25.4	33	28	721	VCD400800190C3

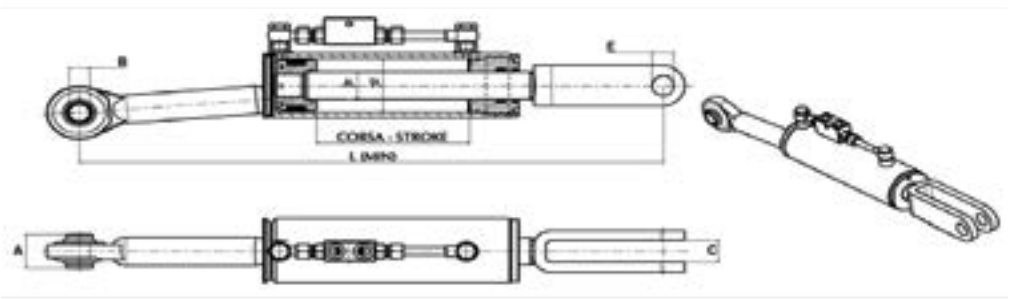

» EMBRAGUE – DESEMBRAGUE

Accionamiento del embrague de puente delantero en tractor CASE IH

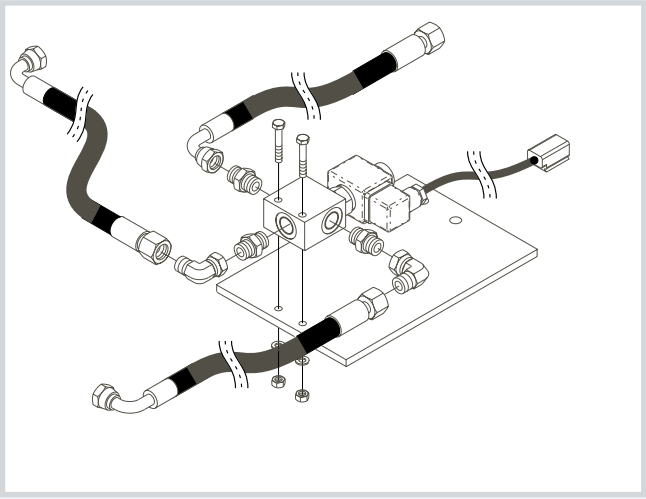

+ Puntos

- Sustituye el montaje original.

Tipo	Referencia
745XL, 845XL, 856XL, 956XL, 1056XL	KC021G08V1

> ¡Los equipos para la comodidad y la seguridad en el trabajo!



Kits de desembrague electro-hidráulicos

Características técnicas

- Utilización del circuito existente:
- Caudal máx.: 130 l/min
- Presión 250 bar
- Prioridad en el embrague
- Cilindro simple efecto con retorno por muelle.

Referencia : DEHV1

Composición del kit:

- Válvula hidráulica de desembrague
- Interruptores
- Cilindros hidráulicos
- Conjunto de mangueras, racores, piezas para fijación
- Instrucciones de instalación.

+ Puntos

- El operario accionando un interruptor pilota una electroválvula que alimenta un cilindro que actúa sobre el pedal de embrague.
- El interruptor se puede montar en la palanca de cambio de velocidad o en el suelo de la cabina.
- Ágil y rápido este sistema protege al operario y la mecánica.
- De montaje simple, se instala en cualquier maquina con embrague mecánico..

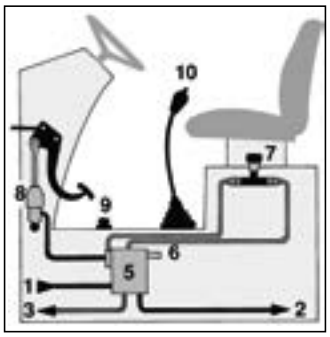

1	DESDE LA BOMBA HIDRÁULICA DEL TRACTOR
2	HASTA EL SISTEMA HIDRÁULICO DE ELEVACIÓN
3	HASTA EL DEPÓSITO
5	BLOQUE DISTRIBUIDOR CON SEGURIDAD INTEGRADA
6	TORNILLO DE REGULACIÓN DE PRINCIPIO DE EMBRAGUE LENTO
7	DISPOSITIVO EN CABINA PARA LA REGULACIÓN DEL SISTEMA
8	**CILINDRO HIDRÁULICO QUE ACCIONA EL EMBRAGUE**
9	INTERRUPTOR A PIE (OPCIONAL))
10	INTERRUPTOR MANUAL





Kits de alarma en marcha atrás

Aplicaciones

Para montaje sobre tractores CLASS.

Tipo	Características	Referencia
ARION 500 ARION 600	Señal sonora	KE061G17V1
AXION 800	Señal sonora	KE061G21V1
AXION 900	Buzzer	KE061G21V2

+ Puntos

- Prevención de riesgos.
- Más seguridad.
- Montaje instalación rápida con instrucciones.



Kit Booster LS

NOVEDAD

Booster PVG

Para más información, contáctenos

Referencia : 899100V1

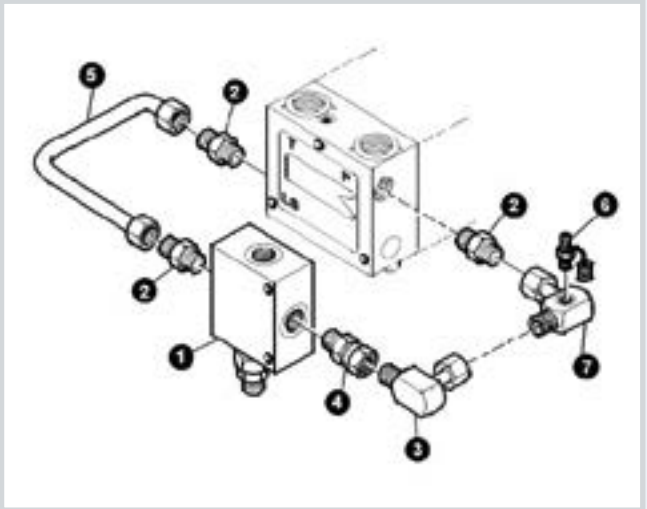

» KITS TRACTORES

Engrase eje delantero

CLAAS		
Tipo	Características	Referencia
ARION 620	Kit de engrase con bomba a Propulsión eléctrica y 20 puntos de engrase	KG061G18Z1
ARES, AXION, ARION Gama 530 de 650	Engrase Manual 2 puntos con 20 engrasadores	KG061G02V1
JOHN DEERE		
5100 R	Engrase manual 1 punto con 22 engrasadores	BAJO PEDIDO
NEW HOLLAND		
T4 NF SUPER STEER	Engrase manual mono punto	KG067G04V1





Cámara

+ Puntos

- Aumente su productividad durante la cosecha.
- Visualice el remolque en tiempo real desde la cabina !

Solución 1:

Un kit con cámara + pantalla 7" con conexión por cable.

Ejemplo: En una cosechadora se monta la cámara en el tubo sinfín de vaciado permitiendo al chofer de la cosechadora visualizar el llenado del remolque.

Solución 2:

Un kit con cámara + pantalla 7" con conexión inalámbrica.

Ejemplo: En una cosechadora se monta la cámara en el tubo sinfín de vaciado permitiendo cuando el tractor se aproxima a la cosechadora, que la cámara se conecte automáticamente con la pantalla del tractor para visualizar fácilmente en que situación de llenado se encuentra el remolque.

Referencia : KV999W01V1



Dirección hidrostática estándar

Carrera cilindro (mm)	Diámetro	Referencia
280	25 x 50	200170
310	25 x 50	200171
250	25 x 50	200172
210	25 x 50	200173
175	20 x 40	200174
350	25 x 50	207170

Composición

- 1 Distribuidor de dirección con válvula prioritaria a partir de una señal de carga LS.
- 1 Cilindro de dirección con fijaciones
- 1 Conjunto de racores y mangueras.
- 1 Folleto de instrucciones de montaje.
- 1 Volante para columna de dirección.

> Selección de la columna y volante de dirección !

+ Puntos

- Este kit elimina los esfuerzos en el volante, aumenta la seguridad del conductor y sustituye a la parte mecánica que tiene holguras.
- Una adaptación a medida para todos los tipos de máquinas autopropulsados. .



DESCARGUE LA HOJA DE DEFINICIONES EN NUESTRA PAGINA WEB

Volantes de dirección

Désignación	Diámetro (mm)	Altura (mm)	Referencia
Volante plano	400	65	918
Volante tulipán	360	135	915



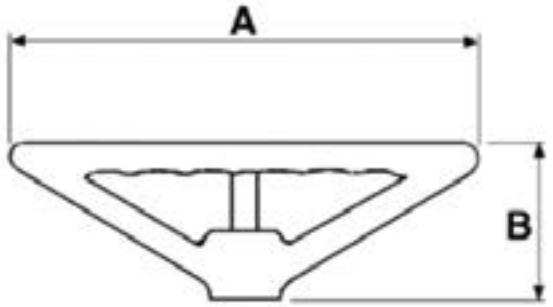

Columnas de dirección

B	Referencia
75	CD075
166	CD150
199	CD200
269	CD270
299	CD300
349	CD350
399	CD400
449	CD450
519	CD520
549	CD550
602	CD600
669	CD670
775	CD750

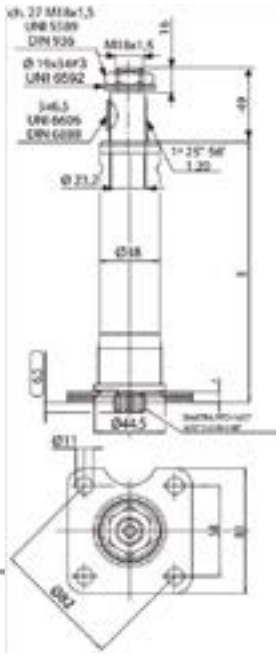

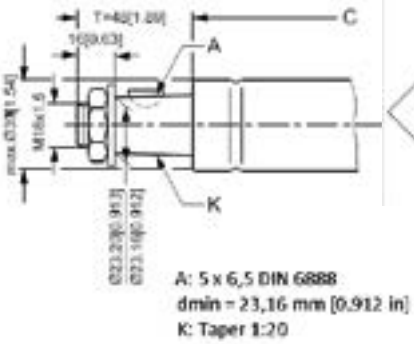





» DIRECCIÓN HIDROSTÁTICA

Dirección hidrostática por marca

CASE IH		
	Características	Referencia
554, 644, 744	A señal acústica	221173
433, 533, 633, 733	A señal acústica	221175
433, 533, 633	Versión bomba doble	221101V1
523, 553, 624, 654, 724, 734, 834	A señal acústica	221170
955,1055	Distribuidor de dirección Danfoss en sustitución de la dirección ZF	221112
745XL, 845XL, 856XL, 956XL, 1056XL	Distribuidor de dirección Danfoss en sustitución de la dirección ZF	221111
523, 553, 654, 724, 734, 834	Versión bomba doble	221103V1
Wein-, Obstbau-, Schmalspurschlepper: 433, 533, 633, 733, 833	Señal de carga	221176
554, 644, 744	Versión bomba doble	221104V1
453,653	Señal de carga	221177
Kit de sustitución para IH644, 645, 743, 744, 745, 844, 845		221110

DAVID BROWN		
	Características	Referencia
880, 885, 990, 995	Con bomba de dirección (piñón de distribución con pequeño estriado) Versión con termínal y casquillo para prensar.	205105JS

DEUTZ		
	Características	Referencia
4006, 4007, 4506, 4507, 5006, 5206	Señal de carga	207175
4807, 5207, 5506, 6006, 6007, 6206, 6207, 6507	Señal de carga	207176
6806, 7006, 7206	Señal de carga	207177

FENDT		
	Características	Referencia
2S, 3S, 4S, 5S, 102S, 103S, 104S, 105S, 106S	Señal de carga	208170

FIAT SOMECA		
	Características	Referencia
400, 400S, 450, 480, 500, 500S, 500SDT, 540, 540DT, 540S, 540E, 540V, 550, 600, 640, 640DT, 640E	Señal de carga	209170V079
800, 850, 900, 1000, 1000DT	Con bomba original (tractores equipados con una dirección de origen)	209105
650, 750	Con señal de carga y caudal tomadodelabombadeelevación	209171
	Con bomba original (tractores equipados con una dirección de origen)	209104

JOHN DEERE		
	Características	Referencia
1120, 1130, 1140, 1620, 1630, 1640, 2020, 2030, 2040, 2120, 2030, 3020, 3030, 3120, 3130	Únicamente en 2 ruedas motrices con señal de carga	224170

FORD		
	Características	Referencia
2000, 2600, 3000, 3055, 3600, 3900, 4100 ohne Kabine	Versiónbombaenladistribución	219240PO
4000, 4600	Versiónbombaenladistribución	219341PO
5000, 5600	Versiónbombaenladistribución	219340PO
5000, 5600	Con bomba original (tractores equipados con una dirección de origen)	219345

MASSEY FERGUSON		
	Características	Referencia
155, 158, 260	Versión bomba en la distribución	234230V1
165, 865	Versión bomba en la distribución	234340V1
165 Mark III, 168, 188	Equipado de una dirección asistida de origen (tractores 2 ruedas motrices)	234345
37, 42, 135, 140, 145, 152, 235, 245, 255	Versión sin bomba en la distribución (la bomba no se fabrica) NOVEDAD	234240V2
165 Mark III, 168, 175, 178, 188	Versiónbombaenladistribución Con bomba original	234341
2620, 2640, 2680, 2720	Sustituye a GEMMER versión bomba en la distribución Versiónbombaenladistribución	234250
	Sustituye a GEMMER versión divisora	234251
260	Conbombaoriginal,equipado con una dirección asistida de origen	234252

RENAULT		
	Características	Referencia
51, 53, 56, 57, 82, 86, 456, 486	Señal de carga	240175
Fruitier et Vigneronschlepper: 50S, 60S, 70S, 80S, 82	Señal de carga	240178V1
	Versión con termínal y casquillo para prensar	240178V1S

SAME		
	Características	Referencia
Falcon und Minitauro 60 (Allradschlepper)	Versiónbombaenladistribución	242110
Corsaro 70 und Saturno 80 alte Tipo de tractore (Zwei- oder Allradantrieb) Lenkstange à droite	Versiónbombaenladistribución	242105
	Con bomba original (tractores equipados con una dirección de origen)	242100

STEYR		
	Características	Referencia
40, 540, 548	Señal de carga	245170
50, 650, 658	Señal de carga	245171
60, 760, 768	Señal de carga	245172

Para cualquier consulta o pedido contáctenos al nº telf. +34-93. 809.83.84

DIRECCIÓN DE EMERGENCIA

Aplicación

Grupo de dirección de emergencia para vehículos:
Serefiereatractoragrícola,telescópico,cargadora,volquete….

Características

Cuadro de mando:

- Alimentación: 10 a 30 VDC.
- Dimensión cuadro cabina: 110 x 56 x 40 mm
- Longitud del cable:
  Alimentación: 5 m
  Presostato: 5 m
  Grupo de emergencia: 5m
- Conector de cuadro de mando con cable longitud 70 cm.
- Central de emergencia:
- Tensión 12 y 24 V
- Potencia 2.000 y 4.500 W
- Caudal 10 a 20 l/min.
-

Referencia : KW999W02V2

¡LLÁMENOS!

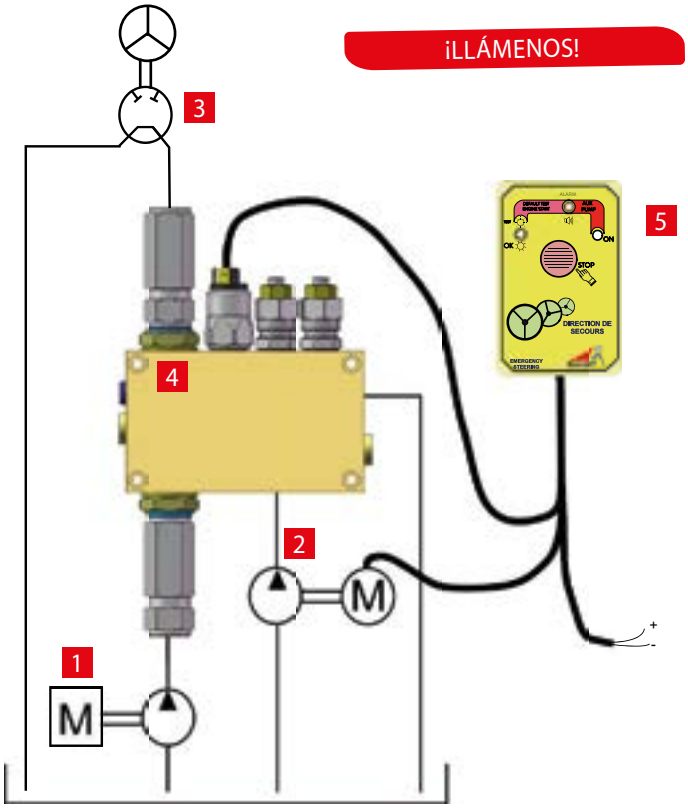

1 Bomba de dirección principal
2 Grupo de emergencia
3 Distribuidor de dirección
4 Bloque hidráulico
5 Cuadro de mando

“¡Fidelice su material!”

+ Puntos

- Seguridad activa: Control automático de la dirección de emergencia a cada puesta en marcha del vehículo.
- Simplificación de montaje: Una simple alimentación eléctrica a preveer para el cuadro de mando.
- Un bloque hidráulico asegura todas las funciones (limitadora de presión, antirretorno y presostato están integrados.
- Un bloque compacto y polivalente: Montaje en todos los circuitos. (Circuito hidráulico abierto, cerrado y Load Sensing)
- Uno o dos grupos de emergencias se pueden montar en el bloque.



» FRENADO TRACTOR

Para tractor con freno hidráulico

Distribuidor de frenado de mando hidráulico para tractor.

- Cuando el sistema de frenado de servicio del tractor está en función, el cilindro maestro de origen alimenta (en derivación) el pilotaje del distribuidor especifico de frenado que es proporcional al esfuerzo realizado en el pedal.
- El frenado del remolque es proporcional al esfuerzo en el pedal de freno del tractor.
- El distribuidor se adapta en los tractores equipados de sistema de frenado por cilindros maestros y receptores hidráulicos.
- Para un kit personalizado, consúltenos.

Informaciones técnicas

- La legislación prohíbe la alimentación de frenado en remolques por un distribuidor sin mando proporcional al esfuerzo (ex: distribuidor simple efecto).

Ø tubo (mm)	Ø válvula (mm)	Referencia del kit para aceite mineral LHM	Referencia del kit para aceite sintético Punto 4
4,78	14	KF000M02V2	KF000L02V2 (VENTIL Ø10)
6,35	14	KF000M03V2	-
4,5,6	10	40450010V3	40460010V3
4,5,6	14	40450014V3	40460014V3
4,5,6	20	40450020V3	40460020V3



NOVEDAD

Para tractor con freno mecánico

- Distribuidor de frenado con mando mecánico para tractor.
- Cuando los pedales de freno del tractor están accionados, un cilindro maestro fijado al mecanismo existente está solicitado en tracción. Éste transmite una presión de pilotaje al distribuidor de frenado proporcional mente al esfuerzo emitido en el pedal.
- El frenado del remolque es proporcional al esfuerzo en el pedal de freno del tractor.

Referencia : 40440014V3



Accesorios

Toma de presión enchufe frenado neumático

- Conectable en parte neumática frenado lado motor.
- Salida M16x200 para conexión manómetro estándar.
- Disponible con color rojo o amarillo.

Mano	Referencia
AMARILLO	EARFPNEU01
ROJO	EARFPNEU02



NOVEDAD

Kit frenado desarrollado por marca

JOHN DEERE	
Remolque 3038R CANOPY	KF024G05V1
Remolque 4066R CABINA	KF024G06V1



Para cualquier consulta o pedido contáctenos al nº telf. +34-93. 809.83.84

» ASISTENCIA DE ELEVACIÓN

+ Puntos

- Aumentan las prestaciones del tractor.
- Protegen el circuito hidráulico de elevación.
- Fácil de instalar (se entregan instrucciones).

CASE IH		
	Características	Referencia
323, 353, 383, 423, 424, 433, 453, 533, 633, 640, 733, 740, 833, 840	Kit a izquierda	321105
	Kit a derecha	321205
	Kit de 2 cilindros	321305
523, 553, 554, 624, 644, 645, 654, 724, 734, 743, 744, 745, 824, 834, 844, 845, 856, 945, 946, 955, 956, 1045, 1055, 1056	Kit a izquierda(eje inferior Ø19) para tractor con predisposición	321120
	Kit a izquierda (eje inferior Ø22) para tractor sin disposición	321121
	Kit a derecha	321221
	Kit de 2 cilindros	321321
	Kit a izquierda (eje inferiorØ19) para tractor serie XL con predisposición	321122
	Kit a izquierda(eje inferiorØ22) para tractor serie XL sin predisposición	321123
	Kit a derecha (eje inferiorØ22) para tractor serie XL sin predisposición	321223
	Kit de 2 cilindros(eje inferiorØ22) para tractor serie XL sin predisposición	321323
1255 XL, 1455 XL	Kit a derecha	321225
Magnum 7110, 7120, 7130, 7140	Kit de 2 cilindros	321330
5120, 5130, 5140, 5150 MX100, MX110, MX120, MX135	Kit a derecha para tractor sin predisposición de brazo	321227V1
	Kit a derecha para tractor con predisposición sobre brazo	321227V4
4210, 4220, 4230, 4240	Kit a izquierda	321140
	Kit a derecha	321240
	Kit de 2 cilindros	321340
CX	Kit a izquierda	321145V1
	Kit a derecha	321245V1
	Kit de 2 cilindros	321345V1
JXU80, JXU90, JXU100	Kit a izquierda	321150V1
	Kit a derecha	321250V1
	Kit de 2 cilindros	321350V1
MXM120, MXM130	Kit a derecha	321227V5
JX90U	-	367100V1
JX70, JX75, JX80, JX85, JX90, JX95, Farmall 85A	Kit a izquierda	321160V1
Quantum 65C, 65F, 75C, 75F, 85C, 85F, 95C, 95F	Kit a izquierda	367130V1
	Kit a derecha	367230V1
	Kit de 2 cilindros	367330V1
856, 956, 1056	Kit a izquierda	321142V1
	Kit a derecha	321242V1
	Kit de 2 cilindros	321342V1
844, 845,945,946	Kit a izquierda	321144V1
	Kit a derecha	321244V1
	Kit de 2 cilindros	321344V1

CASE IH		
	Características	Referencia
NOVEDAD Quantum 110CL	Kit a izquierda	321130V1
	Kit a derecha	321230V1
	Kit de 2 cilindros	321330V1

DAVID BROWN		
	Características	Referencia
990, 995, 996, 1210, 1212, 1290, 1390, 1410, 1412, 1490, 1690 Montaje estándar a derecha	Kit a izquierda	305100
	Kit a derecha	305200
	Kit de 2 cilindros	305300H





» ASISTENCIA DE ELEVACIÓN (SIGUE)

DEUTZ		
	Características	Referencia
4006, 4007, 4506, 4507, 5006, 5206, 5207, 5506, 6007, 6206, 6207, 3.60, DX3.60	Kit a izquierda	307100
	Kit a derecha	307200
	Kit de 2 cilindros	307300
6006, 6806, 7006, 7007, 7206, 7207, 7807, DX3.70, DX3.90	Kit a izquierda	307110
	Kit a derecha	307210
	Kit de 2 cilindros	307310
Cilindro de sustitución solo Ø55 (idéntico al original) en 8006, 9006, 10006, DX85, DX90, DX110, DX120, DX4.10, DX4.30, DX4.50, DX4.70, DX6.10, DX6.30	Kit a izquierda	307120
	Kit a derecha	307220
	Kit de 2 cilindros	307320
Agroplus 60, 70 (Tractor no predispuesto)	Kit a izquierda	342112
	Kit a derecha	342212
	Kit cilindro	342312
Agroplus 60, 70 (Tractorconpredisposición)	Kit a derecha	342213V1
	Kit de 2 cilindros	342313V1
Agroplus 100	Kit a izquierda	342145V1
	Kit a derecha	342245V1
	Kit de 2 cilindros	342345V1

FORD		
	Características	Referencia
2000, 2600, 2610, 3000, 3600, 3610, 3900, 3910	Kit a izquierda	319100
Para las cabinas « Luxe »	-	319101
3055,4	Kit a izquierda	319110
	Kit a derecha	319210
	Kit de 2 cilindros	319310
4100, 4110, 4600, 4610	Kit a izquierda	319120
	Kit a derecha	319220
	Kit de 2 cilindros	319320
3930, 4130, 4630, 4830	Kit a izquierda	319160
	Kit a derecha	319260
	Kit de 2 cilindros	319360
5000, 5095, 5600, 6600, 7000, 7600, 7700	Kit a izquierda	319130
	Kit a derecha	319230
	Kit de 2 cilindros	319330
Para las cabinas « Luxe »5610, 6410, 6610, 6700, 6710, 7410, 7610, 7710, 7810, 7910, 8210 (Para los tractores 5610 y 6610, puede ser necesario desplazarloscablesdefreno de mano en la cabina.)	Caja pequeña - Kit a derecha	319240
	Caja grande - Kit a derecha	319241
7910, 8210, Cilindro de sustitución Ø55	Kit de 2 cilindros	319345
5640, 6640, 7740, 7840	Kit a derecha	319255

FIAT SOMECA		
	Características	Referencia
420, 440, 446, 450, 460, 480, 500, 540, 550, 600, 640, 55.45, 65.46 con placa	Kit a izquierda	309100
	Kit a derecha	309200
	Kit de 2 cilindros	309300
Referencias siguientes con opción adaptador en válvula de choque (presión mantenida en el cilindro de asistencia de elevación) 420, 440, 446, 450, 460, 480, 500, 540, 550, 600, 640,55.46, 65.46 avec plaque	Kit a izquierda	309105
	Kit a derecha (sin válvula)	309205
	Kit de 2 cilindros	309305
666, 766, 55.66, 60.66, 65.66, 70.66, 80.66 TD 5000	Kit a izquierda	309120
	Kit a derecha	309220
	Kit de 2 cilindros	309320
580	Kit a derecha	309215
615, 650, 670AM, 715, 750	Kit de 2 cilindros	309330
Kit de adaptación para válvula de choque	-	309001
670B, 680, 680DT, 780, 780DT (Para los tractores sin conexión de presión, el kit de adaptación para la válvula de choque deberá serpedidoseparadamente)	Kit a izquierda	309110
	Kit a derecha	309210
	Kit de 2 cilindros	309310
880, 885DT, 980	Kit a izquierda	309140
	Kit a derecha	309240
	Kit vérins	309340
55.88, 60.88, 60.90, 65.88, 65.90, 70.88, 70.90, 80.88, 80.90, 85.90	Kit a izquierda	309162V1
	Kit a derecha (sin válvula)	309262V1
	Kit de 2 cilindros	309362V1
80.90 (Ultimo modelo)	Kit a izquierda	367100V1
	Kit a derecha	367200V1
	Kit de 2 cilindros	367300V1
90.90, 100.90, 110.90	Kit a derecha	309270
115.90, 130.90, 1180, 1280, 1380, 1580 (Únicamente en tractor con predisposición)	Kit a derecha	309275
F100, F110, F115, F150, F130, Winner, F140	Kit a derecha	309280N
60.94, 65.93, 65.94, 72.93, 72.94, 82.93, 82.94, 88.93, 88.94	Kit a izquierda	309163
	Kit a derecha	309263V1
	Kit de 2 cilindros	309363V1



» ASISTENCIA DE ELEVACIÓN (SIGUE)

HURLIMANN		
	Características	Referencia
306XE, 307XE, 606XA, 607XA (Tractor sin dispositivo de enganche)	Kit a izquierda	342112
	Kit a derecha	342212
	Kit de 2 cilindros	342312
306XE, 307XE, 606XA, 607XA (Tractor con dispositivo de enganche)	Kit de 2 cilindros	342313V1

JOHN DEERE		
	Características	Referencia
30, 31, 3050, Gama 30 et 40 - NB: Para tipo 30.40 y 31.40 No conviene sólo adecuado hasta el número gama 554 661L. Para los números anteriores no disponen de conexión hidráulica	Kit a izquierda	324130
	Kit de 2 cilindros	324330V1
10.20, 10.30, 10.40, 10.40PPI, 10.40XE, 11.20, 11.30, 11.40PPI, 11.40XE, 16.30, 16.40PI, 16.40XE, 16.40XESG2, 17.50, 17.50MC1, 18.50, 19.50MC1, 19.50SG2, 20.20, 20.30, 20.40, 20.40PPI, 20.40XE, 20.40SXE, 20.40S, 20.40XE, SG2, 20.40SSG2, 20.40SXESG2, 21.20, 21.30, 21.40, 21.40PPI, 21.40SG2, 21.40XE, 21.40XESG2, 24.50, 26.50, 28.50MC1, 28.50SG2 - NB : Para tipo 40 y 50, sólo adecuado hasta el número gama 554 548L.Para los números anteriores no disponen de conexión hidráulica.	Kit de 2 cilindros	324350
3100, 3200	Kit a derecha	324246
	Kit de 2 cilindros	324346
5000M	Kit de 2 cilindros	324365V1
4066R	Kit a izquierda NOVEDAD	324106V1

LAMBORGHINI		
	Características	Referencia
Premium 850, 950	Kit de 2 cilindros	328355
Premium 1060XT, 910.6	Kit a izquierda	342145V1
	Kit a derecha	342245V1
	Kit de 2 cilindros	342345V1
Crono 564.60, 574.70, Sprint 664.60, 674.70 Tractor sin dispositivo de enganche	Kit a izquierda	342112
	Kit a derecha	342212
	Kit de 2 cilindros	342312
Crono 564.60, 574.70, Sprint 664.60, 674.70 (Tractor con dispositivo de enganche)	Kit a derecha	342213V1
	Kit de 2 cilindros	342313V1

LANDINI		
	Características	Referencia
5500, 6500, 6550, 7500, 7550, 8500, 8550	Kit de 2 cilindros	330300
Gama 30, 50, 70 et 80, 5830, 5860, 5870, 6030, 6060, 6070, 6830, 6860, 6870, 6880, 7530, 7550, 7830, 7860, 7870, 7880, 8830, 8870, 8880, Tractor sindispositivodeenganche	Kit de 2 cilindros	330320
5830, 5860, 5870, 6030, 6060, 6070, 6830, 6860, 6870, 6880, Tractor con dispositivo de enganche	Kit a izquierda	330125
	Kit a derecha	330225
	Kit de 2 cilindros	330325

MASSEY FERGUSON		
	Características	Referencia
135, 140, 140S	Kit a izquierda	334100
145, 152, 155, 158, 165MK3, 168, 175, 176, 166, 245, 255	Kit a izquierda	334110
	Kit a derecha	334210
	Kit de 2 cilindros	334310
254,274	Kit a izquierda	330100
	Kit a derecha	330200
	Kit de 2 cilindros	330300
250, 260, 265, 275, 285, 290, 360, 365, 375, 390, 560, 575, 590, 675, 690, 698, 698T (Tractor sin dispositivo de enganche)	Kit a izquierda	334115
	Kit a derecha	334215
	Kit de 2 cilindros	334315
Cilindro de sustitución Ø 35 sur 260, 265, 275, 285, 290, 560, 575, 590, 675, 690, 698, 698T, 699	Kit a izquierda	334120
	Kit a derecha	334220
	Kit de 2 cilindros	334320
Serie4200	Kit a izquierda	334160V1
	Kit a derecha	334260V1
	Kit de 2 cilindros	334360V1
3625, 3635, 3645	-	334370V1

MC CORMICK		
	Características	Referencia
CX 70, CX 80, CX 90, CX 100	Kit a derecha	321245V1
CX 85, CX 95	Kit de 2 cilindros	A.A.
MC 80, MC 90, MC100, MC115 Tractor sin dispositivo de enganche	Kit a derecha	317201V1
MTX 110, MTX 125, MTX140 Con el sistema de origen nuevo	Kit a derecha	317202V1
C80L	-	317350V1

NEW HOLLAND		
	Características	Referencia
L60, L65, L75, L85, L95, TL70, TL80, TL90, TL100, 4635, 4835, 5635, 6635, 80.90, T5000	Kit a izquierda	367100V1
	Kit a derecha	367200V1
	Kit de 2 cilindros	367300V1
Gama TN con cabina y TNF (elevación con control mecánico)., T4000, T4000F	Kit a izquierda	367130V1
	Kit a derecha	367230V1
	Kit de 2 cilindros	367330V1

» ASISTENCIA ELEVACIÓN (SIGUE)

NEW HOLLAND		
	Características	Referencia
M100, M115, M135, 8160, 8260, 8360, TM115, 120, 125, 130, 135 (sin dispositivo de fijacion inferior y para los 2 conjuntos de la tuberiía de la toma de fuerza). Para los tractores de antes del 1998 con largo selector de toma de fuerza las piezas siguentes pueden ser compradas en New-Holland : Palanca corta 5179656 -Soporte 517965 - Cable 82012526)	Kit a derecha	367220V6
TD70D, TD75D, TD80D, TD85D, TD90D, TD95D, TD5000 ⚠ Este kit no se instalará si la válvula de freno está situada en el embudo del eje trasero izquierdo	Kit a izquierda	367140V1
TM115, TM125	Kit a derecha	367220V7
T4.75,T4.85,T4.95 T4.105 Año 2014	Kit a derecha Con elevación electrónica	367220V8
	Kit a derecha Con relevancia mecánica	367220V9

RENAULT		
	Características	Referencia
461, 551, 651, 681, 751S, Super 6D, 56, 86, 88, 89	Kit a izquierda	340100
	Kit a derecha	340200
	Kit de 2 cilindros	340300
58.14LS, 58.34LS, 61.12RS, 61.14RS, 65.12LS, 65.14LS, 70.14SP, 65.34, 70.32, 70.34, 501S, 7012SP	Kit de 2 cilindros	340305
851, 891, 951, 1151, 1181, 9512, Con eje trasero sobre elevado	Kit a izquierda	340120
	Kit a derecha	340220
6112, 6114	Kit a izquierda	340105
	Kit a derecha	340205
75.12, 75.14, 80.12, 80.14, 85.12, 85.14 Cilindro original disponible a la izquierda	Kit a derecha	340208

RENAULT		
	Características	Referencia
Ceres, Tractor 65, 75, 320, 325, 330, 335	Kit a izquierda	340109
	Kit a derecha	340209
	Kit de 2 cilindros	340309
92, 94, 96, 98, 751, 781, 851, 891.4	Kit de 2 cilindros	340310
75.12RS, 75.12TS, 75.14RS, 75.14TS, 80.12TX, 80.14TX	Kit a derecha	340207
68.12RS, 68.14RS	Kit de 2 cilindros	340306
851, 891, 951, 981, 1151, 1181, 95.12TX, 95.12TS16, 95.14TS16, 95.14TX, 103.12TS, 103.12TX, 103.14TS, 103.14TX, 103.54, 106.54, 110.14, 110.54, 113.12TS, 113.12TX, 113.14TS, 113.14RX, 106.14SP Tracfor Témis 550, 610, Con eje trasero sobre elevado	Kit de 2 cilindros	340320

SAME		
	Características	Referencia
Corsaro, Saturno, Taurus, MiniTaurus, Condor (Únicamente con el dispositivo de fijación interior)	Kit de 2 cilindros	342315
Explorer 75, Explorer 85, Explorer 90, Explorer II	Kit de 2 cilindros	342335
Silver 100.6 (Con elevación electrónica), Dorado 100, Argoplus100	Kit de 2 cilindros	342345V1
Argon 60, Argon 70, Dorado 60, Dorado 70 (Tractor sin dispositivo de enganche)	Kit de 2 cilindros	342312
Argon 60, Argon 70, Dorado 55, Dorado 60, Dorado 70 (Tractor con dispositivo de enganche)	Kit de 2 cilindros	342313V1
Vástagor 60, 70	Kit de 2 cilindros	342360
Corsaro, Saturno, Léone, Centurion Sin dispositivo de fijación en los ejes traseros)	Kit de 2 cilindros	342300



Distribuidores de elevación delantero

Composición

- Un distribuidor PVG con señal LS (maxi 65 l/min, 180 bar)
- Una selectora de circuito para señal LS.
- Un cuadro de mando en cabina con o sin posición flotante.
- Un cuadro de mando desplazado en la parte delantera del tractor.

Número de funciones	Posición flotante en elevación	Referencia
1	No	DP100RA100
1	Si	DP100RA1FO
2	Si	DP100RA2FO



Cuadro de mando de elevación PVG (opcional)

El cuadro de mando pilota la subida/bajada + Interruptor flotante, el cuadro exterior únicamente la subida y la bajada.

- Cuadro de mando en cabina : BPVG1CHT
- Cuadro de mando en cabina + exterior : BPVG2CHT



> Equipos eficientes para sus cargadoras frontales.

Distribuidores auxiliares

+ Puntos

- Controle sus funciones auxiliares sin bloquear los brazos hacia arriba.
- El kit se monta en el cárter de elevación (debajo del asiento)

Marca	Tipo	Designación	Referencia
CASE	Gammen 24, 33, 44, 45, 55	Simple efecto, palanca de empuje	D021006B
		Simple efecto, un tirador	S030SB001
		Doble efecto	D021006A
MASSEY FERGUSON	Gammen 100 und 200	Doble efecto + mando de elevación	102N8



3, 4 y 5 funciones adicionales para accionamiento del cargador frontal desde el reposabrazos

+ Puntos

- Ahorro de tiempo con el mando integrado en el manipulador en cruz.
- Personalización por marca, Deutz, Same, Fendt, Case, New Holland, Valtra…
- Adaptación específica a cada marca y tipo de tractor
- Aprobado por las marcas Fendt, Alo, Deutz…
- Fácil instalación, tripliquelas funciones hidráulicas de sus tractores..

Marca	Tipo	Referencia
Case	CVX / MXU Multi controlador	KE021D02V1
Fendt	Vario 400/700/800/900	KE008D01V1
New Holland	TVT	KE067D01V1
Same	IRON Hi-line	KE042D01V1
Deutz	Agrotron SerieK profiline	KE007D01V1
Valtra	Serie C und M	KE052D01V1



» DISTRIBUIDORES

Kit distribuidor electrohidráulico

+ Puntos

- Ergonomía: Pilotaje de todas las salidas traseras, así como la elevación y la línea hidráulica delantera con el Electropilot.
- Comodidad: al alcance del conductor, colocado en el reposabrazos.
- Precisión de los movimientos hidráulicos por mando proporcional.
- Permite descomprimir las líneas hidráulicas

Aplicaciones

- Tractor CLASS Arion TAi CIS (del 530 al 650)
- Predisposición requerida: disponer del mando Electropilot en la cabina.



Designación

El kit está compuesto de una placa de apoyo trasera para los racores y las válvulas, enchufes y mangueras hidráulicas del bloque de descompresión.

CLAAS		
Kit	Modelo tractor	Referencia
Versión 1 Kit simple de 4 salidas traseras con palanca de descompresión	Arion T4i CIS 530 à 630	KC061G17V3
	Arion T4i CIS 640 à 650	KC061G18V3
Versión 2 Kit 4 salidas posteriores + desviadores para elevación DEL y salidas POS	Arion T4i CIS 530 à 630	KC061G17V2
	Arion T4i CIS 640 à 650	KC061G18V2
Versión 3 Kit 4 salidas posteriores + desviadoresparacargadorfrontal	Arion T4i CIS 530 à 630	KC061G17V1
	Arion T4i CIS 640 à 650	KC061G18V1
Kit4salidasposteriores+racores con cargador frontal CLASS	Arion Serie400	KC061G19V1
Kit 4 salidas posteriores – sin racores para cargador frontal		NOVEDAD KC061G19V2
Kit 2 salidas posteriores + cargador frontal o elevación delantera CLASS		NOVEDAD KC061G19V3
Kit 4 salidas posteriores + elevación frontal simple		NOVEDAD KC061G19V4
Kit 4 salidas posteriores + Racores o elevación delantera + hidráulica delantera		NOVEDAD KC061G19V5

Kit Power Beyond para NEW HOLLAND

NOVEDAD

NEW HOLLAND		
Tipo	Designación complementaria	Referencia
T7 230 y +	Distribuidor Racine - Enchufe cara plana	KC067G02V1
	Distribuidor Racine – Enchufe ISO A	KC067G02V2
T7 195S y +	Distribuidor Bosch – Mando mecánico –enchufe cara plana	KC067G02V3
	Distribuidor BOSCH – Mando mecánico – enchufe ISO A	KC067G02V4
T7 195 y +	Distribuidor Bosch – Mando eléctrico – enchufe cara plana	KC067G02V5
	Distribuidor Bosch – Mando eléctrico enchufe ISO A	KC067G02V6
T6 Auto-comando	Distribuidor mande eléctrico – enchufe cara plana	KC067G05V1
	Distribuidor mando eléctrico – enchufe ISO A	KC067G05V2
	Distribuidor mando mecánico – enchufe cara plana	KC067G05V3
	Distribuidor mando mecánico – enchufe ISO A	KC067G05V4

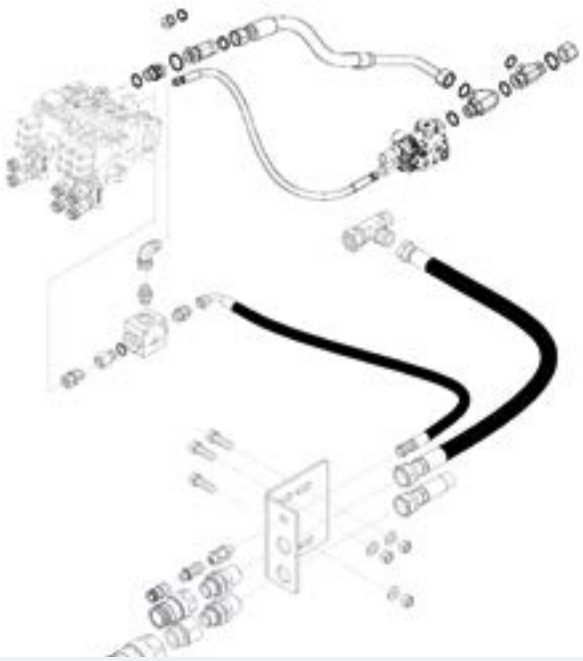

Para cualquier consulta o pedido contáctenos al nº telf. +34-93. 809.83.84

Descompresión de línea

Designación	Montaje	Referencia
ESPECIFICO AL TRACTOR		
Kit descompresión 2 lineas traseras	New Holland T7 Chassis Long Tiers 4a/4b Case Puma Long / Optum	KD067G02V2
Kit descompresión 3 y 4 lineas traseras		KD067G02V1
Kit descompresión 2 lineas traseras	Case Generation TMR NewHollandT7Distribution Bosch Case Puma CVX Distribution Bosch	KD067G03V2
Kit descompresión 3 y 4 lineas traseras		KD067G03V1
KIT ESTANDAR		
Kit descompresión 2 lineas 12 V	Estándar eléctrico	KL999D12V1
Kit descompresión 2 lineas 24 V	Estándar eléctrico	KL999D24V1
Kit descompresión 4 lineas 12 V	Estándar eléctrico	KL999D12V2
Kit descompresión 4 lineas 24 V	Estándar eléctrico	KL999D24V2
Kit descompresión 2 lineas	Estándar manual	KL999D00V1
Kit descompresión 4 lineas	Estándar manual	KL999D00V2

+ Puntos

- Facilita el acoplamiento y el desacoplamiento de sus enchufes.
- Montaje fácil, rápido y en poco espacio.

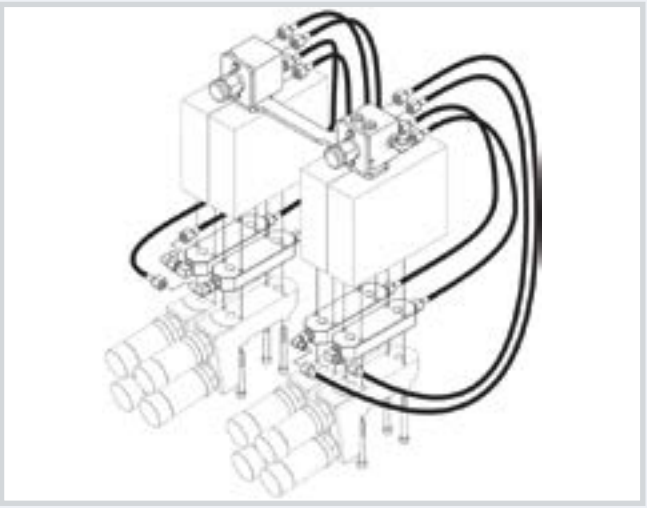

Cliphydro

Aplicacións

- Herramientasparaayudaralacoplamientoydesacoplamiento de los enchufes hidráulicos machos y hembras.
- Vehículos y equipos móviles con sistema hidráulicos.

Características

- Se trata de instalar el manguito suministrado entre la línea hidráulica y el acoplamiento.
- Anillosdecolor(incluidosenloskits)puedenserinstaladosen el manguito para detectar las diferentes mangueras.
- La empuñadura ClipHydro se coloca en el manguito.
- Únicamentequedaempujarotirarparaqueelacoplamiento se pueda acoplar o desacoplar sin esfuerzo.

Designación	Referencia
Empuñadura sola	EAZCLIPHP10
Manguito solo + 2 anillos (sin empuñadura)	EAZCLIPHE10
Kit 2 manguitos + 4 anillos (sin empuñadura)	EAZCLIPHE20
Kit 4 manguitos + 8 anillos (sin empuñadura)	EAZCLIPHE40
Kit 4 manguitos + 1 empuñadura	EAZCLIPHK40



+ Puntos

- Las manos permanecen limpias: no hay aceite
- Detecciónsencilladelasmanguerasgraciasalosanillosde color.
- Acoplamiento sin esfuerzo.
- Evita que la manguera se doble en la conexión.
- Elimina los riesgos de deterioro de la manguera en la desconexión.





ACUMULADORES

Acumuladores de vejiga



Descripción

Nuestros acumuladores se montan en sustitución de los originales en las marcas:

Case, John Deere, New Holland, Massey Ferguson, Fendt y Deutz.

Aplicaciones

- Suspensión hidroneumática.
- Mantenimiento de la presión.
- Seguridad dinámica.
- Compensación de fugas.
- Protección de fugas (anti ariete).
- Amortiguación de pulsaciones.
- Adecuado para el Eje delantero, Cargador, Frenado, Suspensióndelacabina,Tomadefuerza,Elevacióndelantera.

Ø Ext (mm)	Capaci-dad (l)	Al-tura (mm)	Pression máx(bar)	Orificio roscado	Hin-chado	Referencia *
115	0,7	176	330	1/2"	Azote	AV0700...L
115	1,1	246	330	3/4"	Azote	AV1000...L
115	1,5	315	330	3/4"	Azote	AV1500...L
115	2,5	464	330	3/4"	Azote	AV2500...L

* ... = Presión de hinchado

¡CONTÁCTENOS!

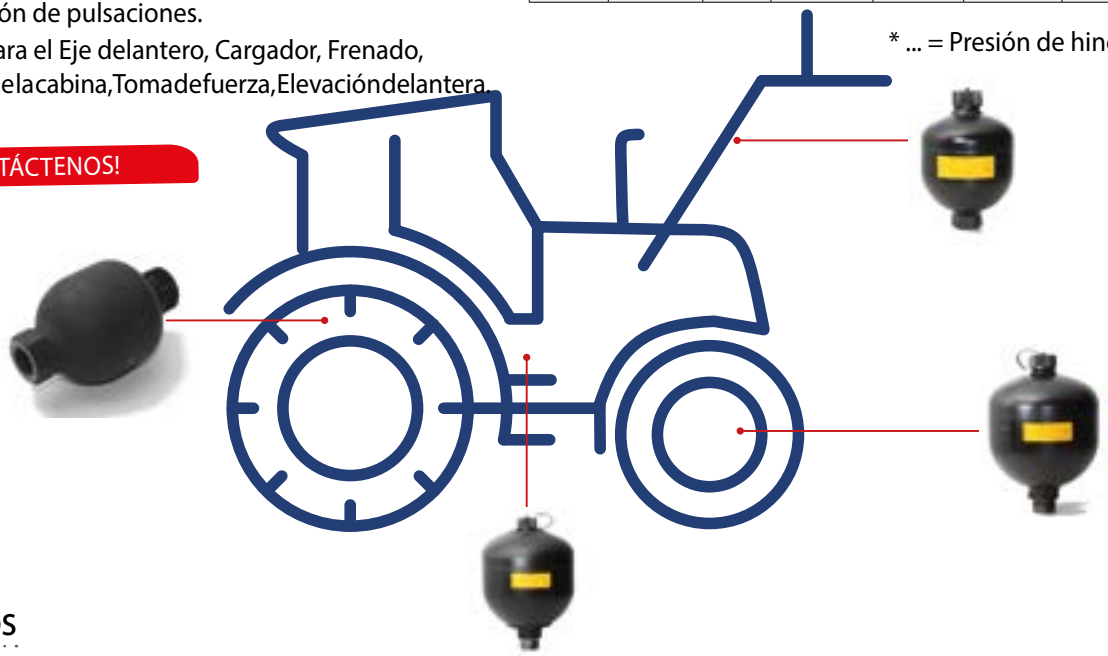

Accesorios



Abrazadera



Bloque de seguridad



Soporte

Maletín para hinchado

Composición

- Un comprobador de hinchado salida M28X150 (botella).
- Una manguera (L: 2,5 m; P máx.: 400 bar).
- Un kit manómetro 0 a 25 bar y 0 a 250 bar.
- Adaptadores para conexión en acumuladores.
- Una llave allen y un kit de estanqueidad de recambio.
- Regulador y botella de nitrógeno no incluidos.

Referencia : EAAGONFL01



NOVEDAD

Distribuidores con mando manual para cargador frontal



Composición

- 1 distribuidor de 2 elementos (caudal 80 l/ min) con posición flotante.
- Primera sección equipada con un grifo de selección simple efecto/doble efecto.
- 1 cuadro de mando a distancia para telemando flexible de 2 metros.
- Para otras longitudes, ver la tabla correspondiente en la página de accesorios.
- Implantación P, T & C: G3/4
- Implantación: A & B: G1/2
- Implantación: LS: G1/4
- Manipulador en cruz con 1 o 2 botones (Con 2 pulsadores)

Designación	Referencia
Kit distribuidor 2 DE/SE, Centro con continuidad de presión/ Centro abierto, 1 pulsador	DM80COCS
Kit distribuidor 2 DE/SE, Circuito LS, 1 Pulsador	DM80LS
Kit distribuidor 2 DE/SE, Centro con continuidad de presión /Centro abierto, 2 Pulsadores	DM80COCSMIX
Kit distribuidor 2 DE/SE circuito LS, 2 Pulsadores	DM80LSMIX
Opción 3ª función con selectora de circuito 6 vías 12 V + Cables. La palanca en cruz con predisposición e interruptor de mando. Orificios 3/8 BSP	SFMDM70V2
Opción multienchufe.	MCX05S04FABQ

NOVEDAD

Distribuidor con mando eléctrico proporcional para cargador frontal



Composición

- 1 distribuidor cargador con mando eléctrico proporcional +
- 2 doble efecto.
- Un manipulador con 2 ejes proporcionales con
- ON/OFF y auxiliares + posición flotante.
- 1 Haz eléctrico.
- 1 caja electrónica.
- Implantación P, T & C: G3/4
- Implantación A & B: G1/2
- Implantación LS: G1/4

Designación	Referencia
Distribuidor con mando eléctrico Proporcional, centro abierto + Manipulador + cuadro haz	DME80CVEVO
Distribuidor LS con mando eléctrico + Manipulador + Cuadro + Haz	DME80LSVEVO
Opción Multienchufe	MCX05S04FABQ
Opción 3ª función El cuadro de mando lleva predisposición para alimentar una 3ª función, Orificios 3/8 BSP	SFMDME80

ACCESORIOS PARA CARGADOR

Tipo DM7M Nimco

Manipuladores

Designación	Referencia
Sin pulsador	BCD2DM7M
Con 1 pulsador	BCD2DM7M1
Con 2 pulsadores	BCD2DM7M2



Cables para mando a distancia

Cable M6 - Funda M16x150 - Rotula Ø14 mm

Longitud (mm)	Referencia
800	TC0800DM7M
900	TC0900DM7M
1000	TC1000DM7M
1200	TC1200DM7M
1500	TC1500DM7M
1700	TC1700DM7M
2000	TC2000DM7M
2200	TC2200DM7M
2500	TC2500DM7M
3000	TC3000DM7M
3500	TC3500DM7M



Tipo Walvoil CG 4CAV70

Manipuladores

Designación	Referencia
Con 1 pulsador	BCD2DM8M1



Cables para mando a distancia

Cable M6 - Funda M16x150 + contra tuerca

Longitud (mm)	Referencia
1500	TC1500VALV
2000	TC2000VALV
2500	TC2500VALV
3000	TC3000VALV
3500	TC3500VALV
5000	TC5000VALV



Amortiguadores sobre cargador

+ Puntos

- El kit amortiguador sobre cargador disminuye los golpes relacionados con las cargas durante el transporte.
- Los tractores y aperos son más estables.
- Confort a alta velocidad.



Referencia mando manual : SCFV2

Referencia mando eléctrico: SCFV2012V1

Distribuidores con mando hidráulico para cargado frontal

+ Puntos

- Montaje simple gracias al soporte en una sola pieza.
- Punto de rotación sin mantenimiento gracias a los casquillos
- Autolubricantes DU.
- Alta fuerza de tracción gracias a una curva optimizada
- Construcción compacta..





Designación

Mando hidráulico en kit completo, con cilindro HD, Mangueras HD, soporte, Casquillos y tornillería para cargador delantero de todo tipo.

Referencia : SCFV2012V1

Para cualquier consulta o pedido contáctenos al nº telf. +34-93. 809.83.84

Kit de válvula de seguridad para cargador frontal

+ Puntos

- Este dispositivo es un sistema de seguridad que permite el bloqueo de carga en caso de rotura del circuito hidráulico en la parte elevadora y cavado de un cargador de tipo agrícola.
- Este sistema permite conservar las funciones de anti-oscilación y de posición flotante sobre la elevación, ya esté equipado con cilindro simple o de doble efecto, pero también conservar la función anti-choque sobre el cilindro de la pala cargadora sin pilotaje hidráulico o eléctrico.

Implantación cilindro	Referencia con anti oscilación	Referencia sin anti oscilación
3/8 G	KSCHF038V1	KSCHF038V2
12L	KSCHF12LV1	KSCHF12LV2
15L	KSCHF15LV1	KSCHF15LV2

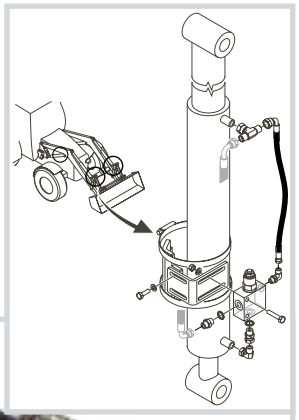



Indicadores de carga versión electrónica

Principio de funcionamiento

Nuestros indicadores de carga se basan en la medición de la presión hidráulica en el circuito. La carga se mide estáticamente (visualización continua). La carga así medida, podrá ser añadida al cúmulo por el operador pulsando una tecla. Sin embargo, el operador tiene la opción de anular la medición de la última carga en cúmulo. El operador es avisado por el buzzer y por un mensaje de alerta en caso de sobrecarga.



Versión iControl

- Alimentación: 10 a 30 V
- Dimensiones (en mm): 155 x 95
- Características: 9,66 x 4,84.
- Conectores M12 – 5 puntos en la parte trasera
- Sensor inoxidable.
- Adecuado para cargadores agrícolas, elevación, elevadores….
- No apto para cargadores telescópicos.

Composición

- 1 Pantalla y Control
- 1 Sensor de presión 0-250 bar (otras presiones bajo demanda)
- Presión máxima: 750 bar
- 1 Haz (alimentación + sensor)
- Brazo y ventosa de fijación.
- 1 racor de toma de presión por determinar.

Referencia : IDCE01V1.

+ Puntos

- Indica la carga en tiempo real y el total de las cargas transportadas.
- Seleccione sus productos directamente desde la pantalla táctil



Versión Hydroscreen

- Hasta 4 entradas de informaciones (presión y/o posición)
- Pantalla gráfica táctil de 4,3".
- Estanqueidad de la pantalla: IP67
- Conector M12 – 5 puntos en la parte trasera
- Sensor en inoxidable.
- Adecuado para cargadores agrícolas, elevación, elevadores….
- No apto para cargadores telescópicos.
- Posibilidad de montar un sensor de posición para mayor precisión.

Composición

- Una pantalla gráfica táctil + brazo articulado + ventosa
- 1 Haz de conexión al cuadro.
- 1 sensor de presión 0-250 bar (otro rango bajo petición)
- + Cable sensor 2 m.

Opcional

- Mando desplazado

Referencia : 1 pesaje : IDCE02V1 / 2 pesajes : IDCE02V6

» DISTRIBUCIÓN HIDRÁULICA

Distribución hidráulica con mando eléctrico

+ Puntos

- Permite el control de varias funciones desde la cabina con un equipo acoplado a un portador.
- Se refiere a aperos combinados, fumigadoras, cosechadoras de patatas, cualquier equipo que requiera control remoto.



Composición

- 1 placa base + electro distribuidor.
- 1 cuadro de mando con haz de 5m para 2 a 5 funciones, de 8 m para 6 a 10 funciones.
- Opciones :
  - Empuñadura ergonómica con haz: consúltenos
  - Empuñadura ergonómica con reposabrazos: consúltenos.
- Opción LS.

Referencia : 152946LS

Opcional antirretorno pilotado modular (control de carga en cilindro):CPM03AB (40l/min) / CPM05AB (70l/min)

Número de funciones	Tensión 12V		Marca
	Referencia para caudal máxi 40 l/min	Referencia para caudal máxi 70 l/min	
2	DH240COFH	DH280COFH	1
3	DH340COFH	DH380COFH	1
4	DH440COFH	DH480COFH	1
5	DH540COFH	DH580COFH	1
6	DH640COFH	DH680COFH	2
7	DH740COFH	-	2
8	DH840COFH	-	2
9	DH940COFH	-	2
10	DH1040COFH	-	2



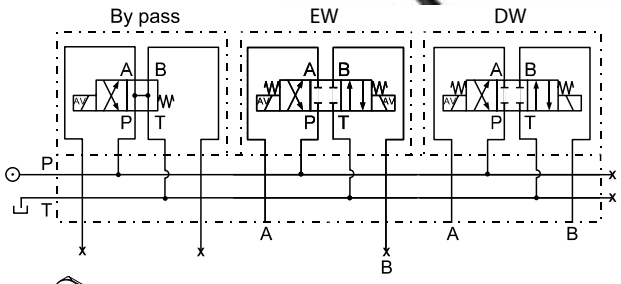

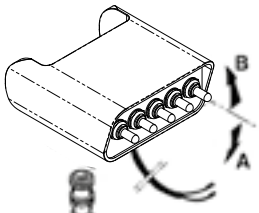



Distribuidor DE con dentado

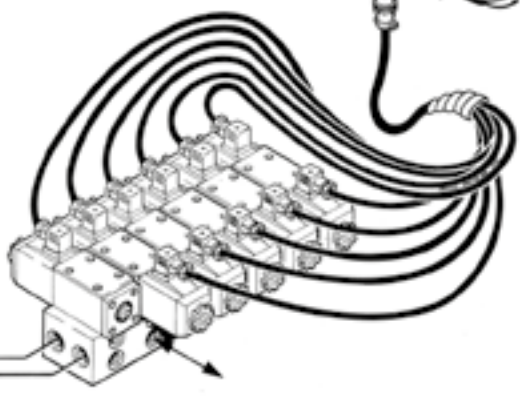

Alimentación receptor DE o SE

Tank

Solicite su guía eléctrica



Para cualquier consulta o pedido contáctenos al nº telf. +34-93. 809.83.84

DR65 - Distribución con regulación de caudal



Aplicaciones

Un producto innovador que se puede utilizar en situaciones en las que se desea controlar la velocidad de un receptor con una sola bomba y al mismo tiempo controlar otras funciones.

Material compatible:

- Esparcidores de fertilizantes
- Esparcidores de estiércol
- Podadoras para la viña
- Equipo de mantenimiento para zonas verdes
- Equipo de distribución para alimentos
-

Ventajas

Supresión by-pass modelo circuito en serie

Regulación según necesidades

Regulación manual

Regulación con mando electrónico proporcional

Confort de uso, 2 funciones simultáneas

Caudal max. (l/min)	Régulación de caudal (l/min)	Presión (bar)			Tensión (V)	Orificios (GAS)	
		P	A, B	T		P	T, T1, A, B
66	0 à 50	210	210	160	12 ou 24	1/2	1/2

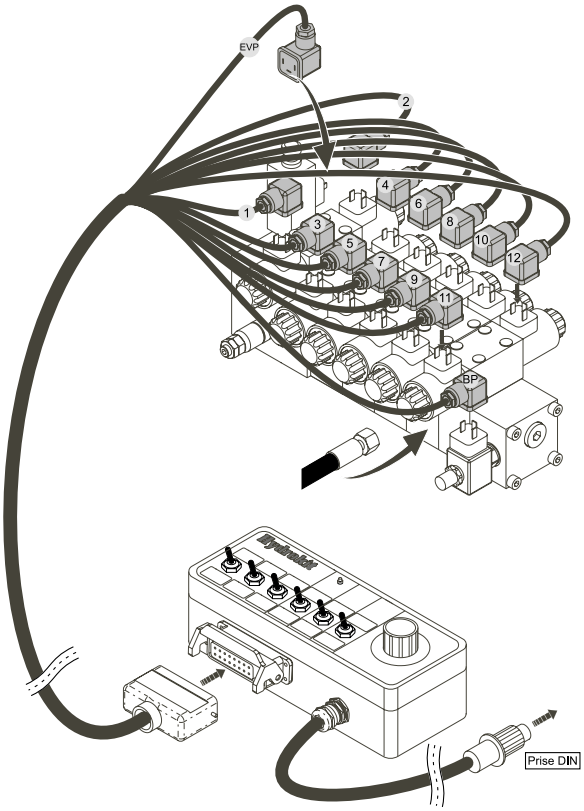

Kits con regulación manual

Número de funciones	Referencia
2	DHR2COMV3
3	DHR3COMV3
4	DHR4COMV3
5	DHR5COMV3
6	DHR6COMV3

Kits con regulación con mando eléctrico

Número de funciones	Referencia
2	DHR2CO12V3
3	DHR3CO12V3
4	DHR4CO12V3
5	DHR5CO12V3
6	DHR6CO12V3







Recomendación

Filtro de presión en línea

Referencia : FPL06010AB

» DISTRIBUCIÓN HIDRÁULICA

Selectoras de funciones

Aplicaciones

- El selector de funciones permite duplicar una función desde un distribuidor de simple o doble efecto.
- Funciónadicionaleconómicaapartirdeunúnicodistribuidor.
- Fácil de instalar.
- La selectora apilable aumenta el número de funciones

Hasta 5 funciones adicionales con un solo distribuidor.



Caudal (l/min)	Orificie (BSP)	Presión (bar)		Funciones adicionales	Referencia* 6/2 selectora	Referencia 6/2 Selectora + enchufe
		Sin drenaje	Con drenaje			
50	3/8"	210	315	1	D310..CZEF	50421220KC3
50	3/8"	210	315	2	D320..CZEKO	50421230KC3
50	3/8"	210	315	3	D330..CZEKO	50421240KC3
50	3/8"	210	315	4	D340..CZEKO	50421250KC3
50	3/8"	210	315	5	D350..CZEKO	50421260KC3
90	1/2"	210	315	1	D410..CZEK	-
90	1/2"	210	315	2	D420..CZEK	-
120	3/4"	210	315	1	D510..CZEK	50421221KC3
120	3/4"	210	315	2	D520..CZEK	50421231KC3
120	3/4"	210	315	3	D530..CZEK	50421241KC3
120	3/4"	210	315	4	D54012CZEK	50421251KC3

*..: 12 ou 24 V

Dimensiones selectoras de funciones

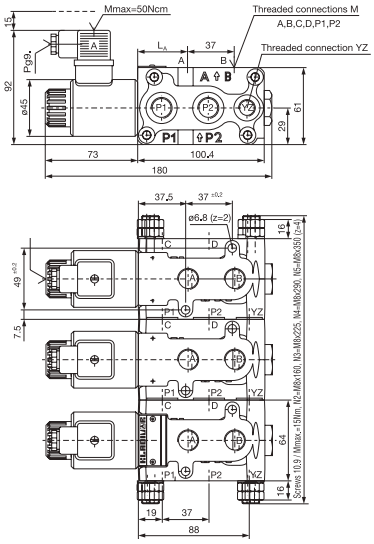

Versión 50 L/min

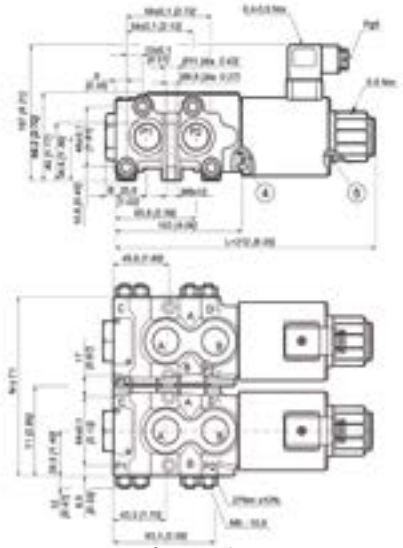

Versión 90 L/min

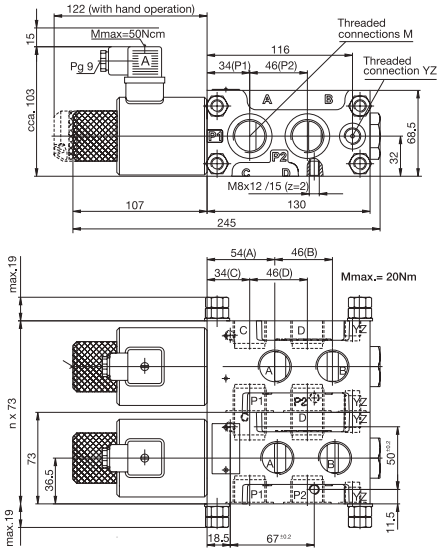

Versión 120L/min

Kit anti-choque y anti-cavitación

Kit apilable en bloque de 6 vías. Necesidad de conectar el retorno en T.

Composición

- 1 Bloque a embridar.
- 2 cartuchos antichoque 230 bar
- 2 tornillos huecos

Referencia : KLPLD310XXCZE

NOVEDAD

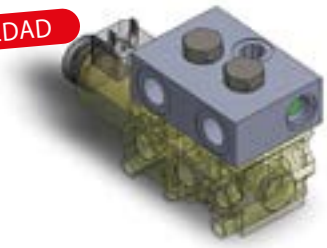

Conexión de selectoras apilables con dos cilindros de doble efecto y un cilindro de simple efecto

Referencia de los kits Tipo D33012CZEKO, 50421240K, 50421241K.

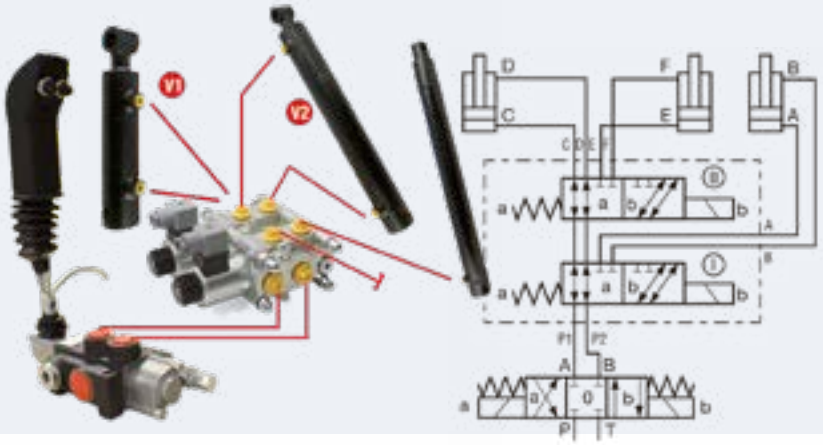

Para cualquier consulta o pedido contáctenos al nº telf. +34-93. 809.83.84

Selectoras de funciones con kit de mando eléctrico

- Fácil de instalar, kit montado (hidráulico y eléctrico).
- Cable: Versión empuñadura: Alimentación 2m, Haz 6m.
- Cable: Versión cuadro: Alimentación 1m, Haz 1,60m (Alargo opcional: 3,20m; 5m; 8m).
- Tensión: 12 V, Presión: 210 bar sin drenaje y 315 bar con drenaje..

Caudal	N° de funciones adicionales	Orificios	Version Poignée		Version Boîtier	
			Kit selectora + empuñadura	Kit selectora + empuñadura + enchufes	Kit selectora + cuadro	Kit selectora + cuadro + enchufes
50 l/min	1	3/8	50421220K	50421220KC1	50421220K02	50421220KC2
	2	3/8	50421230K	50421230KC1	50421230K02	50421230KC2
	3	3/8	50421240K	50421240KC1	50421240K02	50421240KC2
	4	3/8	50421250K	50421250KC1	-	-
120 l/min	1	3/4	50421221K	50421221KC1	50421221K02	50421221KC2
	2	3/4	50421231K	50421231KC1	50421231K02	50421231KC2
	3	3/4	50421241K	50421241KC1	50421241K02	50421241KC2
	4	3/4	50421251K	50421251KC1	-	-
	5	3/4	50421261K	50421261KC1	-	-








Cuadros selectores 3 funciones

+ Puntos

- Fácil de instalar, kit ensamblado.
- Muy buena relación calidad-precio.
- Cuadro compacto y completamente resinado.
- Suministrado con hoja de 53 pictogramas.

Hasta 3 funciones adicionales con un solo distribuidor.

Designación	Referencia
Cuadro de mando 1 ó 2 funciones con marca Hydrokit	BSELECT3F1
Cuadro de mando 3 funciones con marca Hydrokit	BSELECT4F1



Alargo haz eléctrico

Alargo negro 4 polos macho-hembra

Longitud (en m)	Referencia
3,20	F999L320V1
5	F999L500V1
8,50	F999L850V1



» DISTRIBUCIÓN HIDRÁULICA

Emisor receptor inalambrico on/off

Gama estándar

Aplicaciones

Mando para electroválvulas en todo tipo de equipos que requieran un pequeño equipo de radio (inalámbrico)

Características

- Radio-mando cableado 12-24 V con función bypass en cada función.
- Programado para desactivar el bypass en ciertos botones (simple efecto)
- Auto-mantenimiento…

Emisor

- Alcance en campo libre hasta 100 m.
- Nivel de protección: IP65.
- Suministrado con 2 fundas de protección y correa.

Receptor

- 9 a 30 VDC.
- Protección: IP67.
- LED indicación de funcionamiento de los 8 primeros botones y paro de emergencia en la parte delantera.
- Salida bypass en cada pulsador.

Composición

- Un cuadro receptor con el haz de cables.
- (Haz con versión precableado únicamente)
- Un emisor 2, 4, 6, 10 y 12 botones.

Referencias

Radio mando precableado	Número de funciones	Radio mando para cablear
BRTV02BP	2	E23HC02001V
BRTV04BP	4	E23HC04001V
BRTV06BP	6	E23HC06001V
BRTV10BP	10	E23HC10001V
BRTV12BP	12	E23HC12001V



Mini-Emisora

Designación	Referencia
Mini Emisora por cablear 2 pulsadores	E23HC02001MINI
Mini Emisora por cablear 4 pulsadores	E23HC04001MINI
Mini Emisora pre-cableado 2 pulsadores	BRTV02BPMINI
Mini Emisora pre-cableado 4 pulsadores	BRTV04BPMINI

> Equipos eficaces para sus cargadores frontales

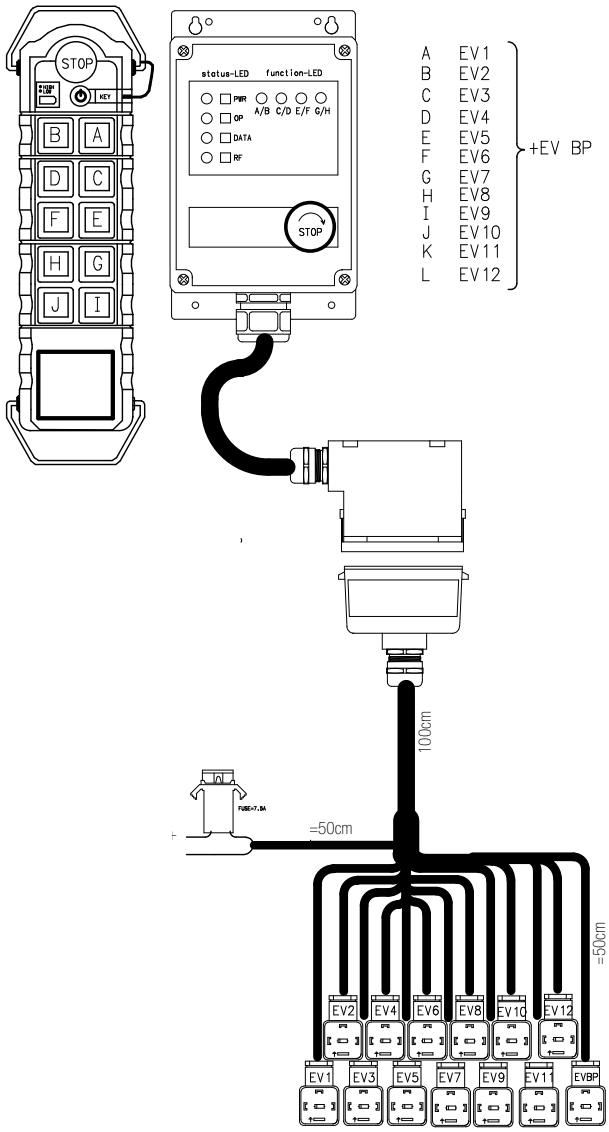



Para cualquier consulta o pedido contáctenos al nº telf. +34-93. 809.83.84

Distribuidores con mando baja presión

Aplicaciones

Sustituye los controles por cable de los movimientos de la desbrozadora (posibilidad de mantener el mando original del rotor).

Descripción

- 1 reposabrazos predispuesto para las funciones, flecha, balancín, barrido, orientación herramienta, posición flotante, suspensión oleo-neumática, 5ª función extensión/
- A/P inversión rotor (si la máquina ya está equipada de serie).
- 1 Distribuidor 25 l/min 190 bar con mando mixto electro-hidráulico.
- 2 funciones proporcionales, 2 funciones ON/OFF, posición flotante para apero.

	Designación	Referencia
Kit básico	Kit mando baja presión Distribuidor 4 funciones 45 L/min - Reposabrazos equipado, manipulador Hidráulico- Flexible baja presión longitud 3400 mm Haz eléctrico	KDB2B2TF03 NOVEDAD
	Kit mando manual : - Distribuidor monobloque con mando manual Tres dobles efectos + 1 doble efecto con- Tposición flotante para inclinación del rotor. 4 manipuladores en línea Tipo BCD1 4 cables de longitud 2.50m 4 adaptadores de cables	KDBMA3DO01 NOVEDAD
	Kit mando proporcional : - Distribuidor con mando eléctrico 2 proporcionales, 1 position flotante 1 Reposabrazos equipado.	KDB2P2TF01
opción	Kit para caudal de bomba de 25 a 55 l/min	KDBACCU01
	Kit suspensión brazo	KDBEVCSP01
	Kit sélecteur 5ème fonction supplémentaire (extando o deportando)	KDBSELEC01
	Distribuidor Rotor 120 l/ min 250 bar + Mando	KDBROTOR01

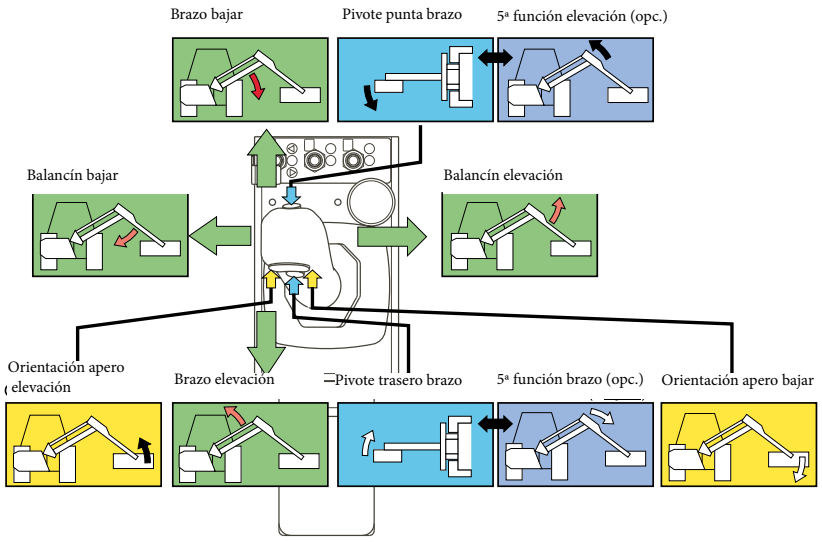

+ Puntos

- Mayor precisión: el mando por baja presión controla el mando del distribuidor con más suavidad.
- Menos cansancio de uso: el manipulador es de tipo obras públicas (Excavadora) y proporciona una flexibilidad de uso incomparable.
- Mejor relación calidad-precio: con un precio inferior a un mando eléctrico proporcional y una utilización demostrada, el mando baja presión garantiza una larga vida útil.
- Montaje rápido: el kit se entrega listo para montar con sus instrucciones.
- Simplificaciones hidráulicas: el distribuidor gestiona internamente la baja presión para su pilotaje.







» CONTROL DE CAUDAL

Divisor de caudal manual

Aplicación

- Para esparcidores (estiercol, fertilizante, etc..)
- Estos kits permiten ajustar la velocidad del motor según las necesidades.
- El divisor de caudal permite tener un caudal constante A, independientemente de las variaciones de presión.
- Divide el caudal de entrada en un caudal prioritario constante ajustable manualmente y un caudal residual.
- El caudal residual puede ser utilizado en presión y dirigido a un segundo receptor.

Características

- Cuerpo cincado bicromatado.
- Pomo de regulación graduado de 0 a 10.
- Válvula equipada de antirretorno.
- Temperatura en trabajo de -20ºC a 70ºC.

+ Puntos

- Control preciso del caudal
- Productos fiables

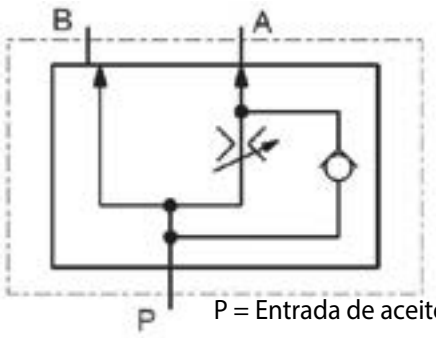

P = Entrada de aceite
A = Caudal regulado
B = Caudal residual

Caudal regulado en A (l/min)	Caudal máx. en P (l/min)	Presion máx. (bar)	Presion apertura Valvula (bar)	Implantación		Referencia	Marca
				A, B	P		
1 à 25	65	5 à 350	0,5	1/2	3/4	DD6525KGAR	1
1 à 25	65	5 à 350	-	M22X150		DD6525	2
1 à 50	65	5 à 350	0,5	1/2	3/4	DD6550KGAR	1
1 à 50	65	5 à 350	-	M22x150		DD6550	2
1 à 50	65	5 à 350	0,5	M22x150		DD6550AR	2





Divisor de caudal motorizado

Características

- Alimentación en 12 V.
- Potenciómetro graduado de 1 a 10.
- Protección por fusible.
- Antirretorno integrado.
- Presión de servicio: 315 bar.
- Caudal nominal: 65 l/min.
- Temperatura: -20ºC a +70ºC.
- Precisión de la regulación: + 5%
- Perdida de carga P: 3,5 bar.
- Orificio P: ¾ G
- A y B: ½ G



Para cualquier consulta o pedido contáctenos al nº telf. +34-93. 809.83.84

Divisor de caudal con mando eléctrico proporcional



Características

- Alimentación 12 V.
- El divisor de caudal divide el aceite a la entrada, en un caudal prioritario constante regulable y un caudal residual.
- Divisor de 3 vías con compensación de presión.
- El caudal sobrante puede ser utilizado con presión en otro receptor.
- Presión 210 bar. Implantación ½"BSP. Necesita una filtración 10 µm a la entrada del divisor.

Designación	Referencia	Marca
Kit esparcidor con caudal máx. 90 l/min con regulación de caudal simple.	DDP90501H2	1
Kit esparcidor con caudal máx. 90 l/min con botón de anulación de caudal Caudal regulado de 0 a 50 l/min.	DDP90501H3	1
Kit esparcidor con caudal máxi.150 l/min. Caudal regulado de 0 a 90 l/min.con regulación de caudal simple..	DDPA5901H1	1
Kit esparcidor con caudal en entrada máx. 90 l/min + Cuadro de mando con pantalla digital TELEC3. Caudal regulado De 0 a 50 l/min.	DHR2EPANDDPA1 NOVEDAD	2
Accessoires	**Referencia**	
Filtro presión 60 l. 10µ	FPL06010AB	
Filtro presión 80 l. 10µ	FPL08010AB	
Filtro presión 120l 10µ	FPL12010AB	

Kit de control de caudal completo (cuadro + bloque hidráulico DR65/DR90/PVG)

Características

NOVEDAD

Los bloques permiten 2 funciones doble efecto 12V con regulación de caudal: 1 función doble efecto (motor) con cartucho de regulación de caudal eléctrico y 1 función doble efecto (puerta). Necesita una filtración 10 µm a la entrada del bloque.

Marca	Designación	Con bloque hidráulico	Marca.	Referencia
1	Cuadro TELEC 3: Botones ON/OFF. Puesta en marcha de la cinta., Accionamiento para desbloqueo de la cinta. Modificación de la consigna con botonera +/-, 1 memoria modificable, 2 pulsadores (Subida/Bajada), posibilidad de hacer DPA en opción..	DR65 - 50 l/min	1	DHR2EPANDDPA2
		DR90 - 80 l/min	2	DHR2EPANDDPA5
		Bloque híbrido PVG/ NG 6 hasta 130 l/min	3	DHR2EPANDDPA8
2	Cuadro de mando HYDROSCREEN: Botonera ON/OFF. Puesta en marcha de la cinta. Accionamiento para desbloqueo de la cinta. Consigna modificable en porcentaje o en tonelaje/hectárea por potenciómetro, memorias modificables, 2 pulsadores (subida/ bajada) posibilidad de hacer DPA en opción..	DR65 - 50 l/min	1	DHR2EPANDDPA4
		DR90 - 80l/min	2	DHR2EPANDDPA7
		Bloque híbrido PVG/ NG 6 hasta 130 l/min	3	DRH2EPANDDPA10
3	Cuadro de mando ICONTROL: Botonera ON/OFF Puesta en marcha de la cinta. Accionamiento para desbloqueo de la cinta. Consigna modificable en porcentaje o en tonelaje/hectárea por potenciómetro, 6 memorias modificables, 2 pulsadores (subida/ bajada) posibilidad de hacer DPA en opción.	DR65 - 50l/min	1	DHR2EPANDDPA3
		DR90 - 80l/min	2	DHR2EPANDDPA6
		Bloque híbrido PVG/ NG 6 hasta 130 l/min	3	DHR2EPANDDPA9
4	Cuadro BEPAND: Interruptor para función cinta, potenciómetro para regulación de la velocidad en la cinta.	DR65 - 50l/min	1	DHR2EPAND2
		DR90 - 80l/min	2	DHR2EPAND3



» CONTROL DE CAUDAL A MEDIDA

Cuadro de mando simplificado especial para esparcidores



Características

- 1 interruptor con posición sostenida en un sentido para la función cinta.
- 1 interruptor para la función puerta.
- 1 potenciómetro 1 vuelta para regulación del caudal.

Designación	Referencia
Cuadro con haz	BEPAND5
Opción serigrafíada laser personalizada	NC
Final de carrera cableado 10m opcional	E16FTA002K

Cuadro de mando para esparcidor gilibert

NOVEDAD

12V. Con un interruptor ON/OFF, regulación con pomo.

Designación	Referencia
Cuadro cinta	B686511
Cuadro cinta + puerta. Liebre/tortuga	B686512
Cuadro cinta + puerta+ persiana + liebre/tortuga	B686513

Cuadro Icontrol



Características

- Cuadro de pequeño tamaño, 13 teclas táctiles, pomo de regulación
- Sin tope (regulación, selección menús).
- Gran pantalla de 32 caracteres retro-iluminados e pilotos luminosos LED.
- Configuración a diferentes niveles de acceso para constructores y usuarios.
- Carátula personalizada.
- Comunicación pantalla y calculador por BUS CAN.

Cuadro Hydroscreen



Características

- Pantalla compacta, 11 teclas táctiles, pomo de regulación sin tope
- (Regulación y selección menús).
- Configuración a diferentes niveles de acceso para constructores y usuarios.
- Comunicación pantalla y calculador por BUS CAN.
- Conexión por video.

Cuadro TELEC 3

NOVEDAD



Características

- Fácil de manejar e impermeable.
- Posibilidad de pilotar una cinta, una puerta y hasta 2 auxiliares de más.
- Posibilidad de gestionar un sensor de avance, un sensor de velocidad sobre el motor, sensores de final de carrera en la puerta y sensores de presión.
- La solución para hacer DPA de forma económica.

Para cualquier consulta o pedido contáctenos al nº telf. +34-93. 809.83.84

Distribución y regulación de caudal DR65

Características

- Paracontrolarlavelocidaddeunreceptormientrassecomanda simultáneamente otras funciones con una sola bomba.
- Supresión del bypass en el modelo de circuito en serie.
- Cartucho de caudal PWM.
- Regulación manual o con mando eléctrico proporcional.
- Espacio y pesos reducidos: apilable y aleación aluminio.
- Facilidad de uso, 2 funciones simultáneas.
- Modularidad: De 1 a 7 funciones auxiliares.

Caudal máx. (l/min)	Regulaciónde caudal(l/min)	Presión(bar)			Ten-sión(V)	Implantaci-ón(BSP)	
		P	A, B	T		P	T, T1, A, B
66	0-50	210	210	160	12 / 24	1/2	1/2



Distribución y regulación de caudal DR90

+ Puntos

- Regulación eléctrica proporcional.
- Fácil de utilizar, 2 funciones simultáneas.
- Filtro de alta presión integrado en el bloque.
- Caudal importante 100 l/min en entrada y 90 l/min en salida regulada.
- Modularidad: 1 a 5 funciones auxiliares.
- Conexión para circuito caudal fijo o LS.

Características

- Bloque de distribución para aplicación en esparcidor.
- Potencia: Hasta 100 l/min a 220 bar.
- Precisión:0a90l/mincontroladoporunaválvulaproporcional.
- Polivalente: Adaptado para les circuitos abiertos, cerrados y LS.
- Hasta 4 funciones adicionales.
- Filtro de alta presión integrado en el bloque.
- Seguridad:Limitadoradepresión principal,indicadorvisual
- del filtro.



Bloques de distribución combinados PVG y NG6 apilables

Características

- Producto modular.
- Funciones proporcionales simultáneas, regulación de 0 a 120 l/min.
- Hasta 5 funciones auxiliares de 40 l/min.
- Alimentado por circuito abierto o bomba LS.
- Todas las ventajas del PVG32 a un coste inferior gracias a el ensamblaje NG6 para las funciones auxiliares.



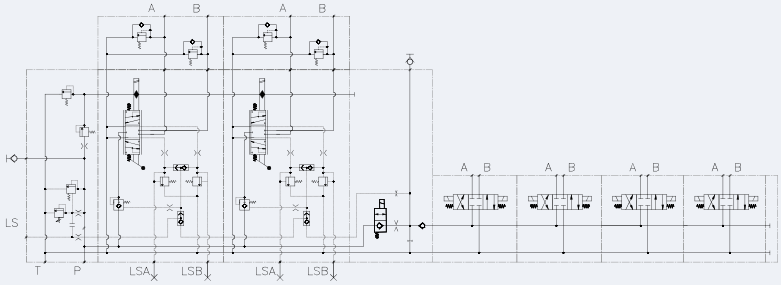

» CUCHILLAS QUITANIEVES

> Equipos de altas prestaciones para mejorar sus materiales

Kits estándares

Composición

- Placa Base y electro distribuidores.
- Electro distribuidor específico para posición flotante.
- Un cuadro cableado.

Número de funciones	Tensión	Tipo de interruptor	
		Interruptores pequeños	Joystick
1 de 2 flotante	12 VDC	DH240LNV1	DH240LNV2
	24 VDC	-	DH240LNV2B
1 de 3 flotante	12 VDC	DH340LNV1	DH340LNV2
	24 VDC	DH340LNV1B	DH340LNV2B

Distribución eléctrica proporcional con posición flotante

Composición

- 1 bloque hidráulico proporcional.
- 1 Bloque hidráulico específico para la posición flotante.
- 1 Cuadro electrónico.

Número de funciones	Tensión (VDC)	Tipo de circuito	Referencia
2 de los cuales 1 flotante	12*	circuito abierto	BDP2D1FLOT
		circuito abierto y LS	
3 de los cuales 1 flotante	12*	circuito abierto	BDP2D1FLOT
		circuito cerrado y LS	



+ Puntos

- Accione desde la cabina: todos los equipos que necesiten 2 o 3 funciones
- DE/SE uno de los cuales es flotante.
- Caudal máx.: 40 l/min.



Kits estandar con centralita

Composición

- Central con distribución.
- Cuadro de mando.
- Tapa de protección motor.

Tensión continua en V	12 VCC	24 VCC
Tipo de distribución	Referencia	Referencia
1 SE flotante	GH11LN121SEFC	GH11LN241SEFC
1 DE flotante	GH11LN12D	GH11LN24D
2 DE con 1 flotante	GH11LN12AD	GH11LN24AD
3 DE con 1 flotante	GH11LN12A2D	GH11LN24A2D

+ Puntos

- Posición flotante
- Accionamiento desde la cabina
- Montaje sencillo





Para cualquier consulta o pedido contáctenos al nº telf. +34-93. 809.83.84

Grupo modular para 3º punto

Aplicacións

Entrecepas de viña, corta césped, accionamiento de turbina,
Utilización simultanea de aperos delanteros o traseros.

Características

- Enganche 3º punto categoría 2 elevación delantera o trasera.
- Accionamiento toma de fuerza 540 rpm o 1.000 rpm
- Bomba simple, doble o triple para multiplicadora.
- Presión y retorno ON/OFF hembra.
- Filtración.
- Deposito 80 ó 120 litros, intercambiador.
- Disponible en opción:
- Hasta 3 retornos de drenaje.
- Distribuidor eléctrico (NG6 o NG10)
- Regulador de caudal.
- Cuadro eléctrico 3 electros +
- Pilotaje ventilador.
- Varios tamaños de intercambiadores disponibles:80, 110, 160 L/MIN.
- Posibilidad de montar el intercambiador en la parte trasera para una mejor visibilidad en altura.
-



Características	Dimensiones (en mm)	
	GHV 80	GHV 120
Anchura sin enganche de remolque.	801	801
Profundidad	630	700
Altura sin enfriador.	1001	1408
Altura con enfriador.	1115	1505

¡MODULAR SEGÚN SOLICITUD ¡CONTACTENOS!

+ Puntos

- Grupo a medida.: Múltiples caudales independientes y distribución integrada.
- Ergonomía: mando eléctrico a distancia
- Práctico: accionamiento de 2 aperos indistintamente.
- Disponibilidad total de las funciones hidráulicas del tractor.



Grupo modular independiente NOVEDAD

Composición

- Depósitos 76 litros.
- Intercambiador.
- Conexión / Flexible.
- Cuadro y haz eléctrico.

Caudal a 540 tr/min	Referencia
26	KD058Y19V1
60	KD058Y20V1
2 x 26	KD058Y21V1
3 x 26	KD058Y22V1
26 + 40	KD999Y13V1

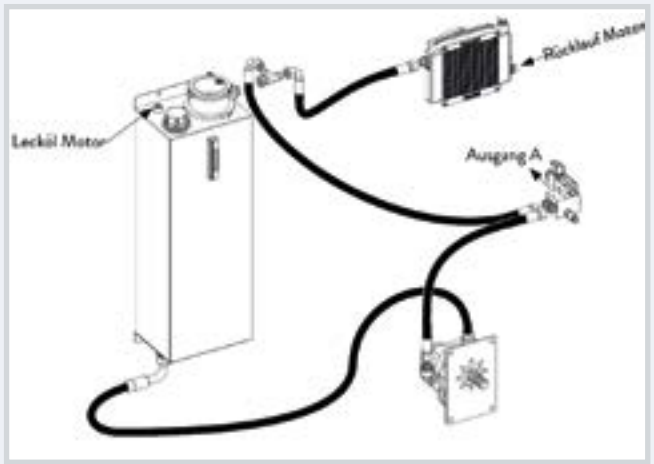

ACCIONAMIENTOS HIDRÁULICOS

Accionamientos hidráulicos vis sinfín para fertilizantes o cereales

Composición

- 1 motor semi-rápido
- 1 casquillo de acoplamiento Ø25 o Ø28 cilíndrico con chaveta (Por concretar en el pedido)
- 2 Flexibles longitud 8 m.
- 2 Enchufes rápidos hidráulicos.

Referencia : 5043382



+ Puntos

- Accionamiento adaptable a todos los tornillos sinfín de Ø inferior a 300 mm y de longitud máxima de 4 m.
- Régimen de rotación: 250 r.p.m. para un caudal de entrada de 30 l/min..

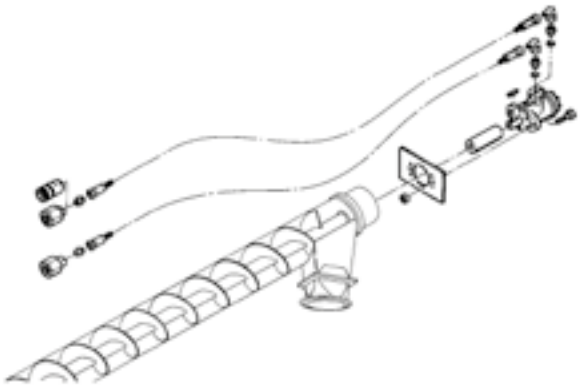

Kit toma de fuerza hidráulica 6 a 18 KW

+ Puntos

- Práctico: sólo tiene que enchufar el kit.
- Suministrado con soporte
- Suministrado con un bloque.
- Anti-cavitación para una mayor vida útil del motor.

Composición

- 1 motor hidráulico según el caudal hidráulico disponible.
- 1 casquillo estriado 6 dientes 1"3/8 macho.
- 1 soporte motor.
- 1 bloque anti cavitación.
- 2 mangueras longitud 6 metros.
- Conexión..

Potencia máxi(Kw)	Caudal necesario para 540 rpm (l/min)	Presión de entrada máx(bar)	Referencia
6	30	175	PF050
11	50	175	PF080
14	60	175	PF100
18	60	250	PF100MHS

NOVEDAD

"El equipo indispensable para sustituir el accionamiento mecánico (cardán) de la turbina de las sembradoras cuando se trabaja con aperos combinados."



Para cualquier consulta o pedido contáctenos al nº telf. +34-93. 809.83.84

Accionamiento hidráulico de turbina sembradora

+ Puntos

- El kit permite la supresión del cardán y el pliegue de la sembradora.
- Mejor rendimiento tractor herramienta: la herramienta para el suelo trabaja en 1.000 rpm cuando la turbina puede trabajar en 540, 1000, o 4.000 rpm. .

- Autonomía: en versión central, el sistema se vuelve totalmente independiente
- Práctico: adaptable en todo tipo de sembradora.

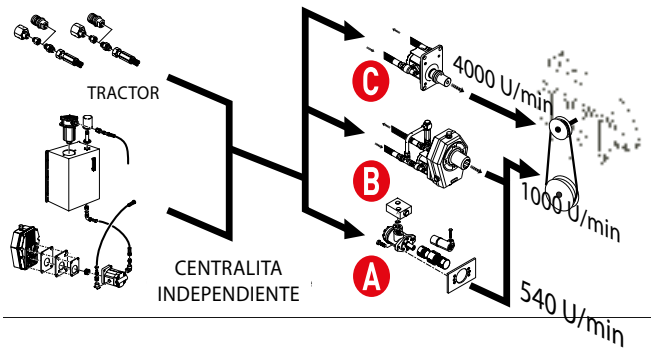



INDÍQUEMOS EL SENTIDO DE GIRO DE LA TURBINA

> El equipo indispensable para sustituir el accionamiento mecánico (cardán) de la turbina de las sembradoras cuando se trabaja con herramientas combinadas.

Fuente de alimentación hidráulica	Regimen PTO (rpm)	Giro entrenamiento turbina motor rpm		Acoplamiento turbina	Información kit	Referencia
		tr/min	Marca			
Unidad de control del tractor * (1)	-	540	A	Mangón 1" 3/8 6 dientes	Motor con soporte mangueras 4 m, bloque anti-cavitación enchufe	5043213138
	-	1000	B	Mangón 1" 3/8 6 dientes	Regulador de caudal	504410V1
	-	4000	C	Flector ø 19	Manguera + motor	504400V1
		4000	C	Flector ø 22		504401V1
		4000	C	Flector ø 25		504402V1
Centralita hidráulica	540	4000	C	Flector	Depósito de 80 litros	504316
	540	-	-	-	Kit sin motor caudal 50 litros	504801V1
	540	540	A	Mangón 1" 3/8 6 dientes	Depósito de 80 litros	504310
	540	-	-	-	Montaje John Derre 740A 750A	504800JD
	1000	540	A	Mangón 1" 3/8 6 dientes	Depósito de 80 litros	504311
	1000	4000	C	Enchufes	Depósito 40 litros + enfriador	504800V3
	1000	-	-	-	Kit sin motor caudal 50 litros	504802V1
	1000	-	-	-	Montaje John Deere 740A 750A	504810JD


504310


5043213138


504800V3

Opcional: Indicador de velocidad de giro p.xx del catalogo

•Utilización del circuito LS o circuito abierto con válvula prioritaria (caudal entre 30 y 45 l/min).

(1) Kit de regulación del tractor LS opcional: DBA4A41C0

» ACCESSORIOS PARA APEROS

Válvulas inversoras para marcadores de sembradoras

> Para una mayor eficacia.

Aplicación

Sembradora en línea.

Tipo cilindros	Caudal máx (l/min)	Presión max (bar)	Ø implan-tación	Referencia
Simple efecto	10	200	3/8" Mangón	504900
Simple efecto	10	200	DIN 12L	50490012L
Simple efecto	10	200	1/4" - DIN 10L	504930



+ Puntos

- Actuación simplificada de los marcadores.
- Actuación de los 2 marcadores con un solo distribuidor.
- Fácil de instalar.
- Disponible para cilindros de simple efecto y cilindros doble efecto.
- Ahorro de tiempo en cada maniobra al final de la parcela.

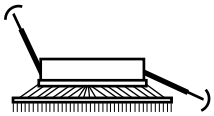

Doble efecto



Kit apertura de la trampilla del distribuidor Vicon.

> Permite la apertura de la distribución por medio de un cilindro de simple efecto actuado por medio de un distribuidor del tractor.

Composición

- Un cilindro simple efecto con muelle de retroceso.
- Soporte, mangueras y racores..

Referencia : 504374V2

Referencia solo cilindro : VERINVICON



+ Puntos

- Ahorro de tiempo: actuador posicionado al lado del asiento.
- El trabajo se realiza en un mejor entorno: la cabina puede permanecer cerrada.



Para cualquier consulta o pedido contáctenos al nº telf. +34-93. 809.83.84

Kit anti-balanceo sobre telescópicos

Marca	Tipo	Referencia
CATERPILLAR	TH220B Plus y TH220B Después de junio 2006	KA104D25V1
	TH330B	KA104D11V1
BOBCAT	T3571 T2566 T2556	KA101D05V1
	TL470	KA101D16V1
	T35105	KA101D19V1 NOVEDAD
JLG	3058CH	KA866D02V1
	4008CH	KA007D04V1
MASSEY FERGUSON	MF8947 MF8947XTRA	KA034D04V1
DEUTZ FAHR	AGROVECTOR 26.6 Octubre2012	KA007D03V1
	AGROVECTOR 29.6	KA007D06V1
	AGROVECTOR 30.7 Después de julio 2008	KA007D02V2
	AGROVECTOR 35.7 Después de septiembre 2009	KA007D05V1
	AGROVECTOR 40.8	KA007D04V1

+ Puntos

- Confort para un desplazamiento en carretera (suspensión oleoneumática en el brazo).
- Seguridad en la conducción.
- Importante reducción de las sacudidas en la cabina.
- Reducción del tiempo en viaje.
- Montaje sin afectar la seguridad original de la máquina.
- Compatible con la válvula de seguridad.







TELESCÓPICOS

Kit de frenado de remolque sobre telescópico

Marca	Tipo	Referencia
JLG	3508CH	KF866D02V1
DEUTZ FAHR	35.7	KF866D02V1
	30.7	KF007D02Z1
BOBCAT	T35105	KF101D19V1 NOVEDAD

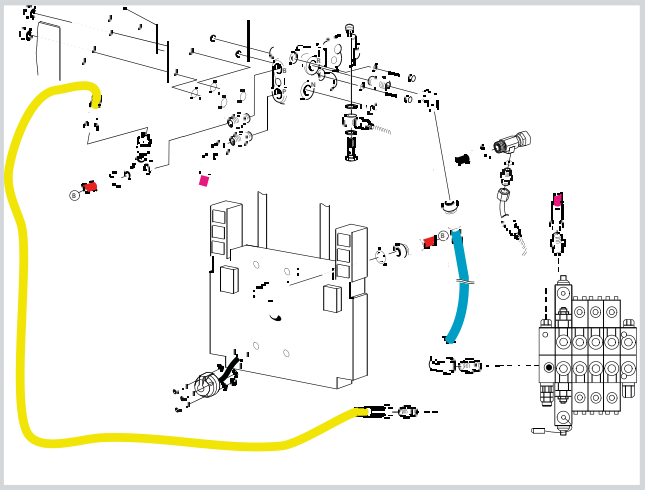

+ Puntos

- Mayor seguridad: el kit de frenado del telescópico mejora el desplazamiento con el remolque.

EL SISTEMA CON MANDO HIDRÁULICO DE FRENADO ES OBLIGATORIO A PARTIR DE PTC DE 6000 KG.



Enchufes para telescópicos

+ Puntos

- Conexiones y desconexiones rápidas hasta 10 circuitos hidráulicos y/o eléctricos,sin riesgo de inversión de los circuitos.
- Practico: Conexión posible con presión residual.
- Fácil de instalar en el sistema existente.
- Enchufes de caras planas fáciles de limpiar, reduce los riesgos de contaminación del circuito.

Marca	Tipo	Referencia
JCB	Series 58/67/95	KC128D02V3
CLAAS	6030-7030 Con bloqueo hidráulico	KC061D15V4
	6030-7030 Con bloqueo hidráulico	KC061D15V3
MERLO	32.6, 28.6	KC139D01V2
	30.6, 34.7, 40.7	KC139D02V2
	35.7,33.7,32.6 Con racor rápido	KC139D01V3 NOVEDAD
DIECI	40.7	KC114D01V1

“Para aumentar la seguridad y mejorar el trabajo con los telescópicos”



Para cualquier consulta o pedido contáctenos al nº telf. +34-93. 809.83.84

Bloqueo hidráulico

Marca	Tipo	Referencia
JCB	Telescópicos equipados de un faldón Q-FIT	VERTELESC3

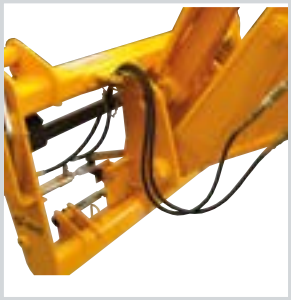

+ Puntos

- Montaje fácil: sin mecanizar ni soldar, kit completo.
- Aumenta la velocidad de la maniobra para el cambio de apero.
- Instrucciones de instalación en varios idiomas.
- Más seguridad en la maniobra: no hay necesidad de bajar de la máquina.
- Aumento del valor del material.

Kit de descompresión para telescópico

> “Para facilitar el acoplamiento y desacoplamiento de los enchufes.”

+ Puntos

- Esfuerzos de conexión para enchufes hidráulicos reducidos: circuito descomprimido.
- Ahorro de tiempo: no hay necesidad de parar el motor.
- Simplicidad de la descompresión: botón en cabina.
- Seguridad: Interruptor en la cabina con seguridad.

Marca	Tipo	Referencia
JCB	Todos telescópicos	KL128D01V1
CLAAS	7030, 7040, 7045	KL061D15V1
Toutes Marcas	Kit de descompresión 2 líneas 12V	KL999D12V1
	Kit de descompresión 2 líneas 24V	KL999D24V1
	Kit de descompresión 4 líneas 12V	KL999D12V2
	Kit de descompresión 4 líneas 24V	KL999D24V2





» ENGRASE TELESCÓPICO

> ¡REDUCE LOS COSTES DE MANTENIMIENTO!



+ Puntos

- Reducción de los gastos de mantenimiento: la falta de engrase de las piezas hace que se engarroten y necesiten su cambio (ejes, etc.)
- Ahorro de tiempo: Se pueden engrasar varios puntos automáticamente o manualmente (desde un único punto con la bomba de grasa).
- Alarga la vida útil del material.
- Engrase optimizado de los puntos estratégicos de su telescópico.
- Aumenta el valor de su equipo.

Kits de engrase por marca

Designación	Referencia
MASSEY FERGUSON	
Kit engrase telescópico Massey Ferguson MF9407S Parte Faldón	KG034D05V1 NOVEDAD
Kit engrase telescópico Massey Ferguson MF94407S Parte bastidor	KG034D05V2 NOVEDAD
JCB	
Kit engrase telescópico JCB 527-58 AGRI Parte Faldón	KG128D25V1 NOVEDAD
Kit engrase telescópico JCB 527-58 AGRI Parte Bastidor	KG128D25V2 NOVEDAD
Engrase mono-punto JCB 531-70	KG128D73Z1 NOVEDAD
MANITOU	
Engrase automático de accionamiento hidráulico Montaje CON multienchufes (Mach o Stucchi)	KG106D01V1
Engrase automático de accionamiento hidráulico Montaje SIN multienchufes	KG106D01V2
Engrase mono-punto CON o SIN multienchufes.	KG106D01V3
ZUBEHÖR	
Cartucho de grasa	EAGLUBES01
Bomba de engrase eléctrica 18V Li-ion Cartucho para roscar estándar	EAZPGE0007LITLH









> Indispensable para un engrase optimizado de los equipos.

Bomba para engrase electro-portátil 18V

+ Puntos

- Practica: Posibilidad de utilizar cartuchos de 400g estándar o para roscar.
- Presión de servicio elevada: 400 bar.
- Equipo autónomo: no necesita ni aire comprimido ni red eléctrica.
- Bomba equipada de válvula multifunciones para descomprimir la tubería y poder quitar la grapa más fácilmente y purgar la bomba durante el cambio del cartucho, indicador de carga de batería, regulación del caudal, grapas de 4 mordazas.
- Altas prestaciones: autonomía para 2 ó 3 cartuchos de grasa por carga de batería (depende de la viscosidad y presión)

Aplicacións

Bomba de engrase eléctrica para engrase de la maquinaria agrícola, obra pública e industria….

Composición

- 1 Indicador de carga.
- 1 Cargador 220 V.
- 2 Baterías Li-ion 2000 mAh
- La Tecnología Li-ion
- Más ligera pero también más eficiente: sin efecto de memoria.
- Mejor funcionamiento en frio.
- Tiempo de carga reducido.
- Menos efecto de descarga en reposo.
- Mejores prestaciones incluso durante su uso continuo.

Referencia : EAZPGE0007LITLH



Bomba para engrase electro-portátil 20 V Versión Lincoln

+ Puntos

- Alta presión de servicio: 476 bar en modo baja velocidad.
- Equipo autónomo: no necesita ni aire comprimido ni red eléctrica.
- Práctica: utiliza cartuchos de 400g, llenado manualmente o con un embudo de llenado.
- Bomba bien equipada: dos velocidades de trabajo y contador de impulsos.
- Caudal elevado: 240 G/MIN (modo gran velocidad a 69 bar).
- Utilización de grasa de grado "000" a "2".

Bomba de engrase eléctrica para engrase máquinas agrícolas, maquinaria de obra pública e industria

Composición

- 1 bomba de engrase.
- 1 Batería Li-ion 1500 mAh.
- 1 cargador sector 220 V.
- 1 maletín.

Referencia : EAZPGE0006LIT



Enchufe engrasador con palanca para bomba de engrase

NOVEDAD

- El enchufe se aguanta en el engrasador con el sistema en punta de 1/8"BSP.
- No se pierde grasa, aún en utilización con presión.
- Conectar, soltar y trabajar con las manos libres.
- Para todo tipo de bombas comunes: manuales, neumáticas o eléctricas.

Referencia	
EAZAGRAFE018	1
EAZAGRAFE018B	2
EAZAGRAFE018B360	3
EAZAGRAFE018B90	4
EAZAGRAFE018C	5



» CONEXIÓN PARA ENGRASES

Maletines para conexiones de engrases

Composición	N°pinza	Referencia
Maletín reparación engrase M6X100 con pinza	1	EALGRAI006X1
Maletín reparación engrase M8X100 con pinza	1	EALGRAI008X1
Maletín reparación engrase M10X100 con pinza	1	EALGRAI010X1
Maletín reparación engrase 1/8 G con pinza	1	EALGRAI018G1
Maletín con racores M6X100 M6X100, M8X100, M10X100, 1/8G	2	EALGRAIMIXT1
Maletín reparación engrase M6X100, M8X100, M10X100, 1/8G Con surtido de racores rectos, acodados y giratorios.	3	NOVEDAD EALGRAIMIXT3
Alicates cortaalambres (para tubo poliamida Ø4 a 12 mm).	2	G50012
Alicates cortaalambres (para tubo poliamida Ø4 a 10 mm)	1	EAZPINCEPIPE05

"Engrase sus piezas para mejorar su funcionamiento"









Desenbozado del engrasador NOVEDAD

Utilice este kit para eliminar los restos de grasa seca en las boquillas. La limpieza debe hacerse con un martillo.

Referencia : EAZDGRAI001



Para cualquier consulta o pedido contáctenos al nº telf. +34-93. 809.83.84

Versión simple efecto de 2 a 26 puntos

Características

- Con cartucho para roscar.
- Bomba accionada por la hidráulica de la máquina. Una dosis de grasa se envía cada vez que la palanca de la función hidráulica se activa.
- Presión hidráulica: de 30 a 250 bar.
- Presión de cebado de la bomba: 30 bar (inferior consúltenos).
- Presión de servicio máxima del lubricante: 350 bar
- Temperatura de servicio: -10ºC a 50ºC.
- Cilindrada del elemento de bombeo : 0,04 a 0,18 cm3.
- Regulación de caudal con tornillo y contra tuerca.

Composición

- 1 Bomba con accionamiento hidráulico.
- 2 cartuchos de grasa de 400 gr.
- 1 soporte bomba.
- 1 distribuidor progresivo 2 a 8 o de 2 a 12 salidas según modelo.
- 1 conjunto de racores y mangueras hidráulicas.
- 1 conjunto de racores y mangueras de engrase.
- 1 conjunto de tornillería según modelo.
- 1 Tapón de plástico.
- Instrucciones detalladas.

Designación	Referencia
Engrase con accionamiento hidráulico de simple efecto 2 a 6 puntos	KG999Z99N1
Engrase con accionamiento hidráulico de simple efecto 7 a 8 puntos	KG999Z99N2
Engrase con accionamiento hidráulico de simple efecto 9 a 10 puntos	KG999Z99N3
Engrase con accionamiento hidráulico de simple efecto 11 a 12 puntos	KG999Z99N4
Engrase con accionamiento hidráulico de simple efecto 13 a14 puntos	KG999Z99N5
Engrase con accionamiento hidráulico de simple efecto 15 a 16 puntos	KG999Z99N6
Kit de engrase para arado 18 puntos	KG999X01V1
Kit de engrase para arado 20 puntos	KG999X02V1
Kit de engrase para arado 22 puntos	KG999X03V1
Kit de engrase para arado 24 puntos	KG999X04V1
Kit de engrase para arado 26 puntos	KG999X05V1
Cartucho para engrase EP2 400 ml	EAGLUBES01

+ Puntos

- Costes de mantenimiento reducidos.
- Ahorro de tiempo: el engrase es automático.
- Aumento de la vida útil del equipo.
- Engrase optimizado de los puntos estratégicos de su equipo.



Ejemplo de conexión con 6 puntos de engrase.

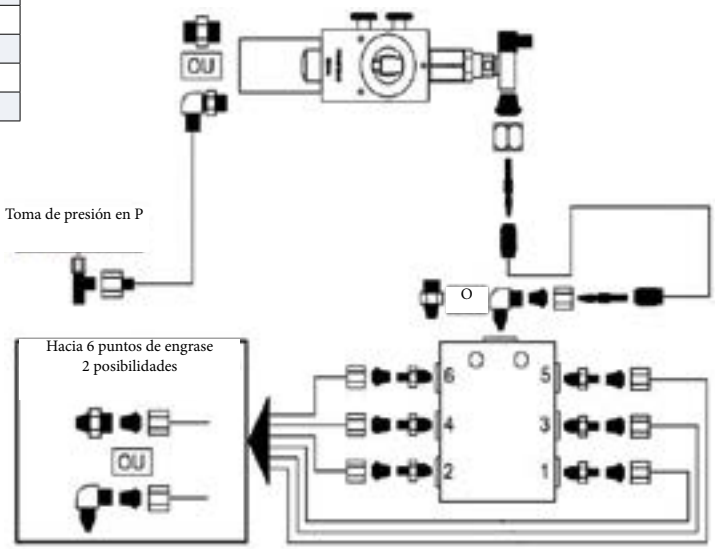

» ENGRASE AUTOMÁTICO UNIVERSAL

Versión doble efecto de 2 a 14 puntos

Composición

- 1 Bomba con accionamiento hidráulico (conexión en derivación).
- 2 cartuchos de grasa de 400 g.
- 1 soporte para bomba.
- 1 distribuidor progresivo 2 a 12 salidas.
- 1 conjunto de racores y mangueras hidráulicas (manguera en 10L y racores para toma en 15L).
- 1 conjunto de racores y flexibles de engrase.
- 1 conjunto de tornillería.
- 1 Tapón de plástico sobre cartucho.
- Instrucciones detalladas.

Designación	Referencia
Kit de engrase estándar con fuente hidráulica 2 a 6 puntos	KG999Z99L1
Kit de engrase estándar con fuente hidráulica 7 a 8 puntos	KG999Z99L2
Kit de engrase estándar con fuente hidráulica 9 a 10 puntos	KG999Z99L3
Kit de engrase estándar con fuente hidráulica 11 a 12 puntos	KG999Z99L4
Kit de engrase estándar con fuente hidráulica 13 a 14 puntoss	KG999Z99L5
Cartucho de engrase EP2 400 ml	EAGLUBES01

Ejemplo de una conexión de 6 puntos

+ Puntos

- Esperanza de vida del material alargada debido al engrase en continuo.
- Ahorro de tiempo: el engrase se realiza automáticamente.
- Engrase optimizado: el engrase está relacionado con la función hidráulica.
- Practica: El cambio de cartucho es sencillo.



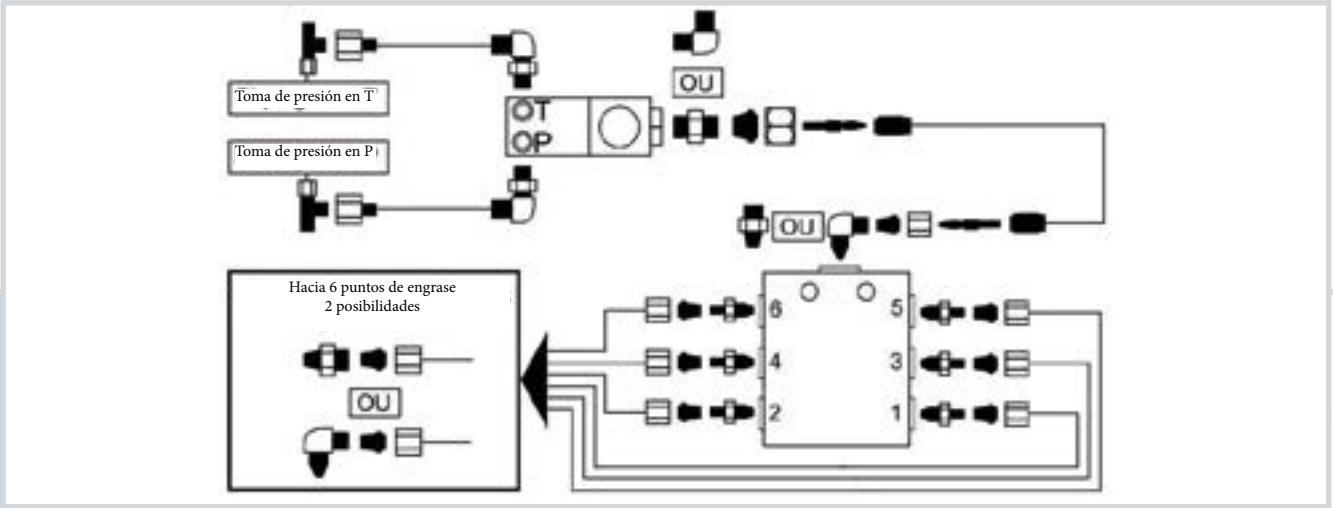

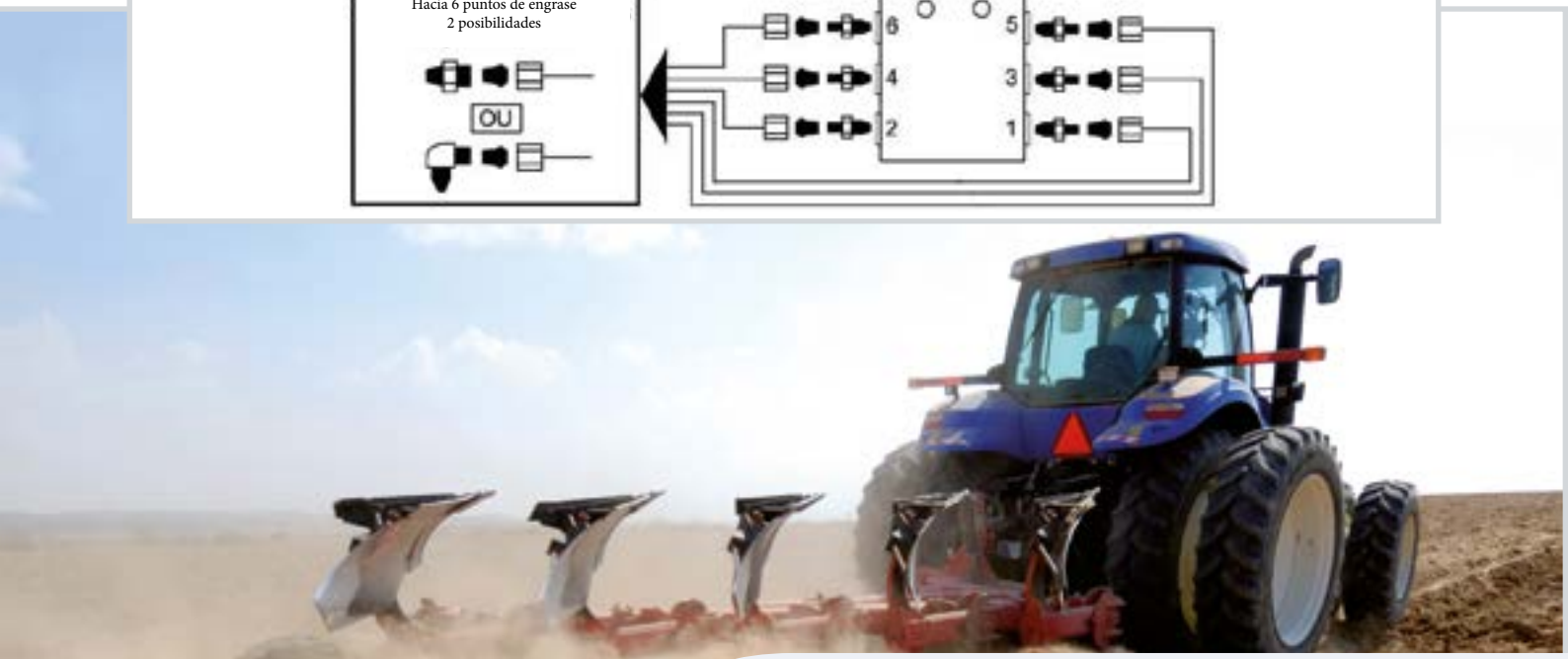

Para cualquier consulta o pedido contáctenos al nº telf. +34-93. 809.83.84

Lubricaciónautomáticaconaccionamiento hidráulico de 2 a 12 pinceles

Características

- Bomba de 12 o 24V con depósito de 5 litros, tuberías, dosificadores y pinceles.
- Soporte para fijación personalizado.
- En opción: Bomba con accionamiento mecánico, depósito de 5 litros, tuberías, dosificadores y pinceles.

Tension(V)	Cantidad de Pinceles	Referencia
12	2	KH999P102V1
12	3	KH999P103V1
12	4	KH999P104V1
12	5	KH999P105V1
12	6	KH999P106V1
12	7	KH999P107V1
12	8	KH999P108V1
12	9	KH999P109V1
12	10	KH999P110V1
12	11	KH999P111V1
12	12	KH999P112V1
24	2	KH999P202V1
24	3	KH999P203V1
24	4	KH999P204V1
24	5	KH999P205V1
24	6	KH999P206V1
24	7	KH999P207V1
24	8	KH999P208V1
24	9	KH999P209V1
24	10	KH999P210V1
24	11	KH999P211V1
24	12	KH999P212V1

+ Puntos

- Diminución del desgaste de las cadenas y piñones gracias a una lubricación adecuada.
- Adaptación de la lubricación a las características y condiciones de funcionamiento de las cadenas.
- Autonomía ampliada gracias al depósito de 5L.
- Fácil montaje gracias a los racores rápidos..



ESTUDIO GRATUITO, DEFINICIÓN, PRESUPUESTO, PLAZO DE ENTREGA



Kit de lubrificación

Características

- Depósito 2,5 litros.
- Pinceles (x) + abrazadera
- Grifo(s)
- Tubos + abrazadera + conexión.

Designación	Referencia
Con 1 pincel y 1 grifo	KH999G01P1R
Con 2 pinceles y 1 grifo	KH999G02P1R
Con 3 pinceles y 2 grifos	KH999G03P2R
Con 4 pinceles y 2 grifos	KH999G04P2R
Con 5 pinceles y 2 grifos	KH999G05P2R
Con 6 pinceles y 2 grifos	KH999G06P2R
Pinceles adicionales	PBLUB



» SISTEMA DE ENGRASE CENTRALIZADO

Engrase automático Lincoln

Aplicacións

- El engrase centralizado Quicklub permite un mantenimiento frecuente y de calidad de 1 hasta 100 puntos según el tipo de máquina.
- La grasa se envía al distribuidor principal, que la distribuye a los distribuidores secundarios.
- Estos últimos dosifican hacia diferentes puntos por las tuberías.
- Adecuado para: ensiladoras, prensas, cosechadoras de remolacha, vendimiadoras, cosechadoras, telescópicos, maquinaria para obra pública.
- Características
- Depósito de 1 a 8 litros.
- Bomba eléctrica con programador para los ciclos de engrase.
- Presión: 350 bar.
- Grasa nominal NLGI2.
- Temperatura: hasta -25ºC.
- En caso de "embozado" del engrasador, el sistema se bloquea con una alarma sonora o visual..





+ Puntos

- El engrase centralizado reduce el desgaste y salvaguarda el valor de su máquina.
- En engrase permanente de todos los palieres evita paradas costosas susceptibles de producirse debido a la falta de lubricación.
- Una lubrificación óptima tiene además la ventaja de impedir que las impurezas o el agua penetren en el interior de los palieres.
- Económico: Consumo mínimo de grasa y reducción significativa del tiempo y de los costes de mantenimiento.

> "Indispensable para un engrase optimizado de los equipos."



A MEDIDA.
ESTUDIO GRATUITO, DEFINICIÓN, PRESUPUESTO, PLAZO DE ENTREGA

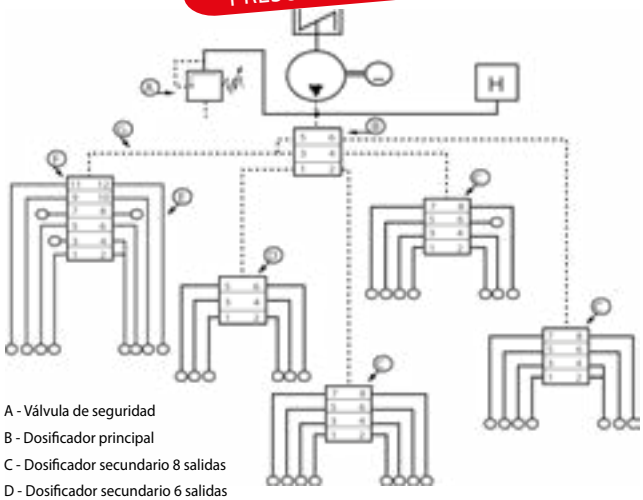

A - Válvula de seguridad
B - Dosificador principal
C - Dosificador secundario 8 salidas
D - Dosificador secundario 6 salidas
E - Tubería de alimentación.
F - Dosificador secundario 12 salidas
G - Tubo principal
H - Caja de función y seguridad

Para cualquier consulta o pedido contáctenos al nº telf. +34-93. 809.83.84

AGRUPAR PUNTOS DE ENGRASE

La agrupación de los puntos de engrase tiene como objetivo facilitar y hacer más seguras las operaciones de mantenimiento, llevando los diferentes engrasadores dispersos en una máquina hacia un colector por medio de varios tubos, mangueras y conexiones diferentes:

Agrupación hasta 10 puntos

PETICIÓN DE OFERTA:

►Complete las cantidades en las siguientes tablas de acuerdo a sus necesidades

►Rellene el siguiente formulario y ponga el sello de su empresa

Empresa: .....

Persona de contacto: .....

Función : .....

Correo electrónico: .....

Dirección: .....

.....

Código postal: .....

Cuidad: .....

Telf.: .....

Sello de la empresa:

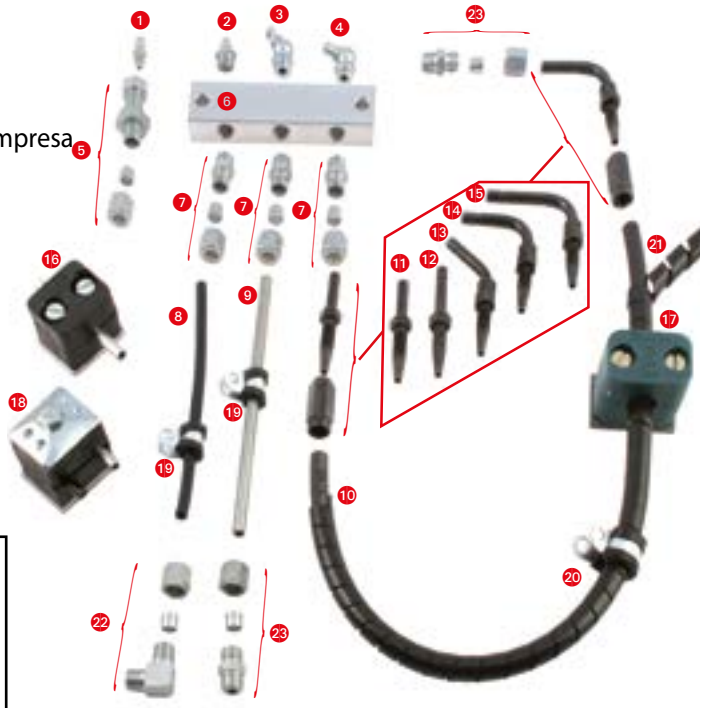

►Enviar su solicitud a info.es@hydrokit.com

* vendido por metro

Marca.	Tipo	Referencia	Cantidad
1	Recto	GR6X100	
2	Recto	GR10X100	
3	Acodado a 45°	GR10X10045	
4	Acodado a 90°	GR10X10090	

Marca	Cantidad de engrasadores	Referencia			Cantidad
		Pasa muros	Tuerca	Anillo	
5	1	SGPC	E06X	B06X	

Marca	Número de puestos	Referencia	Cantidad
6	1	CGCB1G	
	3	CGCB3G	
	5	CGCB5G	
	10	CGCB10G	

Marca	Referencia			Cantidad
	Unión macho	Tuerca	Anillo	
7	UM06X1010K	E06X	B06X	

Marca	Tipo	Ø (mm)	Referencia	Cantidad*
8	Semi - rigido	6	POLY615G	
9	Tubocincado	6	TH0406Z	
10	Flexible	8,4	POLY8421G	

Marca	Tipo	Referencia		Cantidad
		Terminal	Casquillo	
11	Derecho	06EL06X	JR106X	
12	Derecho largo	06EL06XL	JR106X	
13	Acodado 45°	06DT06X	JR106X	

Marca	Tipo	Referencia		Cantidad
		Terminal	Casquillo	
14	Codo cortó 90°	06CL06XC	JR106X	
15	Acodado 90°	06CL06X	JR106X	

Marca	Tipo de collier	Ø (mm)	Referencia	Cantidad
16	Para soldar simple	6	CS06	
17	Para soldar simple	12	CS12	
18	Para soldar simple	6	CD06	
19	Goma	6	CC06	
20	Goma	12	CC12	
21	Funda de Protección	12	RP12P*	

Marca	Roscado lado palier	Referencia			Cantidad
		Codo	Tuerca	Anillo	
22	M6X100	CM06X0610K	E06X	B06X	
	M8X100	CM06X0810K	E06X	B06X	
	M8X125	CM06X0812K	E06X	B06X	
	M10X100	CM06X1010K	E06X	B06X	
	1/8 BSP	CM06X018K	E06X	B06X	
	1/4 BSP	CM06L014K	E06X	B06X	

Marca	Roscado lado palier	Referencia			Cantidad
		Codo	Tuerca	Anillo	
23	M6X100	UM06X0610K	E06X	B06X	
	M8X100	UM06X0810K	E06X	B06X	
	M8X125	UM06X0812K	E06X	B06X	
	M10X100	UM06X1010K	E06X	B06X	
	1/8 BSP	UM06X018K	E06X	B06X	
	1/4 BSP	UM06L014K	E06X	B06X	

» ENGRASE MONOPUNTO

Engrase monopunto hasta 22 puntos

El engrase monopunto es el primer paso hacia al engrase centralizado automático, tiene como objeto facilitar y garantizar las operaciones de mantenimiento, llevando los diferentes engrasadores dispersos en una máquina a un distribuidor progresivo por medio de varios tubos, mangueras y conectores.

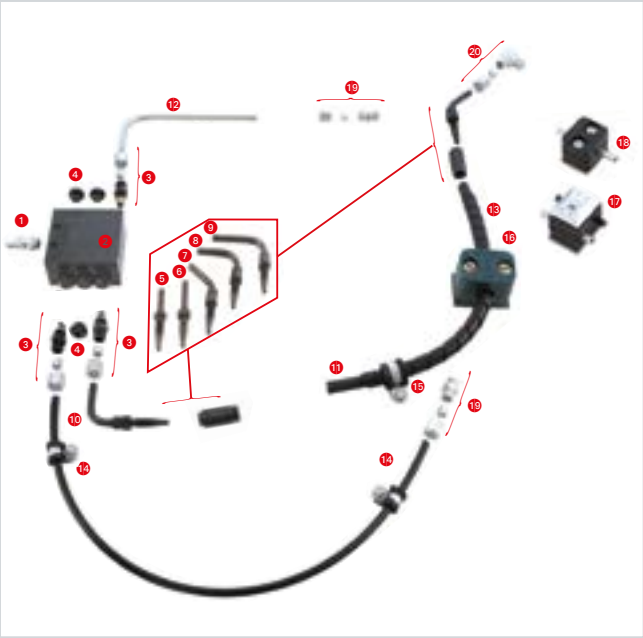

PETICIÓN DE OFERTA:

▶ Rellene las cantidades en las siguientes tablas según sus necesidades

▶ Rellene el siguiente formulario y póngale el sello de la empresa

Empresa: .....

Persona de contacto: .....

Función : .....

Correo electrónico: .....

Dirección: .....

.....

.....

Código postal : .....

Cuidad: .....

Telf. : .....

Sello de la empresa :

> Alimentar hasta 22 puntos de engrase con un solo engrasador

▶ Enviar su solicitud a info.es@hydrokit.com

Marca.	Tipo	Referencia	Cantidad
1	Recto	GR018	
	Acodado a 45°	GR01845	
	Acodado a 90°	GR01890	

Marca	Número de puntos de engrase	Referencia	Cantidad
2	6	SSV6	
	8	SSV8	
	10	SSV10	
	12	SSV12	
	14	SSV14	
	16	SSV16	
	18	SSV18	
	22	SSV22	

Marca	Referencia			Cantidad
	Ventil	Tuerca	Anillo	
3	CAR06X	E06X	B06X	

Marca	Referencia Stopfen	Cantidad
4	BM10100	

Marca	Tipo	Referencia		Cantidad
		Terminal	Casquillo	
5	Recto	06EL06X	JR106X	
6	Recto largo	06EL06XL	JR106X	
7	Acodado 45°	06DT06X	JR106X	
8	Acodado corto 90°	06CL06XC	JR106X	
9	Acodado 90°	06CL06X	JR106X	

Marca	Tipo	Ø (mm)	Referencia	Cantidad (m)
10	Semi-rigido	6	POLY615G	
11	Flexible	8,4	POLY8421G	
12	Tubo cincado	6	TH0406Z	

Marca	Tipo abrazadera	Ø (mm)	Referencia	Cantidad (m)
13	Funda de protección de Caucho	12	RP12P*	
14	Caucho	5	CC06	
15	Caucho	12	CC12	
16	Para soldar simple	12	CS12	
17	Para soldar doble	6	CD06	
18	Para soldar simple	6	CS06	

Marca	Roscado lado palier	Referencia			Cantidad
		Codo	Tuerca	Anillo	
19	M6X100	UM06X0610K	E06X	B06X	
	M8X100	UM06X0810K	E06X	B06X	
	M8X125	UM06X0812K	E06X	B06X	
	M10X100	UM06X1010K	E06X	B06X	
	1/8 BSP	UM06X018K	E06X	B06X	
	1/4 BSP	UM06L014K	E06X	B06X	

Marca	Roscado lado palier	Referencia			Cantidad
		Codo	Tuerca	Anillo	
20	M6X100	CM06X0610K	E06X	B06X	
	M8X100	CM06X0810K	E06X	B06X	
	M8X125	CM06X0812K	E06X	B06X	
	M10X100	CM06X1010K	E06X	B06X	
	1/8 BSP	CM06X018K	E06X	B06X	
	1/4 BSP	CM06L014K	E06X	B06X	

Engrase remolque 3 ejes

NOVEDAD

Aplicaciones

Engrase con accionamiento eléctrico en remolque de 3 ejes y 76 puntos.

Referencia : KG734R01V1



+ Puntos

- El engrase continuo alarga la vida útil del material.
- Ahorro de tiempo: el engrase es automático.
- Engraseoptimizado:relacionadoconlafunciónhidráulica (Hidráulica simple efecto) en pequeña cantidad.
- Práctico: Fácil cambio de cartucho.

Engrase para esparcidor de estiércol líquido

Aplicaciones

Engrase con accionamiento hidráulico para esparcidor de estiércol liquido en 24 puntos.

Referencia : KG952R01V1

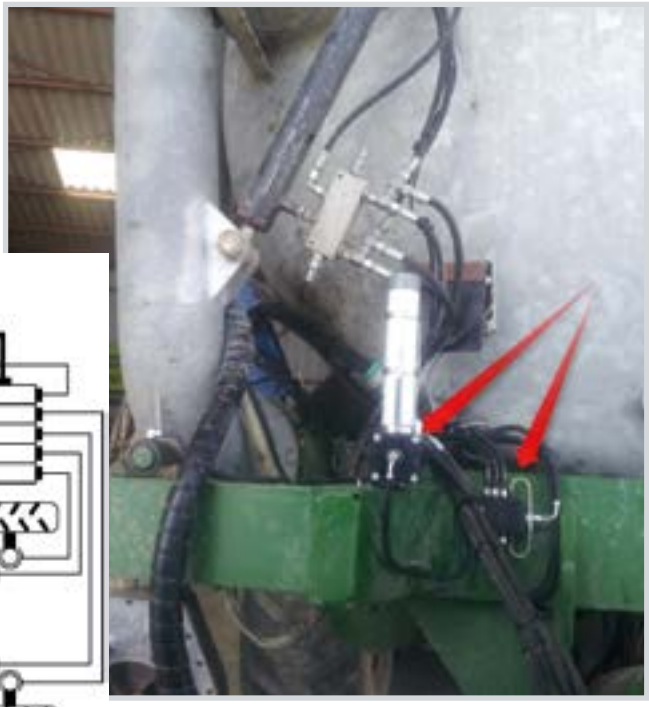

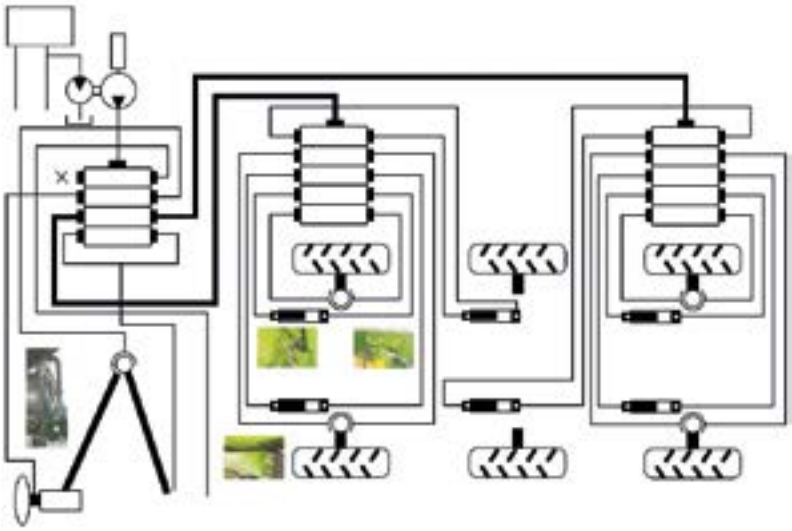





» MAQUINAS AUTOPROPULSADAS

Proyecto de sus máquinas

> Su circuito a medida

Hydrokit diseña los circuitos hidráulicos de sus máquinas.

Cada proyecto es objeto de un estudio específico referenciado bajo forma de nomenclatura informatizada y protegida.

Para desarrollar su concepto de "servicio completo", HYDROKIT estudia el suministro del entorno eléctrico y electrónico integrado, complemento indispensable del circuito hidráulico: es la solución completa para funcionar.

NUESTRA OFERTA GLOBAL

- Análisis de las funciones.
- Teniendo en cuenta la problemática de la aplicación.
- Realización de los esquemas eléctricos e hidráulicos.
- Nomenclatura personalizada.
- Presupuesto detallado.
- Suministro de los componentes hidráulicos y eléctrónicos del circuito.
- Control y pruebas.
- Desarrollo de productos específicos.
- Asesoramiento y asistencia a la puesta en marcha..

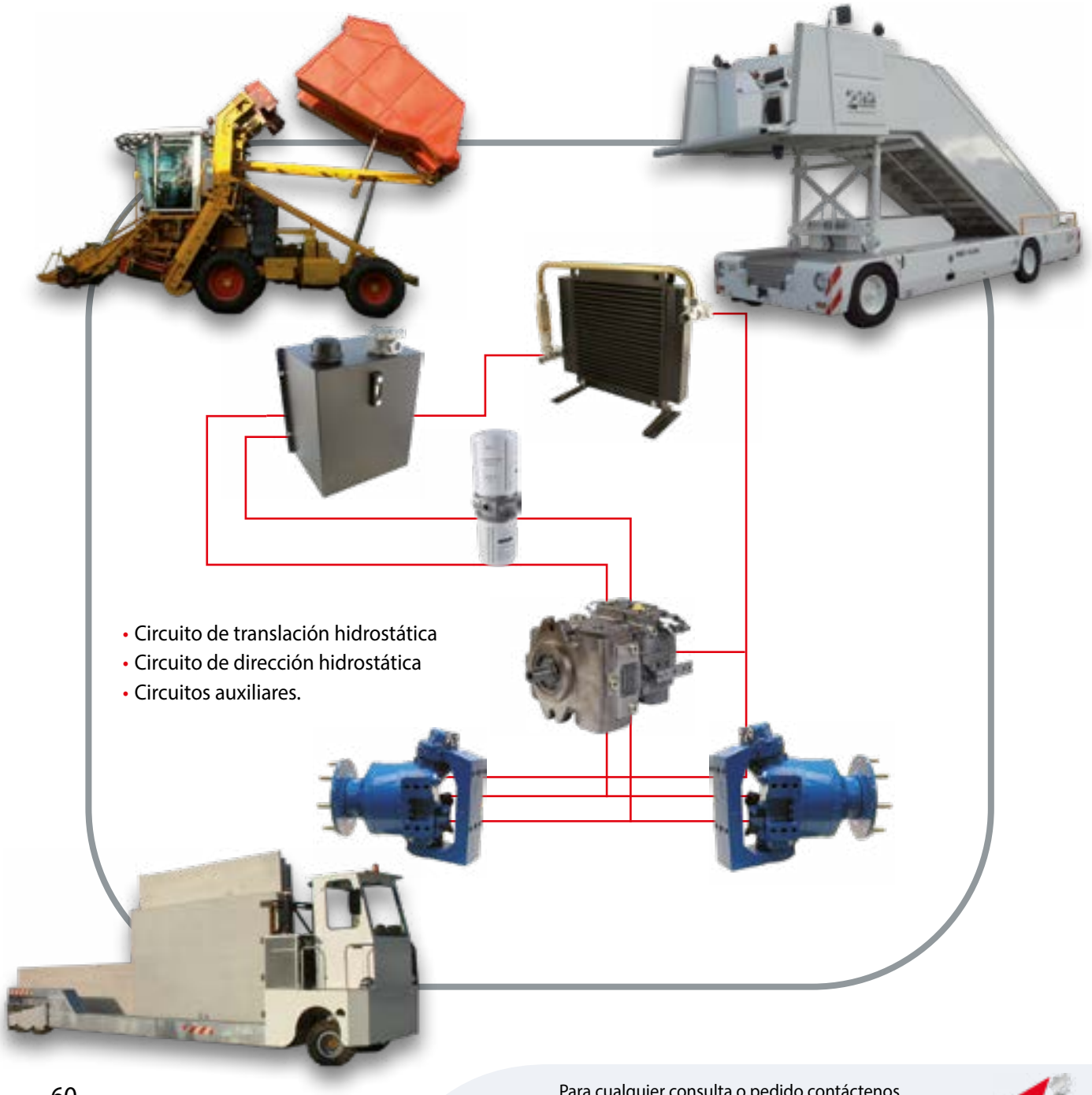

- Circuito de translación hidrostática
- Circuito de dirección hidrostática
- Circuitos auxiliares.

Para cualquier consulta o pedido contáctenos
al nº telf. +34-93. 809.83.84

» DEFINICIÓN DE SU AUTOPROPULSADO

Cliente

Empresa : .....
Actividad : .....
Persona de contacto: .....
Función : .....
Dirección: .....
.....
Código Postal : .....
Telf. : .....
Correo electrónico: .....
Sitio web: .....

Vehículo

Aplicación : .....
Cantidad de ruedas : .....
Diámetro de las Ruedas : .....
Cantidad de Eje: .....
Motores/ruedas : .....
Condiciones : .....
Revestimiento de rueda : .....
Pendiente máxima : .....
HinchadoHD : .....
Hinchado BP : .....
Nº ruedas motrices : .....
Tensión de maniobra : .....

Características

Gestión y seguridad : .....
Factor de funcionamiento : .....
Anti-patinaje : .....
Inclinación máquina : .....
Tipo de mando: .....
Homologación: .....
Prestación puesta en marcha : .....

HydrokiT
HYDRAULIC GLOBAL SOLUTIONS

HYDROKIT IBERICA S.L
Calle Virgen de Nuria, 25C
08830 SANT BOI DE LLOBREGAT
Telf.: +34 93 809 83 84
E-mail: info.es@hydrokit.com

ENVÍE ESTA PÁGINA A:

info.es@hydrokit.com

Necesidades

Prototipo: .....
Consumo anual : .....
Entrega por cantidad : .....
Presupuesto: .....

Datos

Peso en vacío : ..... Del / Atr .....
Peso en carga : ..... Del / Atr .....
Tracción adicional : .....
Distancia entre ejes: .....
Viá : .....
Freno sobre transmisión: : .....
Recuperación energía al frenado : .....
.....
Restitución energía del frenado : .....
.....
Velocidad máxima : .....
Velocidad trabajo: .....

Circuitos anexos

Dirección : .....
Dispositivo de manutención : .....
Otros : .....
.....
.....

Nota

.....
.....
.....
.....
.....
.....

Sello de la empresa :

AUTOPROPULSADO

Ejes HYDRO 4

CASE IH	JOHN DEERE
CLAAS	LAVERDA
DEUTZ	MASSEY FERGUSON
FENDT	NEW HOLLAND

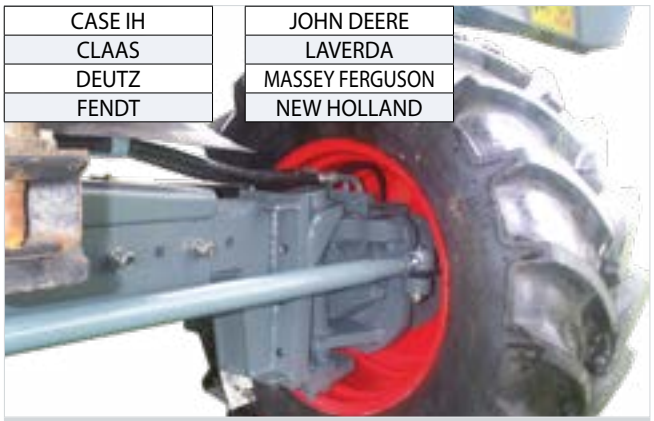

Composición

- 2 motores lentos.
- 2 pivotes de dirección robustos.
- 2 cilindros con barra de dirección y rotulas.
- 1 válvula de rueda libre pilotada hidráulicamente y controlada electrónicamente desde la cabina del conductor.
- 1 equipo personalizado: bloque de desvió, racores y mangueras hidráulicos (la longitud de las mangueras se determinarán al momento del pedido).
- Instrucciones de montaje.
- Opcional: Sistema anti-patinaje.
- Nota: Las ruedas no están incluidas.

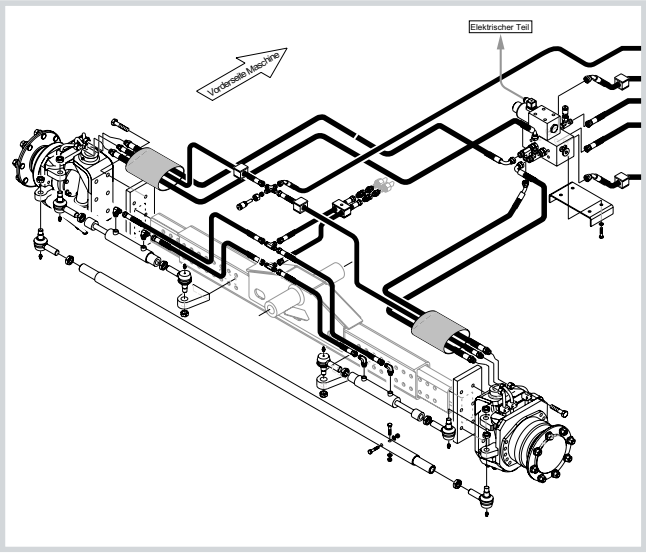

+ Puntos

- Rendimiento: Mejor motricidad en el campo.
- Robusto: motor lento POCLAIN HYDRAULICS de alto par y pivotes de dirección reforzados.
- Tiempo de montaje reducido: motores, ruedas y pivotes de dirección montados.
- Suministrado con mangueras y conexiones.
- Personalizado: suministro de un kit por modelo y marca.

Apertura eléctrica de trampilla TUCANO

Aplicación

Cosechadora TUCANO: 450, 440, 430,420, 340, 330, 320.

Composición

- 1 cilindro eléctrico.
- 1 conjunto de soportes.
- 1 conjunto de tornillería.
- 1 haz eléctrico con platina, relé e interruptor.
- 1 instrucciones para montaje.

Referencia

Marca	Designación	Referencia
CLAAS	TUCANO Serie 300-400	KE061C16V2



+ Puntos

- Ahorro de tiempo: no hay necesidad de salir de la cabina para abrir la trampilla.
- Ningún esfuerzo: basta con pulsar un botón en la cabina.
- Fácil de instalar: montaje rápido..

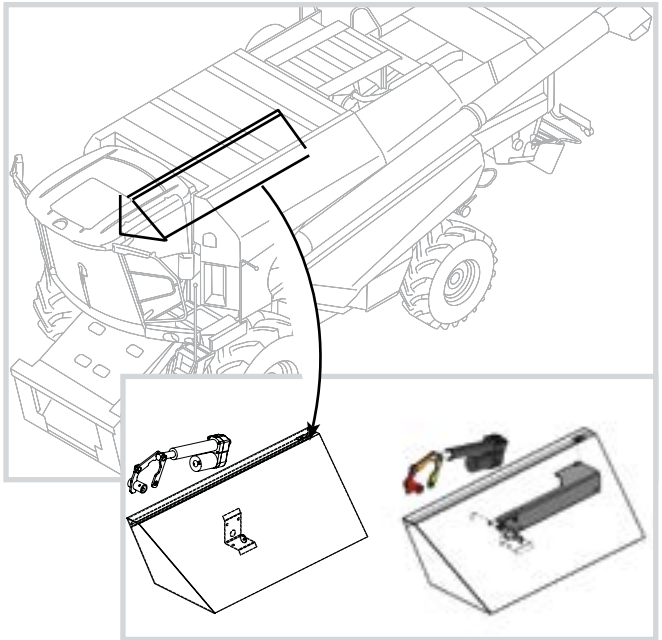

Para cualquier consulta o pedido contáctenos al nº telf. +34-93. 809.83.84

Montajeeléctricoparaescalerasplegables

Aplicación

El kit Innov'echelle les permite controlar eléctricamente la escalera de acceso a la cabina pulsando un botón.

Elmandoeléctricoseencuentraenlacabina.Cuandolaescalera estáabierta,unaseñalacústicaavisaalconductor,estesonido sonará hasta que la escalera esté recogida.

+ Puntos

- Sinriesgodeaccidente:laescaleraestasiempreenposición transporte durante el trabajo.
- Confort para el usuario: mando eléctrico dentro de la cabina y en el exterior de la máquina.
- Ingenioso: si la escalera está en posición abierta y la maquinasetraslada,unaseñalacústicaavisaalconductor obligándole a plegar la escalera.

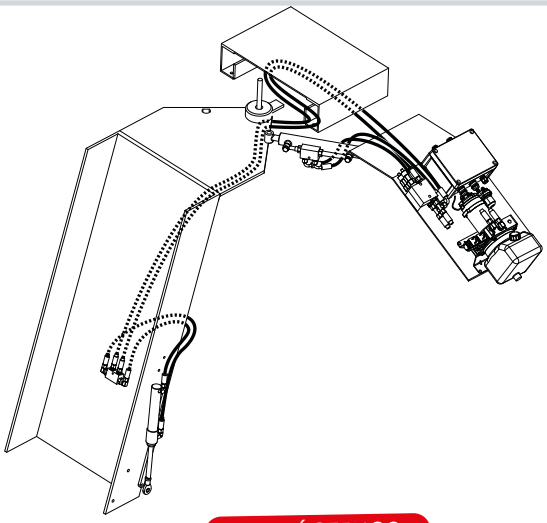

CONTÁCTENOS



NOVEDAD

Kitdeelevaciónparaesparcidoresdepaja

Aplicación

Recorrida hidráulica para los esparcidores.
Para CASE AXIAL FLOW SERIE 240.

Subida y bajada hidráulica de los esparcidores por mando manual de 2 cilindros hidráulicos en sustitución de los cilindros de gas.

Referencia : KL021B12V1





» ENGRASE PARA ENSILADORAS, PRENSAS, COSECHADORAS

Engrase con accionamiento hidráulico 11 puntos para prensa

Aplicación

CLASS VARIANT Prensas 360,365, 380,385.

Composición

- 1 bomba con accionamiento hidráulico.
- 1 distribuidor progresivo regulable 12 salidas.
- 1 conjunto de racores y mangueras hidráulicas.
- 1 conjunto de racores y tubería para engrase.
- 1 conjunto de fuelles de plástico de protección.
- 1 conjunto tornillería.
- 1 instrucciones para montaje.

Marca	Designación	Referencia
CLAAS	Kit engrase	KG061O04A2
	Cartucho	EAGLUBES01

Existe también en versión manual: KG061O0A1

+ Puntos

- Vida útil del equipo: el engrase es continuo.
- Ahorro de tiempo: no hay necesidad de engrasar,
- Es un sistema automático.
- Engrase optimizado: el engrase sólo está vinculado a la función hidráulica. En pequeñas cantidades.
- Engrase 11 puntos: 6 puntos (cada 8 horas)
- 5 puntos (cada 50 horas)
- Práctico: Fácil cambio del cartucho.
- Tiempo de montaje: 1 Día.

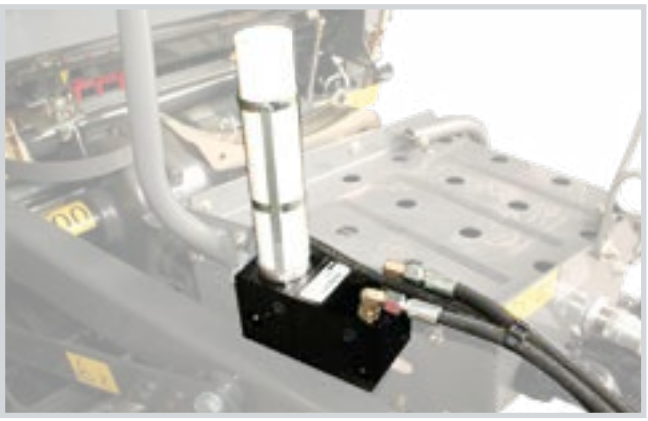

Sistema de engrase centralizado

Aplicación

Ensiladoras, prensas, cosechadoras de remolacha, vendimiadoras, cosechadoras, Telescópicos, maquinaria de obra pública….

Características

- Depósito de 1 a 8 kg.
- Bomba eléctrica con programador de ciclos.
- Presión: 350 bar.
- Grasa NLGI2.
- Temperatura: hasta - 25ºC.
- En caso de atascamiento de un engrasador, bloqueo del sistema con alarma acústica o visual.

Marca	Tipo	Referencia
CLAAS	Lexion 500/600	KG061B13V1
	Jaguar Seriee 800	KG061E02A1
JOHN DEERE	Ensiladora serie 6000	CGEJD36G
NEW HOLLAND	Ensiladora serie FR	KG092E09V1
	Ensiladora serie FX38, FX48, FX58	CGE3FIATNH
	Ensiladora serie FX40	CGE4FIATNH
	Prensa BB9000	KG067R02V1
	Prensa BB9000	KG067R02V2



La empresa Hydrokit ha desarrollado diseños de montaje adaptados a las grandes marcas de máquinas presentes en el mercado: Case, Claas,

New Holland, John Deere….

Los estudios específicos y el montaje In situ pueden ser realizados por un equipo de técnicos.

.



Kit apertura de trampillas prensa CLAAS

NOVEDAD

Aplicación

Para máquinas agrícolas Claas. Conviene a prensas con 1 solo capo. Kit de apertura de puerta lateral de prensa Claas Quadrant 3300. Este kit sustituye los cilindros de gas por cilindros eléctricos.

Composición

- 2 cilindros eléctricos.
- 1 conjunto soporte fijación.
- 1 conjunto tornillería.
- 1 Haz eléctrico con platina, relé e interruptor.
- 1 instrucciones para montaje.

Referencia : KE061O20V1

+ Puntos

- Sin necesidad de esfuerzo: basta con pulsar un botón. Para abrir o cerrar la trampilla.
- Fácil de instalar.
- Montaje rápido siguiendo instrucciones.

CONTÁCTENOS



Kit alarma atado por cuerda

NOVEDAD

Aplicación

Kit adaptable en todas marcas de prensas.

Composición

- Un cuadro eléctrico y soporte.
- Sensores inductivos y soportes.
- Ruedas de arrastre de cuerda.
- Haces eléctricos.
- Instrucciones para montaje.



Designación	Referencia
Mc Hale Presse Tipo V6	KE971O01V1
Otros Modelos	AUF ANFRAGE

Kit indicador falta de cuerda

NOVEDAD

Aplicación

Indicador de falta de cuerda para prensa Claas Variant 260, 280, 370 8gr

Composición

- Un cuadro eléctrico con haz.
- Un sensor inductivo y su soporte.
- Un soporte para indicador luminoso.



Designación	Referencia
CLAAS Variant Prensa serie 260, 280, 370 8GR	KE061O04A1

» CABRESTANTES DE ARRASTRE

Cabrestantes de arrastre hidráulicos

Características

Botonera de mando con accionamiento para motor hidráulico Danfoss, guía cable incluido.

Suministrado sin cable. Cables y prensa cables en opción.
Prohibido su uso para elevación.

Capacidad máx 1° capa (kg)	Motor			Válvula over-center	Cable recomandado				Referencia	
	Cil. (cm^3/U)	Caudal (l/min)	Presión(bar)		Velocidad del cable (m/min)	Câble Ø (mm)	Cable long (m)	Resistencia cable ruptura (kN)		
3200	50	40	110	No	5,2	10	10	69,8	TRHHMNP000032A	
Cable de acero Ø10 mm con gancho fijo, longitud 10 m									TRHCABLE1010	
Tensor prensa cable									TRHTENDEURV1	
3600	180	60	150	Si	15	10	30	69,8	TRHHMVN000036A	
Cable de acero Ø10 mm con gancho fijo, longitud 30 m									TRHCABLE1030	
Tensor prensa cable									TRHTENDEURV2	
Mando neumático trócola cabrestante HV- 8 y HV-10									TRHHCARBOTV1	
4500	100	60	150	Si	14	11	27	84,4	TRHHMVN000045A	
Cable de acero Ø 11 mm, Longitud 27 m									TRHCABLE1127	
Tensor prensa cable									TRHTENDEURV3	
Mando neumático trocola cabrestante HV- 8 y HV-10									TRHHCARBOTV1	
6800	150	60	150	Si	9	14	27	137	TRHHMVN000068A	
Cable de acero Ø10 mm con gancho fijo, longitud 27 m									TRHCABLE1427	
Tensor prensa cable									TRHTENDEURV3	
Mando neumático trócola cabrestante HV- 8 y HV-10									TRHHCARBOTV1	
9000	100	60	175	Si	7,1	14 16	43 30	137	TRHHMVN000090A	
Cable acero Ø14mm con gancho fijo, longitud 43 m									TRHCABLE1443	
Cable acero Ø16mm con gancho fijo, longitud 30 m									TRHCABLE1630	

Para cualquier consulta o pedido contáctenos
al nº telf. +34-93. 809.83.84

Cabrestantes de arrastre eléctricos

Características

- Botonera de mando por cable de 5 m con guía cable incluido.
- Prohibido su uso para elevación.

Capacidad máx 1° capa /4° capa	Tensión(V) Potencia (W)	Diámetro cable -Ø (mm)	Longitud cable	Velocidad del cable	Velocidad del cable capa-cidad máx	Referencia	
2700 kg / 1700 kg	12 V 2390 W	7,1 mm	30,5 m	8 m/min	2 m/min	TRHEM1P300727	
	24 V 1490 W	7,1 mm	24,4 m	8 m/min	2 m/min	TRHEM2P240727	
		7,1 mm	30,5 m	8 m/min	2 m/min	TRHEM2P300727	
4000 kg / 2400 kg	12 V 3430 W	8,3 mm	30,5 m	13,4 m/ min	2 m/min	TRHEM1P300840	
	24 V 1940 W	8,3 mm	30,5 m	13,4 m/ min	2 m/min	TRHEM2P300840	
6800 kg / 4000 kg	24 V 2690 W	11,1 mm	27 m	6,9 m/ min	0,8 m/min	TRHEM2P271168	

Distribuidor especial para grúas forestales

NOVEDAD

Distribuidor apilable 80 l/min especialmente concebido para sus grúas forestales.

Características

- 250 bar
- 8 funciones doble efecto A&B cerrado.
- Anti choque sobre 1, 2, 3, 7 y 8º elemento.
- Orificios P G1/2 – T G3/4
- Orificios A&B G1/2

Referencia : DEO080A3BCD3A2A3BCD3M

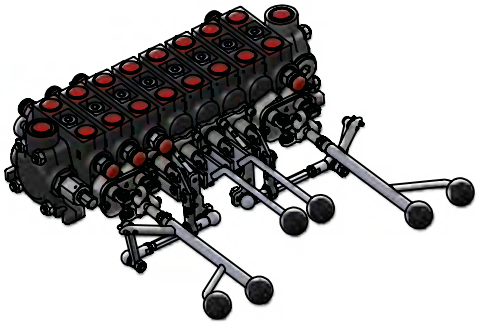

» RAJADORAS DE LEÑA

Kit económico y completo

+ Puntos

- Una única referencia, incluye el kit completo.

Composición

- Cilindro doble efecto.
- 2 palieres de fijación.
- 1 bomba con multiplicadora 35 l/mín.
- 1 distribuidor especial para rajadora.
- Racores y mangueras.
- Instrucciones de montaje.



Alimentation	Potencia (t)	Referencia
Central hidráulica independiente	13	KFE13TP3501
Centralhidráulicadeltractor	13	KFE13TC0001
Central hidráulica independiente	16	KFE16TP3501
Centralhidráulicadeltractor	16	KFE16TC0001

Options	Referencia
Distribuidor 1 doble efecto, 1 velocidad	DM041FENDE
Distribuidor doble velocidad 40 L	DM041FENDE1
Distribuidor doble velocidad 80 L	DM081FENDE
Distribuidor doble velocidad 80 L + 1 doble efecto para cabrestante	DM081FENDE2
Distribuidor doble velocidad 80 L + 1 doble efecto final de carrera hidráulico	DM081FENDEP

Multiplicador para bombas Gr.2 y Gr.3

Grupo	Caudal a 1890 tr/ min (l/min)	Cilin-drada (cm3/tr)	Pre-siónmáx. 8bar	Potencia utilizada a 100b (CV)	Referencia multipli-cadora eje macho	Referencia multipli-cadora eje hembra	Conexión aspiración ro-scada acodada	Conexión impulsión ro-scada acodada
Grupo 2	21	11	250	5,3	MMS35F211D	MFS35F211D	1/2" BSP	3/8 " BSP
Grupo 2	26	14	250	6,7	MMS35F214D	MFS35F214D	3/4 " BSP	1/2 " BSP
Grupo 2	36	19	200	9,1	MMS35F219D	MFS35F219D	3/4 " BSP	1/2 " BSP
Grupo 2	41	22	200	10,5	MMS35F222D	MFS35F222D	3/4 " BSP	1/2 " BSP
Grupo 3	47	25	250	11,9	MMS35F325D	MFS35F325D	3/4 " BSP	3/4 " BSP
Grupo 3	60	32	250	15,3	MMS35F332D	MFS35F332D	1" BSP	3/4 " BSP
Grupo 3	79	42	230	20	MMS35F342D	MFS35F342D	1 " BSP	3/4 " BSP
Grupo 3	87	46	230	21,9	MMS35F346D	MFS35F346D	1 " BSP	3/4 " BSP
Grupo 3	104	55	200	26,2	MMS35F355D	MFS35F355D	1 " BSP	3/4 " BSP



Para cualquier consulta o pedido contáctenos
al nº telf. +34-93. 809.83.84

Cuenta horas

Características

- Caja estanca IP67.
- Presóstato: Implantación ¼ G (3 a 600 bar).
- Cable longitud de 4 metros.
- Dimensiones: 82 x 80 x 65 mm
- Peso: 710 gramos
- Presión hidráulica máx.: 600 bar

Conta horas con doble visualización (diario + total)

Contador hasta 99 999,9h.

Puesta a cero con imán.

Tipo accionamiento	Modo activación	Referencia
Presóstato 3 bar	Presencia de presión	BCPTH03V1



Conta horas simple visualización

- Contador hasta 99 999,9 h.

Tipo accionamiento	Modo activación	Referencia
Frecuencia (2 a 2000 Hz)	Conexión W alternador / sensor inductivo	BCPTH08V1
Presostato 3 bar	Presencia de presión	BCPTH07V1
Sensor ILS	Presencia de un imán (ej : apertura puerta)	BCPTH10V1
Sensor efecto Hall	Actuación sobre rotación (ex : toma de fuerza)	BCPTH06V1



Contador de impulsos

Contador de impulsos, contando en presencia de presión superior a 3 bar (presostato G1/4)

Tipo accionamiento	Mode activación	Referencia
Presostato 40 bar	Presostato 1/4G	BCPTI01V1



Módulo de inversión para intercambiador

Aplicación

El módulo electrónico permite invertir momentáneamente el sentido de rotación del ventilador del intercambiador de calor para eliminar el polvo de las rejillas del panel y así mantener una buena refrigeración del aceite a lo largo del tiempo.

Características

- Funciona en 12 ó 24 vdc.
- No hay perturbaciones en el circuito: arranque progresivo.
- Ciclo de ajuste de 5 a 55 minutos en el sentido normal (30 minutos por defecto) luego 30 segundos en el sentido contrario.
- Control de la intensidad consumida: función de aprendizaje, para más seguridad.
- Diagnóstico: un piloto de control puede ser conectado.

Referencia : 12V: E12MVENTI5

24V: E12MVENTI6



» CONTADORES

Inclinómetro

Fonción

Control de horizontalidad y verticalidad.



Versión estándar

+ Puntos

- Fácil montaje: basta con fijar el cuerpo sobre el apero.
- Práctico: cambio automáticamente entre nivel horizontal y vertical.
- Robusto: resistente a las vibraciones.
- Ahorro de tiempo: visualización mediante una aguja.
- Fijación de cuadro en cabina por ventosa..

Características

- Tensión de 10 a 30 V.
- Haz alimentación: 1,5 m
- Haz cuadro sensor: 8 m

Referencia : BVI01V1

Versión eficiente 1 eje 360º



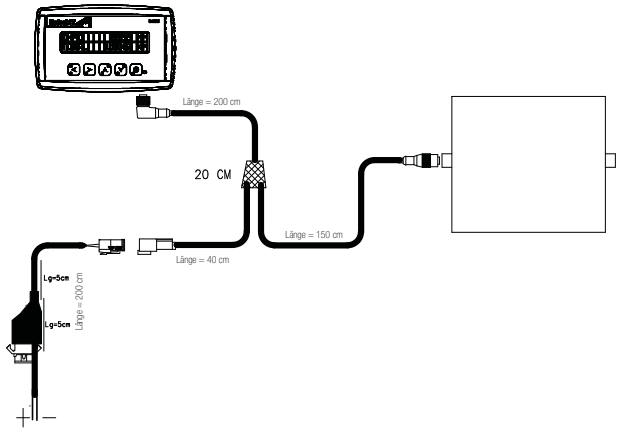

Características

- Alimentación 12-24 V.
- Indicación digital del ángulo de inclinación.
- 1 nivel bajo 1 nivel alto regulables con alarma acústica cuando se sobrepase.
- Haz cuadro sensor: 3,5 m

Referencia : IDIE01V1

Versión exclusiva 1 eje 360º con pantalla táctil



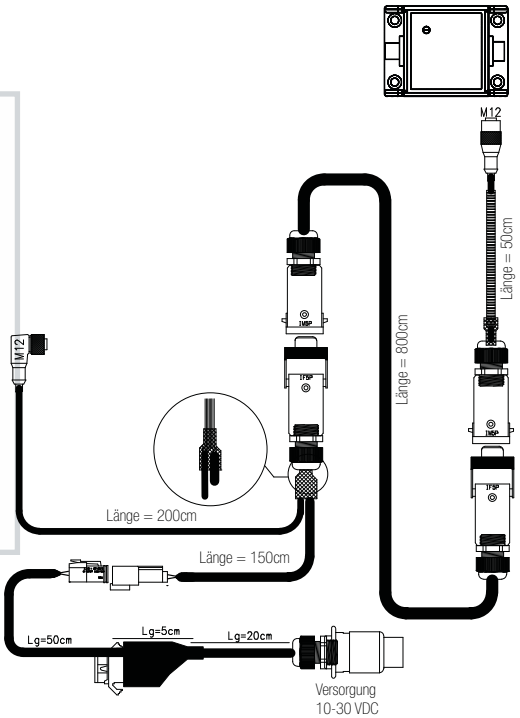

Características

- Alimentación 12-24 V.
- Pantalla táctil de color.
- Diferentes visualizaciones del ángulo posibles.
- 1 nivel regulable con alerta visual cuando se sobrepase.
- Haz cuadro sensor: 8 m

Referencia : IDIEG01V1

Versión exclusiva 2 Ejes 90º con pantalla táctil

Características

- Alimentación 12-24V.
- Pantalla táctil de color.
- Diferentes visualizaciones del ángulo posibles.
- 1 nivel regulable con alerta visual cuando se sobrepase.
- Haz cuadro sensor: 8 m

Referencia : IDIEG02V1.

Para cualquier consulta o pedido contáctenos al nº telf. +34-93. 809.83.84

Indicadores de velocidad de rotación

+ Puntos

- Posibilidad de conectar 1 o 2 sensores de velocidad.
- Alarmas sonoras y visuales si se superan los valores ajustados (min o máx.)
- Configuración de los textos por el usuario.
- Fijación por brazo y ventosa sobre todos soportes..



Aplicaciones

La pantalla indica la velocidad de rotación y permite vigilar la rotación de un motor.

Referencia : IDVR02V1: 2 sensores
IDVR01V1: 1 sensor

Características

- Alimentación: 10 a 30 V.
- Dimensiones: 155 mm x 95 mm.
- Dimensiones pólizas: 9,66 x 4,84 mm.
- Conector M12 – 5 polos traseros.

Funcionamiento

- El kit de indicador de rotación se basa en la medición del periodo de la señal monitorizada. La velocidad de rotación se mide continuamente. El operador tiene la posibilidad de definir distintos umbrales de alarma mínimos y máximos indistintamente.
- Contador diario y total para la velocidad supervisada (se activa tan pronto detecte una velocidad de rotación).
- Contador total de funcionamiento de la pantalla.
- Acumula el número de vueltas parciales y totales para el régimen controlado.
- Medida posible por periodo o por frecuencia.

Indicadores de caudal y presión

+ Puntos

- Económico.
- Registra los picos del caudal y de la presión.
- Señal visual y acústica si excede el caudal o la presión máxima o mínima previamente registrada.
- Cuenta horas: puesta en marcha del contador en el momento que sobrepasa la consigna presión o caudal.
- Permite un montaje fijo en la máquina.



Aplicación

- Medición simultánea en tiempo real del caudal y presión de un circuito hidráulico.

Referencia : IDDP01V1

Características

Alimentación: 24 V
Dimensiones. 155 mm x 95 mm –
Dimensiones pólizas 9,66 x 4,84 mm
Conector M12 – 5 polos traseros

Composición

- 1 pantalla iControl.
- 1 haz eléctrico (alimentación + sensor)
- Brazo y ventosa de fijación.

Funcionamiento

- La medición de presión y del caudal es permanente.
- Cuenta horas diario y total se activa cuando la presión o el caudal es superior (o inferior) al umbral definido por el usuario.
- Cuentas horas totales de utilización del cuadro.
- Acumulación diaria (en litros) y total (en cm3) del volumen de aceite.
- Memorización de los mínimos y máximos de caudales y presiones.
- Alarmas acústicas y visuales si se detecta un defecto o una conexión incorrecta en el sensor de presión.
- Este kit está diseñado para funcionar con turbina ref. EAQ600HK1
- (9 bis 600 l/min) y sensor de Presión E17P600I03 (0-600 bar)..

» ANTIARRANQUE – ANTIRROBO

Cuadro antiarranque / antirrobo

- Protección contra robo de máquinas móviles.
- Versión básica: impide el arranque del motor térmico en ausencia del código válido.
- Versión antirrobo: además de impedir el arranque del motor térmico, este sistema bloquea los movimientos hidráulicos.

Características

Características generales del cuadro/teclado.

- Cuadro en inoxidable y poliuretano – IP68
- Dimensiones MODCOD: 140 mm x 30 mm x 40 mm
- Dimensiones MODCLE: 90 mm x 65 mm x 35 mm
- Peso:
  - 0,8 kg (modelo antiarranque)
  - 1,4 kg (modelo con antirrobo)
- Circuito completamente recubierto: Poliuretano
- Fusible: 1A automático
- Temperatura de aplicación: -20ºC a + 85ºC
- Características comunes haz antiarranque y antirrobo
- Alimentación 10 a 30 V.
- 2 cortes (arranque + electroválvula de alimentación)
- Corriente máxima: 10A (20A en punta 2 segundos)
- Circuito electrónico completamente encapsulado.
- Conforme CEM EN 13309 / choques CEI
- 68-2-27,68-2-29, EN 60068
- Fusible: 1 A automático
- Temperatura de aplicación: -20ºC a + 85ºC

Función adicional en el cuadro antirrobo + antiarranque :

- La función DIM se activa cuando se intenta arrancar la máquina de manera fraudulenta puenteando el sistema (ejemplo: blocaje de las orugas).
- 2 entradas detección (ejemplo: detección tensión en el arrancador).
- 1 corte adicional (ejemplo: corte circuito pilotaje).
- Dispositivo inmovilización de la máquina.

+ Puntos

- Compartir acceso con 3 niveles de códigos/claves programables (propietario, taller, conductor)
- Consulte su asegurador para una eventual reducción de la póliza de seguro. (Homologación THATCHAM)
- Robusto: caja en acero inoxidable estanca e inviolable.

> “Proteja sus máquinas contra el robo y el uso abusivo.”

Tipo de caja	Tipo de montaje	Referencia MODCOD	Referencia MODCLE
Antirrobo + antiarranque con código	En superficie	KE999J1224V10	-
Antirrobo + antiarranque con llaves con código	En superficie	-	KE999J1224V20





Kit antiarranque por control de alcoholemia

MONTAJE Y CALIBRACIÓN POR NUESTROS MEDIOS

Aplicación

Control de alcoholemia asociado a un dispositivo antiarranque que permite o no, el arranque del motor según el nivel de alcohol medido.

Operativo en menos de 4 segundos. No utilizar en la vía pública.

Composición

- Kit INTERLOCK 7000 + Soporte.
- Caja de control.
- Cable espiralado.
- 3 boquillas bucales biodegradables.
- Referencia : E17S7000





Para cualquier consulta o pedido contáctenos al nº telf. +34-93. 809.83.84

Sistema de gestión de flota y de geolocalización

Aplicación

> “Siguasusmáquinasentiemporeal”

Los sistemas de gestión de flota de vehículos, constituidos por una caja transmisora receptora GCH y GSM, permiten el seguimiento en tiempo real de toda su flota de vehículos. Los sistemas de gestión de flota, extremadamente completos y muy eficientes, en función de las opciones elegidas, le permiten:

- Geolocalizar sus máquinas y visualizar su estado (de 1 posición por día a una localización en tiempo real).
- Crear informes de actividad de sus máquinas con historización de hasta 5 años.
- Gestionar alarmas por SMS, correo electrónico, en función de la ubicación de la actividad o el estado de su máquina.
- Estar alertado de las revisiones a realizar en su parque de maquinária.
- Administrar usuarios y derechos de acceso a su máquina a través de un código de arranque.
- En caso de robo, trazar la ruta exacta del vehículo y el geo-localizador, sea cual sea el país en el que se encuentre.

+ Puntos

- Una solución adaptable a todas sus necesidades: temperatura, seguimiento de los usuarios, antirrobo, alarma, diario de actividades, seguimiento de mantenimiento.
- Gestión de la flota accesible por tableta y/o Smartphone.
- Plataforma compatible con todas las marcas de vehículos, para una gestión de la flota global (a diferencia de los sistemas propietarios que sólo incluyen los de su marca).
- Solución completa que incluye cuadro, transmisión de datos, servidor de comunicación, plataforma.

Sistema con cuadro de seguimiento simple

- 3 entradas y 1 salida (contabilización de horas de funcionamiento y trabajo + control de estados de sensores).
- Batería interna.
- Licencia mensual incluyendo acceso al servidor y la suscripción
- GSM 1 position diaria.

Sistema de tracking con alarmas e informes

- 4 entradas y 2 salidas (contabilización de horas de funcionamiento y trabajo + control de estados de sensores).
- Antena GSM/GCH integrada.
- Batería interna.
- Licencia mensual incluyendo acceso al servidor y la suscripción GSM
- 1 posición cada 2 minutos.
- Conexión posible al CAN-Bus de la máquina.
- Gestión de alarmas y de mantenimiento.
- Informes de trabajo.

Sistema con tracking con alarmas, informes, acceso al usuario (antirrobo)

- 4 entradas y 2 salidas (contabilización de horas de funcionamiento y trabajo + control de estados de sensores).
- Antena GSM/GCH integrada.
- Batería interna.
- Licencia mensual incluyendo acceso al servidor y la suscripción GSM
- GSM 1posición cada 2 minutos.
- Conexión posible al CAN-Bus de la máquina.
- Gestión de alarmas y de mantenimiento.
- Informe de trabajo.
- Antiarranque por código o tarjeta magnética.
- Gestión de los usuarios por cada máquina..

PRESUPUESTO A MEDIDA



» SOLUCIONES PARA REMOLQUES

Kit de frenado remolque

> "Un cilindro hidráulico actúa sobre el sistema mecánico ya instalado."

Composición

- 1 cilindro simple efecto.
- 2 muelles de retroceso.
- 1 manguera de 4 m con racores.
- 1 válvula de frenado.

Designación	Referencia
Sobre 1 eje	504100
Sobre 2 ejes	504102

+ Puntos

- Seguridad mejor control del tractor y del remolque.

EL SISTEMA DE MANDO HIDRÁULICO DE FRENADO ES OBLIGATORIO A PARTIR DE UN PTC DE 6000 KG.



Kit pie de apoyo remolque

+ Puntos

- Práctico: 1 sola Referencia incluyendo bomba, pie de apoyo y conjunto de recorería.

Alimentación	Designación	Diámetro	Referencia
Distribuidor del tractor	Un pie de apoyo + una horquilla + un grifo aislante + un enchufe + 2.60m manguera	65	800538RF1
		85	800540RF1
Bombamanual	Un pie de apoyo + una horquilla + unabombamanual + mangueras y racores	65	800538PMF1
		85	800540PMF1

Referencia grifo aislante : RPM20SF



Kit pie de apoyo + horquilla

Carga a 200 bar (T)	T	C	F	L	S	Pie de apoyo + horquilla
6	65	250	85	405	160	800538F1
10	85	250	105	405	230	800540F1



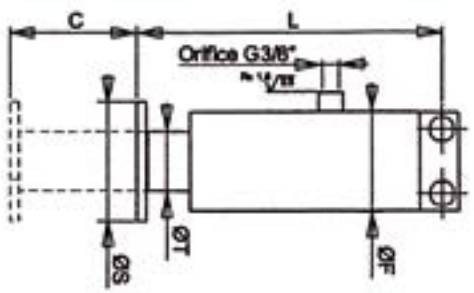

Kit supresión de cardán

+ Puntos

- Mayor seguridad: eliminación de los peligros ligados al uso de cardanes.
- Polivalencia: adaptable a todos los tipos de remolques. (Depósito de 25 a 90 litros)
- Adaptable fácilmente sobre soporte de acoplamiento del tractor.
- Simplicidad: montaje fácil y rápido.
- Productividad: mantiene las prestaciones de sus remolques.

A Elegir el manguito en función de la toma de fuerza del tractor

Mangón	PTO SAE 1"3/8	PTO SAE 1"3/8	PTO SAE 1"3/4
	6 dents	21 dents	20 dents
Referencia Manguito	71110092	71110093	71110097

B Elegir una bomba en función del caudal deseado

Kit bomba + soporte + mangueras	Caudal l/min	Referencia
Bomba 65 cm³/U 540 u. 1000 U/min	35-65	KRC065V1
Bomba 90 cm³/U 1000 U/min	90	KRC090V1
Bomba 116 cm³/U 1000 U/min	116	KRC116V1

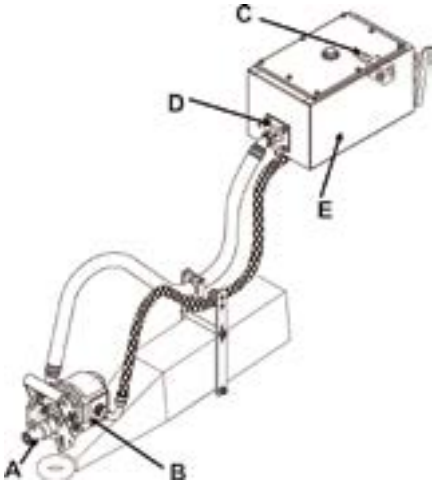

C **D** El remolque ya tiene un compresor. Elegir el kit de conexión + kit limitadora de presión.

Designación	Referencia kit recorería adaptación compresor del remolque de origen	Referencia kit limitadora de presión adaptación compresor del remolque de origen
Caudal hasta 65 l/min (KRC065V1)	KCCR012V1	KLPCR012V1
Caudal de 65 a 120 l/min (KRC090V1 et KRC116V1)	KCCR034V1	KLPCR034V1

*Limitadora pre-regulada a 180 bar.

E El remolque no tiene incluido el compresor: seleccionar el kit depósito.

Kit del compresor de remolque (con válvula de descompresión, limitadora de presión pre regulada 180 bar y recorería)	Referencia
Para depósito de 35 l (65 l/min)	KRCR35LV1
Para depósito de 45 l (90 l/min)	KRCR45LV1
Para depósito de 90 l (120 l/min)	KRCR90LV1



Cilindro simple efecto retroceso por muelle interno

Características

- Cilindro SE Ø 25mm carrera 70 mm EAF 289 mm con retroceso por muelle.
- Vástago con horquilla Ø15 mm x 20 mm
- Fondo charnela Ø17
- Alimentación en el fondo del cilindro F3/8" BSPP.

Referencia : VXXX250070AA



NOVEDAD

Centraje automático para eje auto-direccional

Características

Kit centraje automático para 1 eje, 1 doble efecto 12V.

Referencia : KW999R01V1



» GRUPOS DE VOLTEO GH 10 PARA CAMIONES

Gruposcompactospararampadeaccesoy dispositivos de volteo.

Aplicaciones

Para las rampas de carga, portón o caja basculante sobre utilitario o camión. Grupo hidráulico con motor eléctrico de corriente continua y accionada a distancia con botonera.

Económico y fácil de utilización. Funciona con cilindros simple efecto



Composición

Un grupo hidráulico compacto compuesto por:

- Motor eléctrico con relé de arranque cableado y capó de protección (12V -1,6 kW o 24V – 2,2 kW).
- Soporte de fijación de chapa.
- Depósito 8L de plástico translucido (sin corrosión, nivel de llenado visible desde el exterior).
- Limitadora de presión regulable (90 a 200 bar).
- Bomba de cilindrada 1,6 cm3/tr.
- Electroválvula para bajada 12 o 24V, salida 3/8"G.
- Botonera subida/bajada.

Tension(V)	Referencia
12	GH10RDC12CLH
24	GH10RDC24CLH

Compresor para volteo

PARA BOMBAS DE RECAMBIO CONSÚLTENOS

Composición

- Depósito.
- Antirretorno pilotado.
- Válvula de descompresión para bajada:
  - Mando por tirador y cuerda.
  - Mando hidráulico simple efecto.
- Bomba de pistones radiales.
- Salida en 1/2 "G.
- Velocidad máx. : 1000 tr/min.
- No pintado.

**conexión en los enchufes rápidos posteriores.

Capacidad del remolque (toneladas)	Mando descenso	Caudal (l/min) a 1000 tr/min	Presión maxi(bar)	Dimensión lado L	Capacidad máx (l)	Volumen útil (l)	Diam. A (mm)	Referencia
10 a 16	Cuerda	44	450	500	38,88	34,6	25	CR0635L
	Hidráulica	44	450	500	38,88	34,6	25	CR0635LDH1
18 a 24	Cuerda	66	450	620	48,6	43,2	35	CR0945L
	Hidráulica	66	450	620	48,6	43,2	35	CR0945LDH1
	Cuerda	80	450	700	90	70	35	CR0980L
	Cuerda	80	450	620	48,6	43,2	35	CR0980LGMP*

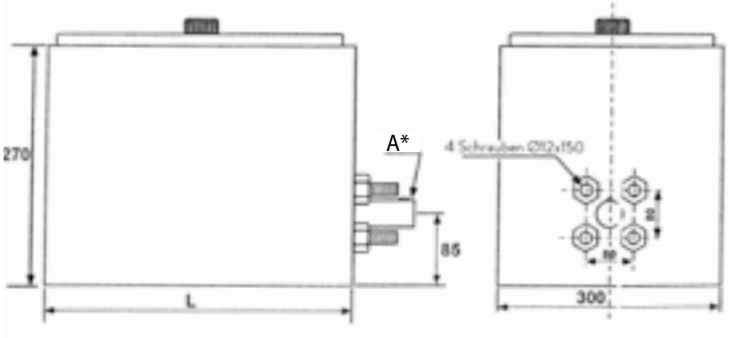



» GAMA CON LED

Aplicaciones

Para máquinas agrícolas, maquinaria de obras públicas, camiones, cualquier máquina que necesite una fuente de alumbrado o señalización.

Faro LED

Características

- Protección IP67: estanco al agua y al polvo.
- 8 LED 3W, potencia total 24W.
- Luz : 6000-6500 K (blanca).
- Potencia luminosa: 1800 Lumens.
- Tensión: 9-32V.
- Ancho enfoque luminoso: 60º alumbrado de proximidad con lente clara.
- Intensidad: 2A a 12V / 1A a 24V.
- Esperanza de vida: 30.000 horas.
- Protección de sobretensión.
- Materiales: carcasa de aluminio, soporte de acero y lente de luz en PMMA.
- La parte trasera de la caja tiene grandes aletas de refrigeración para optimizar la disipación del calor.
- Certificación CE, RoHS.
- Temperatura de funcionamiento: -40º a +80C.

Referencia : E13FWLED24W01

Luz destellante LED

Características

- Luz destellante 60x LED.
- Tensión: 12-24V.
- Potencia luminosa: 21-23 lumens por LED.
- Materiales de la cúpula: Policarbonato.
- Potencia total consumida: 45W.
- Dimensiones: 240 x Ø128 mm
- Protección contra las inversiones de polaridad.
- 3 modos de iluminación (ajustes por switch): 1 modo
- de rotación, 2 modos flashes estroboscópicos.
- Base flexible: permite la flexión en caso de obstáculo.
- Resistente:

-Temperatura de funcionamiento: -30º a + 50ºC

- Protección IP56: Resistente al polvo y a las salpicaduras de agua.

Referencias : E13FOGYRLED02, E13FOGYRLED03 (homologado R65).

Soporte para luz destellante

Características

Designación	Referencia
Pie para luz destellante con pasamuros Ø24	E13FOGYRSUP1
Pie para luz destellante para soldar	E13FOGYRSUP2
Pie para luz destellante para soldar	E13FOGYRSUP3
Pie para luz destellante para roscar "L"	E13FOGYRSUP4

+ Puntos

- Consumo mínimo: el sistema LED es el que menos consume.
- Excelente resistencia a los choques y vibraciones.
- Ya no se necesita el cambio de bombillas.
- La durabilidad de los LED es de hasta 10 veces superior a las bombillas.
- Mejor alumbrado: alumbrado equivalente a la luz natural(6000-6500K).







Referencia : E13FOGYRSUP1 | Referencia : E13FOGYRSUP2 | Referencia : E13FOGYRSUP3 | Referencia : E13FOGYRSUP4

» CÁMARA Y AVISADORES ACÚSTICOS DE MARCHA ATRÁS

Cámara de marcha atrás

> “Para maniobrar con seguridad (marcha atrás o hacia adelante) y ver todas las zonas no cubiertas por los espejos.”

+ Puntos

- Seguridad para maniobras en marcha atrás.
- Visualización de la zona no cubierta por los retrovisores.
- Imagen nítida y luminosa.
- Visibilidad con baja luminosidad gracias a un sistema infrarrojo.
- Pantalla completa o divisible en 2, 3 o 4 posibilidad de conectar 1 a 4 cámaras (según versión).
- Tapa alta de protección específica en la cámara, para trabajar en condiciones extremas. (Opcional).

BRIGADE
ORLACO
Specialised Camera Solutions



E13LRECUL3LH

Designación	Composición	Referencia
Kit retro visión 12/24V 7”	Pantalla 7”, 2 entradas cámara, 1cámara en color, cable conexión a monitor/cámara 20m con conector estanco, soporte orientable	E13LRECUL3LH
Kit retro visión 12/24V 9”	Pantalla 9”, divisible en 4, 4 entradas cámara, telemando, 1 cámara en color, cable de conexión monitor/cámara 20m con conexión estanca, soporte orientable	E13LRECUL44LH
Tapa de protección para soldar o para atornillar	-	KC999P01V1
Cámara adicional	-	E13ACAMSTDLH1
20m de cable de conexión de cámara o alargo para E13LRECUL3LH		E13ACABLE20MLH
Cable de conexión cámara 20m cable de alargo para E13LRECUL44LH		E13ACABLE20M
Kit retro visión 12/24V 5”	Pantalla 5”, 1 entrada cámara, cámara en color ángulo horizontal 98º, cable conexión monitor/ cámara 20m, accesorios de montaje y soporte de fijación.	E13LRECUL2E
Kit retro visión 12/24V 5”	Pantalla 5 o 7”, 3 entradas cámara, 1 cámara en color ángulo horizontal 98º+ sonido, cable de conexión pantalla/cámara20m,accesoriosdemontajeysoportefijación	E13LRECUL2
Kit retro visión 12/24V 7”		E13LRECUL3
Tapa de protección para soldar o atornillar		KC999P01V1
Cámara adicional estándar 98º/120º diagonal + cable 20 m		E13ACAMSUP98
Cámara ángulo horizontal 62º/78º diagonal + cable 20m		E13ACAMSUP62
Cámara ángulo horizontal 32º/40º diagonal + cable 20m		E13ACAMSUP32
Cable conexión / alargo 20 m		E13ACABLE20M
Cable conexión / alargo 10 m		E13ACABLE10M
Cable conexión / alargo 5 m		E13ACABLE05M
Kit cable espiral para camión / volquete (10m + 20m + espiral)		E13ACABLEKSPI
Kit retrovisión 12/24V 7” alta gama	Pantalla 7” alta gama, 1 entrada cámara, cámara esférica de coloranti-reflectanteángulohorizontal,115º,cabledeconexión pantalla / cámara 20 m, accesorios de montaje y soporte..	E13LORECUL3



E13ACAMSTDLH



E13LRECUL34LH



E13LRECUL44LH



KC999P01V1

Alarmademarchaatrásdemandohidráulico

- Alarma de frecuencias combinadas 12-24V.
- Haz eléctrico de conexión.
- Bloque hidráulico o modulo eléctrico de gestión según configuración de la máquina.
- Sensor inductivo o presostato.
- Recorrería adaptada a la máquina.



Designación	Referencia
Kit en 1/4 BSP	KJ999P10V1
Kit en 3/8 BSP	KJ999P10V2
Kit en 7/16 JIC	KJ999P10V3
Kit en 1/2 JIC	KJ999P10V4
Kit en 9/16 JIC	KJ999P10V5
Kit en 9/16 ORFS	KJ999P10V6
Kit en 10 L	KJ999P10V7

Para cualquier consulta o pedido contáctenos al nº telf. +34-93. 809.83.84

Gama simple efecto con muñones y vástago taladrado



+ Puntos

- Amplia gama: numerosas referencias en stock.
- Intercambiables con otras marcas.
- Tratamiento del vástago "TENIFER" tratamiento en baño de sal que permite una dureza superficial, una resistencia al desgaste y a la oxidación.
- Potencia de hasta 50 toneladas de empuje (consultarnos)
- Fácilmente adaptable con varios tipos de fijaciones.
- Mantenimiento fácil, fondo roscado.

Referencia	Entre ejes recogidos	Ø Vástago						Carrera	A	B	C	D	T	E	L	R	G	F	F'	Vol	Peso total (t) basculante 180 bar	Racor giratorio ver p. 82
		1	2	3	4	5	6															
V20610455BD	340	46	61					455	26	45	105	45	44				80	24	25	1,1	3,5	1
V20610525BD	375	46	61					525	26	45	105	45	44				80	24	25	1,3	3,5	1
V20610525HD	100	46	61					525	26	35	102,5	40	44	94	375	280	80,5	24	25	1,3	3,5	1
V20610595BD	410	46	61					595	26	45	105	45	44				80	24	25	1,5	3,5	1
V20610595HD	100	46	61					595	26	35	102,5	40	44	94	375	315	80,5	24	25	1,5	3,5	1
V20610695BD	460	46	61					695	26	45	105	45	44				80	24	25	1,7	3,5	1
V20610695HD	100	46	61					695	26	35	102,5	40	44	94	375	365	80,5	24	25	1,7	3,5	1
V20610795BD	510	46	61					795	26	45	105	45	44				80	24	25	2	3,5	1
V20610795HD	100	46	61					795	26	35	102,5	40	44	94	375	413	80,5	24	25	2	3,5	1
V20760495BD	368	61	76					495	31	45	115	45	59				93	25	30	2	5,5	1
V20760595BD	418	61	76					595	31	45	115	45	59				93	25	30	2,3	5,5	1
V20760595HD	105	61	76					595	31	35	115	40	59	110	415	315	93	25	30	2,3	6	1
V20760695BD	468	61	76					695	31	45	115	45	59				93	25	30	2,7	5,5	1
V20760695HD	105	61	76					695	31	35	115	40	59	110	465	365	93	25	30	2,7	6	1
V20760795BD	518	61	76					795	31	45	115	45	59				93	25	30	3	5,5	1
V20760795HD	105	61	76					795	31	35	115	40	59	110	515	415	93	25	30	3	6	1
V20760995BD	618	61	76					995	31	45	115	45	59				93	25	30	3,8	5,5	1
V20880595BD	430	68	88					595	36	45	130	45	66				106	35	30	3	8,5	1
V20880695BD	480	68	88					695	36	45	135	45	66				112	35	30	3,5	8,5	1
V20880695HD	115	68	88					695	36	35	128	40	66	123	480	370	106	35	30	3,5	9	1
V20880795BD	530	68	88					795	36	45	130	45	66				106	35	30	4	8,5	1
V20880795HD	115	68	88					795	36	35	128	40	66	123	530	420	106	35	30	4	9	1
V20880895BD	580	68	88					895	36	45	130	45	66				106	35	30	4,5	8,5	1
V20880895HD	115	68	88					895	36	35	128	40	66	123	580	470	106	35	30	4,5	9	1
V21070695BD	480	88	107					695	36	45	150	45	86				124	36	30	5,3	13,5	1
V21070895BD	580	88	107					895	36	45	150	45	86				124	35	30	6,8	13,5	1
V30910893BD	422	61	76	91				893	31	45	135	45	59				112	25	30	4,2	7,5	1
V30910893HD	110	61	76	91				893	31	35	134	40	59	130	425	325	112,5	25	30	4,2	8	1
V30911043BD	472	61	76	91				1043	31	45	135	45	59				112	25	30	5	7,5	1
V30911043HD	110	61	76	91				1043	31	35	134	40	59	130	475	375	112,5	25	30	5	8	1
V30911283BD	552	61	76	91				1283	31	45	135	45	59				112	25	30	6	7,5	1
V31070893BD	438	68	88	107				893	36	45	150	45	66				124	35	30	5,7	11	1
V31070893HD	123	68	88	107				893	36	40	147	40	66	145	438	325	124	35	30	5,7	11	1
V31071043BD	488	68	88	107				1043	36	45	150	45	66				124	35	30	6,6	11	1
V31071043HD	123	68	88	107				1043	36	40	147	40	66	145	488	372	124	35	30	6,6	11	1
V31071283BD	568	68	88	107				1283	36	45	150	45	66				124	35	30	8,2	11	1
V31071283HD	123	68	88	107				1283	36	40	147	40	66	145	568	450	124	35	30	8,2	11	1
V31071493BD	638	68	88	107				1493	36	45	150	45	66				124	35	30	9,4	11	1
V31071493HD	123	68	88	107				1493	36	40	147	40	66	145	638	520	124	35	30	9,4	11	1

Dimensions en mm

» CILINDROS TELESCÓPICOS

Gama simple efecto con muñones y vástago taladrado (sigue)

Referencia	Entre ejes recogidos	Ø Vástago						Carrera	A	B	C	D	T	E	L	R	G	F	F'	Vol	Peso total (t) basculante 180 bar	Racor giratorio ver p. 82
		1	2	3	4	5	6															
V31261273BD	566	88	107	126				1273	36	45	175	45	86				150	36	30	12	16,5	1
V31261273HD	125	88	107	126				1273	36	45	172	45	86	172	568	455	150	36	30	12	16	1
V31261483BD	636	88	107	126				1483	36	45	175	45	86				150	36	30	13,8	16,5	1
V31261483HD	125	88	107	126				1483	36	45	172	45	86	172	638	525	150	36	30	13,8	16	1
V31262093BD	866	88	107	126				2093	36	45	175	45	86				150	36	30	20	16,5	1
V31262093HD	150	88	107	126				2093	36	45	172	45	86	172	868	725	150	36	30	20	16	1
V40911190BD	420	46	61	76	91			1190	26	45	135	45	44				112	24	25	4,7	7	1
V41070670HD	112	61	76	91	107			670	31	40	147	40	59	145	297	200	124	25	30	4	10	1
V41071050BD	392	61	76	91	107			1050	31	45	150	45	59				124	25	30	6,2	10	1
V41071190BD	427	61	76	91	107			1190	31	45	150	45	59				124	25	30	7	10	1
V41071290BD	452	61	76	91	107			1290	31	45	150	45	59				124	25	30	7,5	10	1
V41071290HD	112	61	76	91	107			1290	31	40	147	40	59	145	452	350	124	25	30	7,5	10	1
V41071510BD	507	61	76	91	107			1510	31	45	150	45	59				124	25	30	8,8	10	1
V41071510HD	112	61	76	91	107			1510	31	40	147	40	59	145	507	405	124	25	30	8,8	10	1
V41261040HD	130	68	88	107	126			1040	36	45	172	45	66	172	408	295	150	35	30	8,3	14	1
V41261500BD	525	68	88	107	126			1500	36	45	175	45	66				150	35	30	12	14	1
V41261500HD	130	68	88	107	126			1500	36	45	172	45	66	172	525	405	150	35	30	12	14	1
V41261700BD	575	68	88	107	126			1700	36	45	175	45	66				150	35	30	13,5	14	1
V41261700HD	130	68	88	107	126			1700	36	45	172	45	66	172	575	455	150	35	30	13,5	14	1
V41261980BD	645	68	88	107	126			1980	36	45	175	45	66				150	35	30	15,6	14	1
V41261980HD	130	68	88	107	126			1980	36	45	172	45	66	172	645	523	150	35	30	15,6	14	1
V41451210BD	475	88	107	126	145			1210	36	50	210	50	86				169	36	30	13,7	20	2
V41451210HD	200	88	107	126	145			1210	36	50	210	45	86	200	450	270	169	36	30	13,7	20	2
V41451490BD	545	88	107	126	145			1490	36	50	210	50	86				169	36	30	16,8	20	2
V41451490HD	200	88	107	126	145			1490	36	50	210	45	86	200	520	335	169	36	30	16,8	20	2
V41451690BD	595	88	107	126	145			1690	36	50	210	50	86				169	36	30	19	20	2
V41451690HD	200	88	107	126	145			1690	36	50	210	45	86	200	570	385	169	36	30	19	20	2
V41451970BD	665	88	107	126	145			1970	36	50	210	50	86				169	36	30	22,2	20	2
V41451970HD	200	88	107	126	145			1970	36	50	210	45	86	200	640	450	169	36	30	22,2	20	2
V41452190HD	200	88	107	126	145			2190	36	50	210	45	86	200	720	530	169	36	30	27	20	2
V41452510BD	825	88	107	126	145			2510	36	50	210	50	86				169	36	30	30	20	2
V41452510HD	200	88	107	126	145			2510	36	50	210	45	86	200	800	610	169	36	30	30	20	2
V41651470HD	212	107	126	145	165			1470	46	50	230	45	105	220	537	345	190	43	35	22,6	25	2
V41651670HD	212	107	126	145	165			1670	46	50	230	45	105	220	587	390	190	43	35	25,6	25	2
V41651950HD	212	107	126	145	165			1950	46	50	230	45	105	220	657	460	190	43	35	29,7	25	2
V41652190HD	212	107	126	145	165			2190	46	50	230	45	105	220	737	545	190	43	35	33	25	2
V41652510HD	212	107	126	145	165			2510	46	50	230	45	105	220	817	615	190	43	35	40	25	2
V51261480HD	120	61	76	91	107	126		1480	31	45	172	45	59	172	433	330	150	25	30	11	11	2
V51452120HD	205	68	88	107	126	145		2120	36	50	210	45	66	200	575	385	269	35	30	20,6	16	2
V51452990HD	205	68	88	107	126	145		2990	36	50	210	45	66	200	775	580	169	35	30	29	16	2
V51651850HD	205	88	107	126	145	165		1850	36	50	230	45	86	220	525	340	190	36	30	25	22	2
V51652100HD	205	88	107	126	145	165		2100	36	50	230	45	86	220	575	390	190	36	30	28,2	22	2
V51652450HD	205	88	107	126	145	165		2450	36	50	230	45	86	220	645	460	190	36	30	32,8	22	2
V51652990HD	205	88	107	126	145	165		2990	36	50	230	45	86	220	775	580	190	36	30	40	22	2
V61652950HD	212	68	88	107	126	145	165	2945	36	50	230	45	66	220	655	460	190	35	30	34,6	20	2
V61653585HD	212	68	88	107	126	145	165	3585	36	50	230	45	66	220	785	585	190	35	30	42	20	2

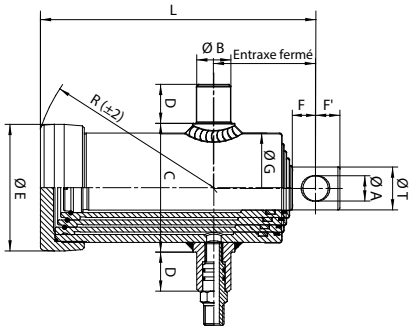

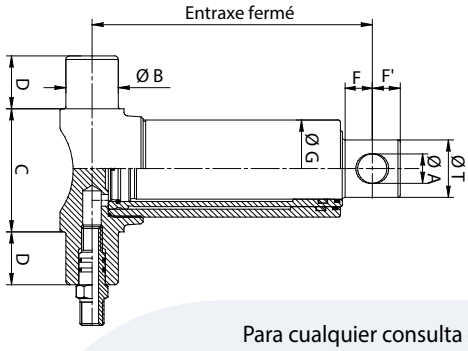

A = Ø taladro sobre vástago
B = Ø muñones
C = Ø exterior cuerpo
D = Longitud del muñón
E = Ø culata
T = Ø vástago
G =Ø exterior cuerpo
F = Punta de cuerpo con Ø pasador
F' = Eje pasador punta vástago.

Dimensiones en mm

Para cualquier consulta o pedido contáctenos
al nº telf. +34-93. 809.83.84

Gama simple efecto con muñones y rotulas

Referencia	Longitud	Ø Vástago							Carrera	A	Ø B	V	D	E	L	R	G	I	J	Vol	Fuerza de empuje a 180 bar	Racor giratorio ver p. 82
		1	2	3	4	5	6	7														
V20760795HRD	150	61	76						795	95	35	410	40	110	560	415	93	55	55	3	5,5	1
V30760410HRD	142	46	61	76					410	112	35	150	40	110	292	160	93	45	44	1,5	5	1
V30760893HRD	142	46	61	76					893	112	35	310	40	110	452	315	93	45	45	2,8	5	1
V30911043HRD	152	61	76	91					1043	95	35	365	40	130	517	375	112,5	55	55	5	8	1
V30911283HRD	155	61	76	91					1283	95	35	445	40	130	600	450	112,5		55	6	8	1
V31071043HRD	155	68	88	107					1043	95	40	365	40	145	520	372	124	55	55	6,6	11	1
V31071283HRD	155	68	88	107					1283	95	40	445	40	145	580	450	124	55	55	8,2	11	1
V31261273HRD	162	88	107	126					1273	108	45	443	45	172	605	455	150	65	58	12	16	1
V31261483HRD	162	88	107	126					1483	108	45	513	45	172	675	525	150	65	58	13,8	16	1
V31262093HRD	188	88	107	126					2093	108	45	718	45	172	906	723	150	65	58	20	11	1
V41070670HRD	156	61	76	91	107				670	95	40	185	40	145	341	200	124	55	55	4	10	1
V41070830HRD	156	61	76	91	107				830	95	40	225	40	145	381	240	124	55	55	5	10	1
V41071050HRD	156	61	76	91	107				1050	95	40	280	40	145	436	290	124	55	55	6,2	10	1
V41071190HRD	156	61	76	91	107				1190	95	40	315	40	145	471	325	124	55	55	7	10	1
V41071510HRD	156	61	76	91	107				1510	95	40	395	40	145	551	405	124	55	55	8,8	10	1
V41261040HRD	162	68	88	107	126				1040	95	45	278	45	172	440	295	150	55	55	8,3	14	1
V41261500HRD	162	68	88	107	126				1500	95	45	395	45	172	557	405	150	55	55	12	14	1
V41451030HRD	240	88	107	126	145				1030	108	50	205	45	200	445	230	169	65	58	11,7	20	2
V41651010HRD	253	107	126	145	165				1010	150	50	210	45	220	463	240	190	73	62	15,8	25	2
V41651670HRD	253	107	126	145	165				1670	150	50	375	45	220	628	390	190	73	62	25,6	25	2
V41651950HRD	253	107	126	145	165				1950	150	50	445	45	220	698	460	190	73	62	29,7	25	2
V51652740HRD	245	88	107	126	145	165			2740	108	50	523	45	220	768	533	190	65	58	37	22	1
V51070690HRD	150	46	61	76	91	107			690	112	40	155	40	145	305	172	124	45	44	3,5	8	1
V51071040HRD	150	46	61	76	91	107			1040	112	40	225	40	145	375	237	124	45	44	5	8	1
V51261230HRD	165	61	76	91	107	126			1230	95	45	263	45	172	428	280	150	55	55	9	11	1
V51652450HRD	245	88	107	126	145	165			2450	108	50	440	45	220	685	460	190	65	58	32,8	22	1
V61451345HRD	242	61	76	91	107	126	145		1345	95	50	170	45	200	412	197	169	55	55	12	13	2
V61451470HRD	242	61	76	91	107	126	145		1465	95	50	190	45	200	432	215	169	55	55	13	13	2
V71872550HRD	250	68	88	107	126	145	165	187	2555	108	50	325	50	245	575	348	216	65	58	35	22	2
V71873395HRD	250	68	88	107	126	145	165	187	3395	108	50	445	50	245	695	462	216	65	58	47	22	2

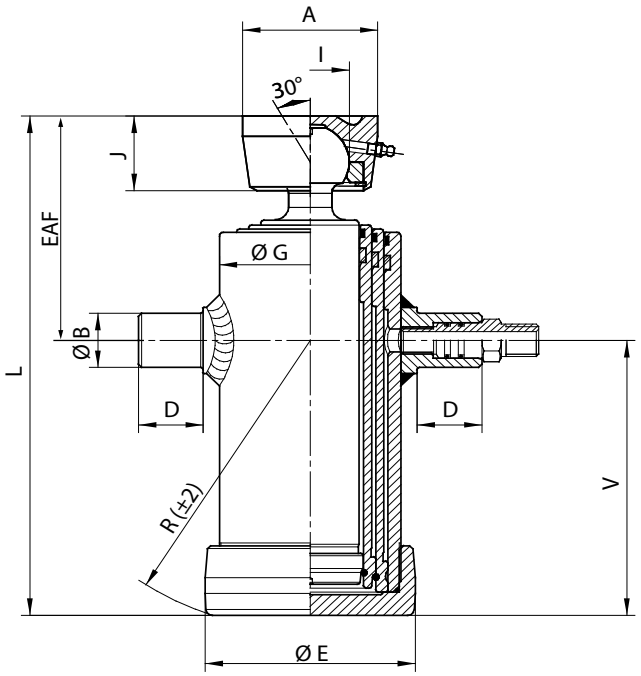



» ACCESORIOS PARA CILINDROS TELESCÓPICOS

Racores giratorios

Dimensionesenmm

Ver marcas en tablas página 80		Válvula paracaídas	A	B	C	D	E	F	G	H	I	J	Referencia
1	Tubo liso 17mm	No	-	-	-	23	M18x1,5	23	Ch.24	11	-	16,7	RT17D
1	Macho DIN 15 L	No	-	-	-	23	M18x1,5	15	Ch.24	11	15	M22x1,5	RT15LD1
1	Hembra ½ G	Si	22,9	M18 x 1,5	11	31	-	-	-	-	-	-	CBMF181A012G
2	Macho DIN 15L	No	-	-	-	25	M22x1,5	22	Ch.27	15	18	M22x1,5	RT15LD
2	Hembra ½ G	Si	24,9	M22 x 1,5	15	30	-	-	-	-	-	-	CBMF221A012G

Modelos RT...

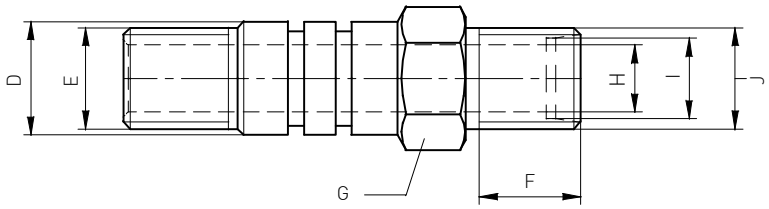



Modelos CBMF...

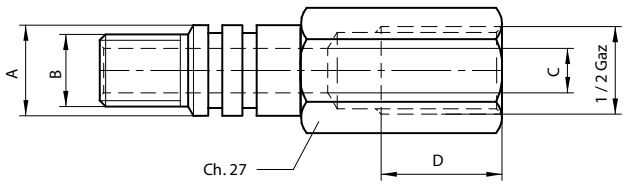



Palier liso

Diámetro	ØA	B	C	D	E	F	ØG	Peso (kg)	Refe-rencia
Ø35	35,5	95	130	45	30	12	13	1	PVT35D
Ø40	40,5	105	140	45	33	15	15	1,2	PVT40D
Ø45	45,5	105	140	45	33	15	15	1,2	PVT45D
Ø50	50,5	120	155	50	37	17	15	1,5	PVT50D

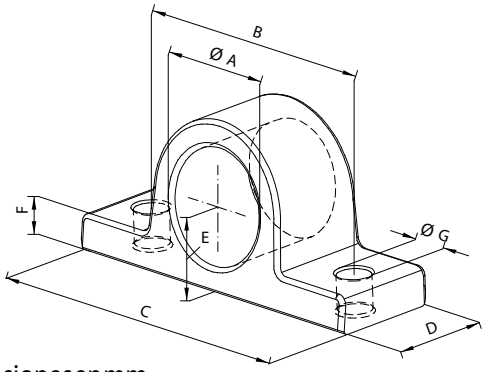

Dimensionesenmm



Válvulas paracaídas

Esta válvula, montada en el cilindro provoca el bloqueo de éste en cuanto se produce un aumento instantáneo de la velocidad de descenso debido por ejemplo a una rotura de la tubería después de la válvula.

Características

- Presión máx.: 350 bar
- Caudal: 20 a 140 l/min.
- Regulación con la tuerca Nylstop.

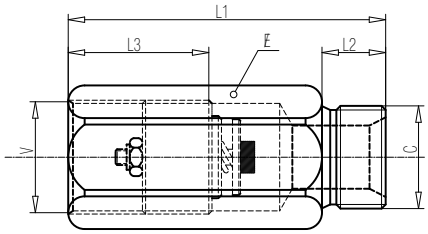

- Temperatura ambiente: -30 a + 50ºC.
- Temperatura del aceite: -30º a + 80ºC.
- Filtración 30 µm.

L1	L2	L3	E	V / C (Gas)	Referencia
50	12	28	19	1/4"	CBM014OM
58	13	31	24	3/8"	CBM038
62	14	33	27	1/2"	CBM012
75	16	40	32	3/4"	CBM034

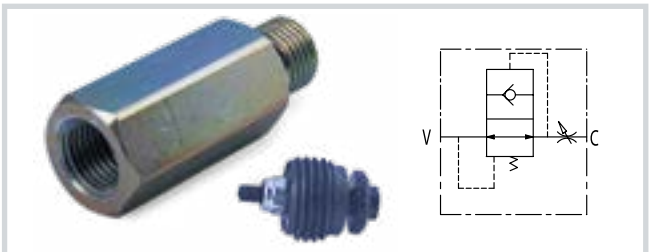

Para cualquier consulta o pedido contáctenos
al nº telf. +34-93. 809.83.84

Bobard

BOBARD							
Tipo de tractor	Referencia constructor	Descripción	Giro	Cilindrada (cm^3)	Referencia Hydrokit	Referencia de origen	Figura
MV PX 55	68162005	Elevación + Dirección	Dcho	16 + 6	P030010F	P003010S	
M75	68161002	Auxiliar	Dcho	6		P003014S	
CC55 CC70 M75 620 621	68161009	Auxiliar	Dcho	15	P003015F	P003015S	
M30 K30 K35 K40 K42		Auxiliar	Izdo	8		P003016S	
K53		Auxiliar	Dcho	15		P003017S	
K42 acon servo direccion M 55 MWM Motor		Auxiliar	Izdo	15	P003018F	P003018S	
K42 M45 M55		Auxiliar	Izdo	15		P003019S	
PX 70			Dcho	16 + 8		P003021S	
595			Dcho	14 + 14		P003024S	
7077			Dcho	11		P003022S	
CC72			Dcho	17		P003023S	
		Elevación + Dirección	Dcho	14 + 8		P003025H	
			Dcho	17 + 17		P003026S	

» BOMBAS PARA TRACTORES AGRÍCOLAS

Carraro

CARRARO							
Tipo de tractor	Referencia constructor	Descripción	Giro	Cilindrada (cm^3)	Referencia Hydrokit	Referencia de origen	
4800		Elevación + Auxiliar	Izdo	11		P004002S	
7000		Elevación	Dcho	15		P004003S	
451.4 481.4 571.4 581.4		Elevación	Izdo	11	P004004F		
321		Elevación	Dcho	11	P004005F		
451.4 481.4 571.4 581.4		Elevación + Auxiliar	Izdo	15 + 11		P004006S	
450 4500		Elevación	Izdo	16		P004007S	
766		Elevación + Auxiliar	Dcho	11 + 6,5		P004009S	
SUPER VástagoR		Elevación	Izdo	14		P004010S	
750 RS		Elevación	Dcho	19		P004011S	
Raupenschlepper Vástagotrac 3800 HST Allrad		Elevación	Dcho	11		P004012S	
601	6000101189	Elevación + Auxiliar	Izdo	11 + 8 ,5		P004015S	

David Brown

DAVID BROWN							
Tipo de tractor	Referencia constructor	Descripción	Giro	Cilindrada (cm^3)	Referencia Hydrokit	Referencia de origen	
1200 1210 1212 1390 1410 1412	K928578 K919048	Elevación	Izdo	11		P005001S	

Para cualquier consulta o pedido contáctenos al nº telf. +34-93. 809.83.84

BOMBAS PARA TRACTORES AGRÍCOLAS

DAVID BROWN							
Tipo de tractor	Referencia constructor	Descripción	Giro	Cilindrada (cm^3)	Referencia Hydrokit	Referencia de origen	
1294 1390 1394 1490 1494 1594 1690 1694	K307945 K449605 K200337 K946605	Elevación	Izdo	19	P005003F	P005003S	
1210 1212 1390 1394 1410 1412 1490 1494 1594 1690 1694	K307945 K949605 K944907 K200916	Elevación	Izdo	15	P005004F	P005004S	
1390 1394 1490 1494 1594	K916535 K956447 K954263	Elevación + Auxiliar	Izdo	15 + 11	P005005F	P005005S	
580S 1210 1212 1294 1390 1394 1490 1494 1594 1690 1694	K953152C K207451 K944944 K956695 K260490 K957318 K206095 K953152 K206595 K205653 K207625	Dirección	Izdo	10		P005006S	
880 885 990 995 1190 1290	K927097 K928578 K962635 K962635 K962688 K917541 K918995	Elevación				P005007S	
1594 1674 1690 1694	K310380 K205598 K952465 K310386 C952465C 3405432R91	Elevación + Auxiliar	Izdo	19 + 14	P005008F	P005008S	
990 1212	K918993 K948432	Elevación	Izdo			P005009S	NA
1194 1294 1390	K913394 K919372 K961023 K961024 K917695 K913744 K904768 K901637					P005011D	NA

» BOMBAS PARA TRACTORES AGRÍCOLAS

Case IH

CASE IH							
Tipo de tractor	Referencia constructor	Descripción	Giro	Cilindrada (cm^3)	Referencia Hydrokit	Referencia de origen	
McCORMICK 135 137 235 237 265	762309R91 762226R91 762990R97 762896R97 756130R92 756530R92 762418R92 762418R92	Elevación	Dcho	6	P021001A		
B250 B275 B414 B434 B444	704330R95 704330R93	Elevación	Dcho	11		P021002S	
353 383 423 433 453 523 533 553 633	3145248R92	Elevación	Izdo	8	P021003F		
624 644 654 724 734 744 824 844	3145248R93	Elevación	Izdo	8	P021004F		
523 553 624 654 724 734 824 834 844 946 1046 1246	3145619R91 314619R92 3146450R91	Elevación + Auxiliar	Izdo	8 + 6	P021005F	P021005B	
633 644 645 733 743 744 745 833 840 844 845	3147535R92 3147535R93 3147535R94 3147535R92	Elevación + Auxiliar (2 orificios traseros)	Izdo	8 + 8	P021006F	P021006B	
Sin dirección O hidráulica							
743 XL 745 XL 844 XL 845 XL	1328655C91 1986961C91	Elevación + Auxiliar	Izdo	8 + 8		P021038B	

Para cualquier consulta o pedido contáctenos
al nº telf. +34-93. 809.83.84

BOMBAS PARA TRACTORES AGRÍCOLAS

CASE IH							
Tipo de tractor	Referencia constructor	Descripción	Giro	Cilindrada (cm^3)	Referencia Hydrokit	Referencia de origen	
Con dirección O hidráulica							
745XL 845XL 856XL	3401189R92 3401189R93 3401189R94 3401189R92 3401189R93 3401189R94	Elevación + Auxiliar	Izdo	8 + 8		P021007B	
			Izdo	11 + 8	P021025F		
523 553 624 654 724 734 824 834 946 1046 1045 1246	3146446R91 3146446R92 3146446R93 3148938R92 3142096R91	Elevación + Auxiliar (2 orificios traseros + divisor + limitadora de presión)	Izdo	11 + 8	P021009F	P021009B	
MODELE ANTIGO							
955 1055 956 XL 1056 XL	3223932R92 3223932R93 8988OC91	Elevación + Auxiliar (2orificiostraseros + antirretorno)	Izdo	11 + 8	P021010F	P021010B	
NUEVO MODELO							
SerieXL: 956 XL 1055 XL 1056 XL	3220221R92 3220221R93	Elevación + Auxiliar (2 orificios traseros)	Izdo	11 + 8	P021011F	P021011B	
SerieXL: 1255 XL 1455 XL	3226942R92 3226942R93	Elevación + Auxiliar	Izdo	14 + 11		P021012B	
SerieXL PLUS: 845 856 955 956 1056	89880C91	Elevación + Auxiliar	Izdo	11 + 8		P021017B	
Serie2000: 2120 2130 2140 2150	1967851M91	Dirección	Izdo	8		P021013S	
Serie2000: 2120 2130 2140 2150	301022A1 B506077 1967851C1	Elevación	Dcho	26		P021014S	
Vigneron 2120 2130 2140	1530459C1 1967852C1	Elevación	Dcho	17	P021015F	P021015B	
MWM MOTOR : 1° GENERATCION							

» BOMBAS PARA TRACTORES AGRÍCOLAS

CASE IH							
Tipo de tractor	Referencia constructor	Descripción	Giro	Cilindrada (cm^3)	Referencia Hydrokit	Referencia de origen	
SerieC: C55 C64 C70A SerieCS: CS78 CS86 CS88 CS94	155700750002	Elevación + Auxiliar	Izdo	16 + 11	P021016F	P021016B	
SISU MOTOR : 2° GENERACION							
SerieCS: CS78 CS80 CS86 CS88 CS94 CS100	132375101	Elevación + Auxiliar	Izdo	22 + 16		P021019B	
SerieCX: CX50 CX60 CX70 CX80 CX90 CX100 Serie3000: 3210 3220 3230 3240 Serie4000: 4210 4220 4230 4240	155700750003	Elevación + Auxiliar	Izdo	16 + 11	P021016F	P021016B	
SerieCS: CS100 CS110 CS120 CS130 CS150	132575005	Elevación	Dcho	32		P021021B	
SerieCS: CS100 CS110 CS120 CS130 CS150	132575003	Elevación + Auxiliar	Dcho	38 + 16		P021036W	
MAXXUM Serie5120 5130 5140 5150	1343659C1 1343659C2	Principal	Izdo	28	PRODUCTO DE INTERCAMBIO		

Para cualquier consulta o pedido contáctenos
al nº telf. +34-93. 809.83.84

» BOMBAS PARA TRACTORES AGRÍCOLAS

CASE IH							
Tipo de tractor	Referencia constructor	Descripción	Giro	Cilindrada (cm^3)	Referencia Hydrokit	Referencia de origen	
Serie: 238 248 258 268 SerieCX: CX80 CX90 CX100 95XL Serie3000: 3210 3220 3230 Serie4000: 4210/4220 4230/4240 Serie84: 484 584 684 784 884 Serie85: 385 485 585 685 785 885 Serie95: 395 495 595 695 795 895 995 SerieBD: 238 258 268 SerieC: C50 C60 C70 C80 C90 ESTÁNDAR: 454 464 474 475 574 674 SerieHYDRO: HYDRO84 HYDRO85	93835C91 406763R92 66513C92 308873A1 93835C92	Elevación + Auxiliar	Izdo	29		P021018S	

» BOMBAS PARA TRACTORES AGRÍCOLAS

CASE IH							
Tipo de tractor	Referencia constructor	Descripción	Giro	Cilindrada (cm^3)	Referencia Hydrokit	Referencia de origen	
2140 2150	324628A1	Elevación + Auxiliar	Dcho	17 + 8		P021024S	
SerieBD: 320 322 323 324 326 330 430 432 436 438 439 440	3054300R93	Elevación	Dcho	8	P021033F		
844SB	3147535R93	Elevación + Auxiliar	Izdo	8 + 8		P021034S	
CS38 CS68 CS75	155700750017	Elevación + Auxiliar	Izdo	19 + 8		P021040B	NA

Dérot

DEROT				
Tipo de tractor	Descripción	Giro	Cilindrada (cm^3)	Referencia de origen
	Elevación + Auxiliar	Dcho	12 + 8	P006001H
MWM Moteur				
DS22	Elevación + Auxiliar	Izdo	12 + 8	P006003H
D22	Elevación + Auxiliar	Izdo	12 + 4	P006006H
	Elevación + Auxiliar	Izdo	12 +8	P006010H
FIAT Moteur				
DH33	Elevación + Auxiliar	Dcho	12 + 4	P006007H
LOMBARDINI Moteur				
H	Dirección	Dcho	6	P006013S
TR 65 TR 80 TR 85	Elevación + Auxiliar	Izdo	12 + 8	P006004H
RT 80	Elevación + Auxiliar	Izdo	18 + 8	P006005H
DTF 60	Elevación + Auxiliar	Dcho	12 + 8	P006008H
DTF65	Elevación + Auxiliar	Dcho	12 + 8	P006009H
DH22	Dirección	Dcho	12	P006012H
DS33	Elevación + Auxiliar	Izdo	12 + 8	P006017H

Deutz

DEUTZ							
Tipo de tractor	Referencia constructor	Descripción	Giro	Cilindrada (cm^3)	Referencia Hydrokit	Referencia de origen	
D30S D40S D40L D50 D55	3400535 1174507	Elevación	Dcho	8		P007001S	

Para cualquier consulta o pedido contáctenos
al nº telf. +34-93. 809.83.84

» BOMBAS PARA TRACTORES AGRÍCOLAS

DEUTZ							
Tipo de tractor	Referencia constructor	Descripción	Giro	Cilindrada (cm^3)	Referencia Hydrokit	Referencia de origen	
D25S D30S	1174515	Elevación	Izdo	8	P007003F		
D8005	1178247	Elevación + Dirección	Izdo	11 + 8		P007004S	
D40L D55 D2505 D2506 D3005 D3006 D4005 D4006 D4505 D5005 D5506 D6005	2239042	Elevación	Izdo	11	P007005F	P007005S	
D4006 D4506 D5006 D5206 D5505 D5506 D6006 D6206 D6806 D7006 D7206 D8006 D9006 D10006 DX30V DX36V DX50V DX55V DX160 DX3.10 DX3.30 DX3.50 DX3.70 DX3.90 DX7.10	1262595 1262596 1262637 1175995 1176003 4345674 1175995 1262595 1262596	Elevación	Izdo	15	P007007F		
D4007 D4507 D5207C D6007C D6207C D6507C D6807C D7207C D7807C DX36V DX50V DX55 DX160 DX710 INTRAC2002 INTRAC2003 INTRAC2004	1262597 1175656 4309354	Elevación	Izdo	17	P007008F	P007008S	

» BOMBAS PARA TRACTORES AGRÍCOLAS

DEUTZ							
Tipo de tractor	Referencia constructor	Descripción	Giro	Cilindrada (cm^3)	Referencia Hydrokit	Referencia de origen	
D5005D D6005D D9005D D6806D D7206D D6207 D6507C D6507 D8006 D9006 D10006 DX3.10V DX3.30V DX3.50V DX3.70V DX140 DX160 DX3.60 INTRAC2003 INTRAC2004	1262644 1176453 1175997 4309355 4345363 1175997	Elevación + Dirección	Izdo	19	P007009F	P007009S	
DX140 DX160 DX7.10	1174406 4311477 1175996 1176453	Elevación	Izdo	22	P007010F	P007010S	
D8006 D10006 D13006 D6807 D6807C D7207 D7207C D7007 D7807 D7807C DX80 DX86 DX92 DX3.60 DX3.65 DX3.70 DX4.10 DX4.30 DX4.31 70.90VF	1176000 1262645 2333314 4309356	Elevación + Dirección	Izdo	16 + 11	P007011F	P007011B	
DX85 DX90 DX110 DX120 DX145	4311475 4345365 4345372 1175992	Elevación + Dirección	Izdo	16 + 14	P007012F	P007012B	
DX80 DX86 DX92 DX3.90S DX4.31 DX4.50 DX4.51 DX4.61 DX4.70 DX4.71 DX6.05	1174210 4342472 1174211	Elevación + Dirección	Izdo	19 + 11	P007013F	P007013B	
DX230 DX250		Dirección	Dcho	19		P007014S	

Para cualquier consulta o pedido contáctenos
al nº telf. +34-93. 809.83.84

BOMBAS PARA TRACTORES AGRÍCOLAS

DEUTZ							
Tipo de tractor	Referencia constructor	Descripción	Giro	Cilindrada (cm^3)	Referencia Hydrokit	Referencia de origen	
DX230 DX250		Elevación	Izdo	33		P007016S	
D55		Elevación	Dcho	14		P007020S	
D30005 D30006		Elevación + Dirección	Izdo	11		P007021S	
DX140 DX140A DX7.10	01173717	Elevación	Dcho	19		P007025B	
AGROTRON 6.05		Elevación	Izdo	31		P007026S	NA
AGROSON AGROSUN 120		Elevación	Izdo	22		P007033S	NA
AGROVEC- TOR 30.7						P007034A	
AGROSTAR							
6.08 6.11 6.21 6.28 6.31 6.38 6.61	01179086 01179086 4311478 01175999	Elevación + Dirección	Izdo	22 + 14	P007015F	P007015B	
4.61 4.68 4.71 4.78	01174210	Elevación + Dirección	Izdo	19 + 11	P007013F	P007013B	
6.71 6.81	04401451	Elevación + Dirección	Dcho	22 + 8		P007024S	
AGROCOMPACT							
3.30V 3.50V 3.70V 3.30F 3.50F 3.70F 3.90F 3.50S 3.90S	01178247	Elevación + Dirección	Izdo	11 + 8		P007004S	
3.30V 3.50V 3.70V 3.30F 3.50F 3.70F 3.90F 3.50S 3.90S	01176000	Elevación + Dirección	Izdo	16 + 11	P007011F	P007011B	

BOMBAS PARA TRACTORES AGRÍCOLAS

DEUTZ							
Tipo de tractor	Referencia constructor	Descripción	Giro	Cilindrada (cm^3)	Referencia Hydrokit	Referencia de origen	
AGROXTRA							
DX4.17 4.07 4.17 4.17H	01262591 01262644 02333071 02382915 04309355 04345363	Elevación	Izdo	19	P007009F	P007009S	
DX4.17 DX4.57 DX6.07 4.07 4.17 4.17H	01176000	Elevación + Dirección	Izdo	16 + 11	P007011F	P007011B	
4.47 4.57 4.57H 6.07	01174210	Elevación + Dirección	Izdo	19 + 11	P007013F	P007013B	
6.I7	01179086 01179086 4311478 01175999	Elevación + Dirección	Izdo	22 + 14	P007015F	P007015B	
AGROPRIMA							
4.3I	01176000	Elevación + Dirección	Izdo	16 + 11	P007011F	P007011B	
4.51 4.56 6.06	01174210	Elevación + Dirección	Izdo	19 + 11	P007013F	P007013B	
6.I6	01179086 01179086 4311478 01175999	Elevación + Dirección	Izdo	22 + 14	P007015F	P007015B	
AGROPLUS							
60 70 75 80 85 95 100	245299200 245393100 245397900 245399200 24599200	Elevación	Izdo	15	P007007F		
60 70 80	245390900	Elevación	Izdo	19		P007017S	
75 85 95 100	245396300 245396200 245297800	Elevación	Dcho	22		P007018S	
70			Dcho	11		P007032H	
HOPFEN							
4.17A 4.57A	01176000	Elevación + Dirección	Izdo	16 + 11	P007011F	P007011B	
4.57A	01174210	Elevación + Dirección	Izdo	19 + 11	P007013F	P007013B	
4.17A	01262591 01262644 02333071 02382915 04309355 04345363	Elevación	Izdo	19	P007009F	P007009S	

Para cualquier consulta o pedido contáctenos
al nº telf. +34-93. 809.83.84

BOMBAS PARA TRACTORES AGRÍCOLAS

DEUTZ							
Tipo de tractor	Referencia constructor	Descripción	Giro	Cilindrada (cm^3)	Referencia Hydrokit	Referencia de origen	
AGROTRON MK1							
4.70 4.80 4.85 4.90 4.95 6.00 6.01 6.05 6.15 6.20 6.30 6.45	04427374 044273744	Elevación	Izdo	28		P007028B	NA
80 85 90 100 105 106	04413970	Elevación	Izdo	25		P007029B	
110 115 120 135 150 160 175 200 230 260	04427374 044273744	Elevación	Izdo	28		P007028B	NA
AGROTRON MK3							
80 85 90 100 105 106	132575005	Elevación	Dcho	32		P007031B	
110 115 120 135 150 160 175 200 230 260	04450709 05047286	Elevación + Dirección	Izdo	32+14		P007030B	

Faucheux

FAUCHEUX			
Tipo de tractor	Giro	Cilindrada (cm^3)	Referencia de origen
F 155	Izdo	27	P065001D
Faucheux Lader	Izdo	16	P065002H
Baggerlader P27S	Dcho	27	P065003H
F 50	Dcho	33	P065004S
GP25D		7 Camisa	P065005R

» BOMBAS PARA TRACTORES AGRÍCOLAS

Fendt

FENDT							
Tipo de tractor	Referencia constructor	Descripción	Giro	Cilindrada(cm³)	Referencia Hydrokit	Referencia de origen	
FARMER CLASSIQUE							
2 2S	G144940013010 G144940013011 G238401100012 G278940100019 G281940100010	Elevación	Izdo	16	P008001F	P008001S	
3S 4S 5S 255GT 275GT 103S 104S 105S 106S 108S 260S 303LS 304LS 305LS 306LS 308LS 309LS	G138861010 011 G144940012010 G238401100012	Elevación	Izdo	16	P008001F	P008001S	
104S 105 106 LS203 275GT 600LS 600LSA 275S	G278941100 G27894110010	Elevación	Izdo	19	P008002F	P008002S	
610 611LS 104S	G144940600001 245292900	Elevación	Izdo	11	P008003F		
1D 1E 1Z Fix2E	G231941010010	Elevación	Izdo	8		P008017S	
FARMER 100							
103LS 103LSA 103S 103SA	G178940010010 G117940011010	Elevación + Dirección	Izdo	16 + 14	P008011F	P008011B	

Para cualquier consulta o pedido contáctenos
al nº telf. +34-93. 809.83.84

BOMBAS PARA TRACTORES AGRÍCOLAS

Tipo de tractor	Referencia constructor	Descripción	Giro	Cilindrada(cm³)	Referencia Hydrokit	Referencia de origen	
FENDT							
102 102S 102SA 103 103S 103SA 104LS 104S 104SA 104S 105 105LS 105LSA 105S 106LS 106LSA 106S 106SA 108LS 108LSA 108S 108SA	G144940012010	Elevación	Izdo	14	P008004F	P008004S	
	G144940013010 G144940013011 G238401100012 G278940100019 G281940100010	Elevación	Izdo	16	P008001F	P008001S	
	G281940010010	Elevación	Izdo	19		P008007S	
FARMER 200							
200S 200SA 200V 200VA 203P 203P/II 203PA 203PA/II, 203V 203V/II 203VA 203VA/II	G144940012010	Elevación	Izdo	14	P008004F	P008004S	
	G144940013010 G144940013011 G238401100012 G278940100019 G281940100010	Elevación	Izdo	16	P008001F	P008001S	
200S 200SA	G380940010110	Elevación + Dirección	Izdo	16 + 11	P008009F	P008009B	
204P 204PA	G178940010010 G117940011010	Elevación + Dirección	Izdo	16 + 14	P008011F	P008011B	
200V 200VA	G155940010010	Elevación + Dirección	Izdo	11 + 8		P008018B	
FARMER 300							
304LS 304LSA 305LS 305LSA 306LS 306LSA 307LS 307LSA 308LS 308LSA 309LS 309LSA 310LSA 311LSA 312LSA	G178940010010 G117940011010	Elevación + Dirección	Izdo	16 + 14	P008011F	P008011B	

BOMBAS PARA TRACTORES AGRÍCOLAS

FENDT							
Tipo de tractor	Referencia constructor	Descripción	Giro	Cilindrada(cm³)	Referencia Hydrokit	Referencia de origen	
300LS 306LSA 307 307C 308 308C 309 309C	G117941010011	Elevación + Dirección + Auxiliar	Izdo	16 + 14 + 8		P008019B	
FARMER 500							
509 510 511 512 514 515	G144940013010 G144940013011 G238401100012 G278940100019 G281940100010	Elevación	Izdo	16	P008001F	P008001S	
FAVORIT 600							
600LS 600LSA 610LS 610LSA 610S 610SA 611LS 611LSA 611S 611SA 612LSA 612SA 614LSA 614SA 615LSA 622LSA 626LSA	G144940012010	Elevación	Izdo	14	P008004F	P008004S	
	G144940013010 G144940013011 G238401100012 G278940100019 G281940100010	Elevación	Izdo	16	P008001F	P008001S	
	G281940010010	Elevación	Izdo	19		P008007S	
	G385940100010	Dirección	Izdo	19		P008015B	
	G285940010010	Elevación	Izdo	22	P008005F	P008005S	
	G385940010010	Elevación + Dirección	Izdo	22 + 14	P008010F	P008010B	
	G385940010010	Elevación + Dirección	Izdo	19 + 11	P008013F	P008013B	
	G385941010010	Elevación + Dirección +Complementos	Izdo	19 + 11 + 2		P008014B	
610LSA	G183860010 011	Elevación	Izdo	16		P008006S	
610S 611LSA 612LSA 614LSA 615LSA		Elevación + Dirección	Izdo	19 + 11	P008012F	P008012B	
SerieGT portador de herramienta							
F250GT F275GT F275GTII	G144940012010	Elevación	Izdo	14	P008004F	P008004S	
F231GT	G231941010010	Elevación	Izdo	8		P008017S	

Para cualquier consulta o pedido contáctenos
al nº telf. +34-93. 809.83.84

» BOMBAS PARA TRACTORES AGRÍCOLAS

FENDT							
Tipo de tractor	Referencia constructor	Descripción	Giro	Cilindrada(cm³)	Referencia Hydrokit	Referencia de origen	
F370GT F370GTA F380GT F380GTA F380GTH	G380940010110	Elevación + Dirección	Izdo	16 + 11	P008009F	P008009B	
F390GTA F395GTA	G395940010011	Elevación + Dirección +Complementos	Izdo	16 + 11 + 14		P008016B	
F231GT F250GT F275GT F275GTII	G144940013010 G144940013011 G238401100012 G278940100019 G281940100010	Elevación	Izdo	16	P008001F	P008001S	
Serie GT KOMMUNAL							
F250GT Kommunal F275GT Kommunal F275GTAII Kommunal F275GTII Kommunal	G144940012010	Elevación	Izdo	14	P008004F	P008004S	
F231GT Kommunal	G231941010010	Elevación	Izdo	8		P008017S	
F231GT Kommunal F250GT Kommunal F275GT Kommunal F275GTAII Kommunal F275GTII Kommunal	G144940013010 G144940013011 G238401100012 G278940100019 G281940100010	Elevación	Izdo	16	P008001F	P008001S	
SerieXYLON							
520 522 524	G144940013010 G144940013011 G238401100012 G278940100019 G281940100010	Elevación	Izdo	16	P008001F	P008001S	

Fiat

FIAT							
Tipo de tractor	Referencia constructor	Descripción	Giro	Cilindrada (cm³)	Referencia Hydrokit	Referencia de origen	
SOMECA							
SOM20D SOM25D	569307 19001316 1930044 1930056 5120971 7606271 79967930	Elevación	Izdo	6,5	P009001F		
SOM715	1901319 1930052 5130127 5179732 569309	Elevación o Dirección	Izdo	8	P009003F		

» BOMBAS PARA TRACTORES AGRÍCOLAS

FIAT							
Tipo de tractor	Referencia constructor	Descripción	Giro	Cilindrada (cm^3)	Referencia Hydrokit	Referencia de origen	
SOM35	1930056 1930044 1901320 5130133 1901316 5120971 569307 76062717 9967930 5179724 568162	Dirección	Dcho	8	P009006F		
SOM612 SOM615 SOM715	1901321 1901323 1930046 1930058 5129478 5179730 569306 8280040	Elevación	Izdo	11	P009011F	P009009S	
		Elevación	Izdo	15	P009012F	P009012S	
UNIVERSAL							
UTB 445 UTB 445 UTB 450 UTB 600	1901322 1930049 1930061 5129481 5179722 8273385	Elevación	Dcho	11	P009007F		
SerieCLASSIQUE							
200R 211 215C 220 250 250DT 300 300DT 300J 350 350DTS 400 400DT 411 415 420 440 446 450 450DT 455 460 470 480 480DT 500 500DT 500SDT 540 540SDT 555 640DT 650 656 715 850 850DT	1901319 1930052 5130127 5179732 569309 570140 5132792	Elevación ou Dirección	Izdo	8	P009003F		

Para cualquier consulta o pedido contáctenos
al nº telf. +34-93. 809.83.84

» BOMBAS PARA TRACTORES AGRÍCOLAS

FIAT							
Tipo de tractor	Referencia constructor	Descripción	Giro	Cilindrada (cm^3)	Referencia Hydrokit	Referencia de origen	
550 570 580 600 640 650 670 680 750 780 880 980	1901321 1901323 1930046 1930058 5129478 5179730 569306 8280040	Elevación	Izdo	11	P009011F	P009009S	
		Elevación	Izdo	15	P009012F	P009012S	
500 550 570 580 600 640 650 670 680 750 780 880 980	1901321 1901323 1930046 1930058 5129478 5179730 569306 8280040	Elevación	Izdo	11		P009009S	
OM35 300 350 350DT 355 355C 411 411C 415 420 455 450CE 470 505 850 1000 45.46 80C 100C	1930056 1930044 1901320 5130133 568309 1262637 1175995 568162	Elevación o Dirección	Dcho	8	P009005F	P009005S	

BOMBAS PARA TRACTORES AGRÍCOLAS

FIAT							
Tipo de tractor	Referencia constructor	Descripción	Giro	Cilindrada (cm^3)	Referencia Hydrokit	Referencia de origen	
400 400DT 411 411R 415 415DT 420 420DT 466 466DT 550 550DT 566 566DT 570 580 580DT 600 600DT 640 650 650DT 670 670B 670H 680 680H 680DT 750 750DT 780 780DT 850 850DT 880 880DT 900 900DT 940 940DT 940 1000 1000DT 1000N 1000S 1000SDT 1000 Sup 1300 1300DT 1300S 1300SDT OM650 OM850 OM850DT	1930056 1930044 1901320 5130133 1901316 5120971 569307 76062717 9967930 5179724 568162	Dirección	Dcho	8	P009006F		

Para cualquier consulta o pedido contáctenos
al nº telf. +34-93. 809.83.84

BOMBAS PARA TRACTORES AGRÍCOLAS

FIAT							
Tipo de tractor	Referencia constructor	Descripción	Giro	Cilindrada (cm^3)	Referencia Hydrokit	Referencia de origen	
350 350DT 400 400DT 450 450DT 466 466DT 480 480DT 500 500DT 540 540DT 540S 566 666 766 980	1901322 1930049 1930061 5129481 5179722 8273385	Elevación	Dcho	11	P009007F		
1000 1000DT 1000N 1000S 1000 Sup 1180 1180DT 1280 1280DT 1380 1380DT 1580 1580DT 1880 1880DT	1909916 1930226 5113283 5120850 5129488 5169770 8273957 8280131 9967927	Elevación	Izdo	15	P009013F		
		Elevación	Izdo	19	P009014F	P009018S	
980 1180 1180DT 1380 1380DT 1580 1580DT 1880 1880DT	1909917 1930285 1930317 5113075 5120851 98307212	Dirección	Dcho	15	P009016Y		
900 1000 1000DT 1000N 1000S 1000SUP	1901326 1930398 8282449	Elevación	Izdo	19	P009017F		
Serie56							
60-56L 65-56 65-56DT	245293100 5086286 5094391 5129483 5169772 5179719	Elevación	izdo	15	P009010F		

» BOMBAS PARA TRACTORES AGRÍCOLAS

FIAT							
Tipo de tractor	Referencia constructor	Descripción	Giro	Cilindrada (cm^3)	Referencia Hydrokit	Referencia de origen	
Serie66							
60-66 60-66DT 62-86F 70-66 70-66DT 70-66F 70-66LP 72-86F 72-86LP 82-86 82-86LP	1901322 1930049 1930061 5129481 5179722 8273385	Elevación	Dcho	11	P009007F		
45-66 45-66DT 45-66V 50-66 50-66DT 50-66S 55-66 55-66DT LP 60-66 60-66DT 65-66 65-66DT 70-66 70-66DT 70-66F 70-66LP 80-66 80-66DT 80-66F	245293100 5086286 5094391 5129483 5169772 5179719	Elevación	Izdo	15	P009010F		
55-66 55-66DT LP 60-66 60-66DT 65-66 65-66DT 70-66 70-66DT 70-66F 70-66LP 80-66 80-66DT 80-66F	1909916 1930226 5113283 5120850 5129488 5169770 8273957 8280131 9967927	Elevación	Izdo	15	P009013F		
		Elevación	Izdo	19	P009014F	P009018S	
Serie76							
55-76F 55-76FDT 55-76V 55-76VDT 60-76F 60-76FDT 70-76DT 70-76F 70-76LP 70-76V 80-76DT 80-76F	245293100 5086286 5094391 5129483 5169772 5179719	Elevación	Izdo	15	P009010F		

Para cualquier consulta o pedido contáctenos
al nº telf. +34-93. 809.83.84

BOMBAS PARA TRACTORES AGRÍCOLAS

FIAT							
Tipo de tractor	Referencia constructor	Descripción	Giro	Cilindrada (cm^3)	Referencia Hydrokit	Referencia de origen	
60-76F 60-76FDT 70-76DT 70-76F 70-76LP 70-76V 80-76DT 80-76F	1909916 1930226 5113283 5120850 5129488 5169770 8273957 8280131 9967927	Elevación	Izdo	15	P009013F		
		Elevación	Izdo	19	P009014F	P009018S	
Serie86							
55-86F 55-86FDT 55-86V 55-86VDT 60-86F 60-86FDT 60-86V 60-86VDT 70-86V 72-86F 72-86LP 82-86DT 82-86F 82-86LP	245293100 5086286 5094391 5129483 5169772 5179719	Elevación	Izdo	15	P009010F		
50-86 50-86V 55-86F 55-86FDT 55-86V 55-86VDT 60-86F 60-86FDT 60-86V 60-86VDT 72-86F 72-86LP 82-86DT 82-86F 82-86LP	1909916 1930226 5113283 5120850 5129488 5169770 8273957 8280131 9967927	Elevación	Izdo	15	P009013F		
		Elevación	Izdo	19	P009014F	P009018S	
Serie88							
70-88 70-88DT 80-88 80-88DT	245293100 5086286 5094391 5129483 5169772 5179719	Elevación	Izdo	15	P009010F		
55-88 55-88DT 60-88 60-88DT 65-88 65-88DT 70-88 70-88DT 80-88 80-88DT	1909916 1930226 5113283 5120850 5129488 5169770 8273957 8280131 9967927	Elevación	Izdo	15	P009013F		
		Elevación	Izdo	19	P009014F	P009018S	
	5128862 1930250 5128862 5167403 5180269	Dirección	Dcho	11	P009015F	P009015B	

» BOMBAS PARA TRACTORES AGRÍCOLAS

FIAT							
Tipo de tractor	Referencia constructor	Descripción	Giro	Cilindrada (cm^3)	Referencia Hydrokit	Referencia de origen	
Serie90							
55-90 55-90DT 60-90 65-90 65-90DT 70-90	245293100 5086286 5094391 5129483 5169772 5179719	Elevación	Izdo	15	P009010F		
70-90DT 80-90 80-90DT 85-90 85-90DT 90-90 90-90DT	1909916 1930226 5113283	Elevación	Izdo	15	P009013F		
100-90 100-90DT 110-90 110-90DT 115-90 115-90DT 130-90 130-90DT 140-90 140-90DT	5120850 5129488 5169770 8273957 8280131 9967927	Elevación	Izdo	19	P009014F	P009018S	
55-90 55-90 DT 60-90 65-90 65-90DT 70-90 70-90DT 80-90 80-90DT 85-90 85-90DT 90-90 90-90DT 100-90 100-90DT 110-90 110-90DT	5128862 1930250 5128862 5167403 5180269	Dirección	Dcho	11	P009015F	P009015B	
80-90 85-90 90-90 100-90 110-90 115-90 130-90 140-90 160-90 180-90	1909917 1930285 1930317 5113075 5120851 98307212	Dirección	Dcho	15	P009016Y		
130-90 13-90DT 14-90 140-90DT 160-90 160-90DT 180-90 180-90DT	1930267 51324400	Transmisión manual	Dcho	19		P009022B	NA

Para cualquier consulta o pedido contáctenos
al nº telf. +34-93. 809.83.84

BOMBAS PARA TRACTORES AGRÍCOLAS

FIAT							
Tipo de tractor	Referencia constructor	Descripción	Giro	Cilindrada (cm^3)	Referencia Hydrokit	Referencia de origen	
Serie93							
60-93 60-93DT 65-93 65-93DT 72-93 72-93DT 82-93 82-93DT 88-93 88-93DT	245293100 5086286 5094391 5129483 5169772 5179719	Elevación	Izdo	15	P009010F		
	1909916 1930226 5113283 5120850 5129488 5169770 8273957 8280131 9967927	Elevación	Izdo	15	P009013F		
		Elevación	Izdo	19	P009014F	P009018S	
Serie94							
60-94 65-94 65-94DT 72-94 72-94DT 82-94 82-94DT 88-94 88-94DT	245293100 5086286 5094391 5129483 5169772 5179719	Elevación	Izdo	15	P009010F		
	245293100 5086286 5094391 5129483 5169772 5179719	Elevación	Izdo	15	P009013F		
		Elevación	Izdo	19	P009014F	P009018S	
	5128862 1930250 5128862 5167403 5180269	Dirección	Dcho	11	P009015F	P009015B	
72-94 4RM 88-94 82-94 4RM	1909917 1930285 1930317 5113075 5120851 98307212	Dirección	Dcho	15	P009016Y		
SerieL							
L60 L65 L75 L85 L95	5129493 5169041 5179726	Elevación	Dcho	22	P009019F	P009019S	
L60 L75 L85 L95	5149231 5162569 5167394 5167397 5180275 5180277	Dirección	Izdo	22		P009020B	
SerieM							
M100 M115 M135 M160	5129493 5169041 5179726	Elevación	Dcho	22	P009019F	P009019S	

» BOMBAS PARA TRACTORES AGRÍCOLAS

FIAT							
Tipo de tractor	Referencia constructor	Descripción	Giro	Cilindrada (cm^3)	Referencia Hydrokit	Referencia de origen	
WINNER							
F100Dal F100Fino	5129493 5169041 5179726	Elevación	Dcho	22	P009019F	P009019S	
F110 F115 F120 F130 F140	5149231 5162569 5167394 5167397 5180275 5180277	Dirección	Izdo	22		P009020B	

Ford

FORD				
Tipo de tractor	Referencia constructor	Descripción	Referencia de origen	
Serie				
231 233 333 335 515 532 420	83900640 83928509 83996336	Elevación	P019019S	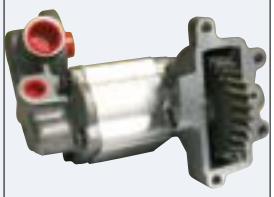
420 4550	81836736 83908243 83926104 83936585	Elevación	P019011S	
5550	81823983	Elevación + Toma de fuerza	P019013S	
2120 231 233 333 335 4140 420 4550 5550	83917191 83924995 83958544 83959532 83959533 83959543 83959550 87759440	Dirección	P019020AS	
4140 420 4450 4550	81824183	Elevación + Toma de fuerza	P019010S	
5095	81826808	Elevación + Toma de fuerza	P019014S	NA
6550	83908242 83908244 83926102 83936586	Elevación	P019015S	
Serie00				
4000 4100 4200 4400 4500	81824183	Elevación + Toma de fuerza	P019010S	
3900 4100 4600	81836736 83908243 83926104 83936585	Elevación	P019011S	

Para cualquier consulta o pedido contáctenos
al nº telf. +34-93. 809.83.84

BOMBAS PARA TRACTORES AGRÍCOLAS

FORD				
Tipo de tractor	Referencia constructor	Descripción	Referencia de origen	
5000 5100 5200 5900 7000 7100	81823983	Elevación + Toma de fuerza	P019013S	
5000 5100 5200 7000 7100 7200 7400 7600	81826808	Elevación + Toma de fuerza	P019014S	NA
5600 5700 6600 6700 7400 7600 7700 8100 8600	83908242 83908244 83926102 83936586	Elevación	P019015S	
8000 8200 8600 8700 9000 9200 9600 9700	83903943	Elevación	P019016S	
2100 2600 3100 3300 3400 3500 3600 4100 4500	83900640 83928509 83996336	Elevación	P019019S	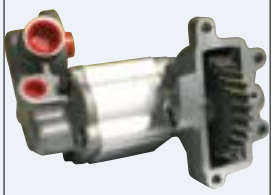
2000 2100 2300 3000 3100 3300 3500 3600 3900 SIN KABINE 4000 4100 4200 4400 4500 4600 5000 5100 5200 5500 5600 6600 7000 7100 7600	83917191 83924995 83958544 83959532 83959533 83959543 83959550 87759440	Dirección	P019020AS	

BOMBAS PARA TRACTORES AGRÍCOLAS

FORD				
Tipo de tractor	Referencia constructor	Descripción	Referencia de origen	
5900	83960261	Dirección	P019020BS	NA
6600 6700 7600 7700	83959544 82840627	Dirección	P019021S	
8700 9700	83924998 83917196	Dirección	P019030S	
Serie10				
4110	81824183	Elevación + Toma de fuerza	P019010S	
2810 2910 3910 4110 4610	81836736 83908243 83926104 83936585	Elevación	P019011S	
5110 5610 5610S 6410 6610 6610S 6710 6810 6810S 7010 7410 7610 7610S 7710 7810 7810S 7910 8010 8210 8910	83957379	Elevación	P019018S	
2110 2310 2610 3310 3610 4410 5110 5610 5610S 6410 6610 6610S 6710 6810 6810S 7010 7410 7610 7610S 7710 7810 7810S 7910 8010 8210 8910	83900640 83928509 83996336	Elevación	P019019S	

Para cualquier consulta o pedido contáctenos
al nº telf. +34-93. 809.83.84

BOMBAS PARA TRACTORES AGRÍCOLAS

FORD				
Tipo de tractor	Referencia constructor	Descripción	Referencia de origen	
2110 2310 2610 2810 2910 3310 3610 3910 4110	83917191 83924995 83958544 83959532 83959533 83959543 83959550 87759440	Dirección	P019020AS	
5110 5610 (a 04/85) 5610S 6410 6610 (a 04/85) 6610S 6810 6810S 7010 7610 (a 4/85) 7610S 7810S 8010	83960261	Dirección	P019020BS	NA
6410 6610 6710 7610 7710 7810 7910 8210	82840627 83959544	Dirección	P019021S	
4610 5610 6610 7610	83959534 82858430	Dirección	P019022S	
Todo después 04/99 5610S 6610S 6810S 7010 7610S 8010	81863560 81871528	Elevación	P019029S	

» BOMBAS PARA TRACTORES AGRÍCOLAS

FORD				
Tipo de tractor	Referencia constructor	Descripción	Referencia de origen	
Serie30				
3230 3330 3430 3630 3830 3930 3930H 3930N 3930NO 4030 4130 4130N 4130NO 4230 4330 4430 4630 4630N 4630NO 4630O 4830 4830N 4830O 5030 5030O 8430 8530 8630 8730 8830	81836736 83908243 83926104 83936585	Elevación	P019011S	
8530 8630 8730 8830	83900640 83928509 83996336	Elevación	P019019S	
8530 8630 8730 8830	83945584	Elevación	P019023S	NA
	81871789 83924997	Dirección	P019031S	NA
Serie40				
6640	83900640 83928509 83996336	Elevación	P019019S	
6640 6840 7740 7840	81863197	Auxiliar	P019028S	NA
5640 6640 7740 7840 8240 8340	81863560 81871528	Elevación	P019029S	
SerieSKIDDED				
4190	81824183	Elevación + Toma de fuerza	P019010S	
3190 4190 5190	81824183	Elevación + Toma de fuerza	P019010S	

Para cualquier consulta o pedido contáctenos
al nº telf. +34-93. 809.83.84

» BOMBAS PARA TRACTORES AGRÍCOLAS

FORD				
Tipo de tractor	Referencia constructor	Descripción	Referencia de origen	
5190	81823983	Elevación + Toma de fuerza	P019013S	
5190	81826808	Elevación + Toma de fuerza	P019014S	NA
SerieTW				
TW 10 TW 15 TW 25	83957379	Elevación	P019018S	
TW 10 TW 15 TW 20	83913537	Elevación	P019024S	
TW10 TW15 TW20 TW25 TW30 TW50	83924998 83917196	Dirección	P019030S	

Ford New Holland

FORD NEW HOLLAND							
Tipo de tractor	Referencia constructor	Descripción	Giro	Cilindrada (cm^3)	Referencia Hydrokit	Referencia de origen	
Serie35							
4635 5635 7635	5149231 5162569 5167394 5167397 5180275 5180277	Dirección	Izdo	22		P067002B	
SerieL							
L65 L75 L85 L95	5180271	Dirección	Izdo	14		P067009B	
SerieTL							
TL70 TL80 TL90 TL100	5168841 5170560	Elevación	Dcho	25	P067001F		
TL100	5180271	Dirección	Izdo	14		P067009B	
SerieTM							
TM115 TM120 TM125 TM130 TM140	5129493 5169041 5179726	Elevación	Dcho	19	P067003F	P067003B	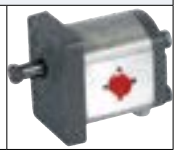

» BOMBAS PARA TRACTORES AGRÍCOLAS

FORD NEW HOLLAND							
Tipo de tractor	Referencia constructor	Descripción	Giro	Cilindrada (cm^3)	Referencia Hydrokit	Referencia de origen	
SerieTN							
TN55 TN55D TN55S TN65 TN65D TN65F TN65S TN70 TN70D TN70F TN70S TN75 TN75D TN75F TN75S TN80F TN90F TN95F	5168841 5170560	Elevación	Dcho	25	P067001F		
TN55 TN55D TN55S TN65 TN70 TN70D TN70F TN70S TN75 TN75F TN90F TN95F	5129493 5169041 5179726	Elevación	Dcho	19	P067003F	P067003B	
SerieTNA							
TN60DA TN70DA TN75DA	5129493 5169041 5179726	Elevación	Dcho	19	P067003F	P067003B	
SerieTND							
TN55D TN65D TN75D	5168841 5170560	Elevación	Dcho	25	P067001F		
SerieTNDA							
TN60DA TN70DA TN75DA	5129493 5169041 5179726	Elevación	Dcho	19	P067003F	P067003B	
SerieTNF							
TN65F TN75F TN80F TN90F TN95F	5168841 5170560	Elevación	Dcho	25	P067001F		
TN65F TN80F TN95F	5129493 5169041 5179726	Elevación	Dcho	19	P067003F	P067003B	

Para cualquier consulta o pedido contáctenos
al nº telf. +34-93. 809.83.84

BOMBAS PARA TRACTORES AGRÍCOLAS

FORD NEW HOLLAND							
Tipo de tractor	Referencia constructor	Descripción	Giro	Cilindrada (cm^3)	Referencia Hydrokit	Referencia de origen	
SerieTNFA							
TN75FA TN85FA TN95FA	5168841 5170560	Elevación	Dcho	25	P067001F		
SerieTNS							
TN55S TN65S TN75S	5168841 5170560	Elevación	Dcho	25	P067001F		
TN75S	5129493 5169041 5179726	Elevación	Dcho	19	P067003F	P067003B	
SerieTNSA							
TN60SA TN70SA TN75SA	5129493 5169041 5179726	Elevación	Dcho	19	P067003F	P067003B	
SerieTS							
TS90 TS100 TS110 TS115	82850804	Principal				P067011S	NA

Holder

HOLDER						
Tipo de tractor	Descripción	Giro	Cilindrada (cm^3)	Referencia Hydrokit	Referencia de origen	
A55 A60	Elevación	Izdo	17	P018001F	P018001S	
AG35	Elevación	Izdo	8	P018002F		
A50 A65	Elevación	Izdo	17	P018003F		
A40 A65 A55	Elevación	Izdo	11	P018004F		
B19	Elevación	Izdo	4		P018005S	
A30	Elevación	Izdo	4		P018006S	
A65	Elevación	Dcho	18		P018008H	NA

» BOMBAS PARA TRACTORES AGRÍCOLAS

Hurlimann

HURLIMANN							
Tipo de tractor	Referencia constructor	Descripción	Giro	Cilindrada (cm^3)	Referencia Hydrokit	Referencia de origen	
H5110		Elevación	Izdo	15	P020001F		
H6130		Elevación	Izdo	17		P020002S	
H6160		Elevación	Izdo	19		P020003S	
H478 H488	245297400	Elevación	Dcho	17	P020004F		
H496 H5116 H6136 H6170	24529300020 245393300	Elevación	Izdo	22	P020005F		
H468		Elevación	Dcho	15		P020006S	
H360 H466 H470	640R2050	Elevación	Izdo	11		P020007S	
H480	245292900	Dirección	Izdo	11		P020011S	
6160		Elevación	Izdo	22		P020009S	
H470 H490		Dirección	Izdo	8	P020008F		
H470	245292900	Dirección	Izdo	11		P020010S	
H496	245294200	Dirección	Dcho	11		P020012S	
H480		Elevación	Dcho	14		P020013S	

John Deere

JOHN DEERE							
Tipo de tractor	Referencia constructor	Descripción	Giro	Cilindrada (cm^3)	Referencia Hydrokit	Referencia de origen	
303 505 3.10 5.10 6.10 7.10 9.10 8.20 9.20 10.20 7.30 9.30	AL10681 AL16301 AL37753	Elevación	Izdo	8	P024004F	P024001S	

Para cualquier consulta o pedido contáctenos
al nº telf. +34-93. 809.83.84

BOMBAS PARA TRACTORES AGRÍCOLAS

JOHN DEERE							
Tipo de tractor	Referencia constructor	Descripción	Giro	Cilindrada (cm^3)	Referencia Hydrokit	Referencia de origen	
3.10 5.10 6.10 7.10 9.10 8.20 9.20 9.30 10.20	AT28460 AL15149	Elevación	Izdo	11		P024002S	
510 710 8.20 10.20	AL16963 AL37752	Elevación	Izdo	15		P024003S	
8.30		Elevación	Izdo	11		P024010S	
4500		Elevación + Dirección	Izdo	41		P024012S	
3100 3200 3300 3400	RT7700036171 RT7700036351	Elevación + Dirección	Izdo	22,5 + 11		P024013B	
Serie30							
1030OU 1030VU 1130 1530 1630OU 1630VU 1830 2630 3030 4030 4230 4430 4630 830 (EU) 930 930VU	AR103035 AR103033 AR103036 AL70641 AR103035	Elevación + Dirección Versión eje cilíndrico únicamente	Dcho	23		P024014A	
Serie40							
1040V 1140F 1140V 1640F 1840F 2040F 2240 2440 2640 2840 2940 3040 3340 3640 3640S 4040S 4240S 4640 4840 840 8440 940V	AR103035 AR103033 AR103036 AL70641 AR103035	Elevación + Dirección Versión eje cilíndrico únicamente		23		P024014A	

» BOMBAS PARA TRACTORES AGRÍCOLAS

JOHN DEERE							
Tipo de tractor	Referencia constructor	Descripción	Giro	Cilindrada (cm^3)	Referencia Hydrokit	Referencia de origen	
Serie3010							
3110 3210 (4039D) 3210 (4045D) 3210X (4039D) 3210X (4045D) 3310 (Powertech) 3310 (Std) 3310X (Powertech) 3310X (Std) 3410 (4039T) 3410 (4045T) 3410X (4039T) 3410X (4045T)	RT7700036171 RT7700036351	Elevación + Dirección	Izdo	22,5 + 11		P024013B	
Serie50							
1350 1550 1750 1750V 1850F 1850N 1850V 1950F 1950N 2150 2250F 2350 2450F 2550 2650 2650CS 2650F 2650N 2650TSS 2750 2950 3050 3650 4050 (6359T) 4050 (6466D) 4050E 4250 4350 4450 4650 4850 8450	RT7700036171 RT7700036351	Elevación + Dirección	Izdo	22,5 + 11		P024013B	
Serie5000							
5200 5300 (EU) 5300 (USA) 5300N 5400 (EU) 5400 (USA) 5400N (EU) 5400N (USA) 5500 (EU) 5500 (USA) 5500N (EU) 5500N (USA	RT7700036171 RT7700036351	Elevación + Dirección	Izdo	22,5 + 11		P024013B	

Para cualquier consulta o pedido contáctenos
al nº telf. +34-93. 809.83.84

» BOMBAS PARA TRACTORES AGRÍCOLAS

JOHN DEERE							
Tipo de tractor	Referencia constructor	Descripción	Giro	Cilindrada (cm^3)	Referencia Hydrokit	Referencia de origen	
Serie5003							
5303 (EU) 5403 (EU) 5503 (EU)	RT7700036171 RT7700036351	Elevación + Dirección	Izdo	22,5 + 11		P024013B	
Serie5004							
5105	RT7700036171 RT7700036351	Elevación + Dirección	Izdo	22,5 + 11		P024013B	
Serie5005							
5205 5215 5215F 5215V 5315 5315F 5315V	RT7700036171 RT7700036351	Elevación + Dirección	Izdo	22,5 + 11		P024013B	
Serie5010							
5210 5310 (EU) 5310N (EU) 5410 (EU) 5410N 5510N (EU)	RT7700036171 RT7700036351	Elevación + Dirección	Izdo	22,5 + 11		P024013B	
Serie5015							
5515 5515F 5515HC 5515V 5615F 5615V	RT7700036171 RT7700036351	Elevación + Dirección	Izdo	22,5 + 11		P024013B	
Serie5020							
5220 5320 5320N 5420N 5520N	RT7700036171 RT7700036351	Elevación + Dirección	Izdo	22,5 + 11		P024013B	
5620 5720 5820	RE210000	Elevación	Izdo	30		P024015H	
Serie8030							
8430	AR103035 AR103033 AR103036 AL70641 AR103035	Elevación + Dirección + Versión eje cilíndrico únicamente	Dcho	23		P024014A	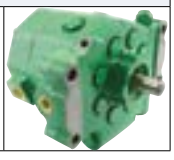

Lamborghini

LAMBORGHINI							
Tipo de tractor	Referencia constructor	Descripción	Giro	Cilindrada (cm^3)	Referencia Hydrokit	Referencia de origen	
350 503 603 704 A183 R235	245292800 640R2031	Elevación	Dcho	8	P028001F	P028001S	

BOMBAS PARA TRACTORES AGRÍCOLAS

LAMBORGHINI							
Tipo de tractor	Referencia constructor	Descripción	Giro	Cilindrada (cm^3)	Referencia Hydrokit	Referencia de origen	
A 182 A184 470 503DT 583 653 654 683 684 754 784 854 904 955 955DT 1056 1156 1256 1356	640R2050 245291500 245293600	Dirección	Izdo	11		P028002S	
	245292700	Dirección	Izdo	8	P028025F	P028025S	
	24529390 24529430 24529430010 245294800	Elevación	Izdo	11	P028003F		
	245293100 245291600	Elevación	Izdo	14		P028004S	
1056 1156 1356 1206 1556 1706	245290160 245293300	Elevación	Izdo	17	P028006F		
	245294000	Elevación	Izdo	19	P028013F		
956 1106 1306 1506 1556 1706 1256 1356 6056	245294000 245293000 245393300 24529300020	Elevación	Izdo	22	P028008F	P028008B	
674 774 874	245294700	Dirección	Izdo	8	P028009F		
774 874	245297400	Elevación	Dcho	17	P028011F		
660 V		Elevación	Izdo	8		P028019S	
R854 R955	245292900	Dirección	Izdo	11	P028016F		
674	245294400	Elevación	Dcho	15	P028010F		

Para cualquier consulta o pedido contáctenos
al nº telf. +34-93. 809.83.84

BOMBAS PARA TRACTORES AGRÍCOLAS

LAMBORGHINI							
Tipo de tractor	Referencia constructor	Descripción	Giro	Cilindrada (cm^3)	Referencia Hydrokit	Referencia de origen	
956 1106 1306 1506 1556 1706 1256 1356 6056	245294200	Dirección	Dcho	11	P028012F		
775 Obstbau		Elevación	Dcho	14		P028031S	
CRONO							
574.70	24524900	Elevación	Dcho	19		P028034S	
FPLUS							
775 F PLUS	24524900	Elevación	Dcho	19		P028034S	
190	245297600	Dirección	Dcho	16		P028020S	
FORMULA							
115		Dirección	Izdo	15		P028035S	
PREMIUM							
950 1050 1060	245297400	Elevación	Dcho	17	P028011F		
	245297800 245396200 245396300	Elevación	Dcho	22	P028030F		
1060		Dirección	Izdo	16		P028039S	
RACING							
165 190	245298300	Elevación	Dcho	22	P028029F		
C 503		Elevación	Izdo	6		P028032S	
R235 R804DT			Izdo	8		P028023S	
A185 503		Dirección	Izdo	6		P028026S	
1356 340 LDT (1969)			Dcho	8		P028033S	NA
503DTU 804			Izdo	11		P028040S	
704 DT R704			Izdo	6		P028036S	
950		Dirección	Izdo	11		P028038S	

» BOMBAS PARA TRACTORES AGRÍCOLAS

Landini

LANDINI							
Tipo de tractor	Referencia constructor	Descripción	Giro	Cilindrada (cm^3)	Referencia Hydrokit	Referencia de origen	
7000S 8000S	1824475M91	Elevación	Dcho	14	P030010F	P030010S	
164 C 6000 C DT 7000	1824476M91	Elevación	Izdo	14		P030011S	
Serie30							
4530V 5530V 5830 6030 6030V 6530 6830 7530 7830 8530 8830	1825210M91 1424599M91	Elevación + Dirección	Izdo	11	P030001F	P030001S	
5530F 5530L 6030F 6030L 6030V 6530F 6530L 6530V 6830 7530F 7530L 7830 8530F 8530L 8830	1825212M91	Elevación	Dcho	11	P030002F	P030002S	
	1425495M92 3549614M91 3536739M91	Elevación	Izdo	26		P030006S	
Serie40							
5840 6040 6840	1825210M91 1424599M91	Elevación + Dirección	Izdo	11	P030001F	P030001S	
	1426471M91 1424599M91 1825210M91 3539858M91	Dirección	Izdo	11 + 8	P030004F	P030004S	
Serie50							
6550 7550 8550	1825210M91 1424599M91	Elevación + Dirección	Izdo	11	P030001F	P030001S	
6550 7550 8550	1825212M91	Elevación	Dcho	11	P030002F	P030002S	
	1425495M92 3549614M91 3536739M91	Elevación	Izdo	26		P030006S	
Serie60							
5860 6060 7860 7860HC 8860 8860HC	1825210M91 1424599M91	Elevación + Dirección	Izdo	11	P030001F	P030001S	

Para cualquier consulta o pedido contáctenos
al nº telf. +34-93. 809.83.84

BOMBAS PARA TRACTORES AGRÍCOLAS

LANDINI							
Tipo de tractor	Referencia constructor	Descripción	Giro	Cilindrada (cm^3)	Referencia Hydrokit	Referencia de origen	
6860 7860 7860HC 8860 8860HC	1825212M91	Elevación	Dcho	11	P030002F	P030002S	
6560F 6560L 6560V 6860 68CV 7560F 7560L 7860 7860HC 8560F 8560L 9060	3534941M91 3538957M91 3538958M92	Elevación	Izdo	11	P030007F	P030007S	
5860 6060	3533910M91 3534387M91	Dirección	Dcho	11		P030009S	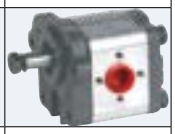
6560F 6560L 6560V 7560F 7560L 8560F 8560L	3595190M91	Elevación + Dirección	Izdo	11 + 8	P034007F	P034007S	
Serie60 NG							
5860 6860 7860 8860	1825210M91 1424599M91	Elevación + Dirección	Izdo	11	P030001F	P030001S	
6860 7860 8860	3534941M91 3538957M91 3538958M92	Elevación	Izdo	11	P030007F	P030007S	
Serie60 TIER2							
6865 7860 8865	1825210M91	Elevación + Dirección	Izdo	11	P030001F	P030001S	
6865 7860 8860 8865	3534941M91 3538957M91 3538958M92	Elevación	Izdo	11	P030007F	P030007S	
5865	3661228M91		Izdo	5 + 14		P030025B	
Serie70							
5870 6070 6870 7870 78CV 8870	1825210M91	Elevación + Dirección	Izdo	11	P030001F	P030001S	
6870 7870 8870	1825212M91	Elevación	Dcho	11	P030002F	P030002S	
6870 7870 8870	3534941M91 3538957M91 3538958M92	Elevación	Izdo	11	P030007F	P030007S	
5870 6070	3533910M91 3534387M91	Dirección	Dcho	11		P030009S	

» BOMBAS PARA TRACTORES AGRÍCOLAS

LANDINI							
Tipo de tractor	Referencia constructor	Descripción	Giro	Cilindrada (cm^3)	Referencia Hydrokit	Referencia de origen	
Serie80							
6880 6880VM 7880 7880VM 8880 8880HC 9080 9080HC 9880 9880HC	1825210M91 1424599M91	Elevación + Dirección	Izdo	11	P030001F	P030001S	
6880 6880VM 7880 7880VM 8880 8880HC 9080 9080HC 9880 9880HC	3534941M91 3538957M91 3538958M92	Elevación	Izdo	11	P030007F	P030007S	
9080HC	3595190M91	Elevación + Dirección	Izdo	11 + 8	P034007F	P034007S	
Serie500							
5500 6500 7500 8500 9500	1825210M91 1424599M91	Elevación + Dirección	Izdo	11	P030001F	P030001S	
	1825212M91	Elevación	Dcho	11	P030002F	P030002S	
	1425495M92 3549614M91 3536739M91	Elevación	Izdo	26		P030006S	
SerieADVANTAGE							
65F 65FP 65GE 65GT 65GTP 65L 65LP 75F 75FP 75GE 75GT 75GTP 75L 75LP 85F 85FP 85GE 85GT 85GTP 85L 85LP L95GT	3534941M91 3538957M91 3538958M92	Elevación	Izdo	11	P030007F	P030007S	
	3595190M91	Elevación + Dirección	Izdo	11 + 8	P034007F	P034007S	
SerieATLANTIS							
70 75 80 85 90 100	3661228M91	Elevación + Dirección	Izdo	5 + 14		P030025B	

Para cualquier consulta o pedido contáctenos
al nº telf. +34-93. 809.83.84

BOMBAS PARA TRACTORES AGRÍCOLAS

LANDINI							
Tipo de tractor	Referencia constructor	Descripción	Giro	Cilindrada (cm^3)	Referencia Hydrokit	Referencia de origen	
SerieATLAS							
70 75 80 85 90 100	3661228M91	Elevación + Dirección	izdo	5 + 14		P030025B	
70 75 80 85 90		Elevación + Dirección	Izdo	8 + 11	P030027F	P030027B	NA
SeriePOWER FARM							
60 75 85 95 105	3661228M91	Elevación + Dirección	Izdo	5 + 14		P030025B	
75 85 95 105	3652099M91 3652099M92	Elevación + Dirección	Izdo	8 + 14	P030030F	P030030B	NA
SerieGLOBAL FARM							
90 95 100 105	3661228M91	Elevación + Dirección	Izdo	5 + 14		P030025B	
SerieBLIZZARD							
Blizzard 50 Blizzard 60 Blizzard 65 Blizzard 75 Blizzard 85 Blizzard 95	1825210M91 1424599M91	Elevación + Dirección	Izdo	11	P030001F	P030001S	
Blizzard 65 Blizzard 75 Blizzard 85 Blizzard 95	3534941M91 3538957M91 3538958M92	Elevación	Izdo	11	P030007F	P030007S	
Blizzard 65 Blizzard 95	3538958M91	Elevación	Izdo	14		P030023S	NA
SerieGHIBLI							
80 85 90 95 100 105	3661228M91	Elevación + Dirección	Izdo	5 + 14		P030025B	
SerieGLOBUS							
Globus 65 Globus 75 Globus 80	3652099M91 3652099M92	Elevación + Dirección	Izdo	8 + 14	P030030F	P030030B	NA
SerieCINGOLATI							
C4500 C4830 C5500 C5830 C6030F CF4830 CF5030 CF5830	1825210M91	Elevación + Dirección	Izdo	11	P030001F	P030001S	

» BOMBAS PARA TRACTORES AGRÍCOLAS

LANDINI							
Tipo de tractor	Referencia constructor	Descripción	Giro	Cilindrada (cm^3)	Referencia Hydrokit	Referencia de origen	
C6500 C6830 C7800 C7830 C8860 CF6830	1825212M91	Elevación	Dcho	11	P030002F	P030002S	
C7830 C8860	3301295M91 3549613M91	Elevación	Izdo	22	P030018F	P030018B	
SerieLARGE							
10000 12500 13000 14500	1825210M91	Elevación + Dirección	Izdo	11	P030001F	P030001S	
10000 13000	3301295M91 3549613M91	Elevación	Izdo	22	P030018F	P030018B	
10000 10000S 12500 13000 14500	1425495M92 3549614M91 3536739M91	Elevación	Izdo	26		P030006S	
16000 16500 16550 17500 19000 1950 L160 L180 L200	3038730M2 3790722M1	Auxiliar	Izdo			P034027K	
SerieREX							
REX70L	3533911M91	Elevación	Izdo	14		P030020S	
SerieREX CAB							
Rex 70 Rex 80 Rex 90 Rex 100	3534941M91 3538957M91 3538958M92	Elevación	Izdo	11	P030007F	P030007S	
	3595190M91	Elevación + Dirección	Izdo	11 + 8	P034007S	P034007S	
	3652099M91 3652099M92	Elevación + Dirección	Izdo	8 + 14	P030030F	P030030B	NA
SerieLAND POWER							
125 130 135 145 160 165 185	3552261M93	Elevación + Dirección	Izdo	28 + 16		P030019B	
SerieLEGEND							
105 115 130 145 165	3552261M93	Elevación + Dirección	Dcho	28 + 16		P030019B	

Para cualquier consulta o pedido contáctenos
al nº telf. +34-93. 809.83.84

BOMBAS PARA TRACTORES AGRÍCOLAS

LANDINI							
Tipo de tractor	Referencia constructor	Descripción	Giro	Cilindrada (cm^3)	Referencia Hydrokit	Referencia de origen	
SerieLEGEND NGTDI							
140 160	NC	Elevación + Dirección	Dcho	36 + 16		P030029B	NA
SerieMYTHOS							
90 100 105 115	3652099M91 3652099M92	Elevación + Dirección	Izdo	8 + 14	P030030F	P030030B	NA
SerieRex FP/LP/GTP/GE							
Rex 90GE	1825210M91	Elevación + Dirección	Izdo	11	P030001F	P030001S	
Rex 100FP Rex 100GE Rex 100GTP Rex 70FP Rex 70GE Rex 70GTP Rex 70LP Rex 80FP Rex 80GE Rex 80GTP Rex 80LP Rex 90FP Rex 90GE Rex 90GTP	3534941M91 3538957M91 3538958M92	Elevación	Izdo	11	P030007F	P030007S	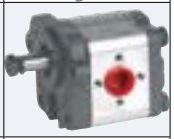
	3595190M91	Elevación + Dirección	Izdo	11 + 8	P034007F	P034007S	
SerieREX F/GE/GT TIER2							
105F 105GE 105GT 60F 60GE 70F 70GE 75F 75GE 75GT 80F 80GE 85F 85GE 85GT 90GT 95F 95GE 95GT	3652099M91 3652099M92	Elevación + Dirección	Izdo	8 + 14	P030030F	P030030B	NA
SerieTREKKER							
CF70	3534941M91 3538957M91 3538958M92	Elevación	izdo	11	P030007F	P030007S	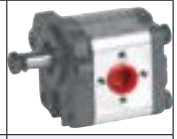
C75 C85 C95 CF65 CF75 CF85	3595190M91	Elevación + Dirección	Izdo	11 + 8	P034007F	P034007S	

» BOMBAS PARA TRACTORES AGRÍCOLAS

LANDINI							
Tipo de tractor	Referencia constructor	Descripción	Giro	Cilindrada (cm^3)	Referencia Hydrokit	Referencia de origen	
SerieTREKKER NG							
70C 70F 70L 80C 80F 80L 90C 90F 90L 100C	3595190M91	Elevación + Dirección	Izdo	11 + 8	P034007F	P034007S	
SerieTREKKER NG TIER2							
75C 75F 75M 85C 85F 85M 95C 95F 95M 105C 105F 105M	3595190M91	Elevación + Dirección	Izdo	11 + 8	P034007F	P034007S	
SerieVIGNETI							
Vigneti 65V Vigneti 75V	3534941M91 3538957M91 3538958M92	Elevación	Izdo	11	P030007F	P030007S	
SerieVIGNETI REX CAB TIER2 NG							
75V 80V 85V	3652099M91 3652099M92	Elevación + Dirección	Izdo	8 + 14	P030030F	P030030B	NA
SerieVIGNETI FOOTSTEP							
55V 60V 65V 75V	3595190M91	Elevación + Dirección	Izdo	11 + 8	P034007F	P034007S	
SerieVISION							
80 85 90 95 100 105	3652099M91 3652099M92	Elevación + Dirección	Izdo	8 + 14	P030030F	P030030B	NA

Loiseau

LOISEAU						
Tipo de tractor	Descripción	Giro	Cilindrada (cm^3)	Referencia Hydrokit	Referencia de origen	
L 35	Auxiliaire	Izdo	8		P032002S	NA
L 35	Auxiliaire	Izdo	11	P032003F		
L 35 640 D	Auxiliaire	Izdo	15	P032004F		
746 860 Tipo: 20868 780	Auxiliaire	Izdo	12 + 6		P032005H	

Para cualquier consulta o pedido contáctenos
al nº telf. +34-93. 809.83.84

» BOMBAS PARA TRACTORES AGRÍCOLAS

LOISEAU						
Tipo de tractor	Descripción	Giro	Cilindrada (cm^3)	Referencia Hydrokit	Referencia de origen	
746 1780 3860 860 Tipo: 20868	Auxiliaire	Izdo	12 + 6		P032007H	
Loiseau Montage	Auxiliaire	Dcho	15 + 6		P032010H	NA
746	Auxiliaire	Izdo	15 + 6		P032011H	NA
700 782	Auxiliaire	Izdo	12 + 8		P032012H	NA
Stelzradschlepper	Auxiliaire	Izdo	12 + 8		P032014H	NA
746	Auxiliaire	Izdo	15		P032017H	NA

Massey Ferguson

MASSEY FERGUSON							
Tipo de tractor	Referencia constructor	Descripción	Giro	Cilindrada (cm^3)	Referencia Hydrokit	Referencia de origen	
Serie100							
134 154 154 V 154 F 164 V 164 F 164 S 174 174 S 184 194	3531220M91	Dirección	Izdo	11	P034001F	P034001S	
134C 134V 154 154C 154F 154S 154V 164TF 164TS 164TV 174 174C 174F 174S 174V 184 184F 184S 194 194C 194F 194S	1825210M91 3539858M91	Dirección	Izdo	11	P034002F	P034002S	

» BOMBAS PARA TRACTORES AGRÍCOLAS

MASSEY FERGUSON							
Tipo de tractor	Referencia constructor	Descripción	Giro	Cilindrada (cm^3)	Referencia Hydrokit	Referencia de origen	
154F 154S 164TS 174F 174S 184F 184S 194F 194S	1824474M91 1823870M91 3539859M91	Elevación	Izdo	19	P034003F		
174F 184F 194F	3531220M91	Dirección	Izdo	8		P034004S	
	3597706M91 3597692M91 3774612M91 3595202M91 3701005M91	Elevación + Auxiliaire	Izdo	11 + 8	P034007F		
174 174C 174F 174S 174V 184 184F 184S 194 194C 194F 194S	1825212M91 3539857M91	Elevación	Dcho	11	P034005F	P034005S	
154V 154F 164V 164F	3534941M91 3538957M91 3538958M92	Elevación	Izdo	11	P034006F	P034006S	
158F 158S 158V	1664633M91 3600189M91	Dirección	Dcho	6		P034020E	
165 168 175 175S 178 185 188	1666726M94 1666727M92 3774649M91 1666726M92	Dirección	Izdo	6	P034025F	P034025S	
135 135V 148 152 152F 152S 152V 155 158 165 168 185 188	1663627M92 1686766M91 1869458M92 531607M93 886367M96	Auxiliar + Toma de fuerza		13 + 7		P034032E	

Para cualquier consulta o pedido contáctenos
al nº telf. +34-93. 809.83.84

BOMBAS PARA TRACTORES AGRÍCOLAS

MASSEY FERGUSON							
Tipo de tractor	Referencia constructor	Descripción	Giro	Cilindrada (cm^3)	Referencia Hydrokit	Referencia de origen	
135 148 152 152F 152S 152V 158 168 185 188	1686765M91	Auxiliar + Toma de fuerza		13 + 7		P034034E	
133 135 140 145 145S 145V 148 152 152F 152S 152V 155 158 165 168 175 175S 178 185 188	886821M94	Multi Power				P034035S	
135 148 165 175 178	1684582M92 886682M97					P034065W	NA
135 148	527904M93 773126M92		Dcho	4,5		P034050S	NA
135 140 145 148 152		Dirección	Dcho	6		P034030E	
		Dirección	Izdo	6		P034031E	
Serie200							
233 234 253 254 263 264 273 274 283 284 293 294	3531220M91	Dirección	Izdo	11	P034001F	P034001S	

» BOMBAS PARA TRACTORES AGRÍCOLAS

MASSEY FERGUSON							
Tipo de tractor	Referencia constructor	Descripción	Giro	Cilindrada (cm^3)	Referencia Hydrokit	Referencia de origen	
233 234C 234CF 234S 254 254C 254CF 254S 264T 264TCF 264TS 273 274 274C 274CF 274S 274SK 283 284 284S 293 294 294C 294S	1825210M91 3539858M91	Dirección	Izdo	11	P034002F	P034002S	
274C	1824474M91 1823870M91 3539859M91	Elevación	Izdo	19	P034003F		
273 274 274C 274CF 274S 274SK 283 284 284S 293 294 294C 294S	1825212M91 3539857M91	Elevación	Dcho	11	P034005F	P034005S	
260	1664633M91 3600189M91	Dirección	Dcho	6		P034020E	
265 275 285 290	1666726M94 1666727M92 3774649M91 1666726M92	Dirección	Izdo	6	P034025F	P034025S	
MF 240 MF 250	1695922M91 3772716M91 3774041M9 3774614M91	Dirección	Dcho	4,5		P034028S	
240 250 260 265 275 285 290 298	1663627M92 1686766M91 1869458M92 531607M93 886367M96	Auxiliar + Toma de fuerza		13 + 7		P034032E	

Para cualquier consulta o pedido contáctenos
al nº telf. +34-93. 809.83.84

BOMBAS PARA TRACTORES AGRÍCOLAS

MASSEY FERGUSON							
Tipo de tractor	Referencia constructor	Descripción	Giro	Cilindrada (cm^3)	Referencia Hydrokit	Referencia de origen	
240 250 260 265 275 285 290 298	1686765M91	Auxiliar + Toma de fuerza		13 + 7		P034034E	
235 240 245 250 255 260 265 275 285 290	886821M94	Multi Power				P034035S	
230 240 250	527904M93 773126M92		Dcho	4,5		P034050S	NA
235 245 250 255		Dirección	Dcho	6		P034030E	
		Dirección	Izdo	6		P034031E	
Serie300							
333 353 363 373 377 383 387 393 397	3531220M91	Dirección	Izdo	11	P034001F	P034001S	
333 353 353LX 353S 363 373 373LX 373S 377 383 383LX 383S 387 393 393LX 393S 393TLX 397	1825210M91 3539858M91	Dirección	Izdo	11	P034002F	P034002S	

» BOMBAS PARA TRACTORES AGRÍCOLAS

MASSEY FERGUSON							
Tipo de tractor	Referencia constructor	Descripción	Giro	Cilindrada (cm^3)	Referencia Hydrokit	Referencia de origen	
354 362 364 365 372N 374F 374S 375 382 384S 390 390T 394S 398	3531220M91	Dirección	Izdo	8		P034004S	
	3597706M91 3597692M91 3774612M91 3595202M91 3701005M91	Elevación + Auxiliaire	Izdo	11 + 8	P034007F		
373 373LX 373S 377 383 383LX 383S 387 393 393LX 393S 393TLX 397	1825212M91 3539857M91	Elevación	Dcho	11	P034005F	P034005S	
367CF 373 374AP 374F 374FP 374S 374SP 374V 377 383 384F 384FP 384S 384SP 384V 387 393 394C 394F 394FP 394H 394S 394SP 397	3534941M91 3538957M91 3538958M92	Elevación	Izdo	11	P034006F	P034006S	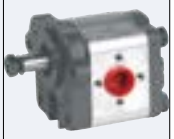
	3533910M91	Elevación	Dcho	11		P034013S	
398 399	3595383M91 3597420M91	Elevación + Dirección	Izdo	18 + 12,5		P034016S	NA
375E 390E	1663627M92 1686766M91 1869458M92 531607M93 886367M96	Auxiliar + Toma de fuerza		13 + 7		P034032E	
362 365 375 390	1696665M91 3774616M92	Dirección		NC		P034069S	NA

Para cualquier consulta o pedido contáctenos
al nº telf. +34-93. 809.83.84

BOMBAS PARA TRACTORES AGRÍCOLAS

MASSEY FERGUSON							
Tipo de tractor	Referencia constructor	Descripción	Giro	Cilindrada (cm^3)	Referencia Hydrokit	Referencia de origen	
396 399	3611854M91 3701006M91 3774613M91	Elevación + Dirección	Izdo	10 + 8		P034049S	NA
Serie500							
510 592 595	1808294M92	Dirección	D	6,5		P034019E	
560	1664633M91 3600189M91	Dirección	Dcho	6		P034020E	
565 575 590	1666726M94 1666727M92 3774649M91 1666726M92	Dirección	Izdo	6	P034025F	P034025S	
550 560 565 575 590 595	1663627M92 1686766M91 1869458M92 531607M93 886367M96	Auxiliar + Toma de fuerza		13 + 7		P034032E	
	1686765M91	Auxiliar + Toma de fuerza		13 + 7		P034034E	
	886821M94	Multi power				P034035S	
592 595	3033119M92 1686767M91	Auxiliar + Toma de fuerza		13 + 7		P034033E	
550	527904M93 773126M92		Dcho	4,5		P034050S	NA
Serie600							
699	1808294M92	Dirección	Dcho	6,5		P034019E	
675 690	1666726M94 1666727M92 3774649M91 1666726M92	Dirección	Izdo	6	P034025F	P034025S	
	886821M94	Multi Power				P034035S	
690 699	1693261M91 3903271M91	Dirección	Izdo	11,4		P034029S	
675 690 698 699	1686765M91	Auxiliar + Toma de fuerza		13 + 7		P034034E	

» BOMBAS PARA TRACTORES AGRÍCOLAS

MASSEY FERGUSON							
Tipo de tractor	Referencia constructor	Descripción	Giro	Cilindrada (cm^3)	Referencia Hydrokit	Referencia de origen	
Serie1000							
1007 1014 1024 1114 1134	1825210M91 3539858M91	Dirección	Izdo	11	P034002F	P034002S	
1007	3534941M91 3538957M91 3538958M92	Elevación	Izdo	11	P034006F	P034006S	
1102 1132		Elevación	Izdo	19		P034008S	
1114 1134	1425495M92 3536739M91 3549614M91	Elevación	Izdo	26		P034009S	
	1426471M91	Dirección	Izdo	11	P034010F	P034010S	
1134	35313899M91 3310810M91	Elevación	Izdo	14		P034011S	
1200 1250	1878255M92	Auxiliar + Dirección	Dcho	32		P034012S	NA
	886821M94	Multi Power				P034035S	
1080	1808294M92	Dirección	Dcho	6,5		P034019E	
1004 1200 1250	1686765M91	Auxiliar + Toma de fuerza		13 + 7		P034034E	
1114 2. Montage		Bloque diferencial	Izdo	3,8		P034040S	
1114: 1. Montage		Bloque diferencial	Izdo	3,8		P034041S	
1114		Bloque diferencial	Izdo	11 + 8.5		P034042S	NA
Serie2600							
2620 2625 2640 2645 2675 2680 2685	3038730M2 3790722M1	Elevación	Izdo			P034027K	

Para cualquier consulta o pedido contáctenos
al nº telf. +34-93. 809.83.84

BOMBAS PARA TRACTORES AGRÍCOLAS

MASSEY FERGUSON							
Tipo de tractor	Referencia constructor	Descripción	Giro	Cilindrada (cm^3)	Referencia Hydrokit	Referencia de origen	
2640 2645 2675 2680 2685	3038732M2 3790723M1 3903882M1	Principal	Izdo			P034062W	NA
Serie2700							
2705 2720 2725 2745 2775 2805	3038730M2 3790722M1	Elevación	Izdo			P034027K	
	3038732M2 3790723M1 3903882M1	Principal	Izdo			P034062W	NA
Serie3000							
3050 3060 3065 3070 3075 3080 3085 3090 3095	3382280M1	Elevación + Dirección	Izdo	19 + 11	P034038F	P034038B	
Serie3100							
3115 3120 3125 3140	3382280M1	Elevación + Dirección	Izdo	19 + 11	P034038F	P034038B	
Serie3600							
3630 3635 3645 3650 3655 3670 3680 3690	3038730M2 3790722M1	Elevación	Izdo			P034027K	
	3038732M2 3790723M1 3903882M1	Principal	Izdo			P034062W	NA
Serie4200							
4225 4225HV 4235 4240 4245 4255 4260 4265 4270	3800194M91 3816909M91		Dcho	14 + 10	P034044F	P034044B	
Serie4300							
4325 4335 4345 4355 4360	3800194M91 3816909M91		Dcho	14 + 10	P034044F	P034044B	
Serie5400							
5445 5455 5460 5465 5470 5475 5480	3797116M1 3797116M2	Elevación + Dirección	Izdo	19 + 14		P034064B	

» BOMBAS PARA TRACTORES AGRÍCOLAS

MASSEY FERGUSON							
Tipo de tractor	Referencia constructor	Descripción	Giro	Cilindrada (cm^3)	Referencia Hydrokit	Referencia de origen	
Serie6100							
6110 6120 6130 6140 6150 6160 6170 6180 6190	3382280M1	Elevación + Dirección	Izdo	19 + 11	P034038F	P034038B	
	3038732M2 3790723M1 3903882M1	Principal	Izdo			P034062W	NA
Serie6200							
6235 6245 6255 6260 6265 6270 6280 6290	3382280M1	Elevación + Dirección	Izdo	19 + 11	P034038F	P034038B	
	3797116M1 3797116M2	Elevación + Dirección	Izdo	19 + 14		P034064B	
Serie6400							
6445 6455 6460 6470 6475 6480 6485 6490 6495	3797116M1 3797116M2	Elevación + Dirección	Izdo	19 + 14		P034064B	
Serie8100							
8110 8120 8130	3038730M2 3790722M1	Elevación	Izdo			P034027K	
8140 8150 8160	3038732M2 3790723M1 3903882M1	Principal	Izdo			P034062W	NA
Serie8000							
PPE CamisaS SPECIFIQUES NC							

Mercedes

MERCEDES						
Tipo de tractor	Referencia constructor	Descripción	Giro	Cilindrada (cm^3)	Referencia de origen	
MB 1000 MB 1300 MB 1500 MB 1600	0005537201		Izdo	15	P036001H	NA
MB 700 MB 800 MB 900	000553740 0005537401		Dcho	15	P036002H	NA
MB1000 MB1100 MB1300 MB1500	0005537101		Dcho	12	P036003H	NA

Para cualquier consulta o pedido contáctenos
al nº telf. +34-93. 809.83.84

Renault

RENAULT							
Tipo de tractor	Referencia constructor	Descripción	Giro	Cilindrada (cm^3)	Referencia Hydrokit	Referencia de origen	
SerieCLASSIQUE							
D 16 D22 D30 D35 N70 N71 N72 N73 Super 2D Super 3 Super 3D Super 4D Super 5 Super 5D Super 6 Super 6D Super 7 Super 7D N 73 N 77 R 77 V 73	0854577400 0854877400 6005020868	Elevación ASP 22X150 REF 16X150	Dcho	9,5	P040001F		
			Dcho	14		P040036E	NA
	0855946500 0855946599 6005020869 6005030954 7700035331	Elevación ASP 22X150 REF 18X150	Dcho	9,5	P040003F		NA
	33854100	Elevación ASP 22X150 REF 16X150	Izdo	9,5	P040004F		
		Elevación ASP 26X150 REF 18X150	Izdo	9,5	P040005F		NA
R45 R50 R51 R53 R55 R56 R57 R60 R70 R80 R82 R86 R88 R89 R90 R91 R92 R94 R96 R98 32.50F 32.50V 32.60F 32.60SV 34.60V 42.70V 42.70F 44.70F 301 351 M 361 421 M 421 461 461 M 490 S 460 S 466 S 480 S 556 S 656 S	7700544581 6005020867 6005030951 7700035322 7700544580 7700568528 7701499131	Elevación	Izdo	14	P040010F		

» BOMBAS PARA TRACTORES AGRÍCOLAS

RENAULT							
Tipo de tractor	Referencia constructor	Descripción	Giro	Cilindrada (cm^3)	Referencia Hydrokit	Referencia de origen	
94 421 461 462 466 461S 496.4 501.4 551 551S 551.4 556 556S 601.4 651 651.4 652 656 656S 681 681S 751 751S 752 782.4 781 851 891 921 951 951 981.4 981 1151 1151.4 1181.4	6005020874 7700013742 7700035327 7700563531 7700566099 7700568529 7700568530 7700706110	Elevación + Dirección	Izdo	14 + 8	P040016F		
	6005020874 7700013742 7700035327 7700563531 7700566099 7700568529 7700568530 7700706110	Elevación + Dirección	Izdo	18 + 8	P040026F		
700 M 704M 720M 724M 800M 804M 600M 650MI 750MI 754MI 850MI 854MI	6005020877 6005020879 6005020880 7700013007 7700020957 7700021767 7700028033 7700030851 7700034422 7700035337 7700035338 7700699878	Elevación + Dirección	Dcho	14 + 8	P040017F		
		Elevación + Dirección	Dcho	17 + 11	P040020F		
		Elevación + Dirección	Dcho	14 + 11	P040021F		
Serie12							
61 12 RS-RA 68 12 RS-RA 75 12 RS-RA 77 12TS 75 12TS 85 12TS 80 12TX 85 12TX 95 12 RSRE-RX-TS-TX 103 12RS-RE-RX-TSTX 113 12RS-RE-RX-TSTX	6005020877 6005020879 6005020880 7700013007 7700020957 7700021767 7700028033 7700030851 7700034422 7700035337 7700035338 7700699878	Elevación + Dirección	Dcho	14 + 8	P040017F		
		Elevación + Dirección	Dcho	17 + 11	P040020F		
		Elevación + Dirección	Dcho	14 + 11	P040021F		

Para cualquier consulta o pedido contáctenos al nº telf. +34-93. 809.83.84

BOMBAS PARA TRACTORES AGRÍCOLAS

RENAULT							
Tipo de tractor	Referencia constructor	Descripción	Giro	Cilindrada (cm^3)	Referencia Hydrokit	Referencia de origen	
58-12LS 65-12LS 70-12F 70-12LB 70-12SP 70-12V 75-12RA 75-12RS 75-12TS 80-12F 80-12SP 80-12TX 80-12V 85-12LS 85-12TS 85-12TX	6005020874 7700013742 7700035327 7700563531 7700566099 7700568529 7700568530 7700706110	Elevación + Dirección	Izdo	14 + 8	P040016F		
		Elevación + Dirección	Izdo	18 + 8	P040026F		
70.12SP	7700021635 7700035340	Elevación + Dirección	Dcho	16 + 12	P040024F		
Fruta y vitivinícola 50.12V 50.12LB 55.12V 55.12LB 70.12LB	6005030957	Elevación + Dirección	Izdo	14	P040023F		
Serie14							
61 14 RS-RA 68 14 RS-RA 75 14 RS-RA 77 14TS 75 14TS 85 14TS 80 14TX 85 14TX 95 14 RSRE-RX-TS-TX 103 14RS-RE-RX-TSTX 106 14 SP 113 14 TS-TXRE 110 14 120 14 133 14 145 14	6005020877 6005020879 6005020880 7700013007 7700020957 7700021767 7700028033 7700030851 7700034422 7700035337 7700035338 7700699878	Elevación + Dirección	Dcho	14 + 8	P040017F		
		Elevación + Dirección	Dcho	17 + 11	P040020F		
		Elevación + Dirección	Dcho	14 + 11	P040021F		

BOMBAS PARA TRACTORES AGRÍCOLAS

RENAULT							
Tipo de tractor	Referencia constructor	Descripción	Giro	Cilindrada (cm^3)	Referencia Hydrokit	Referencia de origen	
61-14RA 61-14RS 68-14RA 68-14RS 70-14F 70-14LB 70-14SP 70-14V 75-14LS 75-14RA 75-14RS 75-14TS 80-14F 80-14SP 80-14TX 80-14V 85-14LS 85-14TS 85-14TX	6005020874 7700013742 7700035327 7700563531 7700566099 7700568529 7700568530 7700706110	Elevación + Dirección	Izdo	14 + 8	P040016F		
	6005020874 7700013742 7700035327 7700563531 7700566099 7700568529 7700568530 7700706110	Elevación + Dirección	Izdo	18 + 8	P040026F		
70.14SP	7700021635 7700035340	Elevación + Dirección	Dcho	16 + 12	P040024F		
Fruta y vitivinícola 55.14V 55.14LB 70.14LB	6005030957	Elevación	Izdo	14	P040023F		
7014 V 7014 F 8014 F	6000103113	Versión sin contra palier elevación + dirección	Izdo	14 + 11		P040031S	
		Versión con contra palier elevación + dirección	Izdo	14 + 11		P040047S	NA
Serie32							
Gama: MX ME MA MS 58 32 65 32 75 32 Gama: TRACFOR 85 32 90 32 75 32 TX 85 32 TX 90 32 TX	6005020877 6005020879 6005020880 7700013007 7700020957 7700021767 7700028033 7700030851 7700034422 7700035337 7700035338 7700699878	Elevación + Dirección	Dcho	14 + 8	P040017F		
		Elevación + Dirección	Dcho	17 + 11	P040020F		
		Elevación + Dirección	Dcho	14 + 11	P040021F		
	7700022735 7700035275 7700034421	Elevación + Dirección	Izdo	19 + 11	P040030F	P040030B	
	6005020877 7700019142 7700021284 7700030854 7700035335 7700030943 6005030944	Elevación + Dirección	Izdo	17 + 11	P040022F		

Para cualquier consulta o pedido contáctenos
al nº telf. +34-93. 809.83.84

BOMBAS PARA TRACTORES AGRÍCOLAS

RENAULT							
Tipo de tractor	Referencia constructor	Descripción	Giro	Cilindrada (cm^3)	Referencia Hydrokit	Referencia de origen	
Serie PA PE CH PX 70.32 80.32P	7700021635 7700035340	Elevación + Dirección	Dcho	16 + 12	P040024F		
Serie34							
Gama: M MX ME MA MS 58 34 65 34 75 34 Gama: TRACFOR 85 34 90 34 Gama: TX 75 34 85 34 90 34	6005020877 6005020879 6005020880 7700013007 7700020957 7700021767 7700028033 7700030851 7700034422 7700035337 7700035338 7700699878	Elevación + Dirección	Dcho	14 + 8	P040017F		
		Elevación + Dirección	Dcho	17 + 11	P040020F		
		Elevación + Dirección	Dcho	14 + 11	P040021F		
	6005030944	Elevación + Dirección	Izdo	19 + 11	P040030F	P040030B	
	6005020877 7700019142 7700021284 7700030854 7700035335 7700030943 6005030944	Elevación + Dirección	Izdo	17 + 11	P040022F		
Gama PA PE CH PX 70.34 80.34P	7700021635 7700035340	Elevación + Dirección	Dcho	16 + 12	P040024F		
Serie52							
Gama: TS-TX- TA-TE-ME-RE 103.52	6005020877 6005020879 6005020880 7700013007 7700020957 7700021767 7700028033 7700030851 7700034422 7700035337 7700035338 7700699878	Elevación + Dirección	Dcho	14 + 8	P040017F		
		Elevación + Dirección	Dcho	17 + 11	P040020F		
		Elevación + Dirección	Dcho	14 + 11	P040021F		
Caja TRACTONIC TRACTOSHIFT 103 52 TS TX TA TE	6005020877 7700019142 7700021284 7700030854 7700035335 7700030943 6005030944	Elevación + Dirección	Izdo	17 + 11	P040022F		
	6005030944	Elevación + Dirección	Izdo	19 + 11	P040030F	P040030B	

» BOMBAS PARA TRACTORES AGRÍCOLAS

RENAULT							
Tipo de tractor	Referencia constructor	Descripción	Giro	Cilindrada (cm^3)	Referencia Hydrokit	Referencia de origen	
Serie54							
Gama: TS-TX-TA-TE-ME-RE 103.54 SerieTRACFOR 106.54 106 54 TL Caja TRACTONIC TRACTOSHIFT TS TX TZ TE TA 110.54 120.54 130.54 133.54 145.54 155.54	6005020877 6005020879 6005020880 7700013007 7700020957 7700021767 7700028033 7700030851 7700034422 7700035337 7700035338 7700699878	Elevación + Dirección	Dcho	14 + 8	P040017F		
		Elevación + Dirección	Dcho	17 + 11	P040020F		
		Elevación + Dirección	Dcho	14 + 11	P040021F		
Caja TRACTONIC TRACTOSHIFT 106 54 103 54 TS TX TA TE Caja mecánica 106 54 110 54 120 54 133 54 145 54 155 54	6005030944	Elevación + Dirección	Izdo	19 + 11	P040030F	P040030B	
103.54 106.54	6005020877 7700019142 7700021284 7700030854 7700035335 7700030943 6005030944	Elevación + Dirección	Izdo	17 + 11	P040022F		
SerieTS TE TA TX TZ: Caja TRACTOSHIFT 110.54 120.54 130.54 133.54 145.54 155.54	7700031856 7700033312	Elevación + Dirección + Caja	Dcho	17 + 11 + 8		P040027S	

Para cualquier consulta o pedido contáctenos al nº telf. +34-93. 809.83.84

BOMBAS PARA TRACTORES AGRÍCOLAS

RENAULT							
Tipo de tractor	Referencia constructor	Descripción	Giro	Cilindrada (cm^3)	Referencia Hydrokit	Referencia de origen	
ARES							
Gama: Ares 0 Ares 540 Ares 550 Ares 610 Ares 620 Ares 630 Ares 640 Gama: Ares 6 Ares 546 Ares 556 Ares 566 Ares 616 Ares 626 Ares 636 Ares 656 Ares 696 Ares 816 Ares 826 Ares 836 Gama: Ares 7 Ares 547 Ares 557 Ares 567 Ares 577 Ares 617 Ares 657 Ares 697	6005029358	Elevación + Dirección	Izdo	19 + 11		P040037B	
CELTIS							
Inversor hidráulico 426 436 446 456	7700062603	Elevación + Dirección	Izdo	28 + 22		P040041W	
CERES							
Caja sin TWINSHIFT Ceres 65 Ceres 75 Ceres 85 Ceres 95 Version mit mechanischer Coupleurs Ceres 310 Ceres 320 Ceres 330 Ceres 340	7700036171 7700036351	Elevación + Dirección	Izdo	22,5 + 11		P040029B	
Boîtier sans TWINSHIFT CERES 65 CERES 95		Elevación + Dirección	Dcho	17 + 11	P040020F		
325 335 345 355	7700057296	Elevación + Dirección	Izdo	22 + 22		P040039B	

» BOMBAS PARA TRACTORES AGRÍCOLAS

RENAULT							
Tipo de tractor	Referencia constructor	Descripción	Giro	Cilindrada (cm^3)	Referencia Hydrokit	Referencia de origen	
Versión inversor hidráulico 310 320 325 330 340	7700054245	Elevación + Dirección	Izdo	22 + 22		P040043S	NA
CERGOS							
330 340 350	7700036171 7700036351	Elevación + Dirección	Izdo	22,5 + 11		P040029B	
Con embrague hidráulico 335 345 355	7700057296	Elevación + Dirección	Izdo	22 + 22		P040039B	
335 345 355	7700054245	Elevación + Dirección	Izdo	22 + 22		P040043S	NA
DIONIS							
110 120 130 140	6005030957	Elevación	Izdo	14	P040023F		
130 140	6000103113	Versión sin contra palier elevación + Dirección	Izdo	14 + 11		P040031S	
		Versión con contra palier elevación + Dirección	Izdo	14 + 11		P040047S	NA
ERGOS							
Motor JOHN DEERE 85 95 105	7700036171 7700036351	Elevación + Dirección	Izdo	22,5 + 11		P040029B	
436 446	0011134040 7700062602 0010527211		Izdo	28 + 11		P040038S	
90 100 110	7700057296	Elevación + Dirección	Izdo	22 + 22		P040039B	
Con embrague mecánico 90 100 110	7700054245	Elevación + Dirección	Izdo	22 + 11		P040043S	NA
FRUCTUS							
110 120 130 140	6005030957	Elevación	Izdo	14	P040023F		

Para cualquier consulta o pedido contáctenos
al nº telf. +34-93. 809.83.84

» BOMBAS PARA TRACTORES AGRÍCOLAS

RENAULT							
Tipo de tractor	Referencia constructor	Descripción	Giro	Cilindrada (cm^3)	Referencia Hydrokit	Referencia de origen	
130	6000103113	Versión sin contra palier elevación + Dirección	Izdo	14 + 11		P040031S	
		Versión con contra palier elevación + Dirección	Izdo	14 + 11		P040047S	NA
PALES							
210 230 240	6005030957	Elevación	Izdo	14	P040023F		
TEMIS							
550X T	7700057296	Elevación + Dirección	Izdo	22 + 22		P040039B	
550X DM	7700054245	Elevación + Dirección	Izdo	22 + 11		P040042W	
610 630 650	7700056045	Elevación + Dirección	Izdo	14 + 14		P040040B	NA

Same

SAME							
Tipo de tractor	Referencia constructor	Descripción	Giro	Cilindrada (cm^3)	Referencia Hydrokit	Referencia de origen	
Trident Condor 55SYN Taurus 60EXP Minitaurus 60 Mercury 85EXP Jaguar 95 CONDOR 55	245292700 24529270010	Dirección	Izdo	8	P042001AF		
ANTARES							
Antares 110 II Antares 130 II	245297800 245396200 245396300	Elevación	Dcho	22	P042031F		
	245297800 245396200 245396300	Elevación	Dcho	22	P042018F	P042018S	
100 110 130	245297400	Elevación	Dcho	17	P042017F	P042017S	
100 110 110 II 130 130II	245299200 245393100 245397900 245399200 24599200	Dirección	IzdoG	17		P042023S	

BOMBAS PARA TRACTORES AGRÍCOLAS

SAME							
Tipo de tractor	Referencia constructor	Descripción	Giro	Cilindrada (cm^3)	Referencia Hydrokit	Referencia de origen	
ASTER							
60 70	245297600	Elevación + Dirección	Dcho	16	P042003F	P042003S	
	245293700	Dirección	Dcho	17	P042020F	P042020B	
110		Dirección	Izdo	14		P042021S	
AURORA							
45	245292500	Dirección	Izdo	6	P042007S		
	245292600	Elevación	Izdo	11	P042008S		
BUFFALO							
130	245292700 24529270010	Dirección	Izdo	8	P042001AF		
	245292900	Dirección	Izdo	11	P042001F		
	245294200	Dirección	Dcho	11	P042004F		
	245294000 245394100	Auxiliar	Izdo	19	P042011F		
	24529300020 245393300	Elevación	Izdo	22	P042019F	P042019B	
		Dirección	Izdo	8		P042027S	
CENTAURO							
70 EXP	245292700 24529270010	Dirección	Izdo	8	P042001AF		
70 EXP 70SP	245292900	Dirección	Izdo	11	P042001F		
	245293900 24529430010 245394300	Elevación	Izdo	17	P042010F		
		Dirección	Izdo	8		P042027S	
70 SPECIAL	245294200	Dirección	Dcho	11	P042004F		
CENTURION							
Centauro 70EX Centurion 75EX	245292700 24529270010	Dirección	Izdo	8	P042001AF		

Para cualquier consulta o pedido contáctenos
al nº telf. +34-93. 809.83.84

BOMBAS PARA TRACTORES AGRÍCOLAS

Tipo de tractor	Referencia constructor	Descripción	Giro	Cilindrada (cm^3)	Referencia Hydrokit	Referencia de origen	
SAME							
75EXP 75SP	245292900	Dirección	Izdo	11	P042001F		
	245293900 24529430010 245394300	Elevación	Izdo	17	P042010F		
	245294000 245394100	Auxiliar	Izdo	19	P042011F		
	245294200	Dirección	Dcho	11	P042004F		
		Dirección	Izdo	8		P042027S	
DELFINO							
32 35	245292500	Dirección	Izdo	6	P042007S		
	245292600	Elevación	Izdo	11	P042008S		
DORADO							
Dorado 55 Dorado 60 Dorado 65 Dorado 70 Dorado 75 Dorado 85	245390900	Elevación	Izdo	19		P042029S	
EXPLORER							
55 60 65 70 75 80 90 70SP 80SP 90SP	245297800 245396200 245396300	Elevación	Dcho	22	P042031F		
55 60 65 70 75 80 90	245294700 24529470010	Dirección	Izdo	8	P042006F		
	245297400	Elevación	Dcho	17	P042017F	P042017S	
55 60 65 70 75 80	24529440010	Elevación	Dcho	15	P042016F	P042016S	
60 70SP 80SP 90SP	245297800 245396200 245396300	Elevación	Dcho	22	P042018F	P042018S	

BOMBAS PARA TRACTORES AGRÍCOLAS

SAME							
Tipo de tractor	Referencia constructor	Descripción	Giro	Cilindrada (cm^3)	Referencia Hydrokit	Referencia de origen	
EXPORER II							
Explorer 60 II Explorer 70 II Explorer 80 II Explorer 90 II	245297800 245396200 245396300	Elevación	Dcho	22	P042031F		
	245297800 245396200 245396300	Elevación	Dcho	22	P042018F	P042018S	
Explorer 80 II Explorer 90 II	245297400	Elevación	Dcho	17	P042017F	P042017S	
EXPORER II SP							
Explorer 60SP II Explorer 70SP II	245297800 245396200 245396300	Elevación	Dcho	22	P042031F		
	245297800 245396200 245396300	Elevación	Dcho	22	P042018F	P042018S	
FRUTTETO							
60 75 85	245297600	Elevación + Dirección	Dcho	16	P042003F	P042003S	
		Dirección	Izdo	8	P042025S		
GALAXY							
170	245294200	Dirección	Dcho	11	P042004F		
	24529300020 245393300	Elevación	Izdo	22	P042019F	P042019B	
HERCULES							
130	245292700 24529270010	Dirección	Izdo	8	P042001AF		
160 160EXP	245294000 245394100	Auxiliar	Izdo	19	P042011F		
160	24529300020 245393300	Elevación	Izdo	22	P042019F	P042019B	
LASER							
Laser 90 Laser 100 Laser 110 Laser 130 Laser 150	245294200	Dirección	Dcho	11	P042004F		
Laser 90 Laser 100 Laser 110 Laser 130	24529300020 245393300	Elevación	Izdo	22	P042019F	P042019B	
LEOPARD							
Leopard 85EX Léopard 85	245292700 24529270010	Dirección	Izdo	8	P042001AF		
75C 85EXP 90 90DT	245292900	Dirección	Izdo	11	P042001F		
	245293900 24529430010 245394300	Elevación	Izdo	17	P042010F		
	245294000 245394100	Auxiliar	Izdo	19	P042011F		
			Izdo	8		P042027S	

Para cualquier consulta o pedido contáctenos
al nº telf. +34-93. 809.83.84

BOMBAS PARA TRACTORES AGRÍCOLAS

Tipo de tractor	Referencia constructor	Descripción	Giro	Cilindrada (cm^3)	Referencia Hydrokit	Referencia de origen	
SAME							
90	245294200	Dirección	Dcho	11	P042004F		
	24529300020 245393300	Elevación	Izdo	22	P042019F	P042019B	
RANGER							
45	245292500	Dirección	Izdo	6	P042007S		
	245292600	Elevación	Izdo	11	P042008S		
RUBIN							
120 135 150	245293900 24529430010 245394300	Elevación	Izdo	17	P042010F		
SILVER							
Silver 80 Silver 90 Silver 100.4 Silver 100.6 Silver 110 Silver 130	245297800 245396200 245396300	Elevación	Dcho	22	P042031F		
	245297800 245396200 245396300	Elevación	Dcho	22	P042018F	P042018S	
	245299200 245393100 245397900 245399200 24599200	Dirección	Izdo	17		P042023S	
Silver 80 Silver 90 Silver 100.4 Silver 100.6	245297400	Elevación	Dcho	17	P042017F	P042017S	
VástagoR							
100	245292700 24529270010	Dirección	Izdo	8	P042001AF		
100 SIX105	245292900	Dirección	Izdo	11	P042001F		
	245294000 245394100	Auxiliaire	Izdo	19	P042011F		
		Dirección	Izdo	8		P042027S	
SIX105	24529300020 245393300	Elevación	Izdo	22	P042019F	P042019B	
100		Dirección	Izdo	8		P042022S	
TITAN							
160 190	245293900 24529430010 245394300	Elevación	Izdo	17	P042010F		
145 160 190	245294000 245394100	Auxiliaire	Izdo	19	P042011F		
	24529830020	Elevación	Dcho	22	P042026F	P042026S	NA
	24539670010	Elevación + Dirección	Dcho	16 + 16		P042035B	NA
ARGON 60		Dirección	Dcho	19		P042032S	
TRIDENT							
130	245294300	Dirección	Izdo	11	P042005F		
	245293900 24529430010 245394300	Elevación	Izdo	17	P042010F		

» BOMBAS PARA TRACTORES AGRÍCOLAS

SAME							
Tipo de tractor	Referencia constructor	Descripción	Giro	Cilindrada (cm^3)	Referencia Hydrokit	Referencia de origen	
Serie VIGNERON							
35 45 60	245292500	Dirección	Izdo	6	P042007S		
	245292600	Elevación	Izdo	11	P042008S		

Steyr

STEYR							
Tipo de tractor	Referencia constructor	Descripción	Giro	Cilindrada (cm^3)	Referencia Hydrokit	Referencia de origen	
Serie100							
190		Elevación	Izdo	11	P045011F		
110	406130004 406130024	Elevación	Izdo	17	P045012F		
Serie200							
288 290	406130004 406130024	Elevación	Izdo	17	P045012F		
Serie400							
450	406130004 406130024	Elevación	Izdo	17	P045012F		
Serie500							
545/A 548/A	1986963C1	Dirección	Izdo	8		P045001S	
540 540A 545 545A 548 548A		Elevación	Izdo	11	P045011F		
Serie600							
650 658 658/A	1986963C1	Dirección	Izdo	8		P045001S	
	406130004 406130024	Elevación	Izdo	17	P045012F		
		Elevación	Izdo	19		P045023B	NA
650 658		Elevación	Izdo	16		P045004S	
	397750030	Elevación	Dcho	19		P045006B P045006S	
	407130058	Elevación + Dirección	Izdo	16 + 8		P045015B	
	31100130011	Elevación	Izdo	11		P045007S	
650H	31100130011	Elevación	Izdo	11		P045007S	
		Elevación	Izdo	16		P045004S	
Serie700							
750 760 768	1986963C1	Dirección	Izdo	8		P045001S	
	397750030	Elevación	Dcho	19		P045006B P045006S	
	406130004 406130024	Elevación	Izdo	17	P045012F		
	31100130011	Elevación	Izdo	11		P045007S	

Para cualquier consulta o pedido contáctenos
al nº telf. +34-93. 809.83.84

BOMBAS PARA TRACTORES AGRÍCOLAS

STEYR							
Tipo de tractor	Referencia constructor	Descripción	Giro	Cilindrada (cm^3)	Referencia Hydrokit	Referencia de origen	
760A 768A		Elevación	Izdo	16		P045004S	
750 760 760A 768 780	407130058	Elevación + Dirección	Izdo	16 + 8		P045015B	
750 760 760A		Elevación	Izdo	19		P045023B	NA
760H 768H	31100130011	Elevación	Izdo	11		P045007S	
		Elevación	Izdo	16		P045004S	
Serie800							
870	1986963C1	Dirección	Izdo	8		P045001S	
	406130004 406130024	Elevación	Izdo	17	P045012F		
	407130058	Elevación + Dirección	Izdo	16 + 8		P045015B	
		Elevación	Izdo	19		P045023B	NA
	31100130011	Elevación	Izdo	11		P045007S	
870A		Elevación	Izdo	16		P045004S	
870 870A	397750030	Elevación	Dcho	19		P045006B P045006S	
870H	31100130011	Elevación	Izdo	11		P045007S	
		Elevación	Izdo	16		P045004S	
Serie900							
988	1986963C1	Dirección	Izdo	8		P045001S	
	406130004 406130024	Elevación	Izdo	17	P045012F		
	407130058	Elevación + Dirección	Izdo	16 + 8		P045015B	
		Elevación	Izdo	19		P045023B	NA
	31100130011	Elevación	Izdo	11		P045007S	
980A 988		Elevación	G	16		P045004S	
975 TURBO		Elevación	G	5	P045017F		
955 964 970	01176000 155700750003	Elevación + Dirección	G	16 + 11	P045018F	P045018B	
980H	31100130011	Elevación	G	11		P045007S	
		Elevación	G	16		P045004S	

» BOMBAS PARA TRACTORES AGRÍCOLAS

STEYR							
Tipo de tractor	Referencia constructor	Descripción	Giro	Cilindrada (cm^3)	Referencia Hydrokit	Referencia de origen	
Serie1000							
1090 1100 1108 1200 1400	61100130021	Elevación	Izdo	14		P045003S	
		Elevación	Izdo	16		P045004S	
	397750030	Elevación	Dcho	17		P045005S	
1090 1090A 1100 1100A 1108 1108A 1200 1400 1400A		Elevación	Izdo	19		P045023B	NA
Serie2000							
2036	61100130021	Elevación	Izdo	14		P045003S	
		Elevación	Izdo	16		P045004S	
	397750030	Elevación	Dcho	17		P045005S	
		Elevación	Izdo	19		P045023B	NA
Serie3000							
3875	61100130021	Elevación	Izdo	14		P045003S	
		Elevación	Izdo	16		P045004S	
	397750030	Elevación	Dcho	17		P045005S	
		Elevación	Izdo	19		P045023B	NA
Serie8000							
8055	1986963C1	Dirección	Izdo	8		P045001S	
8050 8055 8060 8070 8075 8080 8090	61100130019	Dirección	Izdo	11		P045002S	
	61100130021	Elevación	Izdo	14		P045003S	
		Elevación	Izdo	16		P045004S	
	407130058	Elevación + Dirección	Izdo	16 + 8		P045015B	
8050L 8055L 8070L 8075L 8080L 8080TD	61100130021	Elevación	Izdo	14		P045003S	
		Elevación	Izdo	16		P045004S	
8050 8050A 8060 8060A 8070 8075 8080 8090	31100130011	Elevación	Izdo	11		P045007S	

Para cualquier consulta o pedido contáctenos
al nº telf. +34-93. 809.83.84

BOMBAS PARA TRACTORES AGRÍCOLAS

STEYR							
Tipo de tractor	Referencia constructor	Descripción	Giro	Cilindrada (cm^3)	Referencia Hydrokit	Referencia de origen	
8050L 8055L 8070L 8080L 8100L 8120L	61100130019	Dirección	Izdo	11		P045002S	
8050 8055 8060 8060 TURBO 8060 A TURBO 8060AS TURBO 8070 8070A 8075 8080 8080TD 8090 8090TD		Elevación	Izdo	19		P045023B	NA
8055 8055A 8060 TURBO 8060 A TURBO	132515005	Elevación	Dcho	33		P045026B	
Serie8100							
8100 8120 8130 8140 8160 8170	61100130019	Dirección	Izdo	11		P045002S	
	61100130021	Elevación	Izdo	14		P045003S	
	31100130011	Elevación	Izdo	11		P045007S	
	407130058	Elevación + Dirección	Izdo	16 + 8		P045015B	
8100 8100L	61100130021	Elevación	Izdo	14		P045003S	
8110A 8120 A TURBO 8120L 8120L 8130 TURBO 8140 8150 8160 8170		Elevación	Izdo	16		P045004S	
8140S 8160S	397750030	Elevación	Dcho	17		P045005S	
8075 8090	31100130013 31100130019		Izdo	11		P045016S P045016B	
8100 8100A 8120 8120 TURBO 8120 A TURBO 8130 8140 8140A 8150 8160 8170		Elevación	Izdo	19		P045023B	NA

» BOMBAS PARA TRACTORES AGRÍCOLAS

STEYR							
Tipo de tractor	Referencia constructor	Descripción	Giro	Cilindrada (cm^3)	Referencia Hydrokit	Referencia de origen	
Serie9000							
9090	61100130019	Dirección	Izdo	11		P045002S	
	61100130021	Elevación	Izdo	14		P045003S	
		Elevación	Izdo	16		P045004S	
	31100130011	Elevación	Izdo	11		P045007S	
	407130058	Elevación + Dirección	Izdo	16 + 8		P045015B	
		Elevación	Izdo	19		P045023B	NA
9078 9086 9094 9083	01176000 155700750003	Elevación + Dirección	Izdo	16 + 11	P045018F	P045018B	
Serie9100							
9105 9115 9125 9145	132515005	Elevación	Dcho	33		P045026B	
SerieM							
M9078 M9083 M9086 M9094	01176000 155700750003	Elevación + Dirección	Izdo	16 + 11	P045018F	P045018B	
SerieT							
T185 T280A	313T130010		Dcho	11		P045022S	

Valtra

VALTRA						
Tipo de tractor	Referencia constructor	Descripción	Giro	Cilindrada (cm^3)	Referencia de origen	
505 605 705 805 905	30225120	Elevación + Dirección	Dcho	17 + 22	P052002D	NA
205 305 405 365 465 565 665	32905600 731310	Elevación + Dirección	Izdo	12 + 10	P052006S	
205 305 405 365 465 565 665	31851700 33000132220 731320	Elevación + Dirección	Izdo	11 + 11	P052011B	
Gama 100 800 900	31851700 33000132220 731320	Elevación + Dirección	Izdo	11 + 11	P052011B	

Para cualquier consulta o pedido contáctenos
al nº telf. +34-93. 809.83.84

BOMBAS PARA TRACTORES AGRÍCOLAS

VALTRA						
Tipo de tractor	Referencia constructor	Descripción	Giro	Cilindrada (cm^3)	Referencia de origen	
505 605 705 805 905 655 755 855	30225110	Elevación + Dirección	Dcho	11 + 23	P052013W	NA
Serie6000						
6000 6100 6200 6200LS 6300 6300LS 6400 6400LS 6600 6600E 6800 6800E 6900	31852330	Elevación + Dirección	Izdo	25 + 8,3	P052003B	NA
6000 6100 6200 6300 6400 6600 6800 6900	31852310 34306100	Elevación + Dirección	Izdo	23 + 6	P052004S	NA
Serie8000						
8300 8600 8800	F30387302	Elevación	Izdo	44	P052001K	
8000 8000LS 8050 8050LS 8050E 8100 8100LS 8100E 8150 8150LS 8150E 8200 8200E 8400 8400E 8450 8450E 8550 8550E 8750 8750E	31852330 33564400	Elevación + Dirección	Izdo	25 + 8,3	P052003B	NA
8000 8050 8100 8150 8200 8400 8450 8550 8750	31852310 34306100	Elevación + Dirección	Izdo	23 + 6	P052004S	NA

» BOMBAS PARA TRACTORES AGRÍCOLAS

VALTRA						
Tipo de tractor	Referencia constructor	Descripción	Giro	Cilindrada (cm^3)	Referencia de origen	
Serie6000 HIGH TECH						
6250HI 6350HI 6550HI 6650HI 6750HI 6850HI	33664100 35108100	Elevación + Dirección	Izdo	32 + 11	P052012B	NA
Serie8000 HIGH TECH						
8050HI 8150HI 8350HI 8450HI 8550HI 8950HI	33664100 35108100	Elevación + Dirección	Izdo	32 + 11	P052012B	NA

Zetor

ZETOR							
Tipo de tractor	Referencia constructor	Descripción	Giro	Cilindrada (cm^3)	Referencia Hydrokit	Referencia de origen	
ZETOR Menos de 80 CV hasta 1992 47.18 50.11 52.11 55.11 57.11 59.11 67.11 70.11 77.11 72.11 77.11 52.45 62.45 72.45 77.45	70114610 70114601					P050001A	NA
Serie72			Izdo	16		P050002S P050002H	
7745	10944614		Izdo	19	P050003F	P050003S	
5511			Izdo	8		P050004S	
86.41 96.41 116.41	53420911	Elevación				P050010A	NA
95.40	7840901 9408228					P050011W	NA
385DT	55113952 70118300 70118320					P050012W	NA
5320	A72454140 18229485DL					P050013W	NA

Para cualquier consulta o pedido contáctenos
al nº telf. +34-93. 809.83.84

» BOMBAS PARA DESBROZADORAS

DIVERSAS DESBROZADORAS		
Marca	Descripción	Referencia de origen
Rousseau	Kitmultiplicadora+casquillo	MMDR1
Mc Connell	Kitmultiplicadora+casquillo	MMDR2
Rousseau-Manga para P158001S	Kitmultiplicadora+casquillo	PA15800006

Berry

BERRY			
Tipo de desbrozadoras	Giro	Cilindrada (cm^3)	Referencia de origen
A 420 SNI B480 SH A380	Dcho	44 + 6	P062002S
B430	Dcho	40 + 6	P062003H
Serie1981	Dcho	50 + 8	P062006H
R501AV	Dcho	43 + 11	P062009K
A420 SNI B 480 SH	B	33,5	M062004S

CMV

CMV				
Tipo de desbrozadoras	Referencia constructor	Giro	Cilindrada (cm^3)	Referencia de origen
CMV100	PRN63+11 D C043 SNP3.63D C043	D	63 + 11	P064003S
450 GP				P064005D
CMV100		B	30	M064001H
CMV40	MC3F181D159 97374			M064002O
CMV 100 CMV R91	DENISSON M4SCVS31WN00A104 sustituido por M4SCVS31WN00A504		motor de paletas 31 cm3	M064004O

Bomford Turner

BOMFORD TURNER					
Tipo de desbrozadoras	Referencia constructor	Giro	Cilindrada (cm^3)	Referencia de origen	
GT 435 GT 450 GT 465 GT 468 Super Trim Mulcher 4.50 Tornado B498 1929N B377 GT 375 2204M 3592 P Mirage 1929N	05.650.002 02.865.46	Dcho	46	P146001D	
GT 375 GT 465	06.415.01	Izdo	8	P146002D	

BOMFORD TURNER					
Tipo de desbrozadoras	Referencia constructor	Giro	Cilindrada (cm^3)	Referencia de origen	
GT 455 B 498 GT plus Tornado B48XRH	06.415.01	Izdo	10	P146003H P146003S	NA
Mulcher 4.50 GT375	0400217	Izdo	8	P146004D	NA
TURNER	3021082	Dcho	45 + 9	P146009D	
65 MX B53X		Dcho	45	P146010D	NA
GT 49T GT 58T GT 70T 54 Montaje 97				P146011D	NA
GT 580		Izdo	77	P146012D	NA
TURNER			77	P146015D	NA
B49 GT468	4190402 0953702 0953722	Izdo	11	P146016S	NA
5333 8181	953703			P146021D	NA
G55				P146023D	NA
GT49 GT64		Dcho		P146024W	
B54X GT427	4608201 0565003	Dcho		P146025W	NA
GT56		Izdo	10	P146026W	NA
B 588 RH * 468 (N°serie 1108MW) Tornado	02.865.46	B	31	M146005W	
GT 470 (82-83) Concorde GT 450 GT 455 GT 468 Super trim	02.865.37 02.865.01 0286541	B	24	M146006W	
XM 80 B48XRH	286559	B	41	M146007W	
Concorde GT375 GT435 GT450 GT447RH 447 950 Faucon	02 865 42 02.865.26	B	24	M146008W	
GT 470		B	24	M146013K	NA
TURNER		B	40	M146015K	NA
B58T GT49 N serie: ISPM	977304	B	44	M146019D	NA
Mulcher TAIL'NET				M146024D	NA

» BOMBAS PARA DESBROZADORAS

Mc Connell

MC CONNELL					
Tipo de desbrozadoras	Referencia constructor	Giro	Cilindrada (cm^3)	Referencia de origen	
PA33 PA44		Dcho	46	P142001D	NA
P10 DYNACUT		Dcho	45	P142002D P142002S	NA
P33 PA33 PA44 DYNACUT PA55	8201480	Dcho	45 + 9	P142003D	
PA93 PA94 PA 92 PA23 PA24 MAG450E MAG460	80134444 8201466	Dcho	33 + 6	P142005D P142005S	NA
PA37 PA95 PA96 PA97		Dcho	45 + 8	P142006S	
PA25		Dcho	33	P142007S	NA
PA44		Izdo	Tandem	P142008D	NA
PA91 PA92 PA93		Dcho	33 + 6	P142011S	NA
2050T 2070 MAG480 MAG500	8201685 8201700	Dcho	44 + 6	P142014D	
Panthere		Dcho	48 + 12	P142020S	NA
POLYVERT 2012 POLYVERT 2013		Dcho	53 + 6	P142022S	NA
PA2060		Dcho	43 + 8	P142024K	NA
PA97 433-434		Dcho	48 + 14	P142032S	NA
PA93	Auxiliar	Dcho	6,3	P142034K	
POLYVERT 2015E		Dcho	63 + 17	P142035S	NA
P33 Polymark ARM	8301014	B	33	M142004D	
PA92 PA93 PA94		B	28	M142008K	
PA2070/868P PA2080 AGRAM 460 PA33 PA55 PA37 PA97	8301271	B	38	M142009K	
PA91 ORSI CR450		B	21	M142010K M142010S	
Phanther 3 SPAN		B	36	M142012O	NA

MC CONNELL					
Tipo de desbrozadoras	Referencia constructor	Giro	Cilindrada (cm^3)	Referencia de origen	
MAG 500 MAG500E MAG 480 POLYVERT 2013E POLYVERT 2018 TWOSE PA 96 2070	8301273	B	41	M142013W	NA
PA33		B	38	M142016K	
PA93				M142017M	NA
PA33 PA55 PA37 PA97		B	24	M142019O	NA
500E		B	41	M142021D	NA
12HR84				M142022D	NA
MAG 450S				M142024D	NA
AGRAM 460 ARGOS 500		Izdo	27	M142026K	
MAG 7000T	8301290			M142029N	NA
PANTHERE				M142030A	NA

Nicolas

NICOLAS				
Tipo de desbrozadoras	Giro	Cilindrada (cm^3)	Referencia de origen	
460 N460 4600 4700 5400	Dcho	50 + 6	P156001H	
3800 4004	Dcho	40 + 6	P156002H	
360TI 425	Dcho	34 + 6	P156003S	
Rubis Origine Opale	Dcho	40 + 10	P156004H	
360 TI 425	Dcho	31 + 6	P156005H	
4300 Modelo 92	B	20	M156005H	NA
4400 4600 TI OPALE	B	25	M156006H	
4600 TI	B	31	M156007H	NA
360 TI 425 360T	Dcho	20	M158008S	

Para cualquier consulta o pedido contáctenos
al nº telf. +34-93. 809.83.84

» BOMBAS PARA DESBROZADORAS

Rousseau

ROUSSEAU					
Tipo de desbrozadoras	Referencia constructor	Giro	Cilindrada (cm^3)	Referencia de origen	
420 SE 451 SE 470 SE 471 SE 471 SP 480 SP Argo 48 Castor 42	SAUER bomba 270038 Rexroth Bomba: 270039 270030	Dcho	44 + 6	P158001S	
	Auxiliar SAUER	Dcho	6	P158021S	NA
	Principal SAUER	Dcho	44	P158023S	
	Bombatándem + caja			P158029S	NA
420 SE und Serie44 mit zyl. Welle 18 mm 480 PRO 420SP		Dcho	44 + 6	P158002S	
451SP 451 S 500 SL 500 SP 572 SP/ TP	270058 2700120 2700570	Izdo	11	P158003S P158003F	NA
570		Izdo	11	P158004S	
SHF400	270817	Dcho	23 + 4	P158005S	
M44DSE 44l 45l Scorpion Super Mangouste SM350 35 l 42l M 441 RL851	2304601 270023 270024 270010	Dcho	32 + 6	P158006S	
Fulgor : 5000 6000 7500 1000		Dcho	17	P158007S	
Fulgor 5000 6000 6000+	270115	Dcho	45	P158019R	
Minotor		Dcho	25	P158022S	NA
37 l		Dcho	33 + 6	P158025S	
Fulgor 7000 plus	374121	Dcho	14	P158026S	
702 SL500	270064	Dcho	56	P158028R	NA
Axiona		Dcho	44 + 6	P158030S	
Argos 500			43 + 8	P158031K	NA

» BOMBAS PARA DESBROZADORAS

ROUSSEAU					
Tipo de desbrozadoras	Referencia constructor	Giro	Cilindrada (cm^3)	Referencia de origen	
420 SE 430 PRO 470 SE 471 SE 480 PRO Mangouste Castor Argo 48	255150 230554 255131	B	25	M158008S	
420SE 470SE	255134 71098017	B	25	M158009H	
420 SE 430 PRO 471 SE 480 PRO Scorpion Mangouste	255130 255161 255161	B	20	M158010S	NA
Mangouste Super Mangouste M350 PRO35 TI35I		Dcho	20	M158011H	
35BSR RL851 420SE 421.42 DSP SHF 400		Dcho	20	M158011H	
420 SE Super Mangouste	270028 255120	Dcho	26	M158012H	
451 SE 451 SP 471 SPE SM521 425 sp 702 SP 452	255133	B	28	M158013R	
451 SP	255106 385498	B	28	M158014R	NA
500SL			30	M158015M	NA
420SE		Izdo	30	M158016R	NA
430 470SE 470SP 480PRO	255131	B	25	M158017S	
44I 45I 45SI	255154	B	22	M158018S	
Super Mangouste		B	19	M158020S	
Fulgor 7500 Fulgor 5000	Kit de sustitución bomba de pistones		45	KP158Y02V1	NA
Fulgor 6000 Fulgor 7000	385498 3797902 255165	Motor		REPARACIÓN	NA

SMA

SMA				
Tipo de tractor	Giro	Cilindrada (cm^3)	Referencia de origen	
Tigre 8	Dcho	40 + 12	P160002H	NA
Jaguar	Dcho	75	P160004D	
Jaguar Lynx Puma 7	Dcho	92 + 20	P160006D	NA
Leopard 475	Dcho	55 + 11	P160008S	
Lynx	Dcho	38	P160012S	NA
Serval	Dcho	14	P160013S	
Jaguar	Izdo	25	P160014S	
1000	Dcho	38	P160015S	
Panther	Dcho	38 + 11	P160016S	
Jaguar	Dcho	38 + 28	P160019Y	NA
Jaguar Compact 5CS41		46	P160020S	NA
Léopard	B	46	M160001O	NA
SF 146	B	24	M160002O M160002A	NA
MK6	B	34	M160003A	NA
Léopard 490	B	41	M160005W	
MK 5 Panther C	B	34	M160009A	NA
Lynx	B	24	M160012O	NA

Para cualquier consulta o pedido contáctenos
al nº telf. +34-93. 809.83.84

» BOMBAS PARA COSECHADORAS

Bourgoin

BOURGOIN			
Tipo de cosechadoras	Giro	Cilindrada (cm^3)	Referencia de origen
GX 400	Izdo	31 + 22	P023001H
	Izdo	25 + 25 + 22	P023002H
MD 8 (69)	Izdo	8 + 4	P023003H

Braud

BRAUD					
Tipo de cosechadoras	Referencia constructor	Giro	Cilindrada (cm^3)	Referencia de origen	
602, 604		Dcho	14	P083001H	NA
1014		Izdo	25 + 20 + 20	P083003H	NA
60, 605, 700, 701, 801		Izdo	14 + 8	P083004H	NA
605, 700, 701, 750, 800, 801	20012960	Izdo	14	P083005S	
MV 1114		Izdo	25 + 20	P083007H	NA
MV 2720		Dcho	23 + 20	P083008D	NA
602, 604		Dcho	14	P083009H	NA
MV 2720		Dcho	28 + 20 + 20	P083010D	NA

Claas

CLAAS						
Tipo de cosechadoras	Referencia constructor	Giro	Cilindrada (cm^3)	Referencia Hydrokit	Referencia de origen	
114 CS MEGA 218 Ensiladora 690	0070603.2	Izdo	6 + 12 + 4		P061501A	
88, 96, 98, 106 MEGA360 MEDION 310	656860 683500 93200756	Izdo	6 + 12	P061502F1		NA
8208 4086 0880	0759700	Izdo	9 + 6 + 12		P061503Q	
DOMINATOR CLASS 88 SL LEXION 460, 860		Dcho	19		P061504S	NA
VARIO 750					P061505B	NA
TELESCO C50	3339110228 3181820				P061507D	NA
LEXION 420		Izdo	14 + 6		P061508S	NA
LEXION	0683630.0	Dcho	100	BOMBA DE INTERCAMBIO REPSAUES518457		NA
LEXION	0669018.2	Dcho	100	BOMBA DE INTERCAMBIO REPSAUES502051		NA
LEXION	0668740.2	Dcho	130	BOMBA DE INTERCAMBIO REPSAUES501838		NA
LEXION	/	Dcho	100	BOMBA DE INTERCAMBIO REPSAUES11036852		NA
LEXION	0683631.1	Dcho	130	BOMBA DE INTERCAMBIO REPSAUES516458		NA
LEXION	0668741.0	B	100	MOTOR DE INTERCAMBIO REPSAUES501829		NA
LEXION	0669133.0	B	100	MOTOR DE INTERCAMBIO REPSAUES513904		NA
LEXION	/	B	100	MOTOR DE INTERCAMBIO REPSAUES519390		NA
Ranger 920		Izdo	37		P061509D	NA
MEGA 204	9350058			SERVICIO DE REPARACIÓN		NA

» BOMBAS PARA COSECHADORAS

Deutz

DEUTZ						
Tipo de cose-chadoras	Referencia constructor	Giro	Cilindrada (cm^3)	Referencia Hydrokit	Referencia de origen	
M900, 1000, 1102, 1202	1116220520 2239042	Izdo	15	P085001F		
3580, 2680, 2780	6261692 6261693 1212322990000 06261692	Izdo	11 + 8		P085002S	
1600 H		Izdo	15		P085004S	
3610, 4070H		Izdo	11 + 8		P085005S	
1620		Izdo	11 + 8		P085006S	
4075		Izdo	14 + 4 + 8		P085007S	NA
4080		Izdo	14 + 4 + 8		P085008S	NA

IH

IH					
Tipo de cosecha-doras	Referencia constructor	Giro	Cilindrada (cm^3)	Referencia de origen	
321, 431, 531, 541	3159857R91 3159857R92	Izdo	10 + 6	P021501S	NA
923, 933, 943, 953	3170290R91	Izdo	8 + 4	P021502S	NA
MB DANIA		Izdo	11,3 + 26	P021503M	NA
AXIAL 1440		Dcho	26	P021504H	NA
AXIAL 1660, 1680	1272258C91 1272258C92			P021505W	

Fiat Someca

FIAT SOMECA						
Tipo de cose-chadoras	Referencia constructor	Giro	Cilindrada (cm^3)	Referencia Hydrokit	Referencia de origen	
103, 133, 140, 153		Izdo	8		P092001S	NA
133, 135, 140, 153, 722, 1500, 1520/1530	396468 442800	Izdo	11		P092002S	NA
133, 135, 140, 153, 1500, 1520, 1530/1545		Izdo	11	P092003F	P092003S	
135/140, 1520/1530, 1540/1550, 1555, 8050/8060, 8070/8080	387505 426984 421597 421596	Izdo	17	P092004F	P092004S	
TF 44, TF 42		Izdo	19		P092005S	
8530 8060 8070 8080		Izdo	11 + 6		P092006S P092006H	NA

Para cualquier consulta o pedido contáctenos al nº telf. +34-93. 809.83.84

BOMBAS PARA COSECHADORAS

FIAT SOMECA						
Tipo de cose-chadoras	Referencia constructor	Giro	Cilindrada (cm^3)	Referencia Hydrokit	Referencia de origen	
8040		Dcho	11		P092007S	
TF42, TF44		Izdo	19 + 8		P092008S	NA
TX 34		Dcho	15 + 8		P092009S	NA
8050		Dcho	11 + 6		P092010S	NA
TX36		Dcho	19 + 8		P092011S	NA
Heston 7720, 7725		Izdo	11 + 2,2		P092012S	NA
Ensiladora TA150 MB LAVERDA M132		Dcho	15 + 4,5		P092013M	NA
TC 50		Izdo	19		P092015S	
LAVERDA 524, 624		Izdo	11 + 6		P092020S	
LAVERDA 624	322104500	Izdo	100	BOMBA HIDRÁULICA	P092023S	NA
LAVERDA 624	89508952	B	100	MOTOR HIDRÁULICO	M092002S	NA
Autolader					P092014N	NA
LAVERDA 5270AL					P219S18BCS + CP20K	
Moteur CX740					M092001S	NA

John Deere

JOHN DEERE					
Tipo de cosechadoras	Referencia constructor	Giro	Cilindrada (cm^3)	Referencia de origen	
MB 1052		Izdo	15	P090001S	NA
Ensiladora: 6610, 6710, 6810, 6910, 2054	AZ49120 AZ49121	Izdo	11 + 8 + 6	P090002B	
MB 1177, 1188	AZ365555	Izdo	16 + 6	P090003B	
1085				P090005N	NA
970	AZ19692			P090006N	
MB 1065, 1075, 1085	AZ25777 AZ51046 AZ33650	Izdo	18 + 6	P090007E	NA
		Izdo	14 + 8 + 6	P090008B	
5820				P090011W	
1075				P090012A	
MB 1065, 1075	3349122106 AZ33650 AZ51047			P090012A	NA
CTS9780				P090013S	NA
CTS9780		Izdo	22	P090014S	NA

Massey Ferguson

MASSEY FERGUSON					
Tipo de cosechadoras	Referencia constructor	Giro	Cilindrada (cm^3)	Referencia de origen	
487, 387		Dcho	8	P091001S	NA
520	619601M91	Dcho	11 + 4	P091002B	
530, 520, 560, 565Pas, 660	3916242M1 3373620M1 3374034M91	Izdo	17 + 7	P091003H	NA
MF506, MF307	1604632	Izdo	6	P091004E	
MF 510		Dcho	18 + 6	P091005H	NA
327		Izdo	11 + 26	P091006M	NA
27		Izdo	11 + 16	P091007M	NA
MF36, MF38, MF40	ULTRA 6685 3398 8381 8666	Izdo	11,3 + 26	P091008N	

» LIMPIEZA – MANTENIMIENTO

Quickwash: Hidrolimpiadoras de alta presión de accionamiento hidráulico

Aplicaciones

Pulverizador, esparcidor de estiércol, tractor.

+ Puntos

- Autonomía y movilidad: alimentación del limpiador por accionamiento hidráulico, posibilidad de montaje directo sobre vehículo.
- Limpiador de altas prestaciones: presión 150 bar a 170 bar según el modelo, caudal: 9 a 11 l/min.
- Seguridad y protección del equipo: un regulador de caudal más una válvula antirretorno eliminan los problemas de sobrealimentación hidráulica y las inversiones de conexión.

Referencia :
Versión básica: EAZNET0002
Versión completa (modelo con divisor de caudal):
EAZNET0001

> "En sus obras, tenga agua bajo presión para limpiar el material antes de los desplazamientos en carretera de acuerdo con las normas vigentes."



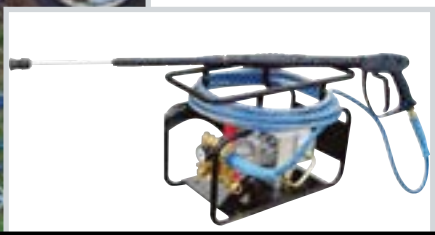

Compress'air: Compresor de aire con accionamiento hidráulico

+ Puntos

- Autónomo y móvil, el compress'air se monta en la máquina.
- Montaje en cualquier equipo, necesita una baja potencia hidráulica (13 l/min 120 bar).
- Funciona incluso con el motor parado, práctico gracias al depósito de reserva.
- Práctico ya que no hay modificaciones hidráulicas en la máquina, suministrado con regulador de caudal (máx. 60 l/min) y válvula antirretorno integrada al compresor.
- Hecho a medida, suministro bajo petición del conjunto hidráulico adaptado a cada máquina.

> "Montado sobre material agrícola y de obras públicas, el compress'air permite el soplado de los radiadores, de los filtros, el inflado así como el accionamiento de pequeñas herramientas neumáticas (pistola de engrase, etc…)."



Opciones:
Pistola de aire con manguera espiral (4m) EAZCOM0030
Kit racores y mangueras. EAZCOM0020
2 mangueras, 15L (Lg=2,1m) y 1 manguera, 10L (Lg=2,40m)

Hidráulicas Características				Aire comprimido-Características						Características	Referencia
Caudal aceite (l/mn)	Presión aceite (bar)	Max. Presión de fuga del motor (bar)	Conexiones	Max. Presión (bar)	Caudal vol. aire (m^3/H)	Presión de descarga (bar)	Antirretorno de reglaje de la presión en el depósito (bar)	Volumen del depósito (l)	Corte auto-mático de alimentación hidráulica		
13 a 60	100 a 210	3	P = 3/8 BSP T = ½ Drenaje ¼ BSP	10	14 m3/h à 7 bar	7	11	15	No	-	EAZCOM0011
								50	No	-	EAZCOM0012
									Sii	circuito abierto	EAZCOM0013
										circuito cerrado	EAZCOM0014
15 a 60					22					-	EAZCOM0017
40 a 60			22l - 18l - 12l	11	45					drenaje automático LS	EAZCOM0038
40 a 60			22l - 18l - 12l							LS	EAZCOM0039

Para cualquier consulta o pedido contáctenos
al nº telf. +34-93. 809.83.84

Para caja de transmisión contínua (FENDT, CNH…)

Designación	Referencia
Grupo con contador volumétrico.	EAG012006A
Grupo sin contador volumétrico.	EAG012006B
Kit 4 cartuchos 25 µm y 2 cartuchos 6µm	EAG012006C

+ Puntos

- Doble filtración 25 + 6 µ
- 2 lanzaderas de llenado con punta lisa Ø12 o roscada.
- Fácil de transportar gracias a su carrito.
- Utilización posible en filtración de 25 µ para trasiego o descontaminación.
- Opción: contador volumétrico.



Grupos de filtración 10 µm

Designación	Referencia
Grupo filtración 30l/min	AGHF03010E
Grupo filtración 60l/min	AGHF06010E
Grupofiltración30l/minconsoportedemanguera	AGHF06010E01
Cartucho de repuesto	CRL04010AA

+ Puntos

- Caudal : 30 a 60 l/min
- Motor monofásico, 220 V.
- Interruptor ON/OFF.
- Filtración 10 µ absolutas.
- Peso: 25 kgs.
- Fácil de transportar gracias a su carrito.

> “Bombear y filtrar los aceites minerales para distintas utilizaciones (llenado de depósito, descontaminación y regeneración de aceite.”



AGHF03010E

Kit filtración sobre enchufe ON/OFF ½ G

Designación	Referencia pieza	Referencia cartucho
Kit filtración 120 l/min 10 µ	EAG1200101A	CPL12010AD
Kit filtración 110 l /min 3 µ	EAG1100031A	CPL12003AD

+ Puntos

- Conexión directa a los enchufes del distribuidor.
- Filtración rápida y más eficaz para sus máquinas.
- Una correa de fijación.
- Caudal importante de 120 l/min, 215 bar.
- Seguridad: equipado de válvula antirretorno.

> “Este equipo está previsto para la filtración de los circuitos hidráulicos.”



» FILTRACIÓN

Bomba manual de llenado con filtro

- Bomba manual de pistón para vaciado del bidón.
- Filtro 10 µm con indicador de suciedad.
- Tubo de impulsión 2,3 m con enchufe cara plana (M+H)
- Tubo aspiración telescópico de 480 a 900 mm
- Adaptador 2".
- Cilindrada bomba 0,4 L / embolada.
- Salida:Puntademangueraacodadaconturcadeseguridad.
- Todas las piezas son de acero cincado.

Referencia : EAP00100101

+ Puntos

- Llenado del depósito hidráulico con los enchufes.
- Llenado manual.



Bomba de aceite para llenado del tractor

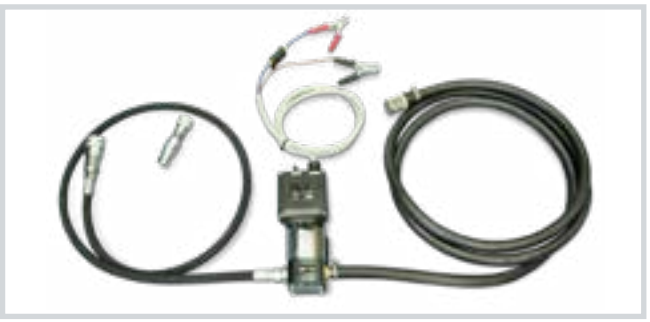

Características

- 12 V, 4,5 L/min (máx. 30 min)
- Suministrado con manguera y cable.
- El llenado se realiza por el retorno del tractor (enchufe ¾ o ½ ISO-A)

Referencia : EAG005000C

NOVEDAD

Maletín de vaciado por aspiración neumática

+ Puntos

- Maletín de fácil transporte.
- Bombademembranafiableyrobusta(funcionaenvacío)
- Versátil con la aspiración de partículas hasta 1,5 mm y líquidos diferentes (aceite, refrigerante, gasoil).
- De fácil uso con una altura de aspiración de hasta 3 m..

Aplicación

Para vaciado del motor por aspiración. Permite aspirar y transferir todo tipo de líquido (aceite liquido de refrigeración, gasoil…)

Características

- Con bomba neumática de membrana.
- Presión máx. del líquido en salida : 7 bar.
- Presión máx. de alimentación del aire : 7 bar – min 1,4 bar.
- Altura máx. de aspiración: 2,5 a 3m.
- Tamaño máx. de las partículas: 1,5 mm
- Tº máx del liquido : 82ºC
- Caudal máx. del liquido : 18 L/min
- Manguera de aspiración transparente: 2 m
- Manguera de impulsión transparente: 2 m con tubo.
- 4 tubos de aspiración (flexibles y rígidos)
- 1 tubo rígido Ø 5 longitud 630 mm
- 1 tubo rígido Ø 8 longitud 630 mm
- 1 tubo semirrígido Ø 6 longitud 790 mm (radio curvatura 75 mm).
- 1 tubo semirrígido Ø 8 longitud 790 mm (radio curvatura 120 mm).
- 1 terminal con tubo Ø 5,6 longitud 10 mm
- Maletín Hydroclips dimensiones 442 x 357 x 151 mm

Referencia : EAZVIDAN100



Trasiego de aceite



Bomba neumática 3:1 para vaciado del bidón

- Con adaptador de boquilla.
- Con tubo de aspiración de plástico multi longitud.
- Recortable.
- Presión entrada 1,4 a 10 bar.
- Presión salida máx. : 31 bar.
- Caudal máx. 34 L/min.

Referencia : EAWHPVF31M

Kit bomba neumática para vaciado de bidones + empuñadura de distribución y manguera



- Con regulador de presión de aire + válvula.
- Pistola automática con protección y alargo rígido.

Referencia : EAWHK31V1

Kit completo con carrito porta bidones 180 kg

- Bomba 3:1 + regulador de presión de aire y válvula.
- Pistola automática con protección y alargo rígido.
- Carrito para bidones de 180 kg.
- Suministrado sin bidón.
- Referencia sin enrollador: EAWHK31V2

- Referencia con enrollador automático 11m : EAWHK31V3



- Pistola de distribución con medidor digital automático.
- ¡Ajuste el volumen, presione el gatillo, se parará automáticamente!
- Con boquilla antiderrame.
- Junta giratoria – racor G1/2.

Referencia pistola con alargo rígido + protección:



EAWHPISTOPR

Referencia pistola con alargo flexible:



EAWHPISTOCH

Protección del gatillo de la pistola

Colores	Referencia
Negro	EAWHPPROTECN
Rojo	EAWHPPROTECR
Azul	EAWHPPROTECB
Verde	EAWHPPROTECV
Amarillo	EAWHPPROTECJ



Funda protectora de boquilla

Colores	Referencia
Negro	EAWHPMANN
Rojo	EAWHPMANR
Azul	EAWHPMANB
Verde	EAWHPMANV
Amarillo	EAWHPMANJ



Trasiego de grasa

- Conjunto 50:1 para grasa roscada sobre el bidón 55/66 kg.
- Bomba de engrase 50:1.
- Bandeja bidón – 55 / 66 Kg.
- Tapa para bidón – 55 / 66 Kg.
- Empuñadura con racor giratorio en Z.
- Conjunto de mangueras, racores y regulador.
- Referencia : EAWGK501V1
- Conjunto 50:1 para grasa + carrito : EAWGK501V1 + Carrito para bidón – 55 /66 kg - Suministrado sin bidón de grasa: Referencia : EAWGK501V2



» CENTRALITA PARA TALLER

Central hidráulica para taller 3 kW 15 l/min

NOVEDAD

Aplicación

Sustituye al tractor para pruebas de aperos en el taller.

Características :

- El panel trasero reproduce la parte trasera del tractor.
- Enchufes por pares de las funciones hidráulicas.
- Enchufe para retorno libre.
- Enchufe eléctrico remolque 7 pins.
- 2 enchufes eléctricos 7 pins 12Vdc.
- 1 enchufe accesorios 12Vdc.
- Toma de fuerza 6 dientes 1"3/8 (opcional).
- El panel lado operador incluye:
  - Las palancas de los distribuidores.
  - Un pomo de regulación de caudal.
  - Un caudalímetro para lectura del caudal y de la temperatura del aceite.
  - Un manómetro sobre cada función hidráulica.
- Características técnicas:
  - De 3 a 15 KW trifásico.
  - Caudal hasta 45 l/min, presión 200 bar
  - Regulador de caudal 3 vías.
  - Distribución manual 5 funciones.
  - Armario eléctrico completo
  - Opciones: Toma de fuerza, enfriador,
  - Radio mando, PVG ….

+ Puntos

- Menor inversión.
- Menos consumo de energía.
- Menor mantenimiento.
- Ahorro de tiempo.

¡MODULARES SEGÚN SOLICITUD!
¡CONTÁCTENOS!



NOVEDAD

Central móvil GH14

Aplicación

Para pruebas hidráulicas.

Características :

- Depósito 50 litros.
- Distribuidor manual 2 doble efecto.
- Motor 4 kW.
- Caudal 9l/min
- Presión hasta 240 bar.
- Con ruedas.
- Cuadro de arranque.
- Nivel.
- Filtro.

Referencia : CT206040I2M1



Manómetros digitales sueltos

Características	Versión rectangular	Versión redonda
Umbral de medición (bar)	0 a 600	0 a 600
Unidad de medida	Bar	Bar, Psi, Mpa
Grafismo presión	No	10 segmentos
Precisión	0,3 % valor final ± 1 digit	0,5 % valor final ± 1 digit
Tipo de conversión (qt/s)	5	5
Presión de rotura (bar)	1800	1000
Protección	IP65	IP65
Temperatura aceite (ºC)	-40 a 130	-30 a 85
Temperatura ambiente (ºC)	-40 a 105	-10 a 60
Cuadro	Aluminio pintado	Acero inoxidable
Dimensiones (mm)	100 x 66 x 44	Ø90 x h 114
Peso (kg)	0,4	0,4
Conexión	¼ G	¼ manómetro
Memorización de los picos de presión mini y máx.	No	Si
Tapa de protección	No	Si
Retroiluminación	No	Si

+ Puntos

- Práctico con visualización permanente.
- Conexión rápida.
- Reinicio automático.

1 Manómetro numérico con toma de presión M16x200 Hembra : EAM50600D2

2 Manómetro numérico con toma de presión M16 x 200 Macho: EAM50600D3

3 Manómetro numérico: EAM50600D4

4 Manómetro numérico (racor ¼ manómetro) EAM63600D5

5 Manómetro numérico con toma de presión M16x200: EAM63600D6



Maletines manómetros numéricos

Tipo EAM50600D4

Composición

- 1 manómetro EAM50600D4 dentro de un maletín con espuma de protección.
- 1 racor entre manómetro y capilares.
- 2 tomas de presión 1/4G y 10 x 100 (M16x200).
- 2 reducciones macho hembra (3/8 BSP/1/4 BSP y ½ BSP/ ¼ BSP)
- 1 adaptador manómetro para toma de presión (M16 x 200).
- 1 capilar M16 x 200 (longitud 2000 mm).

Referencia : EAL0010004



Maletines manómetros numéricos

TIPO EAM63600D6

Composición

- 1 manómetro EAM63600D6 dentro de un maletín con espuma de protección
- 1 racor entre manómetro y capilares.
- 2 tomas de presión 1/4G y 10 x 100 (M16x200).
- 2 reducciones macho hembra (3/8 BSP/1/4 BSP y ½ BSP/ ¼ BSP)
- 1 adaptador manómetro para toma de presión (M16 x 200)
- 1 capilar M16 x 200 (longitud 2000 mm)

Referencia : EAL0010005



» MALETINES EQUIPADOS

Maletines 2 manómetros Ø 63 mm

Composición



- Maletín portátil y ligero.
- 1 manómetro de 0 a 400 bar.
- 1 manómetro de 0 a 600 bar.
- 1 adaptador sobre manómetro 1/4G.
- 1 racor toma de presión 1/4G.
- 1 capilar (longitud 2500 mm)
- 2 Tomas de presión (M12 y 1/4G).
- 2 Reducciones: macho 3/8BSP – hembra 3/8BSP y macho 1/2BSP – hembra 1/4BSP.

Referencia : EAL0020100

Composición



- Maletín portátil y ligero.
- 1 Manómetro de 0 a 250 bar.
- 1 manómetro de 0 a 600 bar.
- 1 adaptador sobre manómetro 1/4G.
- 1 racor directo de manómetro en toma de presión 1/4G.
- 1 capilar (longitud 2000 mm)
- 2 tomas de presión (M12 y 1/4G)

Referencia : EAL0020101

Maletines 4 manómetros Ø 63 mm

Composición



- Maletín portátil y ligero.
- 4 manómetros: 0 a 6 bar, 0 a 40 bar, 0 a 250 bar 0 a 600 bar.
- 1 adaptador sobre manómetro 1/4G.
- 1 racor directo de manómetro sobre toma de Presión 1/4G.
- 1 capilar (longitud 2500 mm)
- 2 tomas de presión (1/2 y 1/4G).
- 2 reducciones: macho 3/8BSP – hembra 1/4BSP y macho 1/2BSP – hembra 1/4BSP.

Referencia : EAL0040100

Composición



- Maletín para transporte tamaño M.
- 4 manómetros 0 a 6 bar, 0 a 40 bar, 0 a 250 bar, 0 a 400 bar
- 1 adaptador sobre manómetro 1/4G.
- 1 racor de manómetro sobre toma de presión 1/4G.
- 1 Capilar (Longitud 2500mm).
- 2 Tomas de presión (M12 y 1/4G).
- 2 Reducciones: macho 3/8BSP - hembra 1/4BSP y macho 1/2BSP - hembra 1/4BSP.

Referencia : EAL0040101

Maletines 8 manómetros Ø 63 mm

Composición



- Maletín portátil y ligero.
- 1 manómetro 0-6 bar
- 4 manómetros 0-250 bar
- 2 manómetros 0-40 bar.
- 1 manómetro 0-600 bar
- 8 racores para manómetros M16x200
- 8 capilares, 1500 mm
- 2 tomas de presión 1/4G.
- 2 tomas de presión 1/8G
- 2 tomas de presión 1/4"NPT
- 1 toma de presión directa.

Referencia : EAL0080010

Maletín de control (BP) Gasoil

Composición



- 1 manómetro de -1 a 1,5 bar
- 1 toma para manómetro.
- 1 toma de presión.
- 1 adaptador para filtro.
- 1 Capilar de 2 m para
- CLAAS, DEUTZ, FENDT, JCB, JOHN DEERE, MASSEY FERGUSON.

Referencia : EAL0010010



Para cualquier consulta o pedido contáctenos al nº telf. +34-93. 809.83.84

Soporte para 6 manómetros

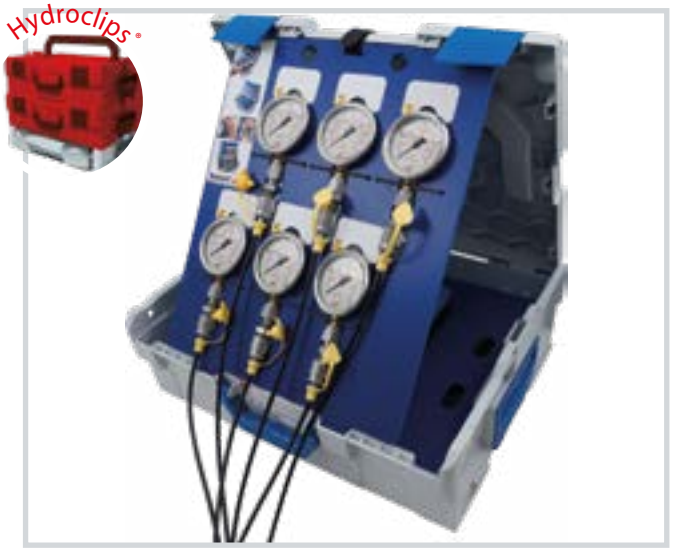

Composición

- 1 soporte manómetros para maletín Hydroclips.
- Suministrado con bolígrafo de tinta no permanente.
- Sin manómetros.
- Material adecuado para maletines de tipo M y L.

Referencia : EAZPORTMANCLICH1







Maletinesparahinchadodeacumuladores

+ Puntos

- Herramienta indispensable para el control de los acumuladores OLAER, LEDUC, HYDAC y PARKER.

> “Permite el hinchado y el control de los acumuladores hidráulicos.”



Composición

- Un comprobador-hinchado salida M28 x 150
- Un kit manómetro 0 a 25 bar y 0 a 250 bar
- Adaptador para conexión sobre los acumuladores: 5/8”-16UNF, 7/16"-14UNF, G3/4”, M16x200.
- Una manguera (L= 2,5m) para conectar una botella de nitrógeno, (P máx. = 400 bar).
- Una llave Allen y un kit de estanqueidad.
- Botella de nitrógeno y manómetro no incluido.

Referencia : EAAGONFL01

» MALETINES EQUIPADOS

Maletín para material Hydroclips

Tipo	Maletín	Referencia	Marca
S*	1 o 2 manómetros digitales (eléctronicos)	EAL0010008	1
M	1 o 2 manómetros digitales	EAL0010009	2
XS**	1 manómetro analógico Ø 63	EAL0010100	3
S*	4 manómetros analógicos Ø 63 (de aguja)	EAL0040102	4
M	4 manómetros analógicos Ø63	EAL0040103	5
L	8 manómetros analógicos Ø63	EAL0080009	6
L	12 manómetros analógicos Ø63	EAL0120001	7
L	12 manómetros analógicos Ø63 con soporte para manómetros	EAL0120002	8





Compartimentos para almacenamiento con clips para maletines Hydroclips S

> ¿Necesita almacenar material?
> Hydroclips es la solución.

*Atención: Los maletines S unicamente se pueden conectar con el soporte a clips.
Referencia : Conjunto (separable) EALSORTR01
Referencia : Conjunto (no se puede separar) : EALSORTR02
Referencia :Tapa del conjunto : EALSORTR03

**Atención: Los maletines XS únicamente se conectan entre sí.
No son compatibles con los modelos S, M, y L..

También disponible: el carrito de transporte Hydroclips
¡Contáctenos!



Hydroclips

El maletín 100 % personalizable

Un maletín ultra resistente (la tapa puede recibir una carga de 110 kgs) práctico, ligero, facilita el transporte.



2 VERSIONES PARA ADAPTARSE A SUS NECESIDADES

Maletín manómetros

Con una espuma especialmente diseñada para la inserción de sus manómetros y racores.



Maletín complemento

Con cajitas de plástico para todas las tomas de presión sucias y voluminosas



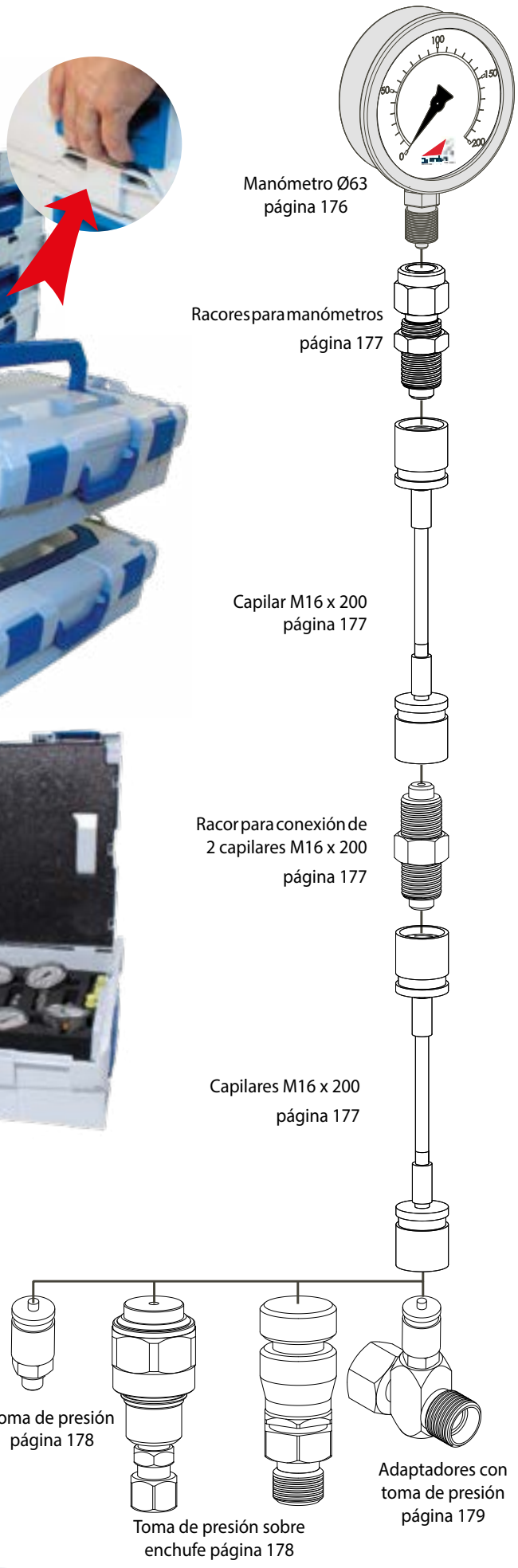

» MANÓMETROS

Manómetro Ø63

Características

- Carcasa de acero inoxidable.
- Glicerina para amortiguar la aguja en caso de vibraciones.
- Cuadrante manómetro blanco escala doble graduada en bar y psi.
- Temperatura del fluido de 0ºC a + 65ºC.
- Clase de precisión: 1,6%.

Con toma trasera y collarín delantero

Graduación (bar)	Escala graduación	Referencia
-1 a 1,5	0,1	UC6315F1
0 a 6	0,2	UC6306F
0 a 10	0,5	UC6310F
0 a 15	0,5	UC6315F
0 a 25	1	UC6325F
0 a 40	2	UC6340F
0 a 60	2	UC6360F
0 a 100	5	UC63100F
0 a 160	5	UC63160F
0 a 250	10	UC63250F
0 a 400	20	UC63400F
0 a 600	20	UC63600F



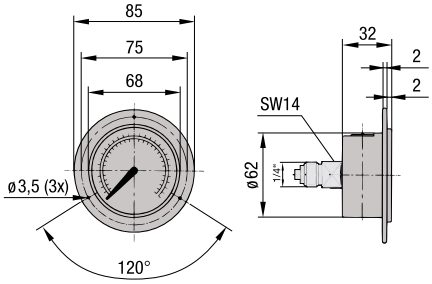

Salida lateral

Graduación (bar)	Escala graduación	Referencia
-1 a 1,5	0,1	UC63151
0 a 2,5	0,1	UC63251
0 a 6	0,2	UC6306
0 a 10	0,5	UC6310
0 a 15	0,5	UC6315
0 a 25	1	UC6325
0 a 40	2	UC6340
0 a 60	2	UC6360
0 a 100	5	UC63100
0 a 160	5	UC63160
0 a 250	10	UC63250
0 a 400	20	UC63400
0 a 600	20	UC63600



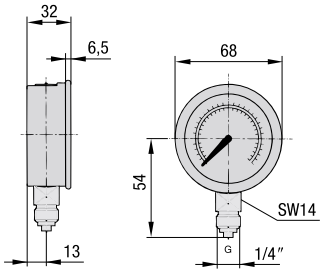

Manómetros Ø 100

Características

- Carcasa de acero inoxidable.
- Conexion cónica racor gas en latón.
- Tubo de presión de bronce especial.
- Movimiento de precisión con latón duro.
- Glicerina para amortiguar la aguja en caso de vibraciones.
- Esfera blanca doble escala graduada en bar, psi.
- Temperatura del fluido de 0ºC a + 65ºC.
- Clase de precisión: 1%

Con toma trasera y collarín delantero

Graduación (bar)	Escala graduación	Referencia
0 a 10	0,5	UC10010F
0 a 15	0,5	UC10015F
0 a 25	1	UC10025F
0 a 40	2	UC10040F
0 a 60	2	UC10060F
0 a 100	5	UC100100F
0 a 160	5	UC100160F
0 a 250	10	UC100250F
0 a 400	20	UC100400F
0 a 600	20	UC100600F



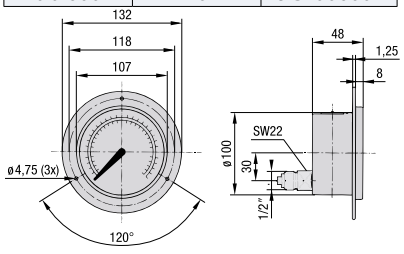

Con salida vertical

Graduación (bar)	Escala graduación	Referencia
-1 a 1,5	0,1	UC10015
0 a 15	0,5	UC100151
0 a 25	1	UC10025
0 a 40	2	UC10040
0 a 60	2	UC10060
0 a 100	5	UC100100
0 a 160	5	UC100160
0 a 250	10	UC100250
0 a 400	20	UC100400
0 a 600	20	UC100600



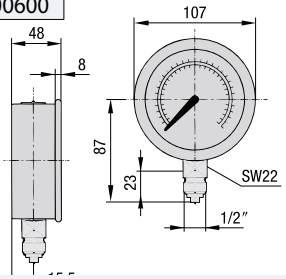

Para cualquier consulta o pedido contáctenos al nº telf. +34-93. 809.83.84

Racor para manómetros (Montaje pasamuros)

Características

Racor de manómetro.

	Ø manó-metros	Ø C	A	B	D/ pla-no	E	Referencia
1	63	1/4	63	18	19	16x200	PPM14UC63
2	100	1/2	64.5	18	27	16x200	PPM12UC100



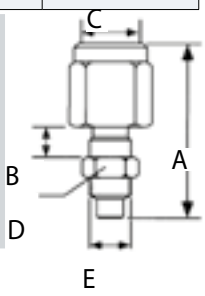

Capilar para toma de presión

+ Puntos

- Capilar con tuercas locas a cada extremidad M16 x 200
- Presión de servicio máx. 630 bar
- Temperatura de utilización: 50ºC a 140ºC.
- Ø interior del capilar 1,8 mm.

A (mm)	Referencia
1000	PPF1000
1500	PPF1500
2000	PPF2000
2500	PPF2500
3200	PPF3200
4000	PPF4000
5000	PPF5000

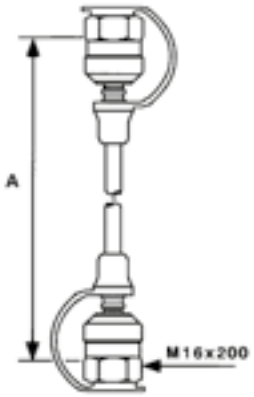



Soporte manómetro Ø 63

Características

Soporte con imán o ventosa según modelo para Manómetro de 63 mm de diámetro.

Referencia con imán	Referencia con ventosa	Referencia protección de manómetro caucho
EAZPORTMAN1	EAZPORTMAN2	EAMPR0T63







Racor hembra para manómetros

Para manómetro	Ø tubo (mm)	Referencia Serie francesa	Referencia Serie Gas	Rérérence Se-rie DIN ligera	Referencia Serie DIN pesada
Ø63	6	UF06N014G	-	-	UF06S014G
	8	UF08N014G	-	UF08L014G	UF08S014G
	10	UF10N014G	-	UF10L014G	-
	12	UF12N014G	-	UF12L014G	-
	13	-	UF13G014G	-	-
Ø100	10	UF10N012G	-	UF10L012G	-
	12	UF12N012G	-	UF12L012G	-
	13	-	UF13G012G	-	-
	14	-	-	-	UF14S012G
	15	-	-	UF15L012G	-
	16	-	-	-	UF16S012G
	18	-	-	UF18L012G	-

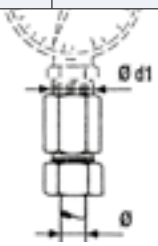



Racor macho

G	H	SW	Referencia
M16 X 2	42.4	17	EASAAAA
M16 X 1.5	44.5	17	EARABAB



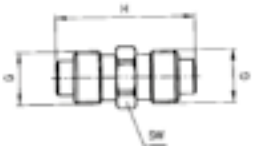

Adaptador hembra para manómetros

G	Para ma-nómetros	H	SW	Referencia
1/4 BSP	Ø 63	41	19	EAKAHAA
1/2 BSP	Ø 100	51	27	EAKAJAA
1/4 BSP	Ø 63	-	-	EAKAHAA90





Adaptador macho/hembra

G	E	h	Referencia
M16 x 15	M16 x 200	39	SAD2015P
M16 x 2	S12.65 x 1.5	35	SAD1220P
M16 x 2	M16 x 1.5	39	SAD1520P
S12.65 x 1.5	M16 x 2	39	SAD2012P



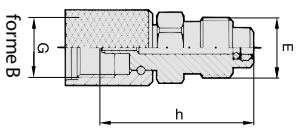

TOMAS DE PRESIÓN

Toma de presión M16 X 200

Características

- Toma de presión con rosca enchufable con presión hasta 350 bar.
- Presión máxima de utilización: 630 bar.

Roscado h	F	Referencia
M8 x 100	38	PP8100
M10 x 100	38	PP10
M10 x 125	38	PP10X125
M12 x 150	40	PP12
M14 x 150	40	PP14
M16 x 150	37	PP16
1/8"	37	PP18BSP
1/4"	40	PP14BSP
3/8"	37	PP38BSP
1/8NPT	38	PP18NPT
1/4NPT	40	PP14NPT
5/16 - 24UNF	36	PP516UNF
7/16 - 24UNF	38	PP716UNF
1/2 - 20UNF	37	PP12UNF
9/16 - 18UNF	40	PP916UNF



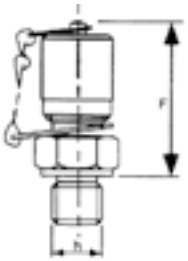

Racor conexión doble con toma de presión

Serie (PN)	Diámetro del tubo	Roscado F	L	h	Referencia
L (250)	6	M12 x 150	51	50	TM06LPP
	8	M14 x 150	51	50	TM08LPP
	10	M16 x 150	54	50	TM10LPP
	12	M18 x 150	54	51.5	TM12LPP
	15	M22 x 150	57	53	TM15LPP
L (160)	18	M24 x 150	57	54	TM18LPP
	22	M30 x 200	63	56	TM22LPP
S (400)	8	M18 x 150	56	50	TM08SPP
	10	M18 x 150	58	50	TM10SPP
	12	M20 x 150	58	50	TM12SPP
	14	M22 x 150	63	51.5	TM14SPP
	16	M24 x 150	63	53	TM16SPP
	20	M30 x 200	71	56	TM20SPP
	25	M36 x 200	78	58.5	TM25SPP
Tube GAS	13.25	M20 x 150	65	46	TM13GPP
	16.75	M24 x 150	54	49	TM17GPP
	21.25	M30 x 150	74	53	TM21GPP
	26.75	M36 x 150	79	50	TM27GPP

S : Serie DIN pesada; L : Serie DIN ligera

Toma de presión terminal liso

Ø tubo	L	Referencia
8	20	PPEL08
10	22	PPEL10
12	22	PPEL12
13	22	PPEL13
15	25	PPEL15
17	28	PPEL17
18	28	PPEL18

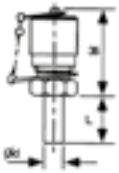



Tuerca + Anillo

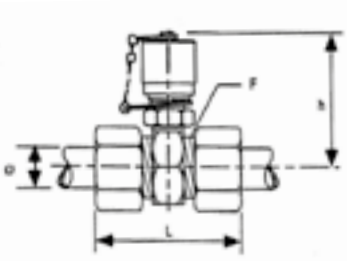



Toma de presión sobre enchufe

Descripción	Marca	Referencia
Sobre válvula a roscar hembra		EASAAVVR8
Sobre enchufe macho ½		EARAACHM12
Toma de presión sobre enchufe JCB M16x200		EAR014JCB2
Con racor rápido M16x200 para CAT, Case, Claas, John Deere, Renault, McCormick		EASAABG
Racor rápido acodado a 90º M16x200		EASAABG90
Con terminal a conexión rápida M16x200 para Komatsu CEJN		EAR014KOM1

Toma de presión "tipo enchufe"

Tipo	Implantación	Marca	Referencia
Faster DF Parker PD	Macho 1/8 NPT		EAS018BHB
	Macho 1/4 NPT		EAS014BHB
	Macho M14x150		EAR141MBHB
	Macho 9/16 SAE		EAS916SHB
	Hembra 1/8 NPT		EAK018BGB
	Hembra 1/4 NPT		EAK014BGB
CEJN	Macho 1/8G		EAR18BSPHC
	Hembra 1/4G		EAS14BSPGC

Para cualquier consulta o pedido contáctenos al nº telf. +34-93. 809.83.84

Tés con toma de presión 16X200

Para toma de presión entre un receptor y una manguera

Implantación BSP

	Descripción	Referencia
	1/4	PPT14BSP
	3/8	PPT38BSP
	1/2	PPT12BSP
	5/8	PPT58BSP
	3/4	PPT34BSP
	1"	PPT100BSP
	Kit 1/4 a 1"	PPTKBSP
	Kit 1/4 a 1" con caja	EALPPTBSP

Implantación JIC

	Descripción	Referencia
	7/16	PPT716J
	1/2	PPT012J
	9/16	PPT916J
	3/4	PPT034J
	7/8	PPT078J
	1" 1/16	PPT111J
	1" 5/16	PPT151J
	Kit 7/16 a 1"5/16	PPTKJIC
	Kit 7/16 a 1"5/16 con caja	EALPPTJIC

Implantación DIN L

	Descripción	Referencia
	6L	PPT06L
	8L	PPT08L
	10L	PPT10L
	12L	PPT12L
	15L	PPT15L
	18L	PPT18L
	22L	PPT22L
	28L	PPT28L
	35L	PPT35L
	Kit 8L a 35L	PPTKDINL
	Kit 8L a 28L con caja	EALPPTDINL

Implantación DIN S

	Descripción	Referencia
	6S	PPT06S
	8S	PPT08S
	10S	PPT10S
	12S	PPT12S
	14S	PPT14S
	16S	PPT16S
	20S	PPT20S
	25S	PPT25S
	30S	PPT30S
	Kit 10S a 30S	PPTKDINS
	Kit 10S a 25S con caja	EALPPTDINS

Implantación ISO 6149

	Descripción	Referencia
	Para enchufe T22x150	PPT2215I

ImplantaciónSAE

	Descripción	Referencia
	7/16 SAE	PPT716S
	9/16 SAE	PPT916S
	3/4 SAE	PPT034S
	7/8 SAE	PPT078S
	Kit 7/16S, 9/16S, 7/8S	PPTKSAE
	Kit 7/16S a 7/8S con caja	EALPPTSAE

Implantación ORFS

	Descripción	Referencia
	9/16	PPT916F
	11/16	PPT116F
	13/16	PPT316F
	1"	PPT100F
	1" 3/16	PPT131F
	Kit 9/16 a 1" 3/16	PPTKORFS
	Kit 9/16 a 1" 3/16 con caja	EALPPTORFS

Implantación TMK

	Descripción	Referencia
	14 TMK	PPT14K
	18 TMK	PPT18K
	22 TMK	PPT22K
	30 TMK	PPT30K
	Kit 14 a 30 TMK	PPTKTMK
	Kit 14 à 30 TMK con caja	EALPPTTMK

Implantación GAS

	Descripción	Referencia
	13G	PPT13G
	17G	PPT17G
	21G	PPT21G
	27G	PPT27G
	33G	PPT33G
	Kit 13 a 33G	PPTKSERIEG
	Kit 13 a 27G con caja	EALPPTSERIG

Implantación cilíndrica GAS

	Descripción	Referencia
	Para racores cilíndricos en 1/4G	PPT014G
	Para racores cilíndricos en 3/8G	PPT038G
	Para racores cilíndricos en 1/2G	PPT012G
	Para racores cilíndricos en 3/4G	PPT034G
	Para racores cilíndricos en 1"	PPT100G
	Kit 3/8 a 1"	PPTKG

Toma de presión sobre tornillo banjo

	Descripción	Referencia
	Tornillo hueco Banjo 1/4G	PPVBO14G
	Tornillo hueco Banjo 3/8G	PPVBO38G
	Tornillo hueco Banjo 1/2G	PPVBO12G
	Tornillo hueco Banjo 3/4G	PPVBO34G
	Tornillo hueco Banjo 1"	PPVBO100G
	Kit ¼ a ¾	PPVBOKG

» MALETINES DE JUNTAS

¡ Las principales juntas en 4 maletines !

Maletín de juntas:



Composición

- Racores ORFS (cara plana)
- Bridas SAE (circuito de transmisión)
- Anillo BS

Referencia : EAZCOFFR020

Maletín de anillos BSA



Composición NOVEDAD

Maletín de anillos BSA de 1/8"BSP a 1"BSP

Referencia : EAZCOFFR028

Maletín de juntas para bridas



Composición

Maletín de juntas SAE en poliuretano

Para bridas 3000 y 6000 psi (circuito de transmisión).

Referencia : EAZCOFFR011

Maletín de juntas para PVG 32



NOVEDAD

Composición

- 10 kits de juntas 157B8999
- 10 kits de juntas 157B4997
- 10 kits de juntas 157B3999

Referencia : EALPJPVG3201

Maletín de juntas tóricas en rollo para encolar



Características

Longitud 1 metro Ø 1.5, 1.78, 2.00, 2.50, 2.62, 3.00, 3.50, 3.53, 4.00, 5.00,5.33, 5.70, 6.99, 8.40 con pegamento, cúter y herramienta para encolado.

Referencia : EAZCOFFR019

Maletín de juntas de cobre



NOVEDAD

Composición

- 45 juntas de cobre

Referencia : EAZCOFFR029

Maletín de 5 cajas tóricas 90 shores



Composición

El maletín de juntas tóricas el más completo del mercado (1380 juntas)

Referencia : EAZCOFFR010

Cono de medición para junta tórica

NOVEDAD

Composición

- Medir el diámetro del tor.
- Medir el diámetro interior.

Referencia : EAZCONEJT01





Para cualquier consulta o pedido contáctenos al nº telf. +34-93. 809.83.84

> Intervenir en sus máquinas sin derrame de aceite y sin necesidad de vaciar el depósito.

Bomba de vacío neumática

Composición

- Alimentación sobre enchufe neumático de 5 a 8 bar.
- Vacío relativo: - 650 mbar.
- Vacío máximo: - 850 mbar
- Caudal de aire: 28 L/min
- Visualización del vacío por manómetros
- Con graduación de -1 a 0 bar.
- Suministrado con terminal magnético de diámetro Ø80 mm y terminales lisos.
- Maletín Hydroclips tamaño S o M.

Referencia S: ESVACUM003

Referencia M: ESVACUM004

+ Puntos

- Sin necesidad de vaciado del depósito.
- Evita el derrame de aceite durante sus intervenciones.
- El aceite se mantiene perfectamente en el depósito gracias a la depresión.
- Sustitución del respiradero y de otros tapones por enchufes magnéticos.
- Control del vacío por manómetro y válvula de caudal.



Bombas HYDROVIDE eléctricas 12 V tipo L para vacío

Composición



- Tensión de alimentación 12V continuo potencia 75 W.
- Vacío máx. relativo: 770 mbar.
- Caudal aire: 34 L/min.
- Longitud cable de alimentación con pinzas cocodrilo: 8 metros.
- Longitud manguera espiral: 4 metros.
- Visualización del vacío por manómetros con graduación de -1 a 0 bar.
- Suministrado con terminal magnético de Ø 80 mm y terminales lisos.
- Maletín Hydroclips tamaño L.

Referencia : ESVACUM005

Bombas HYDROVIDE eléctricas 12 V y neumáticas tipo L para vacío

ELÉCTRICO + NEUMÁTICO

Composición

- Tensión de alimentación 12V continuo potencia 75 W.
- Alimentación sobre enchufe neumático de 5 a 8 bar.
- Vacío máx.: relativo: 770 mbar.
- Caudal aire: 34 l/min.
- Longitud cable de alimentación con pinzas cocodrilo : 8 metros.
- Longitud manguera espiral: 4 metros.
- Visualización del vació por manómetros con graduación de -1 a 0 bar.
- Suministrado con terminal magnético de Ø 80 mm y terminales lisos.
- Maletín Hydroclips tamaño L.



Referencia : ESVACUM006

Cono para bomba de vacío

NOVEDAD

- El uso de este cono se puede realizar con recipientes de plástico.
- Este cono de caucho se adapta a todas las versiones de nuestras bombas de vacío.
- Es el accesorio indispensable para los depósitos con aperturas de Ø 10 a 78 mm, también de plástico.
- Referencia : ESVACUM100





PRENSAS PARA LATIGUILLOS

Prensa manual para latiguillos

NOVEDAD

Maquina portátil con bomba manual 2 velocidades integradas.

Polivalente y adaptable a muchas aplicaciones, la prensa manual para latiguillos NEOTECH, ligera y compacta es la herramienta perfecta para sus talleres móviles.

Características técnicas	
Potencia del prensado	80 toneladas
Capacidad	1/2" 4 SP - 1" 2SN
Bomba manual	Doble velocidad 350 bar
Apertura	Ø mordazas + 20 mm
Sin mordazas	56 mm
Medidas exteriores sin palanca de bomba	300x220x400 (mm)
Peso	28 kg
Aceite	incluido
Referencia	EAZPSMNKH16





Prensa eléctrica para latiguillos

NOVEDAD

Prensa eléctrica NEOTECH económica, compacta y fácil de utilizar para el prensado de los tubos más comunes hasta el Ø 1"1/4.

Ideal, si desea una prensa versátil y compacta en sus talleres o camiones móviles.

Características técnicas	
Potencia del prensado	120 toneladas
Motor	2,2 kW
Capacidad	1" 1/4 4SP
Posibilidad del prensado	4 - 70 mm
Apertura	Ø mordazas + 28 mm
Sin mordazas	100 mm
Medidas exteriores sin palanca de bomba	600x400x490 mm
Peso	85 kg
Aceite	incluido
Referencia	EAZPSENK25TRI
Disponible opcionalmente	
Soporte para mordazas	PANNEAURANGMORS
Casquillo soporte mordaza	DOUILLERMNK
Desmonta mordaza rápido	EAZCHOUTILRAPIDEN

Kit mordazas

Designación	Referencia del kit mordazas	Tipo de prensa para latiguillos		
		Magnético	Manual	Eléctrico
		eazpsmnks16hp	eazpsmnkh16	eazpsenk25tri
Kit mordazas Nº12 a 27	EATMORS12A27	x	x	
Kit mordazas Nº15 a 30	EATMORS15A30	x	x	
Kit mordazas Nº15 a 39	EATMORS15A39NK25			x

Prensa para latiguillos con fijación magnética

NOVEDAD

- Prensa para latiguillos NEOTECH con cabezal portátil y bomba manual dos velocidades.
- Concepto innovador para esta prensa especial para taller de mangueras hidráulicas.
- Cabezal magnético para un posicionamiento seguro cerca del área de intervención.
- Soporte de bomba fácilmente portátil, con cajón para almacenamiento de mordazas integrado.



La sujeción de las mordazas es posible de forma individual

PARA MODELOS PARA TALLER CONSULTENOS

- Atención, la manguera y los terminales no se incluyen con la prensa.

Características técnicas	
Potencia del prensado	80 toneladas
Bomba manual	2 velocidad 320 bar
Capacidad	1/2" 4 SP - 1" 2SN
Apertura	Ø mordaza + 20 mm
Sin mordazas	56 mm
Medidas exteriores sin palanca de bomba	Cabezal : 240x240x240 mm Palanca de bomba : 360x130x360
Peso	29 kg
Almacenamiento para mordazas	opcional
Aceite	incluido
Herramienta para cambio mordazas	opcional
Mordaza especial	opcional
Referencia	EAZCHMNKS16HP

Cortadora

La cortadora de mangueras NEOTECH es una máquina económica y compacta ideal para cortar todas sus mangueras hidráulicas hasta 1"1/4 en 4 capas y 1" en 6 capas.

Características

- Capacidad: 2SN 1"1/4 – 4SP 1"
- Ø exterior máxima manguera para cortar: 50 mm
- Disco de corte acero HSS: Ø 210 mm
- Motor freno: 2 kW.
- Tensión: 230 V 50 Hz 1 – PH

Referencia : EAZTFLNC25MONO



Devanadora de rollos de mangueras

2 rollos de 50 m por nivel o 3 bobinas de 25 m por nivel.

Correa para manipulación (suministrado sin bobina).

Referencia : KN999DEV03



"Con Hydrokit, monte su taller con facilidad"

HYDROKIT LES ACOMPAÑA
EN LA CREACIÓN DE SU TALLER DE MANGUERAS.



¡CONTÁCTENOS!

1 Racorería y mangueras incluidas.

2 Reposición automática gracias a un escáner de códigos de barras.

3 Asistencia personalizada.

» PRENSAS PARA MANGUERAS Y CURVADORAS

Central hidráulica con bancada NOVEDAD

- Bancada con enrolladores, protección del depósito y del motor.
- Interruptor de arranque integrado.
- Fácil de manejar con conexión a la red de 220 V.
- Mando manual del distribuidor hidráulico.
- Motor 1,1 kW 220V, Caudal máx. 1.8L/min –
- Presión máxima 250 bar.

Referencia : EALCC00002



> “Alimentación hidráulica para prensa de latiguillos”

Maletines Hydroclips con central hidráulica NOVEDAD

Central eléctrica 12V – 300 W caudal máx. 0.7 L/min – Presión máx. 240 bar – deposito 0,7 L

Composición

1 central eléctrica 12V 300W suministrada botonera, cable de alimentación con pinzas, mangueras de 2,5 m y enchufe cara plana ISO 16028 ¼

Referencia : EALCC00001



Curvadora manual para tubos hidráulicos

De Ø 6 a 18 mm, con 6 formadores: RBV0618

De Ø 20 a 25 mm, con 3 formadores. RBV2025





Aplicaciones

Máquinas agrícolas, maquinaria para obras públicas, automóviles, marina, fontanería, electricidad...

Características

- Dimensión rollo: 25,4 mm x 3 m
- Temperatura de utilización:
- Continuo; -45ºC a + 200ºC
- Intermitente: - 65ºC a + 260ºC
- Extensión: 300 %
- Densidad: 1,2.
- Dureza Shore A después de 24 H de utilización: 55 + 5.
- Absorción de agua: 5% máx.
- Flexibilidad: Hasta – 54ºC
- Resistencia: UV, corrosión, disolvente, ácido, aceite e hidrocarburo.

Ejemplos de aplicaciones

- Agrícola, obras públicas, automóvil.
- Localización manguera.
- Manguera del radiador.
- Manguera de aire.
- Manguera aire acondicionado.
- Sistemas para escape.
- Protección cables.
- Electricidad.
- Conexiones eléctricas.
- Manguitos de cable y de arrancador.
- Bobina motor.
- Herramientas (taladro etc…)
- Enchufes y capilares eléctricos.
- Marina.
- Manguera de agua.
- Drenaje.
- Cable, cuerda.
- Equipos para pesca.
- Equipos para buceo.

+ Puntos

- Uso fácil: No necesita herramienta para su uso.
- Cinta auto fundible.
- Practica: Varios colores disponibles, para facilitar el marcaje.
- Una ayuda para los montajes eléctricos: aislamiento de conexiones y cables eléctricos (fuerza dieléctrica de 15000W por mm de grueso de cinta).
- Resistencia: puede trabajar a temperatura de -50ºC hasta 260ºC. Se autofusiona bajo el agua hasta una profundidad de 350m. Estanqueidad de la tubería del radiador en el motor térmico.
- Desmontaje: No deja pegamento ni residuos en el lugar de la aplicación cuando se retira.



Colores	Referencia
Azul	EAZBANDEIB
Amarillo	EAZBANDEIJ
Negro	EAZBANDEIN
Rojo	EAZBANDEIR
Verde	EAZBANDEIV
Kit de 5 colores	EAZBANDEIKIT



“¡Una cinta universal!”





» MALETINES DE INTERVENCIÓN

Maletín eléctrico estándar HYDROCLIPS



Características

Un maletín ultra resistente (su tapa puede soportar una carga de 110 kg).

Práctico, ligero, se engancha para facilitar el transporte.

Nuestro maletín modelo

- 1 termómetro.
- 1 Multímetro.
- 1 tacómetro.
- 1 tester de presión para neumáticos.
- 1 bolígrafo tester para campos magnéticos.
- 1 lapiz.
- 1 lápiz sobre metal.
- Junta luminosa.
- 2 Pincha cables.
- 2 Pinzas elefante.
- 2 cables 1 m enchufe plátano.
- 1 Punta para tester.

Referencias :

- Maletín formato L : EAZKITEL10
- Maletín formato S : EAZKITEL13



Maletín de reparación

NOVEDAD

2 cables, 2 pincha cables, 2 pinzas cocodrilo,

1 punta para tester, 1 multímetro.

Referencia : EAZKITEL02XS

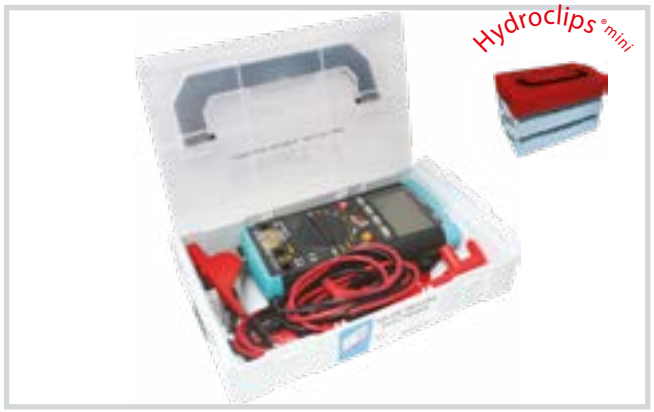

Maletín para diagnósticos

NOVEDAD

El maletín de diagnóstico eléctrico con fusibles rearmables incluye:

Termómetro, multímetro, tacómetro, comprobador de presión de los neumáticos (sólo en la versión de formato L), bolígrafo comprobador de campo magnético, junta luminosa, pincha cable, punto de contacto, cables con enchufe tipo plátano, pinzas cocodrilo, 7 fusibles rearmables ATO mini y 7 fusibles rearmables ATO.

Disponible en versión formato L únicamente: tester de presión de neumáticos, lápiz sobre metal.

Referencia :

- Maletín formato L : EAZKITEL15
- Maletín formato S : EAZKITEL16



Para cualquier consulta o pedido contáctenos al nº telf. +34-93. 809.83.84

Comprobador de campos magnéticos

+ Puntos

- Compruebe rápidamente las bobinas de sus electroválvulas.
- Se enciende a proximidad de un campo magnético (bobina)
- Auto-Test, lámpara
- Baterías suministradas.

Referencia : E26ETEST01



Termómetro laser

Características

- Cálculo de la temperatura de -50ºC a + 850ºC.
- Resolución óptica 30:1 (zona de medida Ø1 cm a una distancia de 30 cm).
- Emisividad regulable de 0,1 a 1.
- Pantalla 4 cifras retro-iluminado LCD.
- Auto extinción.
- Con batería 9V.

Referencia : E26ECTD4



Comprobador de batería

Características

- Comprobador de batería 6 y 12V.
- El comprobador reconoce las baterías en mal estado.

Referencia : E26ETESTBAT1



Tacómetro con o sin contacto

+ Puntos

- Rápido: la intervención dura sólo unos segundos.
- Ahorro de tiempo: la velocidad lineal (m/min, m/s, ft/min, in/min) se visualiza.

Aplicaciones

- Control de velocidad de giro de eje, con o sin contacto;
- Control la velocidad lineal con contacto.
- Referencia : E26ETACHK3

Cinta : E26ETARUB1

Protector electrónico de sobretensión

Aplicaciones

Durante una operación de soldadura se forma un pico de tensión que es absorbido por la batería. Este pico puede dañar la unidad de control electrónico.
Se recomienda utilizar el protector en lugar de desconectar la batería.

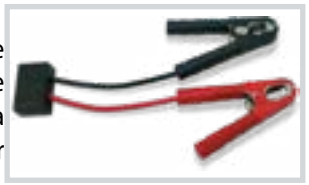

Tensión(V)	Referencia
12	EAZPROTEC01
24	EAZPROTEC02

Pinza amperimétrica

Características

- CAT III 600 V.
- Medición corriente AC y DC hasta 400 A.
- Comprobador de tensión sin contacto (NCV).
- Mantenimiento de la medición.
- Función medición de la tensión, de la frecuencia, de la temperatura.

Referencia : EAZPINCEA2



Tester para tomas de remolque

Características

Para comprobar el buen funcionamiento de la toma de remolque en los tractores.

Referencia : E26ETESTREM1



ÓPTICA



CONTACTO

» CONTROL ELÉCTRICO

Kit punta de tester

El pincha cable permite tomar una medida sin necesidad de cortar el cable.

Designación	Referencia
Cable negro y rojo	EAZPICFIL4



Cable

- Enchufe plátano 4 mm
- Terminal protegido + toma trasera.
- Longitud 100 cm.
- Homologado CAT III 1000V.

Designación	Referencia
Cable negro y rojo	EAZCABLE09



Pinza cocodrilo

Apertura de Ø 0.2 mm a Ø 32mm.

Conectores de 4 mm

Designación	Referencia
Terminal rojo	EAZCROC001
Terminal negro	EAZCROC002
Polos rojos + negros	EAZCROC003



Kit mantenimiento eléctrico

- Kit 2 empalmes cables, 2 cables, 2 pinzas elefante,
- 1 punta de tester.

Referencia : EAZKITEL01

- Kit 2 empalmes cables, 2 cables, 2 pinzas elefante,
- 1 multímetro y 1 punta de tester.

Referencia : EAZKITEL02

- Kit 5 enchufes Hirschmann negros, 5 grises, 3 juntas luminosas, 1 comprobador de campos magnéticos.

Referencia : EAZKITEL03

- Kit 10 enchufes Hirschmann negros, 10 grises, 5 juntas luminosas, 1 comprobador de campos magnéticos.

Referencia : EAZKITEL04

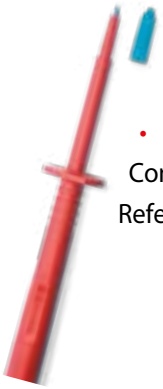

Punta de contacto

- L = 145 mm.

Conexión de 4 mm.

Referencia : EAZPOINT01

Controlador universal

- Homologado CATIII.
- Tensión AC/D, AC/DC corriente, resistencia, capacidad, frecuencia,dutycycle(PWM)continuidad,sondasdeprueba.

Referencia : AMEMUITR4E



Junta luminosa

Compacto y practico.

12 y 24 VDC o AC.

Designación	Referencia
1 junta luminosa	EAZJLPHN01
Kit 5 juntas luminosas	EAZJLPHNK1

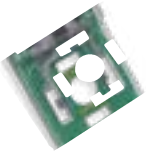





.

Para cualquier consulta o pedido contáctenos al nº telf. +34-93. 809.83.84

Maletines de conectores Deutsch, AMP y pinza de engatillado

Versión terminales dentados

- Maletín de conectores Deutsch serie DT 2 a 12 polos, terminales hembras y machos, Obturadores con pinza de engatillado.

Referencia : EAZKITEL08

NOVEDAD

- Maletín de conectores Deutsch serie DTM 2 a 12 polos, terminales hembras y machos con pinza de engatillado.

Referencia : EAZKITEL14

- Maletín de conectores AMP serie Superseal, 1, 5 de 1 a 6 polos, terminales hembras y machos, juntas para contactos, capuchón, con pinza para engatillado.

Referencia : EAZKITEL12

NOVEDAD

Versión terminales eléctricos tubulares

- Maletín de conectores Deutsch serie DT 2 a 12 polos, terminales hembras y machos, obturadores para contacto Deutsch tubular de dimensión 16. Con pinza de engatillado.

Referencia : EAZKITEL18

Hydroclips®



Terminal eléctrico dentado



Terminaltubular

NOVEDAD

Pinzas de engatillado para terminales

Designación	Marca	Referencia
Para terminales con enganches Deutsch de 0,5 mm2 a 6mm		E26EPCO002
Universal 5 perfiles con soporte mordazas		E26EPCO003

Designación	Marca	Referencia
Para terminales tubulares serie DT, DTM, y HD, engatilladoterminal tamaño 12 a 22 AWG - (0.35 a 3 mm2)		E26EPCO004
Para terminales tubulares Tipo Solid DEUTSCH tamaño 16, tamaño del cable 1.5 a 0.5 mm2. Longitud a pelar: 6.35 – 7.92 mm		E26EPCO005
Pinza a pelar para cable de Sección 0,03 a 10,0 mm2		E26EPAD002

» PINZAS

Alicates para abrazaderas OETIKER

Aplicaciones

Permite efectuar el engatillado de las abrazaderas de fuelle de transmisión.

Referencia : EAZPINCEOETIK01

Características

Para abrazaderas OETIKER C11130S, C14170S, C20230S, C22250S.

Dimensiones: 280 X 50 X 20 mm



Alicates corta tubos flexibles y mangueras de protección

Aplicación

Permite cortar los tubos de poliamida de Ø4 a 10 mm

Referencia : EAZPINCEPIPE05



Separador de neumáticos

Aplicaciones

Desmontaje del talón interior de goma sin desmontar la llanta, desmontaje a ambos lados de la llanta.

Características

- Separador de neumáticos.
- Bomba hidroneumática o hidráulica de pie.
- Manguera de 2,5 metros.
- 1 Enchufe y 1 kit de racores.
- 1 Maletín metálico para almacenamiento 630 x 310 x 300 mm

Funciona con red de aire comprimido

Designación	Referencia
Con bomba hidroneumática	DHP200
Con bomba hidráulica de pie	DHP100



+ Puntos

- Ahorro de tiempo: Intervención directa sin desmontar completamente la rueda.
- Manejable: Separador compacto y ligero.



Kit anticontaminación de hidrocarburos

Composición

- 20 Laminas de polipropileno de doble grosor 40 x 54 cm
- 1 Mangua absorbente Ø8 cm x x120 cm.
- 1 Par de guantes látex
- 2 Bolsas de recuperción.
- 1 Bolsa de transporte 320x320x150

Referencia : EAZKAPH22L



> ¡Para intervenir lo antes posible sobre los derrames de aceite!

Tapones para taller

Aplicaciones

Multi-sectores: :

- Hidráulica: Mangueras, bombas, motores…
- Automóvil: frenado, carburante, aceite, aire acondicionado.
- Industria: refrigeración.
- Tratamiento de superficie: pintura, decapado.

Multi-utilizaciones:

- Detiene la contaminación: Evita las fugas de aceites o productos químicos durante las operaciones de mantenimiento.
- Reduce los costes de intervención.
- Detiene la entrada de impurezas.
- Durable: caucho de alta calidad, resistente al aceite y a los productos químicos (caucho sin silicona).
- Resistente: temperatura de utilización entre -25ºC y + 90ºC.

Designación	Dimensiones en mm	Caja de	Referencia
Tapón Micro	1mm - 10mm	20	EAZYELS
Tapón Medium	4mm - 23mm	10	EAZYELM
Tapón XL	12mm - 43mm	4	EAZYELXL
Tapón Mix : 4x Micro 4x Medium 2x XL	1mm - 10mm 4mm - 23mm 12mm - 43mm	10	EAZYELMIX

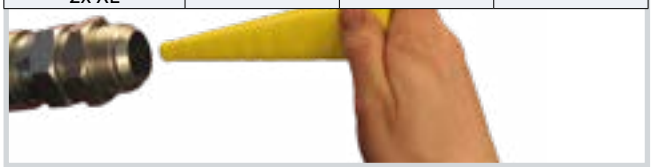

+ Puntos

- Económico: evita la perdida de aceite y es reutilizable.
- Anti-contaminación.
- Fácil de instalar: no necesita herramienta.
- Practico: adaptable a todo tipos de terminales y de diámetros 81 a 42 mm
- Se recorta en la longitud.

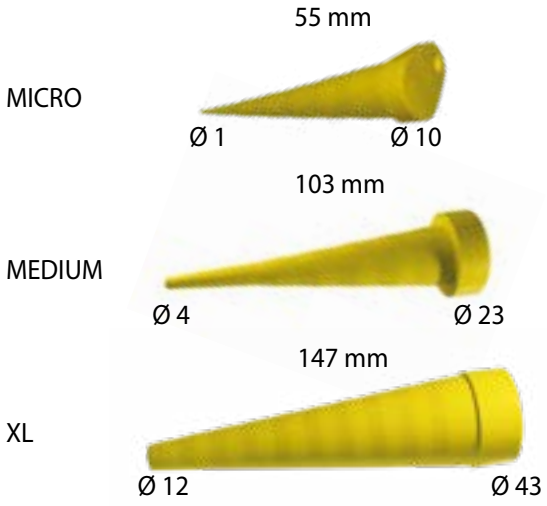



ANTICONTAMINACIÓN

Obturadores de acero inoxidable para bridas

NOVEDAD

Para todo tipos de bridas de ½" a 1"1/2 3000 y 6000 Psi

Dimensión	Referencia
1/2	EAZBOBT0121
3/4	EAZOBT0341
1"	EAZOBT1001
1"1/4	EAZOBT1141
1"1/2	EAZOBT1121
Lote de 5 tapones estanqueidad de ½ a 1"1/2 3000 y 6000 Psi	EAZOBTMIX1
Tapón estanqueidad universal. Se adapta a todas los tamaños de ½ a 1"1/2 3000 y 6000 Psi.	EAZOBTMIX2

Retiene una columna de aceite pero no la presión hidráulica.

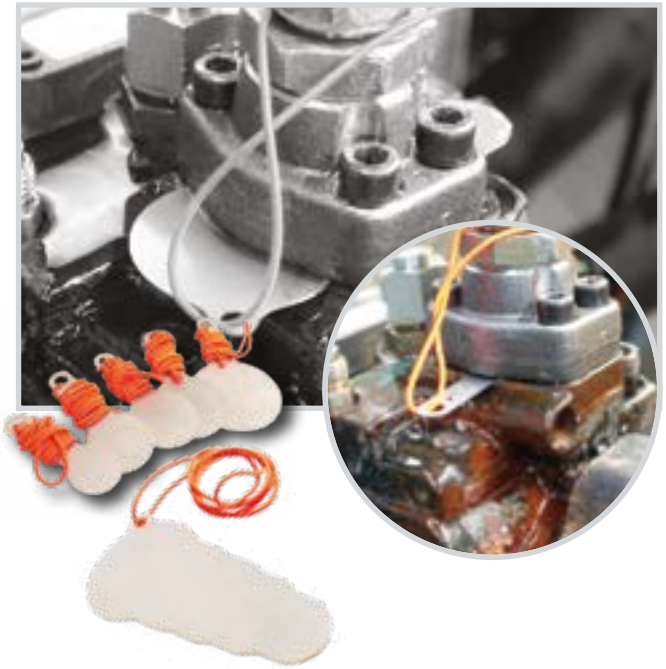

Kit maletines tapones macho y hembra

NOVEDAD

Asegúrese de tener siempre el tamaño correcto del tapón para taponar sus conductos:

Tipo	Dimensión	Referencia
BSP	1/4 a 1"	EALBOUSBSP
DIN L	6L a 22L	EALBOUDINL
DIN S	6S a 25S	EALBOUDINS
JIC	7/16 a 1"5/16	EALBOUJIC
ORFS	9/16 a 1"7/16	EALBOUORFS
SAE	5/16 a 1"5/16	EALBOUSAE
GAZ	13 a 27G	EALBOUSERIEG
TMK	M14x150 a M24x150	EALBOUTMK
Gama de todos los BSP, DINL, DINS JIC ORFS, SAE, GAS, TMK		EALBOUXMIXT1



Maletines Hydroclips tipo L de tapón de brida +obturador y tornillos

NOVEDAD

Kit con racores con brida 6000 Psi, tapones y tornillos

Referencia : EALBOUBRI1



Caudalímetros bidireccionales

+ Puntos

- Autonomía: no requiere ninguna fuente de alimentación, ideal para solucionar muchos problemas.
- Sencillez: pantalla fácil de leer.
- Práctico: puede conectarse a la línea de presión o de retorno.
- La válvula de carga permite de simular une subida de presión.

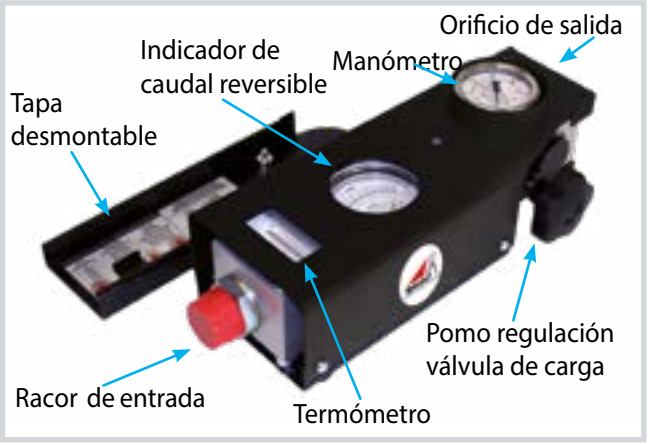

Composición

- Un indicador de caudal reversible y analógico 200 l/min con termómetro incorporado 20º a 110ºC.
- Válvula de carga con pastillas de seguridad.
- Manómetro de glicerina.
- 4 arandelas de seguridad de recambio (hace de fusible):

Umbral de medición (l/min)	Presión max. (bar)	Perdida de carga en las 2 direcciones (bar)	Umbral de temperatura (°C)	Conexión	Dimensiones	Peso	Referencia
10-120	420	14,5	-20 à +110	1" BSPP macho	310 x 105 x 120 mm	5 kg	EAT120420B
10-200	420	14,5	-20 à +110	1" BSPP macho	310 x 105 x 120 mm	5 kg	EAT200420A
5-60	420	14,5	-20 0 +110	¾ BSPP macho	310 x 105 x 120 mm	5 kg	EAT060420B

Opción posible: kit de mangueras con enchufes y racores

- 2 mangueras de 2 m en 30S.
- 2 enchufes G1/2.
- Kit de racores.

Referencia : KFEAT200420A1

> “Pruebas de funcionamiento para bombas, motores, válvulas, cilindros y sistemas hidráulicos.”

Comprobadores hidráulicos bidireccionales portátiles



Aplicaciones

Estos comprobadores están diseñados para probar bombas hidráulicas, motores, transmisiones hidrostáticas y cualquier instalación de alto caudal a alta presión en ambas direcciones del flujo.

Fonciones

De fácil uso, estos kits portátiles se convierten en herramientas indispensables para la reparación y el diagnóstico de averías.

Estos comprobadores permiten controlar simultáneamente caudal, presión y temperatura.

Trabajando a presiones de hasta 480 bar, la válvula de carga permite simular la mayoría de las condiciones reales.

Caudal (l/min)	Presión (bar)	Conexión	Conexión bidireccional	Pantalla	Referencia
10 a 400	420	1” Hembra	Si	Digital	EAT400420A
20 à 800	480	1” 1/2 Hembra	Si	Digital	EAT800480A

» COMPROBADORES HIDRÁULICOS

HYDROTECHNIK

> Lecturas de presión, caudales, temperaturas, frecuencias en circuitos hidráulicos de máquinas móviles o fijas. Para servicios de I+D, mantenimiento y Post Venta en maquinaria agrícola u obras públicas.

4010

+ Puntos

- Portátil, resultado directo en una gran pantalla de color (curvas o valores).
- 5 vías reales, + 5 vías virtuales (delta P, Potencia).
- Inicio de la grabación: por un mando a distancia o por un valor definido por el usuario.(Función Trigger).
- Diagnósticos elaborados y edición de informes (software suministrado).
- Evolutivo: módulos operativos corriente/tensión.

Características

- 100 series de medición de 1 millón de valores medidos.
- 4 vías analógicas, de las cuales 1 conmutable Frecuencia/Ana.
- 1 vía Frecuencia.
- Grabación de 1 segundo hasta 41 días, toma de muestra de 1 ms hasta 999 min.
- Maletín de 2 sensores de presión, 1 sensor de temperatura, ubicación para turbina de caudal.
- 1 x 4010 con cable USB, cargador 220 V y software.
- 2 sensores de presión gama 0.600 bar.



- 1 sensor de temperatura -50º a +150ºC.
- 2 Implantaciones directas para medición de presión M16x200.
- 4 cables de medición de 5 metros.
- 1 bolsa de transporte en termoplástico.

Referencia : AMHVMP042P

2025

+ Puntos

- Se utiliza para la vigilancia en dispositivos móviles para detectar averías aleatorias.
- Software de lectura directa "Online", lectura de grabaciones y actualización de la versión básica GRATUITO.
- Compatible con todos los sensores corrientes.
- Funciona con baterías recargables estándares.
- (Pila LR6 AA) o una fuente de alimentación estándar USB.

Características

- 2 vías de medición, señales tipo: 0…20mA; 4…20mA; 0…10V, frecuencia.
- Compatible sensor ISDS (Reconocimiento automático)
- 1 canal de cálculo (Potencia, fuerza..).
- Memoria 2 MB, grabación de 5 series de mediciones hasta 165 horas (muestreo 1ms, 10 ms, 100ms, 1s, 10s).

- Pantalla retro-iluminada.
- Interfaz USB 2.0, posibilidad de lectura directa en un ordenador.
- Batería 2 pilas AA 2700 mAh (autonomía hasta 12 horas)

Referencia : EAT2025HK



Contador de partículas

Características

Visualización de las clases ISO o SAE en una pantalla retro-iluminada.

Fácil de programar.

Detección rápida del nivel de contaminación de los aceites, ya sea activando una alarma o utilizando la copia analógica.

Con regulador de caudal 300 bar.

Referencia : EATPATRICKAUTO



Para cualquier consulta o pedido contáctenos al nº telf. +34-93. 809.83.84

Comprobadores hidráulicos digitales 2 vías 2025

Aplicaciones

- Control de presión, caudal y temperatura de las maquinarias móviles para obra pública y maquinaria agrícola.
- Control de diferencia de presión en circuito LS.
- Modo Online, lectura directa en el ordenador.
- Grabación de 5 series de mediciones, hasta 165 horas.
- Retro-iluminado.
- Pila recargable AA estándar.
- Con monitor 2025.



AMHVMP008P1

Dimensión maletín Hydroclip	Cantidad sensores presión	Longitud cable	Conexiones directas minimes M16x200	Turbina	Cargador	Referencia
S	1x 0-600 bar	5 m	2 m	/	Si	AMHVMP006P1
	2x 0-600 bar			/		AMHVMP005P1
	1 : 0-600 bar 1 : -1 à 6 bar			/		AMHVMP008P1
	1 : 0-600 bar 1 : 0-60 bar			/		AMHVMP002P1
L	1 : 0-600 bar 1 : 0-60 bar			9-300 l/min +2,5m Cable	Si	AMHVMP003P1
	2x 0-600 bar			9-300 l/min + 5m Cable		AMHVMP004P1
XXL	1 : 0-600 bar 1 : 0-60 bar			9-300 l/min + 5m cable con válvula de carga		AMHVMP014P1
	1 : 0-600 bar 1 : 0-60 bar			12-600 l/min + 5m cable con válvula de carga		AMHVMP019P1

AMHVMP004P1



AMHVMP014P1



AMHVMP041P



Maletín de medición digital con monitor 4010

Dimensión maletín Hydroclip	Cantidad sensores presión	Longitud cable	Conexiones directas minimas 16x200	Turbina sin vólvula de carga	Soportet	Referencia
XXL	4 0-600 bar	5 m	1 -50° / 200°	0-600 l/min + 5 m cable	» 1 Soporte para racores roscados» 1 Soporte para sensoresdepresión y manguerass	AMHVMP040P
				0-300 l/min + 5 m cable		AMHVMP041P

CURSE SUS PEDIDOS EN WWW.HYDROKIT.COM

SOLICITE SU NOMBRE DE USUARIO Y CONTRASEÑA



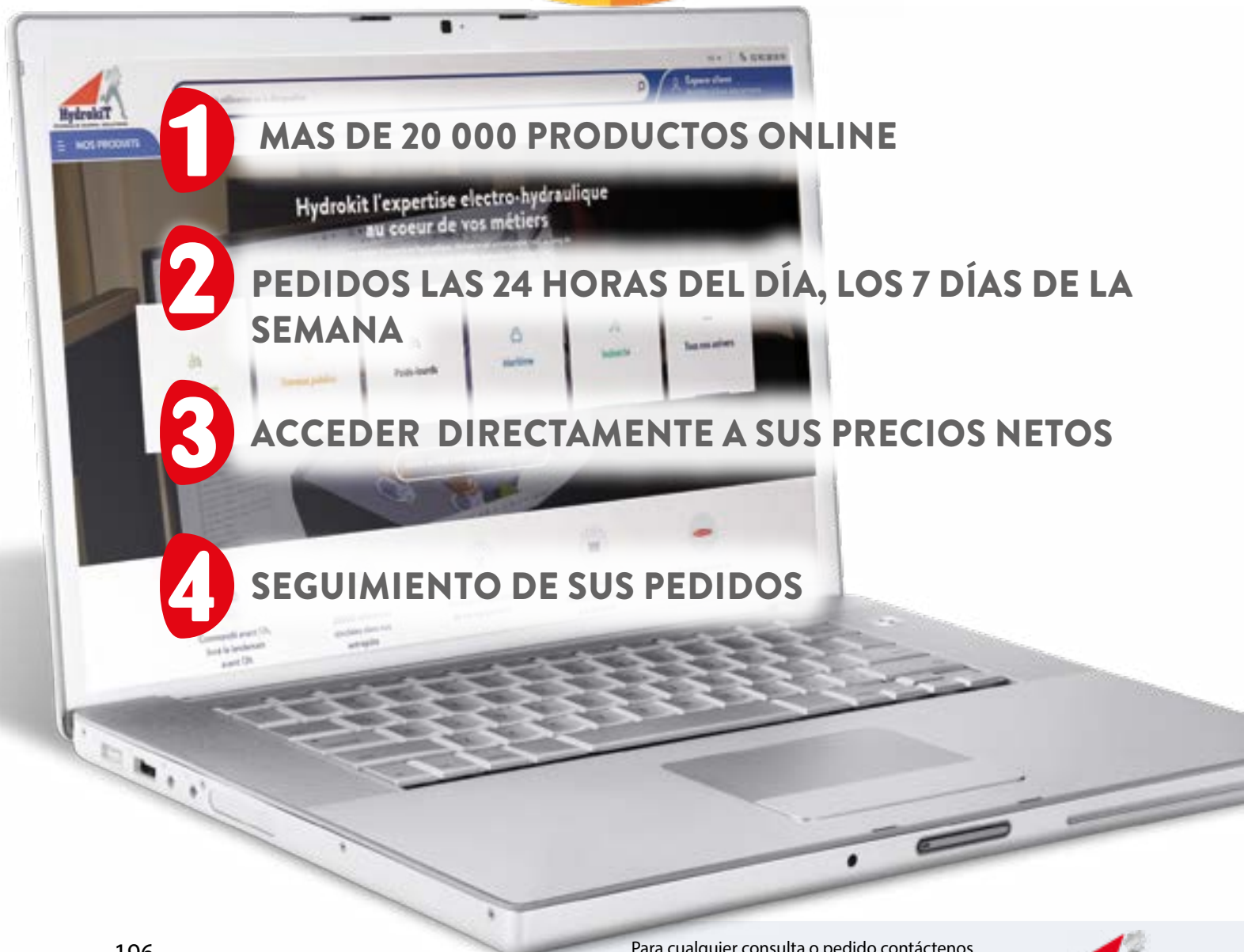

1. MAS DE 20 000 PRODUCTOS ONLINE
2. PEDIDOS LAS 24 HORAS DEL DÍA, LOS 7 DÍAS DE LA SEMANA
3. ACCEDER DIRECTAMENTE A SUS PRECIOS NETOS
4. SEGUIMIENTO DE SUS PEDIDOS

Para cualquier consulta o pedido contáctenos al nº telf. +34-93. 809.83.84

» ÍNDICE

SÍMBOLOS

2025 194
4010 194

A

Accesorios para cargador 30
Amortiguadores sobre cargador 30
Distribuidores con mando hidráulico para cargador frontal 30
Indicadores de carga versión electrónica 31
Versión Hydroscreen 31
Versión iControl 31
Kit de válvula de seguridad para cargador frontal 13
Accesorios para cilindros telescópicos 82
Accionamiento hidráulico de turbina sembradora 54
Accionamientos hidráulicos vis sinfín para fertilizantes o cereales 44
Acumuladores 28
Accesorios 28
Acumuladores de vejiga 28
AGRIFULL
Correctores de inclinación 11
Agrupar puntos de engrase 57
Alarma de marcha atrás de mando hidráulico 78
Alicates corta tubos flexibles y mangueras de protección 190
Alicates para abrazaderas OETIKER 190
Anti arranque / antirrobo 72
Apertura eléctrica de trampilla TUCANO 62

B

Barras de empuje - 3º punto 6
Accesorios de fijación para 3 º Punto, barras de empuje 7
Barras de empuje Walterscheid, desde 150 CV 8
Jardines y zonas verdes 6
Tractores 40 a 70 CV 6
Tractores 70 a 110 CV 6
Tractores 100 a 150 CH 7
Tractores 150 a 250 CV, Categoría 3 8
Tractores 250 a 400 CH, Categoría 4 8
Tractores hasta 300 CV, Categoría 4 8
Tractores para Vergel y Viticultura 6
BERRY
Bombas para desbrozadoras 159
Bloques de distribución combinados PVG y NG6 apilables 41
BOBARD
Bombas para tractores agrícolas 83
Bomba de aceite para llenado del tractor 168
Bomba de vacío neumática 181
Bomba manual de llenado con filtro 168
Bomba para engrase electro-portátil 18V 51
Bomba para engrase electro-portátil 20 V Versión Lincoln 51
Bombas Hydrovide eléctricas 12V y neumáticas tipo L para vacío 181
BOMFORD TURNER
Bombas para desbrozadoras 159
BOURGOIN
Bombas para cosechadoras 163
BRAUD
Bombas para cosechadoras 163

C

Cables 188
Cabrestantes de arrastre eléctricos 67
Cabrestantes de arrastre hidráulicos 66
Cámara de marcha atrás 78
Capilares para toma de presión 177
CARRARO
Bombas para tractores agrícolas 84
CASE IH 10
Accionamiento de embrague de puente delantero en tractor 14
Asistencia de elevación 21
Bombas para tractores agrícolas 86,89
Mandos de embrague de puente delantero en tractor 14
Correctores de inclinación 10
Dirección hidrostática 18
Caudalímetros bidireccionales 193
Bloque automático de eje autodireccional 75
Curvadora manual para tubos hidráulicos 184
Central hidráulica para taller 170
Central móvil 170
Cilindro simple efecto retroceso por muelle interno 75
Cilindros telescopicós 79
Gama simple efecto con muñones y rotulas 81
Gama simple efecto con muñones y vástago taladrado 79,80
CLAAS 9
Bombas para cosechadoras 163
Engrase eje delantero 16
Engrase con accionamiento hidráulico 11 puntos para prensa 64
Kit apertura de trampillas prensa 65
Kit de descompresión para telescópico 49
Kit distribuidor electrohidráulico 26
Kit apertura de trampillas prensa 65
Sistema de engrase centralizado 64
Cliphydro 27
CMV
Bombas para desbrozadoras 159
Columnas de dirección 17
Compresor para volteo 76
Compresor de particulas 194
Compresor de aire con accionamiento hidráulico 6
Comprobador de batería 187
Comprobadores de campos magnéticos 187
Comprobadores hidráulicos bidireccionales portátiles 193
Comprobadores hidráulicos digitales 2 vías 2025 9
Contador de partículas 194
Controladores universales 188
Correctores de inclinación 10
Cuadro de mando para esparcidor Gilibert 40
Cuadro de mando simplificado especial para esparcidores 40
Cuadro Hydroscreen 40
Mando Icontrol 40
Cuadros selectores 3 funciones 35
Mando TELEC 3 40
Cuchillas quitanieves 42
Kits estándar con centralita 42
Kits estándares 42
Contadores 69
Contadores de impulsiones 69
Contadores de horas 69
Inclinómetros 70
Indicadores de velocidad 70

D

DAVID BROWN
Asistencia de elevación 21
Bombas para tractores agrícolas 84
Dirección hidrostática 18
Separador de neumáticos 190
Descompresión para telescópicos 49
DEROT
Bombas para tractores agrícolas 90
Descompresión de línea 27
Desenbozado del engrasador 52
DEUTZ 10
Asistencia de elevación 22
Bombas para cosechadoras 164
Bombas para tractores agrícolas 90,93,95
Correctores de inclinación 10
Dirección hidrostática 18
Devanadora de rollos de mangueras 183
Dirección de emergencia 19
Dirección hidrostática estándar 17
Distribución hidráulica con mando eléctrico 32
Distribución y regulación de caudal DR90 41
Distribuidor con mando eléctrico proporcional para cargador frontal 29
Distribuidores auxiliares 25
Distribuidores con mando baja presión 37
Distribuidores con mando manual para cargador frontal 29
Distribuidores de elevación delantero 25
Distribuidor especial para grúas forestales 67
Divisor de caudal con mando eléctrico proporcional 39
Divisor de caudal manual 38
Divisor de caudal motorizado 38
DR65 - Distribución con regulación de caudal 33
Distribución et regulación de caudal DR65 41
Kits con regulación con mando eléctrico 33
Kits con regulación manual 33

E

Ejes HYDRO 4 62
Embrague - Desembrague 14
Emisor receptor inalambrico on/off 36
Enchufe engrasador con palanca para bomba de engrase 51
Enchufes para telescópicos 48
Engrase automático Lincoln 56
Engrase automático universal 53
Versión doble efecto de 2 a 14 puntos 54
Versión simple efecto de 2 a 26 puntos 53
Engrase con accionamiento hidráulico 11 puntos para prensa 64
Engrase mono-punto hasta 22 puntos 58
Engrase para esparcidor de estiércol líquido 59
Engrase remolque 3 ejes 59

F

Faro LED 77
FAUCHEUX
Bombas para tractores agrícolas 95
Rajadora de leña 68
FENDT 9
Bombas para tractores agrícolas 96,99
Correctores de inclinación 10
Dirección hidrostática 18
FIAT
Bombas para cosechadoras 164
Bombas para tractores agrícolas 99,101,103,105,107
FIAT NEW HOLLAND
Correctores de inclinación 11
Bombas para tractores agrícolas 113
FIAT SOMECA
Asistencia de elevación 22
Filtración 167
FORD
Asistencia de elevación 22
Bombas para tractores agrícolas 108,111,113
Dirección hidrostática 18
FORD NEW HOLLAND
Bombas para tractores agrícolas 113,115

G

GOLDONI
Correctores de inclinación 11
Grupo modular independiente 43
Grupo modular para 3º punto 43
Grupos compactos para rampa de acceso y dispositivos de volteo. 76
Grupos de filtración 10 µm 167

H

HOLDER
Bombas para tractores agrícolas 115
HURLIMANN
Asistencia de elevación 22
Bombas para tractores agrícolas 116
Correctores de inclinación 11
Hydroclips 175
El maletín 100 % personalizable 175
Maletín de reparación 186
Maletín eléctrico estándar 186
Maletín para material Hydroclips 174

» ÍNDICE

I
IH
Bombas para cosechadoras 164
Inclinómetro 70
Indicadores de caudal y presión 71
Indicadores de velocidad de rotación 71

J
JCB
Bloqueo hidráulico 49
Kit de descompresión para telescópico 49
Kits de engrase 50
JOHN DEERE 10
Asistencia de elevación 22
Bombas para cosechadoras 165
Bombas para tractores agrícolas 116,119
Correctores de inclinación 10
Kit frenado desarrollado 20
Juntas luminosas 188

K
Kit 3ª mano por 3º punto 9
Alarma atado cuerda 65
Kit antiarranque por control de alcoholemia 72
Kit antibalanceo sobre telescópicos 47
Kit antichoque y anticavitación 34
Kit anticontaminación hidrocarburo 191
Kit apertura de la trampilla del distribuidor Vicon 64
Kit de control de caudal completo (cuadro + bloque hidráulico DR65/DR90/PVG) 39
Kit de descompresión para telescópico 49
Kit de elevación para esparcidores de paja 63
Kit de frenado de remolque sobre telescópico .. 48
Kit de frenado remolque 74
Kit de lubrificación por gravedad 55
Kit indicador falta de cuerda 65
Kit Innov'Echelle 63
Kit maletines tapones macho y hembra 192
Kit mordazas 182
Kit pie de apoyo + horquilla 74
Kit pie de apoyo remolque 74
Kit punta de tester 188
Kits filtración sobre enchufe ON/OFF ½ G 167
Kits para tractores 15
Cámara 16
Kit Booster LS 15
Kits de alarma en marcha atrás 15
Kit supresión de cardán 75
Kit toma de fuerza hidráulica 6 a 18Kw 44

L
LAMBORGHINI
Asistencia de elevación 22
Bombas para tractores agrícolas 119,121
Correctores de inclinación 11
LANDINI
Asistencia de elevación 23
Bombas para tractores agrícolas 122,124,127
Correctores de inclinación 11
Limpieza - Mantenimiento 166
LOISEAU
Bombas para tractores agrícolas 128
Lubricaciónautomáticaconaccionamientohidráulico de 2 a 12 pinceles 55
Luz destellante LED 77

M
Maletín complemento 175
Maletín de control (BP) Gasoil 172
Maletín de vaciado por aspiración neumática 168
Maletines 2 manómetros Ø 63 mm 172
Maletines 4 manómetros Ø 63 mm 172
Maletines 8 manómetros Ø 63 mm 172
Maletines de conectores Deutsch y AMP y pinza de engatillado 189
Maletines de juntas 180
Maletines Hydroclips con central hidráulica 184
Maletines Hydroclips tipo L de tapón de brida +obturador y tornillos 192
Maletines manómetros numéricos 171
Maletines para conexiones de engrases 52
Maletines para hinchado de acumuladores 173
Maletín manómetros 175
Manguito para racor giratorio en entrada de pistola 169
MANITOU
Kits de engrase 50
Manómetros digitales sueltos 171
Manómetro Ø63 176
Manómetros Ø 100 176
MANTENIMIENTO MÓVIL 185
MASSEY FERGUSON 9
Asistencia de elevación 23
Bombas para cosechadoras 165
Bombas para tractores agrícolas 129,131,133,135,137
Dirección hidrostática 18
Kits de engrase 50
MC CONNELL
Bombas para desbrozadoras 159,160
MC CORMICK
Asistencia de elevación 23
MERCEDES
Bombas para tractores agrícolas 138
Módulo de inversión para intercambiador 69
Multiplicador para bombas Gr.2 y Gr.3 68

N
NEW HOLLAND 9
Asistencia de elevación 23
Correctores de inclinación 10
Kit Power Beyond 26
NICOLAS
Bombas para desbrozadoras 160

O
Obturadores de acero inoxidable para bridas . 192

P
Palier liso 82
Pinza amperimétrica 187
Pinzas cocodrilo 188
Pinzas de engatillado para terminales 189
Prensa manual para latiguillos 182
Prensa para latiguillos con fijación magnética 182
Protección de gatillo para pistola 169
Protector electrónico de sobretensión 187
Proyecto de sus máquinas 60

Q
Quickwash: Hidrolimpiadoras de alta presión de accionamiento hidráulico 166

R
Racores conexión doble con toma de presión 178
Racores giratorios 82
Racores hembra para manómetros 177
Racores macho 177
Racores para manómetros (Montaje pasamuros) 177
RENAULT 10
Asistencia Elevación 24
Bombas para tractores agrícolas 139,141,143,145,147
Correctores de inclinación 10
Dirección hidrostática 18
ROUSSEAU
Bombas para desbrozadoras 159,161

S
SAME
Asistencia Elevación 24
Bombas para tractores agrícolas 147,149,151
Correctores de inclinación 11
Dirección hidrostática 18
Selectoras de funciones 34
Selectoras de funciones con kit de mando eléctrico 35
Separador de neumáticos 190
Sistema de engrase centralizado 64
Sistema de gestión de flota y de geolocalización 73
SMA
Bombas para desbrozadoras 162
Soporte manómetro Ø 63 177
Soporte para 6 manómetros 173
STEYR
Bombas para tractores agrícolas 152,155
Dirección hidrostática 18

T
Tacómetro con o sin contacto 187
Tapones para taller 191
Tés con toma de presión 16X200 179
Tester para tomas de remolque 187
Toma de presión sobre enchufe 178
Toma de presión "tipo enchufe" 178
Tomas de presión M16 X 200 178
Tomas de presión terminal liso 178
Tractor con freno hidráulico 20
Tractor con freno mecánico 20
Trasiego de aceite 169
Trasiego de grasa 169

V
VALMET 10
Correctores de inclinación 10
VALTRA 9
Bombas para tractores agrícolas 156
Kit 3ª mano para 3º punto 9
Válvulas inversoras para marcadores de sembradoras 46
Cilindro simple efecto retroceso por muelle interno 75
Bloqueo hidráulico 49
Volantes de dirección 17

Z
ZETOR
Bombas para tractores agrícolas 158
ZUBEHÖR
Kits de engrase 50

Para cualquier consulta o pedido contáctenos al nº telf. +34-93. 809.83.84

Velocidad del aceite recomendada para las bombas de engranajes.

Las recomendaciones se aplican a los aceites con una viscosidad máxima de 9°cSt (mm2/s) a 38°C, y que funcionan a una temperatura entre 18°C y 68°C.

Velocidad en aspiración	Velocidad en impulsión	Velocidad media general
0,8 à 1 m/s	3 à 4 m/s	2 à 3 m/s

Viscosidad

La viscosidad del aceite - mm2/s	
Mínimo	10
Rango recomendado	12 a 60
Máximo (arranque en frío)	1600

Temperatura

Temperatura - °C	
Mínimo (arranque en frío)	-20
Máximo permanente	80
Pico (corto plazo)	90

Cálculo de la cilindrada

Cilindrada (cm^3/rev.) = 3.14 x E x L x H

A = Distancia entre los 2 engranajes
B = Ancho del diente
H = Altura del diente
Valores en cm

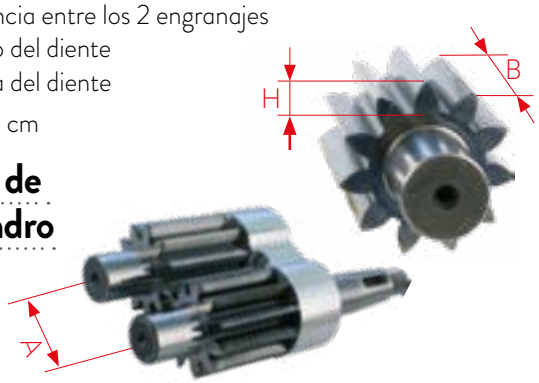

Fuerza de un cilindro

$$F = p \times S$$

F = Fuerza en daN
p = presión en bar
S = Sección transversal en cm2

Cálculo del par en función de la velocidad

$$p = \frac{C \times P}{540}$$

C = Caudal(l/min)
P = Presión (bar)
p =Potencia (kW)
kW = 1,36 ch - 1 ch = 736 W

Cálculo del par en función de la velocidad

$$T = \frac{716 \times W}{V}$$

T = Par en mdaN
W = Potencia en CV/HP
V = Velocidad en rpm

Par motor hidráulico

$$T = \frac{Cil \times P}{628}$$

T = Par en (mdaN)
Cil. = Desplazamiento (cm3/rev)
P = Presión (bar)

Nomograma para determinar Ø interior del tubo

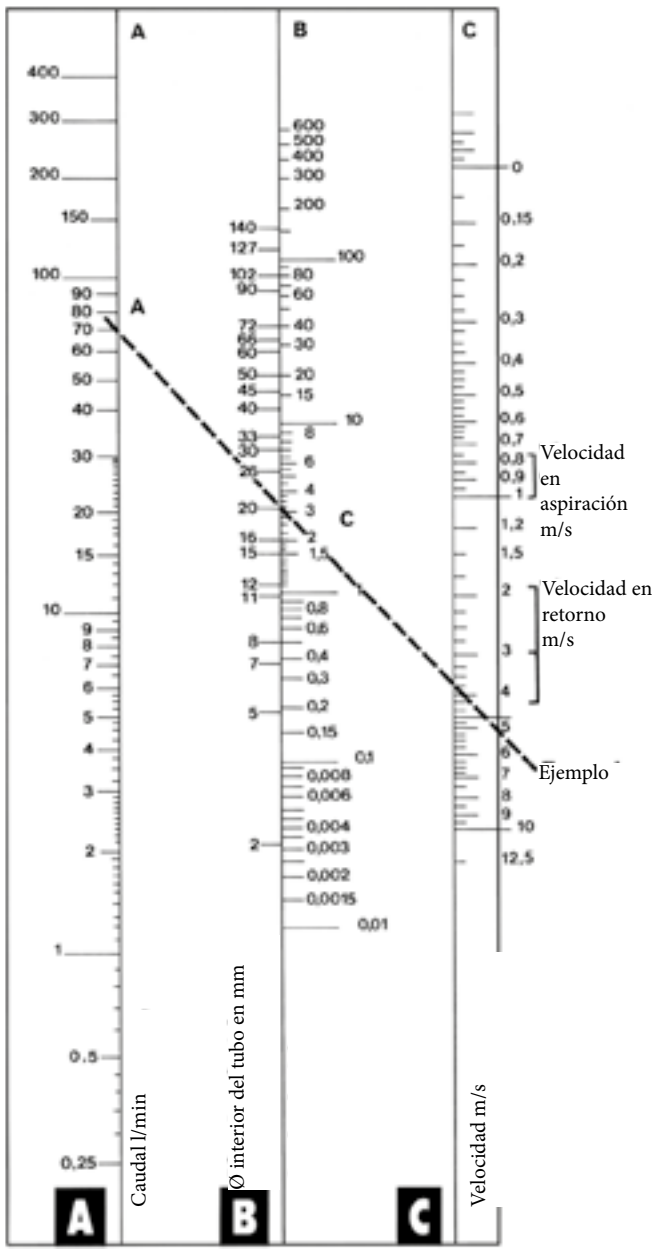

CONDICIONES GENERALES DE VENTA DE PRODUCTOS Y SERVICIOS

1.- DEFINICIONES:

1.1- „Condiciones", significa las Condiciones Generales de Venta del grupo HYDROKIT IBERICA, S.L por las que se rigen las ventas de Productos y Servicios de las empresas del grupo y en lo eventual regulado expresamente por nuestro personal autorizado.

2.- GENERALIDADES:

2.1 - Estas Condiciones, así como las eventuales condiciones especiales acordadas entre el Vendedor y el Cliente o su representante (en adelante el Comprador), excluidas concretamente todas las condiciones generales o particulares del Comprador, excepto si el Vendedor las acepta de forma explícita y por escrito, serán las únicas aplicables a nuestros informes elaborados (presupuestos, confirmaciones de pedidos, albaranes, facturas, etc.) o a todas las entregas y prestaciones.

2.2 - Las condiciones de compra del Comprador que sean distintas a las aquí establecidas o no explícitamente por escrito acordadas por el Vendedor, se considerarán nulas y no llegarán a formar parte del contrato al aceptar el pedido. Los contratos se celebran, salvo en el caso de que se haya acordado lo contrario, mediante confirmación escrita del Vendedor.

2.3 - El Contrato de venta sólo será definitivo tras la aceptación del pedido por parte del Vendedor, lo que se llevará a cabo bien mediante Acuse de Recibo, bien mediante Albarán de entrega, bien mediante el Parte Técnico de Asistencia, que haga las veces de Acuse de Recibo y hasta nuestra aceptación de las condiciones financieras. En caso contrario, tramitaremos un nuevo presupuesto.

2.4 - Las obligaciones del Vendedor sólo podrán derivarse de los compromisos incluidos en los Acuses de Recibo de los pedidos, en las presentes Condiciones Generales o en cualquier acto por escrito que celebre el Vendedor.

2.5 - Ningún añadido, omisión ni modificación en cualquiera de las presentes Condiciones Generales vinculará al Vendedor, salvo aceptación en forma escrita por su parte. Estas condiciones también estarán disponibles en nuestra Web: www.hydrokit.com

3.- OFERTAS Y PRESUPUESTOS:

3.1 - Las ofertas se realizarán en función de las especificaciones que facilite el Comprador, en las que deberán incluirse todos los datos necesarios para determinar la correcta aplicación de los productos y de las prestaciones solicitadas. Para proyectos complejos el Comprador deberá entregar un pliego técnico completo que formará parte del Contrato. A falta de este documento el Vendedor realizará el presupuesto según sus conocimientos de la aplicación sin mayor compromiso por su parte que el detallado.

3.2 - El plazo de opción durante el cual el Vendedor permanecerá obligado por su oferta será el indicado en el presupuesto o a su defecto de (un mes) es decir (30) treinta días naturales a partir de la realización de la oferta.

Transcurrido dicho plazo, toda liberación de la opción deberá ser objeto de una confirmación por parte del Vendedor en lo que respecta a las condiciones de la oferta y concretamente a los precios y plazos de entrega.

3.3 – Las ofertas incluyen solamente los Materiales, Artículos o Prestaciones en ellas especificados. Los precios ofertados son los que están en vigor durante la validez de la oferta.

3.4 - En caso de entrega posterior al período de validez de la oferta los precios pueden sufrir variaciones y todos los materiales serán facturados con el precio vigente durante este nuevo período.

4.- PRECIOS, ESPECIFICACIONES:

4.1 – Los precios indicados en nuestras ofertas, en caso de no indicase expresamente en ellas lo contrario, se entienden Netos, Unitarios, en Euros, para las cantidades, servicios y plazos indicados, caso de componentes, para Mercadería situada en nuestros almacenes (Ex-Works), pero sin incluir el embalaje, ni impuestos que serán siempre a cargo del Comprador, ni el transporte al lugar de recepción, así como tampoco, el montaje, la puesta en marcha, los fluidos o consumibles recomendados por los servicios técnicos de los fabricantes así como el proyecto de implantación de los distintos materiales.

4.2– Los precios, especificaciones y datos incluidos en los catálogos, folletos, tarifas generales o cualquier otro documento de carácter publicitario, no comprometerán al Vendedor, quien los podrá modificar sin previo aviso y quien se reserva el derecho de efectuar cualesquiera modificaciones de disposición, forma, tamaño o material en sus productos.

4.3 - Para entregas urgentes, los precios habituales podrán ser incrementados casualmente y de manera substancial, dependiendo; del sobre coste que esto para nosotros genera, de nuestras existencias, de la necesidad de tener que recurrir a piezas de repuesto para conseguir la mejor forma posible de suministrar en el plazo solicitado por el Comprador. El incremento será siempre incluido y/o detallado en nuestros presupuestos. Si a pesar del compromiso inicial y de nuestros esfuerzos para conseguirlo no pudiéramos atender su demanda, les avisaríamos a la mayor brevedad. En ningún caso el Vendedor podrá asumir consecuencias por dicho incumplimiento.

9.- EL CONTRATO:

9.1 - El Contrato entrará en vigor en la fecha de aceptación del pedido del Comprador mediante el documento de "Acuse de Recibo" del Vendedor o en la fecha de cumplimiento de todas las condiciones suspensivas establecidas en el Contrato, cualquiera que sea posterior (la fecha efectiva del Contrato). En el supuesto de que los detalles de la Mercancía o Servicios descritos en la oferta del Vendedor difieran de los que figuran en el Formulario de Acuse de Recibo de Pedido, prevalecerán los que aparecen en este último.

9.2 - No será de aplicación ninguna variación o modificación del Contrato hasta que la misma sea aceptada por escrito por ambas partes. Sin embargo, el Vendedor se reserva el derecho a efectuar pequeñas modificaciones y/o mejorar la Mercancía o Servicio antes de su entrega, siempre que no se vean afectadas de forma adversa las prestaciones de la Mercancía ni tampoco se vean afectados el Precio Contractual ni la fecha de entrega.

9.3 - El Comprador deberá realizar los pedidos por escrito y confirmarlos. Todos los pedidos realizados por teléfono deberán confirmarse por escrito.

9.4 - Todas las modificaciones o cancelaciones de pedidos que solicite el Comprador requerirán el acuerdo del Vendedor, que sólo será efectivo dependiendo de la naturaleza del pedido pudiendo según el caso generar un recargo por anulación.

9.5 - En el supuesto que el Comprador solicite que la Mercancía o Prestación de Servicio cumpla con normas, leyes específicas y/o sea inspeccionada por agencias de control e inspección, el pedido o solicitud de precio del Comprador deberá acompañarse de la especificación técnica y todos los términos y condiciones que el Vendedor deba cumplir. Las especificaciones del Comprador y cualesquiera términos y condiciones serán aceptados por el Vendedor mediante confirmación por escrito únicamente. Se hará una referencia a lo anterior en la oferta. Los costes de aprobación y asistencia serán a cargo del Comprador.

10.- PLAZO DE ENTREGA.

10.1 - Salvo que se estipule lo contrario en la oferta del Vendedor, todos los periodos de entrega o finalización establecidos se contarán a partir de la Fecha Efectiva del Contrato y habrán de ser considerados como meras estimaciones que no conllevan obligación contractual alguna. Los retrasos en los periodos de entrega no facultarán el Comprador para reclamar indemnización por daños ni/o como penalización.

10.2 – En caso de que el Vendedor se retrasase o se le impida cumplir cualquiera de sus obligaciones en virtud del Contrato debido a actos u omisiones del Comprador o de sus agentes (incluyendo, a título enunciativo y no limitativo, el hecho de no proporcionar especificaciones y/o dibujos de trabajo plenamente dimensionados y/o cualquier otra información que razonablemente pudiera requerir el vendedor a fin de cumplir sus obligaciones en virtud del Contrato de forma expeditiva), el plazo de entrega o finalización y el Precio Contractual se ajustarán en consecuencia.

10.3 – En caso de producirse retrasos en la entrega debido a cualquier acto u omisión o mediante solicitud del Comprador, o si habiendo sido notificado de que la Mercancía está preparada para la entrega, el Comprador no aceptara la entrega o no diera instrucciones adecuadas para el envío de la Mercancía, el Vendedor tendrá derecho a transportar y emplazar la Mercancía en un almacén adecuado a cargo del Comprador. La entrega se entenderá efectuada, pasando los riesgos de la Mercancía al Comprador, en el momento de emplazar la Mercancía en almacén y el Comprador pagará al Vendedor como corresponda.

10.4 - El Vendedor indicará en los presupuestos el plazo de entrega ya sea por elemento o para el conjunto del suministro o de la prestación. En ningún caso este plazo debe ser considerado como firme a no ser expresado así en el presupuesto. A recepción de la confirmación escrita del pedido y de sus posibles modalidades, el Vendedor reconfirmará de nuevo el plazo de entrega o fijará uno nuevo. De no recibir en breve noticias posteriores por parte del Comprador, se entenderá que el plazo de entrega confirmado se considera aceptado.

10.5 - El Vendedor se reserva la facultad de rechazar un pedido en función de la disponibilidad de los productos. En este supuesto, lo comunicará al Comprador a la mayor brevedad posible.en nuestras confirmaciones de pedido, si bien es materialmente imposible responder plenamente de dicho cumplimiento, por depender habitualmente de otros proveedores y de inesperadas circunstancias totalmente ajenas a nuestro posible control. De ahí, que no se aceptarán sanciones por demora en la entrega prevista, excepto si el Vendedor ha aceptado por escrito lo contrario.

10.6 - Procuramos con el mayor interés, cumplir los plazos de entrega que se indican en nuestras ofertas o En este caso y siempre que se cumplan todas las modalidades, las sanciones máximas serán de 0,5% del importe total del pedido, por semana entera de retraso, hasta un máximo de 10 semanas de retraso o 5% de sanción. Pasado este plazo y al no ser material de fabricación especial, el Comprador estará libre de anular el pedido sin obligaciones algunas.

10.7 - El Vendedor no será responsable de las demoras en el suministro de toda o parte de la mercancía en el caso de fuerza mayor, tal como catástrofes naturales, limitaciones legales, huelgas, condiciones climáticas de excepción, etc., o cualquier otra causa fuera de control. En el caso de darse alguna de las razones anteriormente citadas, el período de entrega se hará extensible al mismo período de tiempo que dure la causa que ha motivado el retraso. Sin embargo, si el período excediera de seis meses, el Vendedor podrá cancelar la parte no enviada notificando previamente por escrito al Comprador.

10.8 - Cuando se trata de trabajos o materiales fabricados por el Vendedor, el plazo indicado en presupuesto o confirmación de pedido hace siempre referencia a que la totalidad de los materiales comerciales que se incorporan sean entregados por los proveedores a las fechas inicialmente previstas para hacer factible la fabricación. En el caso que para respectar el plazo de entrega inicialmente previsto y con el acuerdo del Comprador se deba sustituir cualquier elemento por otro de similares características, pero de coste más elevado, nos reservamos el derecho de modificar el precio de venta acordado.

12.- ENTREGA, PROPIEDAD Y RIESGO:

12.1 - A no ser que se estipule expresamente de otro modo en el Contrato, la Mercancía se entregará EXW (ex Works); los costes de transporte, embalaje y manipulación serán abonados por el Comprador a las tarifas aplicadas del Vendedor. El riesgo de pérdida o daño en la Mercancía pasará al Comprador en el momento de la entrega de forma descrita en el presente Contrato y el Comprador será responsable de asegurar la Mercancía a partir de entonces.

Alternativamente, si estuviese expresamente reconocido en el Contrato, el Vendedor será responsable de asegurar la Mercancía tras su entrega al comprador, siendo abonada(s) la(s) póliza(s) por el Comprador a las tarifas aplicables del Vendedor. "Ex Works" o cualquier otro termino de entrega utilizado en el Contrato vendrá definido de acuerdo con la versión más actualizada de los Términos Internacionales de Comercio (Incoterms).

12.2 - El Vendedor podrá efectuar la entrega en uno o varios plazos dependiendo, en cuyo caso cada entrega será considerada un contrato independiente, no pudiendo el Comprador resolver la totalidad de Contrato en el supuesto de falta de entrega en uno o varios plazos.

12.3 - El plazo máximo para la presentación de reclamaciones por defecto de cantidad o entrega incorrecta será de catorce (14) días naturales desde la entrega. Cualesquiera otras reclamaciones deberán efectuarse dentro de los diez (10) días siguientes a aquel en que la causa de la reclamación hubiera surgido.

12.4 - Con sujeción a lo establecido en la Cláusula 6, la transmisión de la propiedad de la Mercancía se producirá a favor del Comprador en el momento de la entrega de conformidad con lo dispuesto en la Cláusula 12.1.

17.- DERECHO DE PROPIEDAD:

17.1 - Salvo que en este documento se establezca otra cosa, por medio de este documento se concede al Comprador una licencia gratuita no exclusiva de utilización de la documentación entregada, siempre y en tanto que la documentación no sea copiada (salvo expresamente autorizado por la legislación aplicable) y el Comprador mantenga la documentación en la más estricta confidencialidad y no los revele a terceros ni les permita acceso a los mismos (con excepción de los manuales estándar de operación y mantenimiento del Vendedor). El Comprador podrá transferir la referida licencia a un tercero que compre, alquile o tome en arrendamiento la Mercancía, siempre y cuando el tercero acepte las condiciones de la presente cláusula 9 y preste su conformidad por escrito.

18.- DEVOLUCIONES:

18.1 - No se responderá de ninguna reclamación que no sea efectuada dentro de los 15 días desde la fecha del envío de la Mercancía.

18.2 - Las devoluciones se aplican exclusivamente a productos mercantiles que no sean de fabricación o de encargo específico para el Comprador.

18.3 - El Vendedor no aceptará devolución sin previa autorización escrita.

18.4 - En cualquier caso, toda devolución, deberá ir acompañada de la autorización escrita, de la copia de nuestro Albarán y conllevará un recargo del 20% sobre el coste del material devuelto, corriendo todos los gastos de transporte a cargo del Comprador.

18.5 - Todas devoluciones a portes debidos o sin autorización no serán atendidas o serán devueltas a su remitente.

19.- GARANTÍA.

19.1 - Excepto cláusulas contrarias formuladas por escrito o por ley, el periodo general de garantía será siempre el otorgado por cada fabricante de los elementos que componen el suministro. En regla general para los elementos mercantiles se entiende de 12 meses desde la puesta en marcha o 15 meses desde la fecha de entrega o de 1.200 horas de funcionamiento, siendo válida la primera de cada opción llegada a vencimiento. Para el resto del suministro será de 6 meses.

23.- ENVÍOS DE EMERGENCIA:

23.1 - Sea cual fuese el medio de transporte utilizado, avión, Courier, régimen de equipajes, agencias especiales, mensajeros, etc., independientemente del importe de dicho servicio, el Comprador correrá con todos los gastos extras, los de acarreos, de desplazamientos, y de comunicaciones que el servicio haya ocasionado, sin que en ningún caso este valor pueda ser inferior a 50 Euros.

30.- PAGOS POR TRANSFERENCIA APLAZADA:

30.1 - Los pagos aplazados están, siempre supeditados a la aceptación del riesgo por parte de nuestra compañía aseguradora.

30.2 - No se aceptarán aplazamientos cuando sean superiores a 60 días fecha factura.

30.3 - El Vendedor es el único que tiene facultad para aceptar o no el aplazamiento del pago de una mercancía.

30.4 - Desde enero 2013 los vencimientos superiores a 60 días son ilegales, por lo cual se aconsejará a nuestros Compradores que tengan un único día de pago un vencimiento de las facturas a 30 días fecha de factura el día de pago establecido y para los Compradores que tengan 2 días de pago a 15 días de intervalo un vencimiento de las facturas a 45 días fecha de factura los días de pago establecidos.

31.- PAGOS POR RECIBOS O LETRAS DE CAMBIO APLAZADOS:

31.1 - Los giros se efectuarán siempre mediante letras aceptadas y domiciliadas sobre cuenta bancaria del Comprador.

35.- OBLIGACIONES:

35.1 - La aceptación por el Comprador de la entrega de las Mercancías o del inicio de la prestación de servicio o de la intervención, constituye una aceptación a las Condiciones del Vendedor excepto se haya acordado previamente lo contrario por escrito.

40.- PROTECCION DE DATOS:

40.1 HYDROKIT le informa que los datos de carácter personal recogidos serán incorporados a un fichero automatizado titularidad de esta empresa, cuya finalidad es la de gestionar la relación con el Cliente. Todo ello de conformidad con lo establecido en la Ley Orgánica 15/1999 de Protección de Datos de Carácter Personal y normativa de desarrollo. Asimismo, HYDROKIT garantiza la adopción de las medidas necesarias para asegurar el tratamiento confidencial de dichos datos y le informa de la posibilidad de ejecutar, conforme a dicha normativa los derechos de acceso, rectificación, cancelación y oposición, dirigiendo un escrito conforme al contenido del Artículo Notificaciones 41.1

HYDROKIT - Todos los derechos reservados – Enero 2020

En el marco de la mejora y la evolución de los productos, algunas características indicadas en el catálogo pueden evolucionar. Las fotografías e ilustraciones utilizadas en este libro no son contractuales. La reproducción, incluso parcial, de los esquemas, fotografías y textos de este documento están prohibidos sin la autorización de HYDROKIT. Todo infractor de estas disposiciones se expone a Procedimientos judiciales (Ley de 11 de marzo de 1957). Hydrokit Marketing 01/2019 Fotos: Getty, istockphoto, Hydrokit, Fotolia, SoermaTP, Lincoln, Graco, Pexels, Freepik.

HYDROKIT IBERICA, S.L - C/. Virgen de Nuria, 25-C - 08840 SANT BOI DE LLOBREGAT - Barcelona – España - Tel.: +34-93.809.83.84 - Email: info.es@hydrokit.com

Inscrita en el Registro Mercantil de Barcelona, Tomo 46336, Folio 58, Hoja B516811, Inscripción 4ª – CIF: B67181149



Una presencia international

C/. Virgen de Nuria, Nº 25 C
08830 SANT BOI DE LLOBREGAT
Barcelona - (Spain)
Tel: +34-93.809.83.84
info.es@hydrokit.com
www.hydrokit.com

Su distribuidor

SEDE
19, rue du Bocage
La Ribotière
85170 LE POIRÉ SUR VIE (France)
Tel : +33 (0)2 51 34 10 10
Fax : +33 (0)2 51 34 12 66
info.fr@hydrokit.com
www.hydrokit.com

12+13 Yew Tree Courtyard
Earl Soham, Woodbridge
IP13 7SG (UK)
Tel: +44 (0) 1728 684 800
Fax: +44 (0) 1728 684 808
info.uk@hydrokit.com
www.hydrokit.com

Heimenwiesen 60
73230 KIRCHHEIM/TECK OT Ötlingen
(Germany)
Tel: +49 (0) 7021/7377-0
Fax: +49 (0) 7021/7377-20
info@rauserta.de
www.rauserta.de

Catálogo general para Equipos agrícolas. - Todos los derechos reservados - 02/2020 - ©HYDROKIT