HydrokiT
HYDRAULIC GLOBAL SOLUTIONS

CATALOGUE ROTATORS

ROTATORS Capacité 1 Tonne à 16 Tonnes

ROTATORS 1 to 16-ton capacity

www.hydrokit.com

UNE SOCIÉTÉ DU GROUPE VENSYS

GAMME DE ROTATORS

RANGE OF ROTATORS

HydrokiT
HYDRAULIC GLOBAL SOLUTIONS

BALTROTORS

Référence *Reference*	Capacité *Capacity*	Type de fixation *Fixing type*
ROT010CA0F	1 t.	arbre *(shaft)*
ROT030CA0F	3 t.	arbre *(shaft)*
ROT030CP0F	3 t.	platine *(plate)*
ROT045CA0F	4,5 t.	arbre *(shaft)*
ROT045CP0F	4,5 t.	platine *(plate)*
ROT045CA1F	4,5 t.	arbre *(shaft)*
ROT045CP1F	4,5 t.	platine *(plate)*
ROT055CA0F	5,5 t.	arbre *(shaft)*
ROT060CA0F	6 t.	arbre *(shaft)*
ROT060CP0F	6 t.	platine *(plate)*
ROT060CA1F	6 t.	arbre *(shaft)*
ROT100CA0F	10 t.	arbre *(shaft)*
ROT100CP0F	10 t.	platine *(plate)*
ROT120CP0F	12 t.	platine *(plate)*
ROT120CP1F	12 t.	platine *(plate)* + 2 extra channels
ROT120CP2F	12 t.	type industriel *(industrial type)*
ROT160CP0F	16 t.	platine *(plate)*
ROT160CP1F	16 t.	platine *(plate)* + 2 extra channels

www.hydrokit.com

Pour un matériel plus performant
For a more efficient equipment

Équipements travaux publics- *Equipment for plant machinery*
ROTATORS Capacité 1 Tonne à 16 Tonnes - *1 to 16-ton capacity*

Les applications
Applications

- **Adaptation sur pelles, grues de camion, matériels forestiers.**
  Adaptable on excavators, crane trucks, forestry equipment, handling equipment.
- **Permet la rotation à 360° des outils tels que grappin, pinces, têtes d'abattage.**
  Rotation at 360° for tools such as clamshell grabs, hydraulic grips, harvester heads

Les + produit
+ *Plus points*

1. Gamme large de rotators (de 1 T. à 16 T.).
   Full range from 1 to 16 tons.
2. Rotation continue à 360°.
   Continuous rotation at 360°.
3. Produit en stock.
   Products available in stock.
4. Fiabilité : chaque rotator est testé.
   Reliable: each rotator has been tested.
5. Augmente la productivité des machines.
   Increases the productivity of the machines.
6. Garantie 2 ans.
   2-year-warranty.

ROTATOR Fixation ARBRE - Capacité 1 Tonne

ROTATOR SHAFT fixing - 1 ton capacity

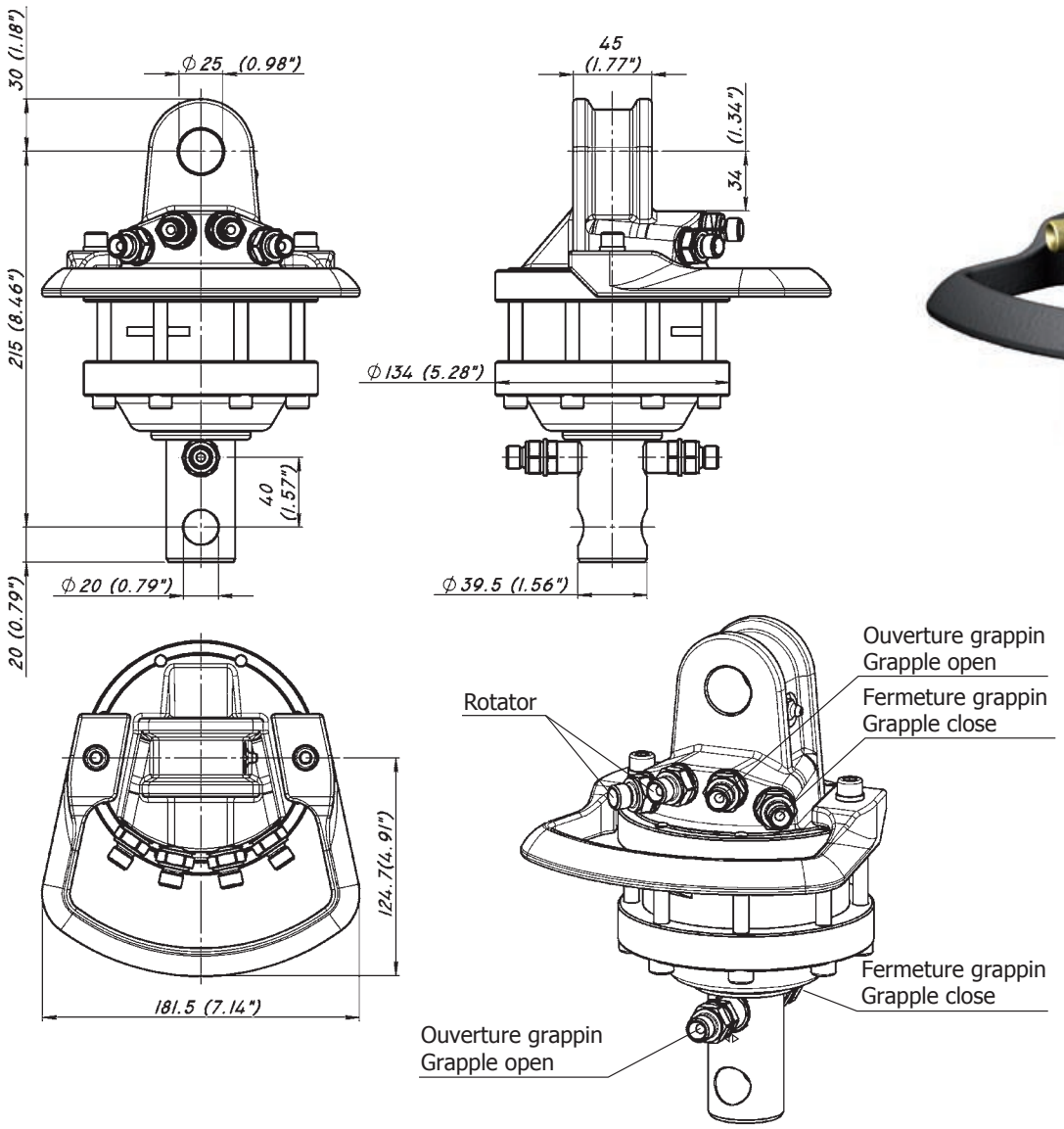

Caractéristiques et Références

Specifications and References

Capacité Statique	*Static load*	**1 T**
Capacité Dynamique	*Dynamic load*	**0,5 T**
Couple à 250 bars	*Torque at 250 bar*	**450 Nm**
Débit min en L/mn	*Min. oil flow in l/min*	**10 L/mn**
Pression maxi en bar	*Pressure in bar*	**200 bar**
Implantations	*Ports*	**1/4 G**
Poids	*Weight*	**10 kg**
Arbre (mm)	*Shaft (mm)*	**39,5**
Platine (mm)	*Plate (mm)*	-
Diamètre fix. supérieure (mm)	*Diameter upper fixing (mm)*	**25**
Référence	***Reference***	**ROT010CA0F**

Commande Rapide : Tel: +33 (0)2 51 34 10 10 • Fax: +33 (0)2 51 34 12 66

ROTATOR Fixation ARBRE - Capacité 3 Tonnes

ROTATOR SHAFT fixing - 3 ton capacity

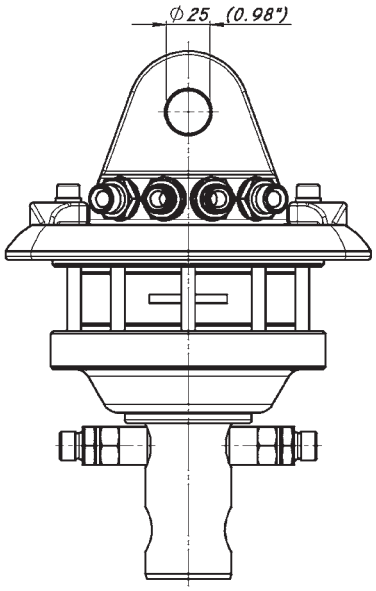

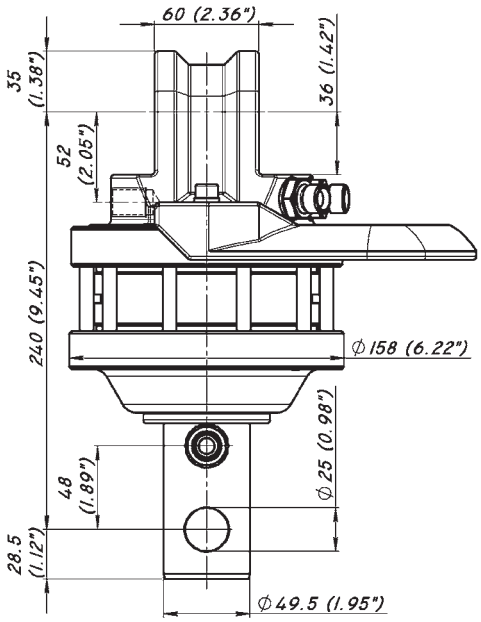

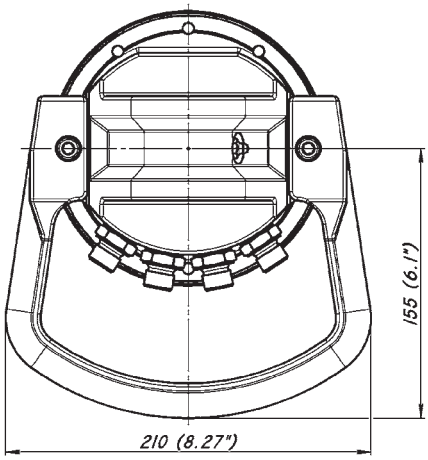

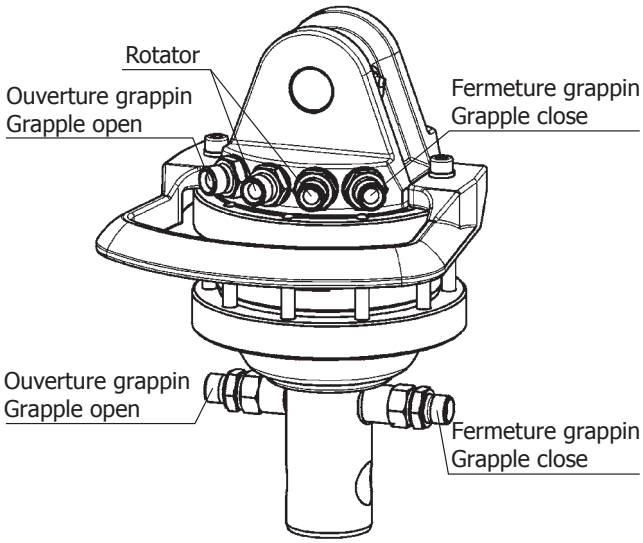

Caractéristiques et Références

Specifications and References

Capacité Statique	*Static load*	**3 T**
Capacité Dynamique	*Dynamic load*	**1,5 T**
Couple à 250 bars	*Torque at 250 bar*	**720 Nm**
Débit min en L/mn	*Min. oil flow in l/min*	**20 L/mn**
Pression maxi en bar	*Pressure in bar*	**200 bar**
Implantations	*Ports*	**3/8 G**
Poids	*Weight*	**16 kg**
Arbre (mm)	*Shaft (mm)*	**49,5**
Platine (mm)	*Plate (mm)*	**-**
Diamètre fix. supérieure (mm)	*Diameter upper fixing (mm)*	**25**
Référence	***Reference***	**ROT030CA0F**

ROTATOR Fixation PLATINE - Capacité 3 Tonnes

ROTATOR PLATE fixing - 3 ton capacity

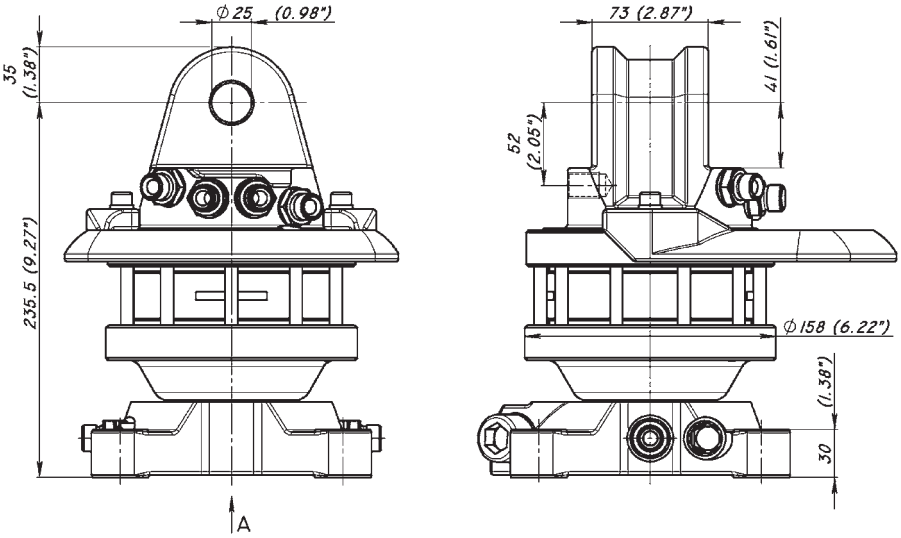

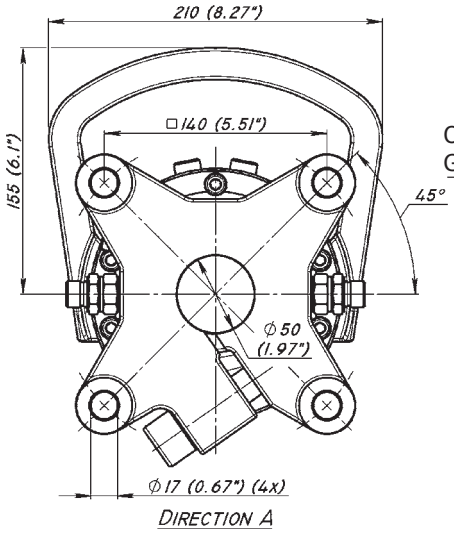

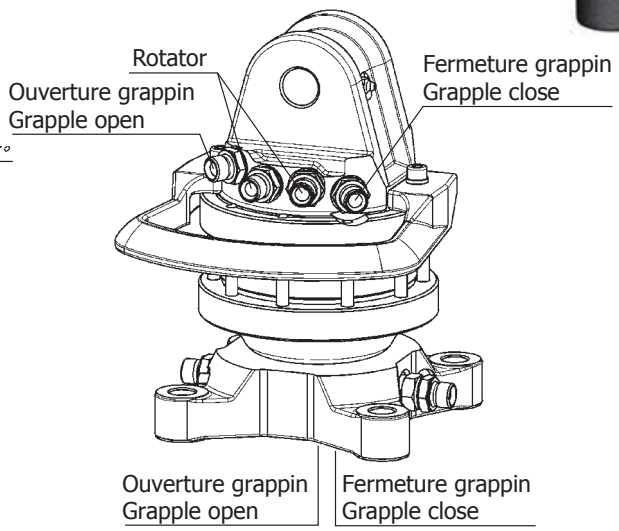

Caractéristiques et Références

Specifications and References

Capacité Statique	*Static load*	**3 T**
Capacité Dynamique	*Dynamic load*	**1,5 T**
Couple à 250 bars	*Torque at 250 bar*	**720 Nm**
Débit min en L/mn	*Min. oil flow in l/min*	**20 L/mn**
Pression maxi en bar	*Pressure in bar*	**200 bar**
Implantations	*Ports*	**3/8 G**
Poids	*Weight*	**22 kg**
Arbre (mm)	*Shaft (mm)*	**-**
Platine (mm)	*Plate (mm)*	**140 x 140 - Ø 173 x 4 trous *(holes)***
Diamètre fix. supérieure (mm)	*Diameter upper fixing (mm)*	**25**
Référence	***Reference***	**ROT030CP0F**

Commande Rapide : Tel: +33 (0)2 51 34 10 10 • Fax: +33 (0)2 51 34 12 66

ROTATOR Fixation ARBRE - Capacité 4,5 Tonnes

ROTATOR SHAFT fixing - 4,5 ton capacity

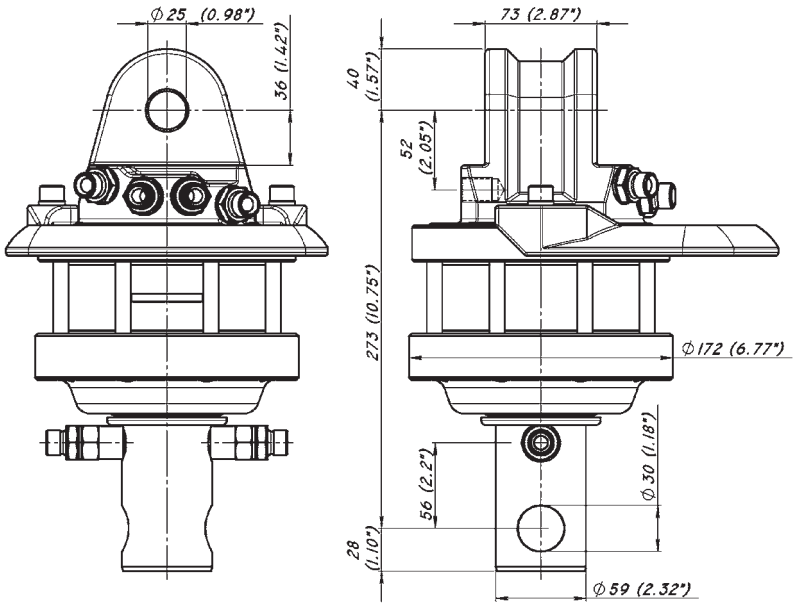

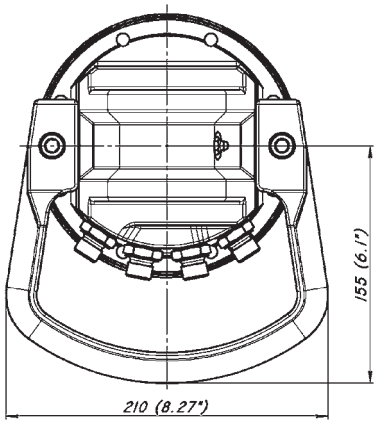

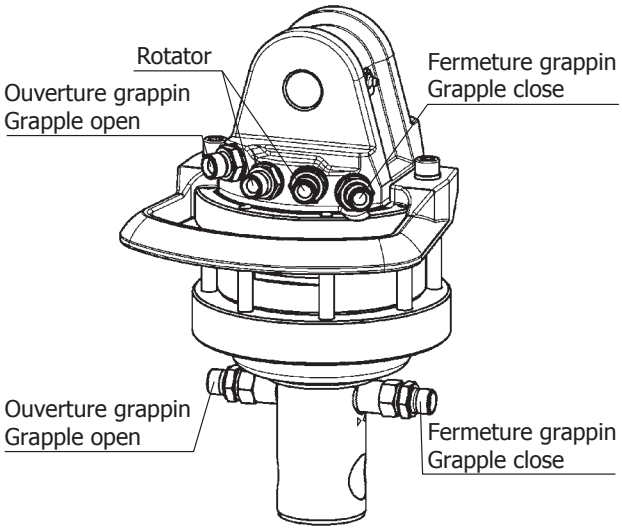

Caractéristiques et Références

Specifications and References

Capacité Statique	*Static load*	**4,5 T**
Capacité Dynamique	*Dynamic load*	**2,5 T**
Couple à 250 bars	*Torque at 250 bar*	**1000 Nm**
Débit min en L/mn	*Min. oil flow in l/min*	**20 L/mn**
Pression maxi en bar	*Pressure in bar*	**200 bar**
Implantations	*Ports*	**3/8 G**
Poids	*Weight*	**24 kg**
Arbre (mm)	*Shaft (mm)*	**59**
Platine (mm)	*Plate (mm)*	**-**
Diamètre fix. supérieure (mm)	*Diameter upper fixing (mm)*	**25**
Référence	***Reference***	**ROT045CAOF**

ROTATOR Fixation PLATINE - Capacité 4,5 Tonnes

ROTATOR PLATE fixing - 4,5 ton capacity

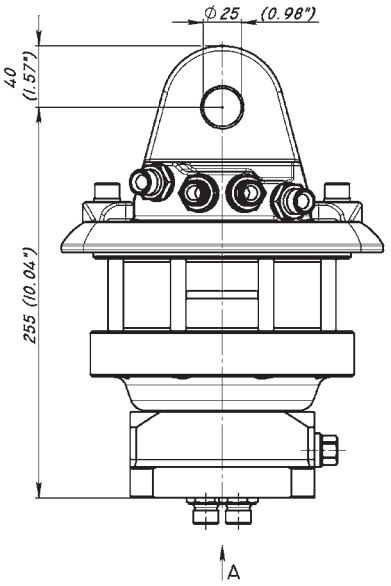

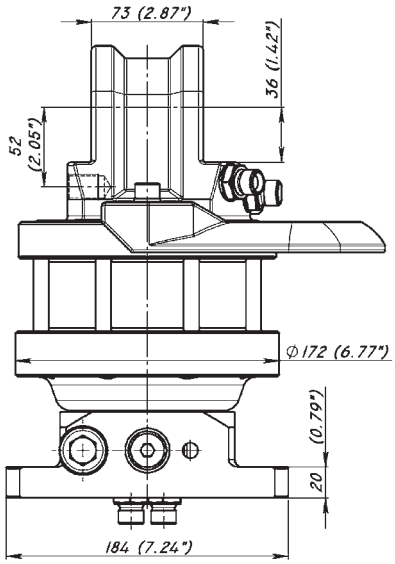

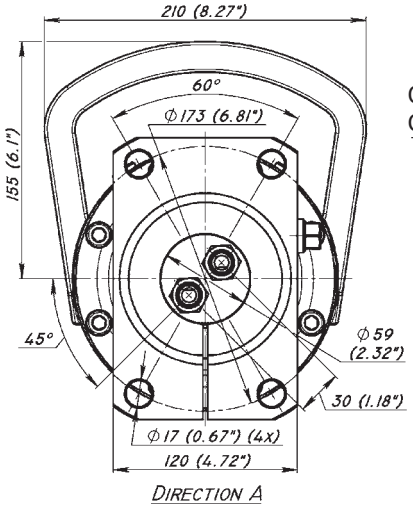

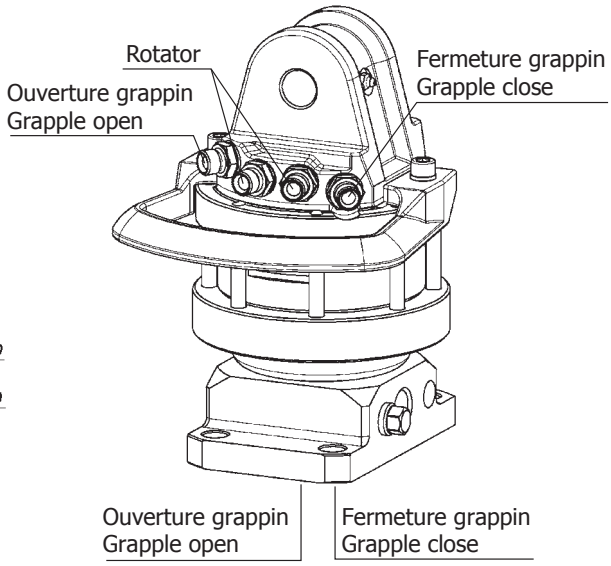

Caractéristiques et Références

Specifications and References

Capacité Statique	*Static load*	**4,5 T**
Capacité Dynamique	*Dynamic load*	**2,5 T**
Couple à 250 bars	*Torque at 250 bar*	**1000 Nm**
Débit min en L/mn	*Min. oil flow in l/min*	**20 L/mn**
Pression maxi en bar	*Pressure in bar*	**200 bar**
Implantations	*Ports*	**3/8 G**
Poids	*Weight*	**28 kg**
Arbre (mm)	*Shaft (mm)*	**-**
Platine (mm)	*Plate (mm)*	**140 x 140 Ø 173 x 4 trous *(holes)***
Diamètre fix. supérieure (mm)	*Diameter upper fixing (mm)*	**25**
Référence	***Reference***	**ROT045CP0F**

Commande Rapide : Tel: +33 (0)2 51 34 10 10 • Fax: +33 (0)2 51 34 12 66

ROTATOR Fixation ARBRE - Capacité 4,5 Tonnes

ROTATOR SHAFT fixing - 4,5 ton capacity

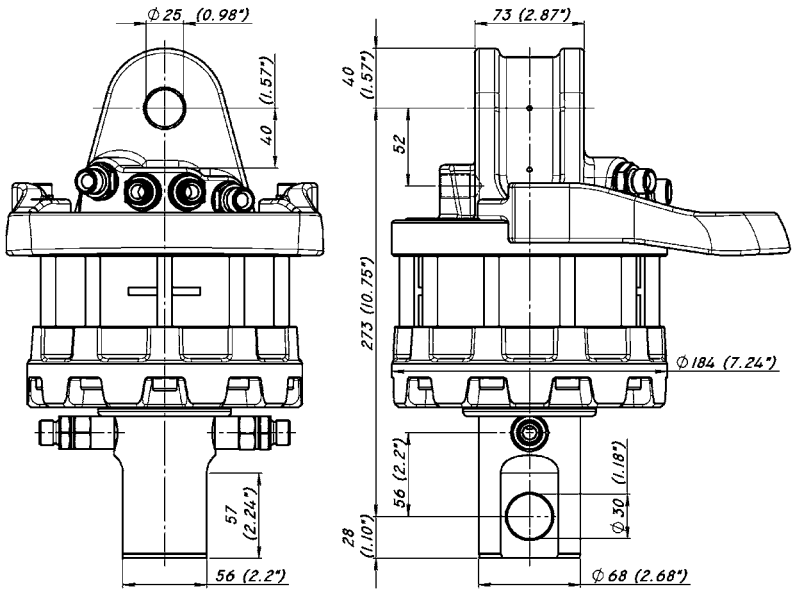

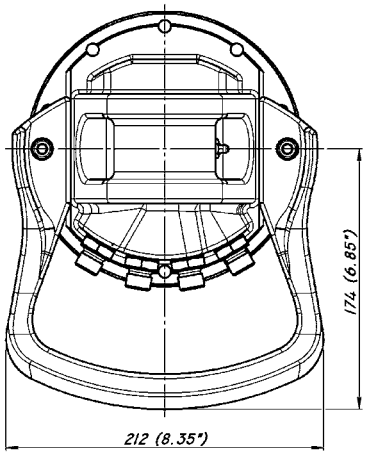

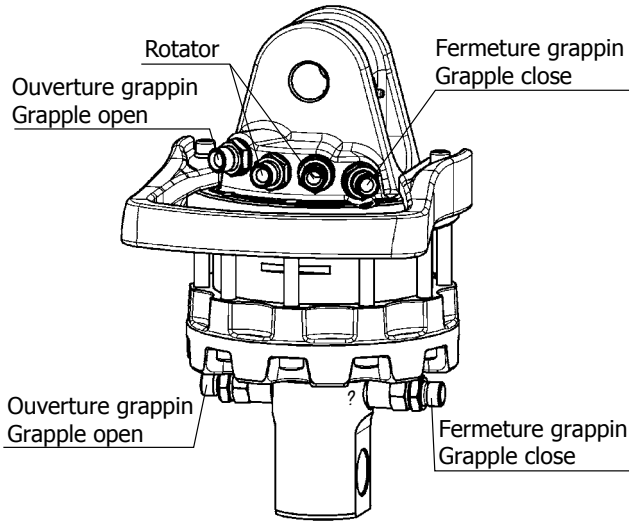

Caractéristiques et Références

Specifications and References

Capacité Statique	*Static load*	**4,5 T**
Capacité Dynamique	*Dynamic load*	**2,5 T**
Couple à 250 bars	*Torque at 250 bar*	**1000 Nm**
Débit min en L/mn	*Min. oil flow in l/min*	**20 L/mn**
Pression maxi en bar	*Pressure in bar*	**200 bar**
Implantations	*Ports*	**3/8 G**
Poids	*Weight*	**26 kg**
Arbre (mm)	*Shaft (mm)*	**68**
Platine (mm)	*Plate (mm)*	**-**
Diamètre fix. supérieure (mm)	*Diameter upper fixing (mm)*	**25**
Référence	***Reference***	**ROT045CA1F**

ROTATOR Fixation PLATINE - Capacité 4,5 Tonnes

ROTATOR PLATE fixing - 4,5 ton capacity

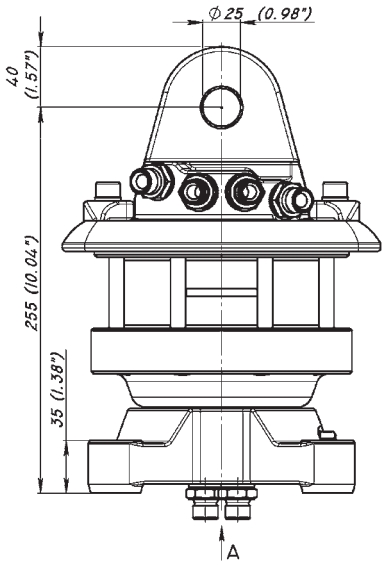

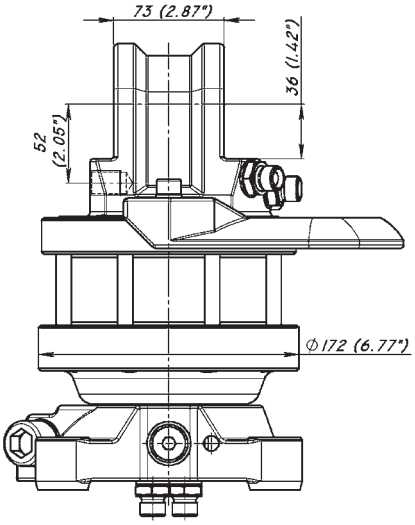

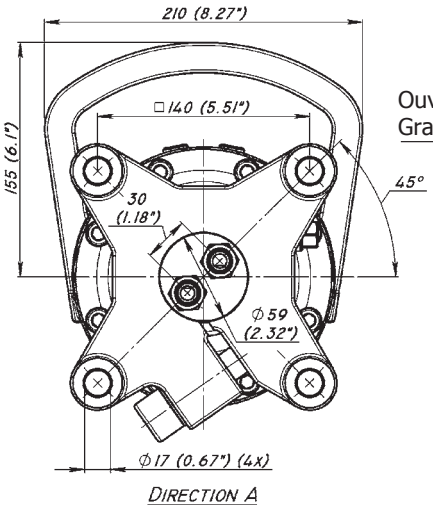

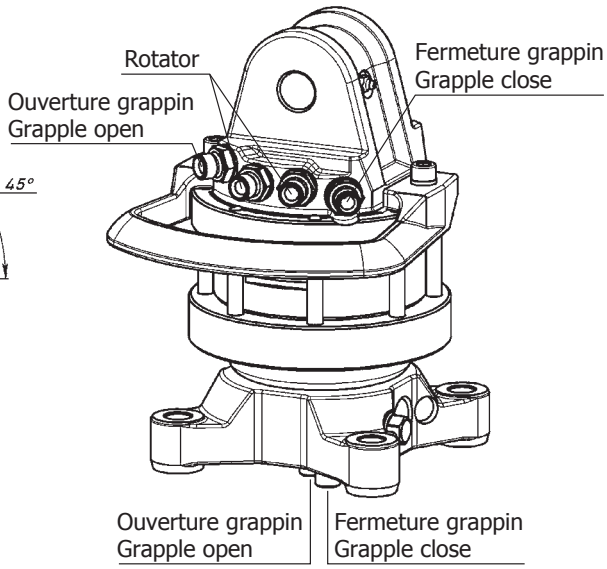

Caractéristiques et Références

Specifications and References

Capacité Statique	*Static load*	**4,5 T**
Capacité Dynamique	*Dynamic load*	**2,5 T**
Couple à 250 bars	*Torque at 250 bar*	**1000 Nm**
Débit min en L/mn	*Min. oil flow in l/min*	**20 L/mn**
Pression maxi en bar	*Pressure in bar*	**200 bar**
Implantations	*Ports*	**3/8 G**
Poids	*Weight*	**28 kg**
Arbre (mm)	*Shaft (mm)*	**-**
Platine (mm)	*Plate (mm)*	**140 x 140 Ø 173 x 4 trous *(holes)***
Diamètre fix. supérieure (mm)	*Diameter upper fixing (mm)*	**25**
Référence	***Reference***	**ROT045CP1F**

Commande Rapide : Tel: +33 (0)2 51 34 10 10 • Fax: +33 (0)2 51 34 12 66

ROTATOR Fixation ARBRE - Capacité 5,5 Tonnes

ROTATOR SHAFT fixing - 5,5 ton capacity

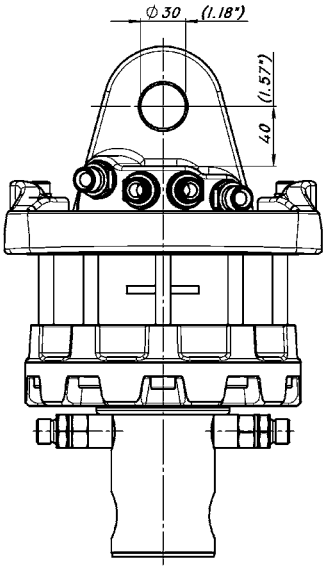

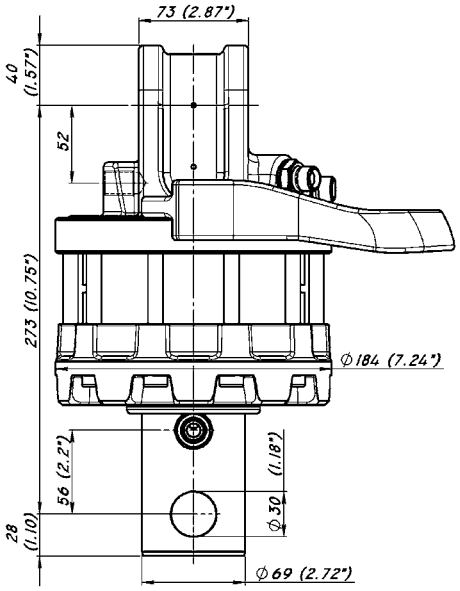

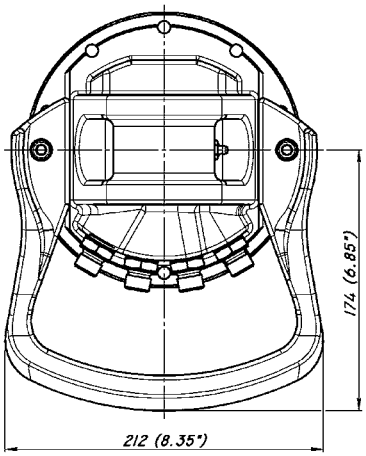

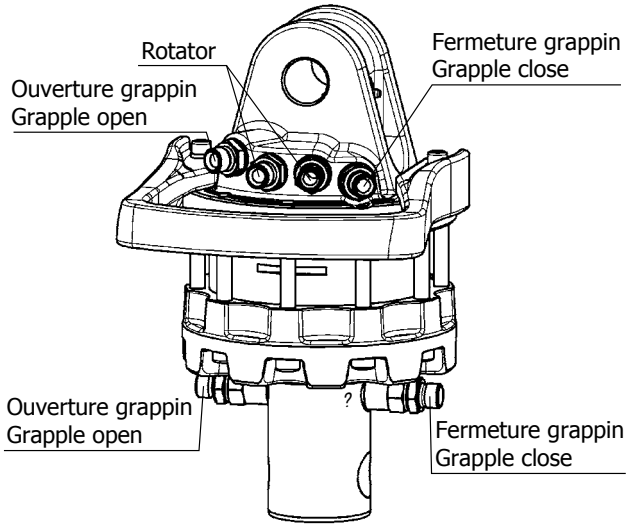

Caractéristiques et Références

Specifications and References

Capacité Statique	*Static load*	**5,5 T**
Capacité Dynamique	*Dynamic load*	**2,5 T**
Couple à 250 bars	*Torque at 250 bar*	**1100 Nm**
Débit min en L/mn	*Min. oil flow in l/min*	**22 L/mn**
Pression maxi en bar	*Pressure in bar*	**200 bar**
Implantations	*Ports*	**3/8 G**
Poids	*Weight*	**29 kg**
Arbre (mm)	*Shaft (mm)*	**69**
Platine (mm)	*Plate (mm)*	**-**
Diamètre fix. supérieure (mm)	*Diameter upper fixing (mm)*	**30**
Référence	***Reference***	**ROT055CA0F**

ROTATOR Fixation ARBRE - Capacité 6 Tonnes

ROTATOR SHAFT fixing - 6 ton capacity

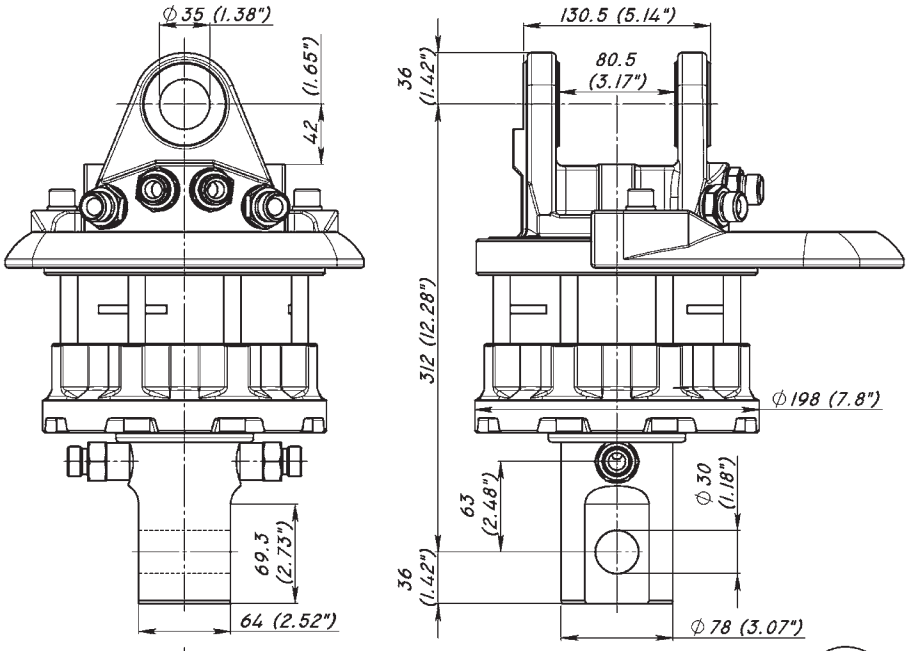

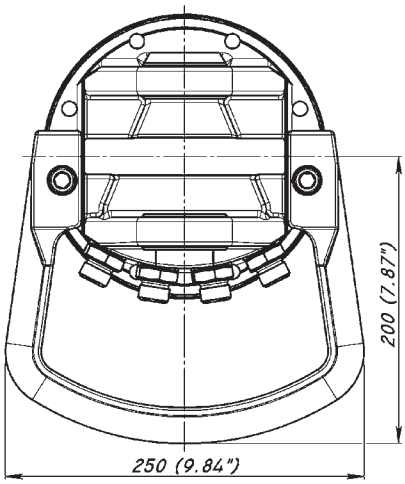

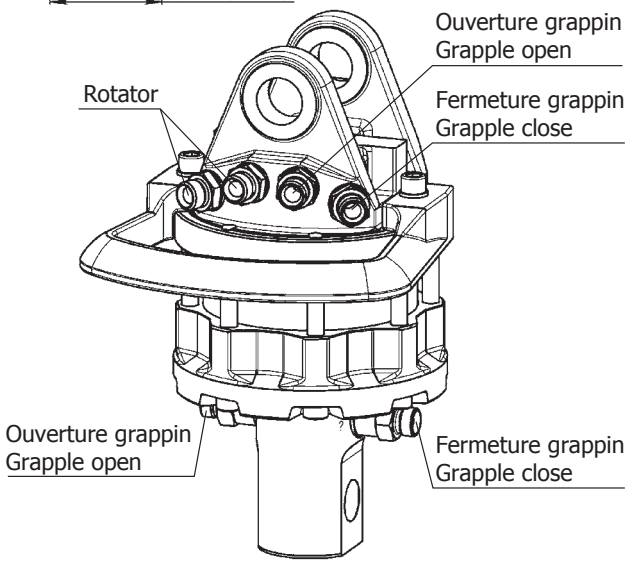

Caractéristiques et Références

Specifications and References

Capacité Statique	*Static load*	**6 T**
Capacité Dynamique	*Dynamic load*	**3 T**
Couple à 250 bars	*Torque at 250 bar*	**1750 Nm**
Débit min en L/mn	*Min. oil flow in l/min*	**25 L/mn**
Pression maxi en bar	*Pressure in bar*	**200 bar**
Implantations	*Ports*	**1/2 G**
Poids	*Weight*	**38 kg**
Arbre (mm)	*Shaft (mm)*	**78**
Platine (mm)	*Plate (mm)*	**-**
Diamètre fix. supérieure (mm)	*Diameter upper fixing (mm)*	**35**
Référence	***Reference***	**ROT060CA0F**

Commande Rapide : Tel: +33 (0)2 51 34 10 10 • Fax: +33 (0)2 51 34 12 66

ROTATOR Fixation PLATINE - Capacité 6 Tonnes

ROTATOR PLATE fixing - 6 ton capacity

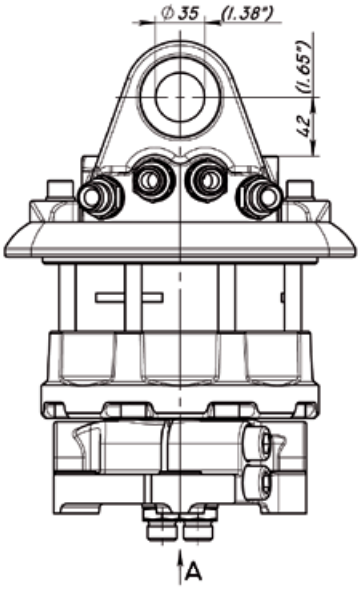

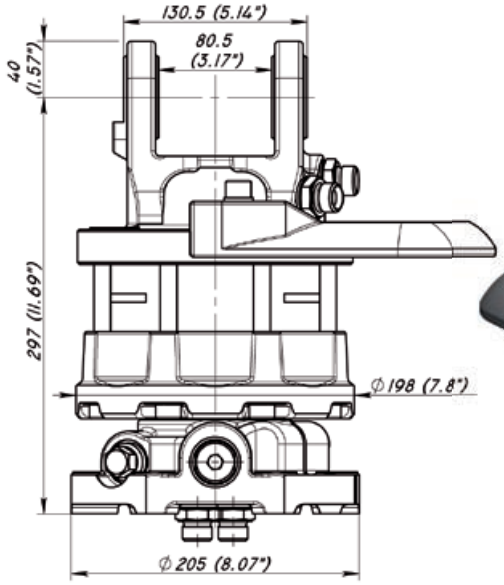

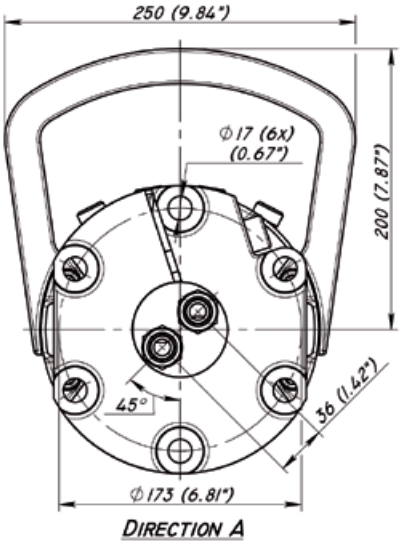

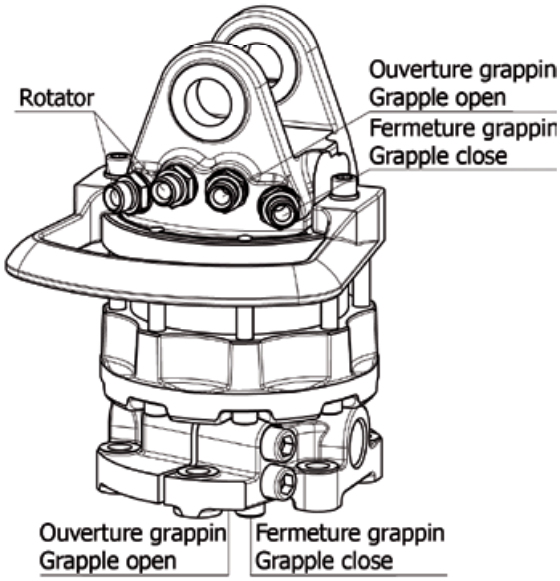

Caractéristiques et Références

Specifications and References

Capacité Statique	*Static load*	**6 T**
Capacité Dynamique	*Dynamic load*	**3 T**
Couple à 250 bars	*Torque at 250 bar*	**1750 Nm**
Débit min en L/mn	*Min. oil flow in l/min*	**25 L/mn**
Pression maxi en bar	*Pressure in bar*	**200 bar**
Implantations	*Ports*	**1/2 G**
Poids	*Weight*	**43 kg**
Arbre (mm)	*Shaft (mm)*	**-**
Platine (mm)	*Plate (mm)*	**140 x 140 Ø 173 x 6 trous *(holes)***
Diamètre fix. supérieure (mm)	*Diameter upper fixing (mm)*	**35**
Référence	***Reference***	**ROT060CP0F**

ROTATOR Fixation ARBRE - Capacité 6 Tonnes

ROTATOR SHAFT fixing - 6 ton capacity

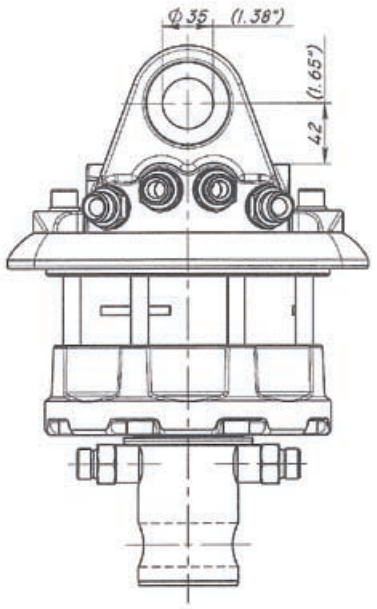

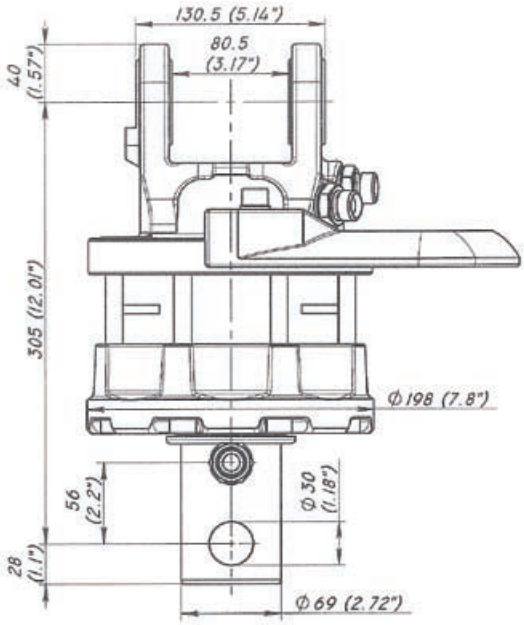

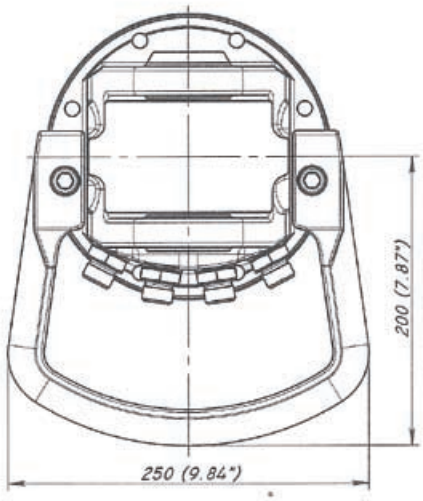

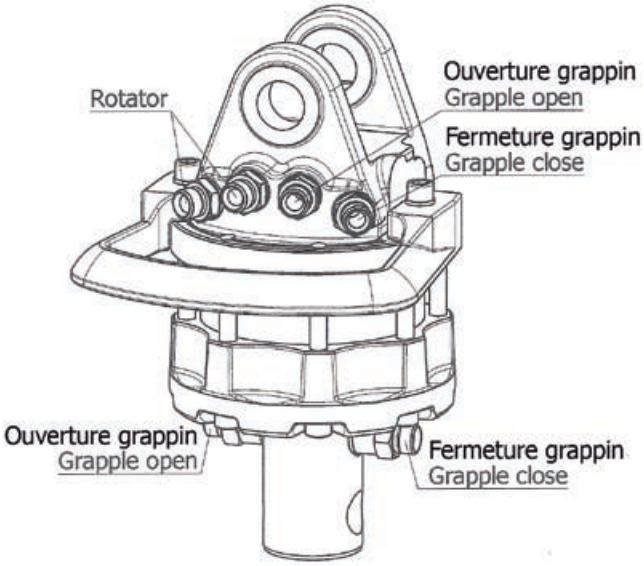

Caractéristiques et Références

Specifications and References

Capacité Statique	*Static load*	**6 T**
Capacité Dynamique	*Dynamic load*	**3 T**
Couple à 250 bars	*Torque at 250 bar*	**1750 Nm**
Débit min en L/mn	*Min. oil flow in l/min*	**25 L/mn**
Pression maxi en bar	*Pressure in bar*	**200 bar**
Implantations	*Ports*	**1/2 G**
Poids	*Weight*	**37 kg**
Arbre (mm)	*Shaft (mm)*	**69**
Platine (mm)	*Plate (mm)*	**-**
Diamètre fix. supérieure (mm)	*Diameter upper fixing (mm)*	**35**
Référence	***Reference***	**ROT060CA1F**

Commande Rapide : Tel: +33 (0)2 51 34 10 10 • Fax: +33 (0)2 51 34 12 66

ROTATOR Fixation ARBRE - Capacité 10 Tonnes

ROTATOR SHAFT fixing - 10 ton capacity

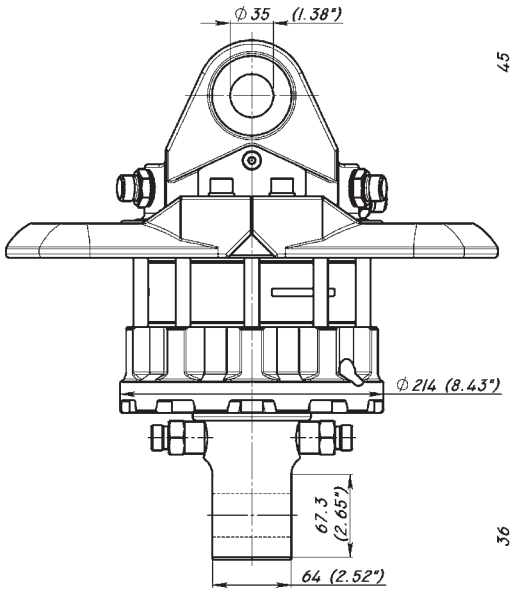

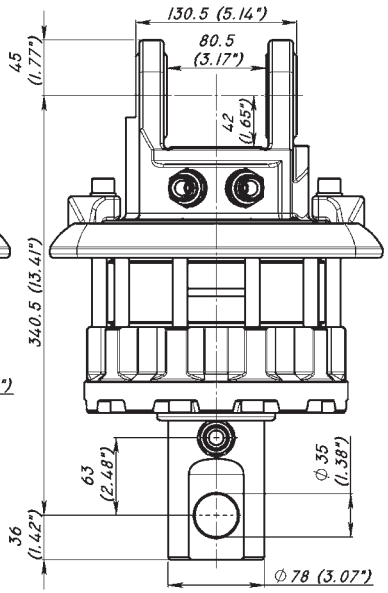

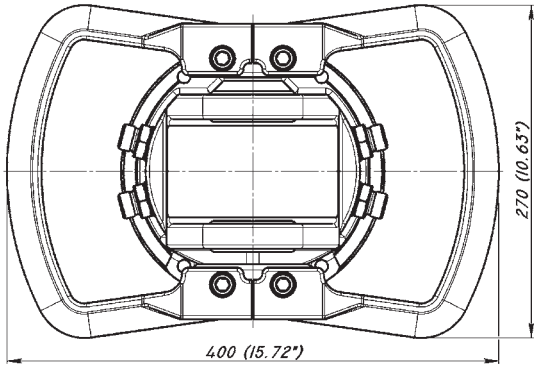

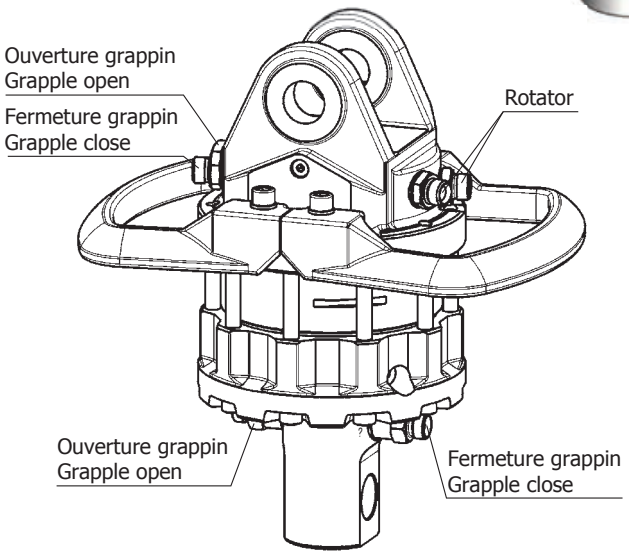

Caractéristiques et Références

Specifications and References

Capacité Statique	*Static load*	**10 T**
Capacité Dynamique	*Dynamic load*	**5 T**
Couple à 250 bars	*Torque at 250 bar*	**2400 Nm**
Débit min en L/mn	*Min. oil flow in l/min*	**30 L/mn**
Pression maxi en bar	*Pressure in bar*	**250 bar**
Implantations	*Ports*	**1/2 G**
Poids	*Weight*	**54 kg**
Arbre (mm)	*Shaft (mm)*	**78**
Platine (mm)	*Plate (mm)*	**-**
Diamètre fix. supérieure (mm)	*Diameter upper fixing (mm)*	**35**
Référence	***Reference***	**ROT100CA0F**

ROTATOR Fixation PLATINE - Capacité 10 Tonnes

ROTATOR PLATE fixing - 10 ton capacity

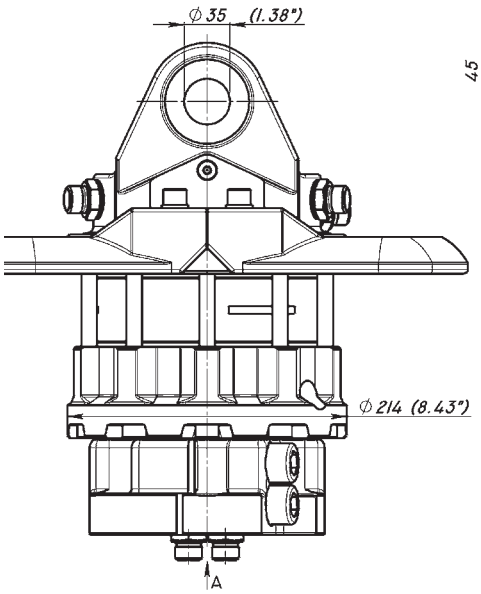

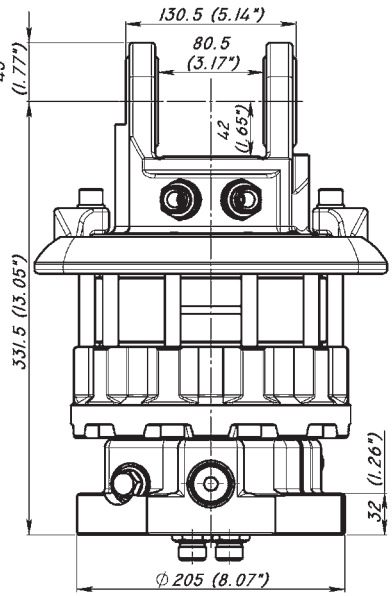

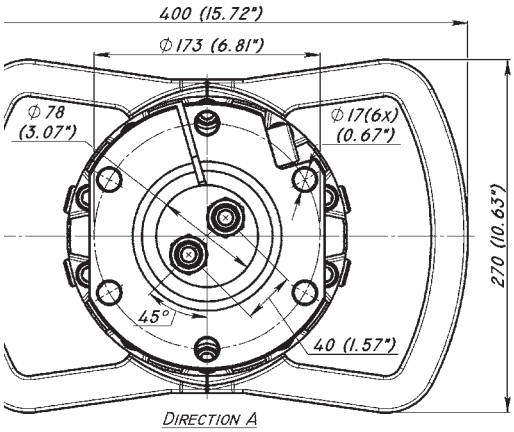

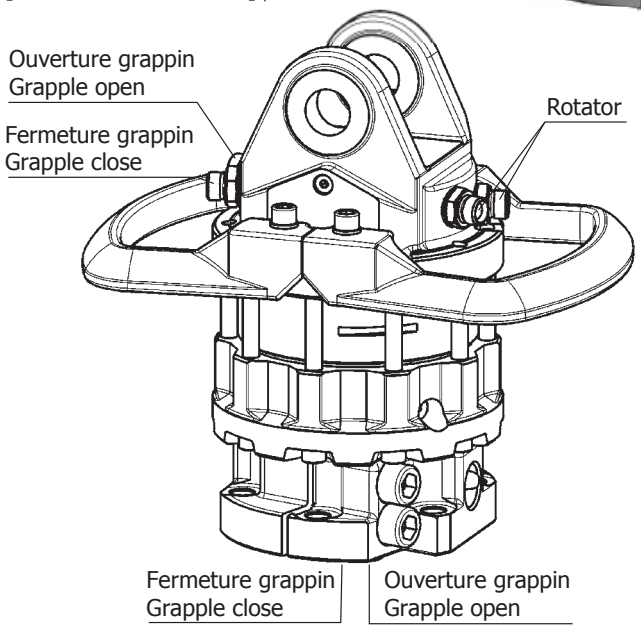

Caractéristiques et Références

Specifications and References

Capacité Statique	*Static load*	**10 T**
Capacité Dynamique	*Dynamic load*	**5 T**
Couple à 250 bars	*Torque at 250 bar*	**2400 Nm**
Débit min en L/mn	*Min. oil flow in l/min*	**30 L/mn**
Pression maxi en bar	*Pressure in bar*	**250 bar**
Implantations	*Ports*	**1/2 G**
Poids	*Weight*	**62 kg**
Arbre (mm)	*Shaft (mm)*	**-**
Platine (mm)	*Plate (mm)*	**140 x 140 - Ø 173 x 6 trous *(holes)***
Diamètre fix. supérieure (mm)	*Diameter upper fixing (mm)*	**35**
Référence	***Reference***	**ROT100CP0F**

Commande Rapide : Tel: +33 (0)2 51 34 10 10 • Fax: +33 (0)2 51 34 12 66

ROTATOR Fixation PLATINE - Capacité 12 Tonnes

ROTATOR PLATE fixing - 12 ton capacity

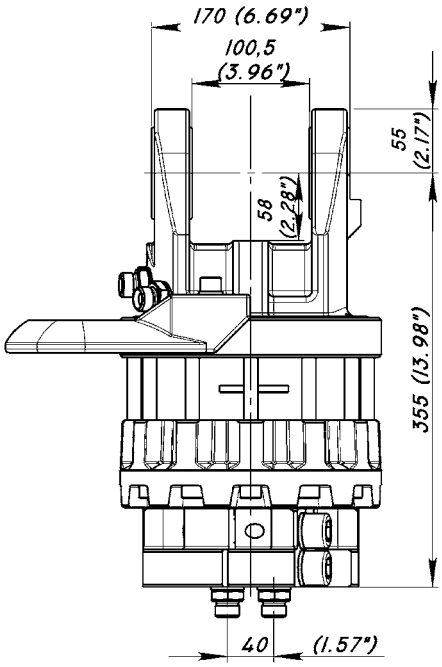

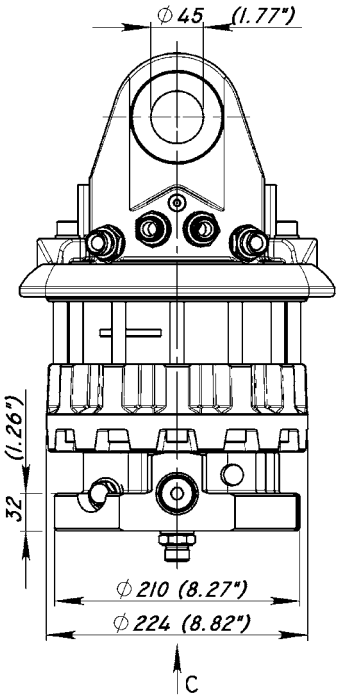

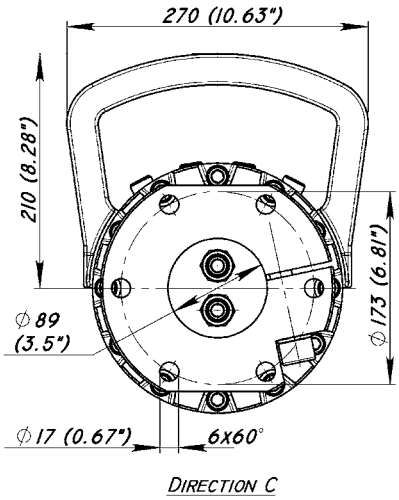

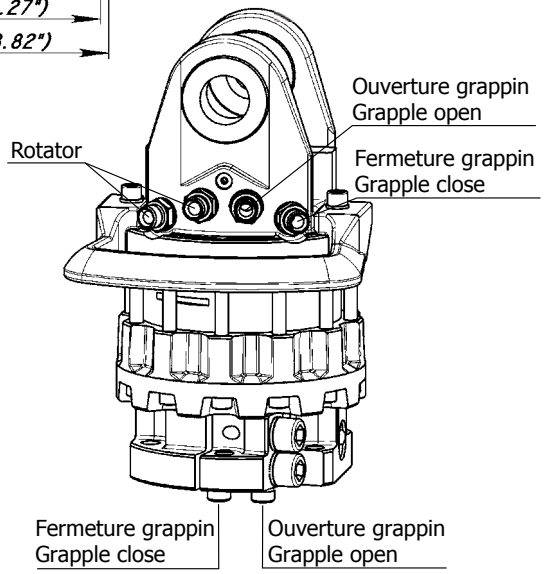

Caractéristiques et Références

Specifications and References

Capacité Statique	*Static load*	**12 T**
Capacité Dynamique	*Dynamic load*	**9 T**
Couple à 250 bars	*Torque at 250 bar*	**2800 Nm**
Débit min en L/mn	*Min. oil flow in l/min*	**35 L/mn**
Pression maxi en bar	*Pressure in bar*	**250 bar**
Implantations	*Ports*	**1/2 G**
Poids	*Weight*	**68 kg**
Arbre (mm)	*Shaft (mm)*	**-**
Platine (mm)	*Plate (mm)*	**140 x 140 - Ø 173 x 6 trous (holes)**
Diamètre fix. supérieure (mm)	*Diameter upper fixing (mm)*	**45**
Référence	***Reference***	**ROT120CP0F**

ROTATOR Fixation PLATINE - Capacité 12 Tonnes

ROTATOR PLATE fixing - 12 ton capacity

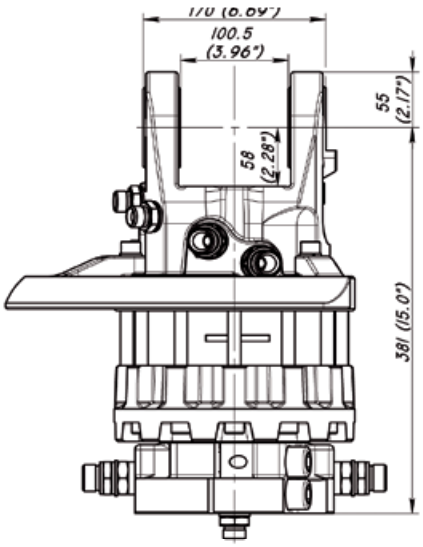

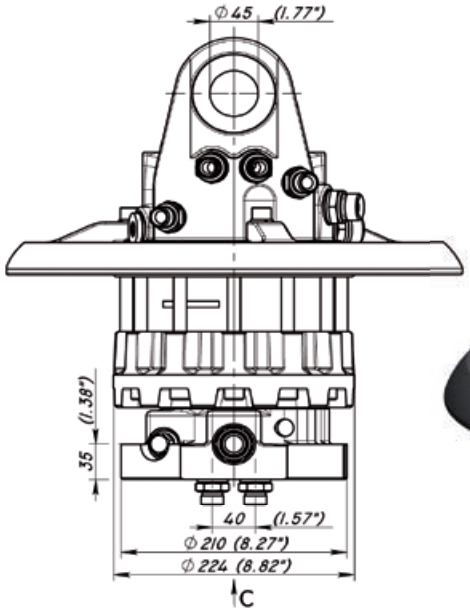

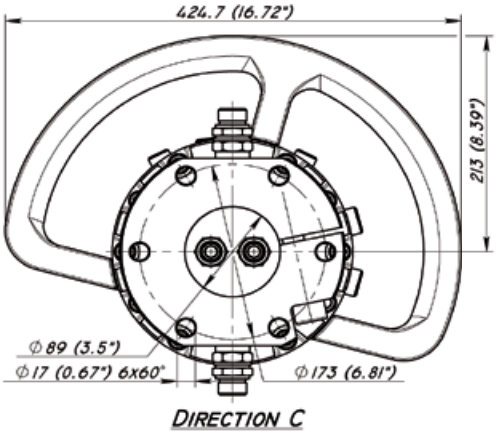

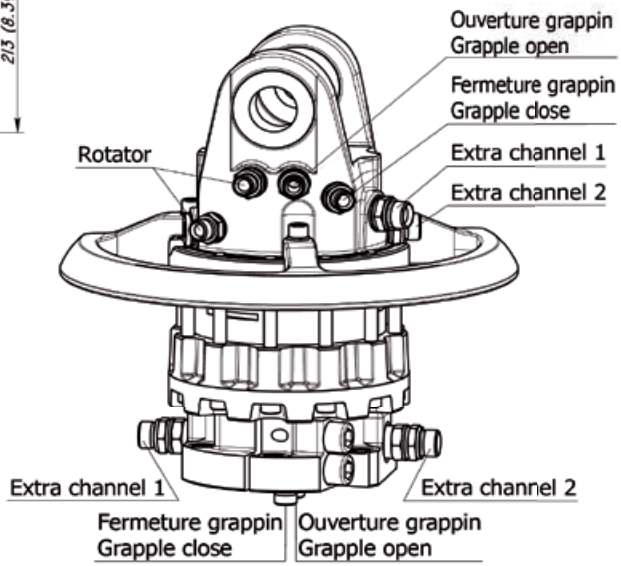

Caractéristiques et Références

Specifications and References

Capacité Statique	*Static load*	**12 T**
Capacité Dynamique	*Dynamic load*	**9 T**
Couple à 250 bars	*Torque at 250 bar*	**2800 Nm**
Débit min en L/mn	*Min. oil flow in l/min*	**35 L/mn**
Pression maxi en bar	*Pressure in bar*	**250 bar**
Implantations	*Ports*	**1/2 G + 2 en 3/4**
Poids	*Weight*	**77 kg**
Arbre (mm)	*Shaft (mm)*	**-**
Platine (mm)	*Plate (mm)*	**140 x 140 - Ø 173 x 6 trous *(holes)***
Diamètre fix. supérieure (mm)	*Diameter upper fixing (mm)*	**45**
Référence	***Reference***	**ROT120CP1F**

Commande Rapide : Tel: +33 (0)2 51 34 10 10 • Fax: +33 (0)2 51 34 12 66

ROTATOR type INDUSTRIEL - Capacité 12 Tonnes

ROTATOR INDUSTRIAL type - 12 ton capacity

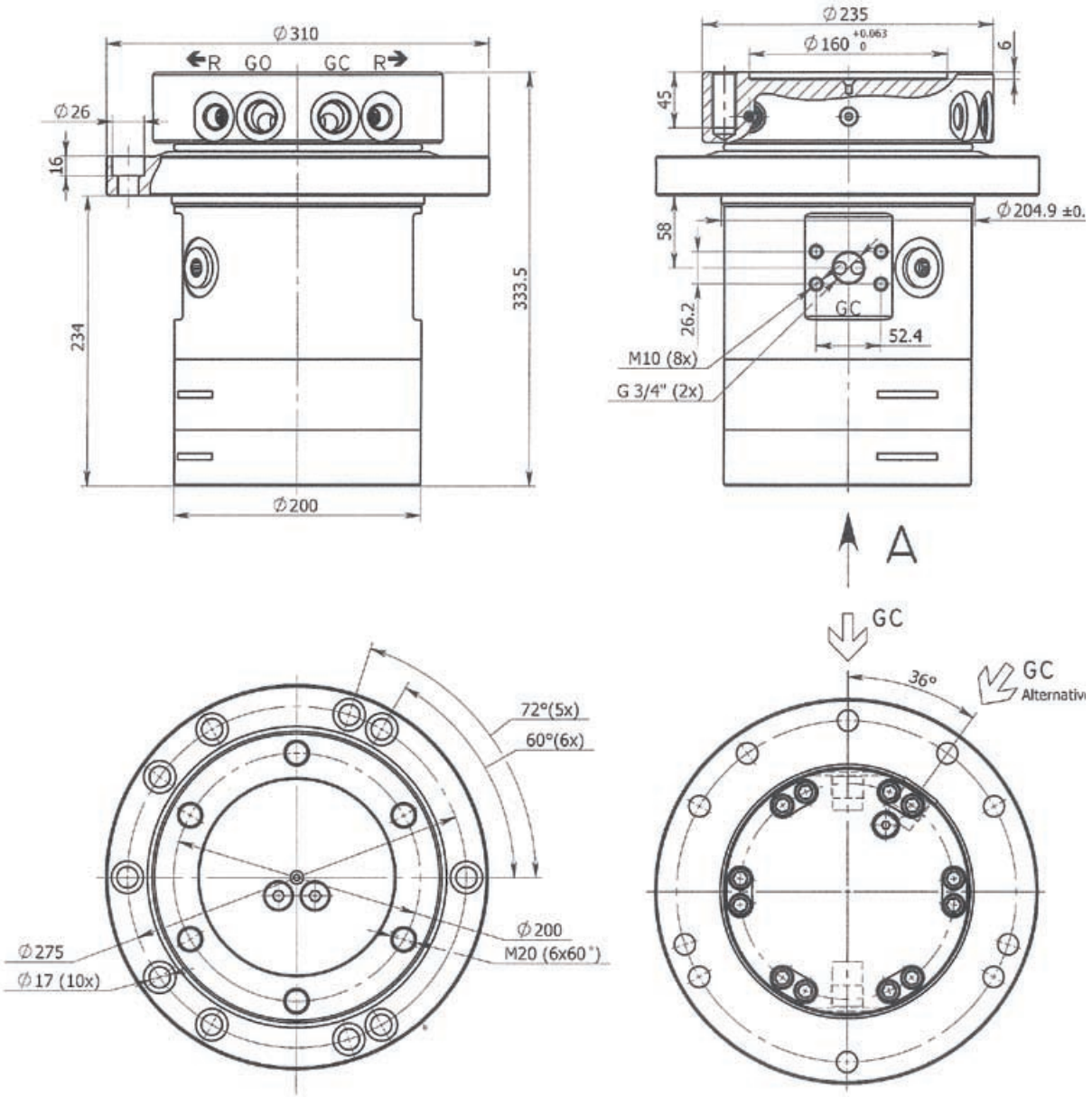

Caractéristiques et Références

Specifications and References

Capacité Statique	*Static load*	**12 T**
Capacité Dynamique	*Dynamic load*	**9 T**
Couple à 250 bars	*Torque at 250 bar*	**2000 Nm**
Débit min en L/mn	*Min. oil flow in l/min*	**20 L/mn**
Pression maxi en bar	*Pressure in bar*	**250 bar + antichocs *(shock valve)* 265 bar**
Implantations	*Ports*	**Rotator 1/2 G + outil en *(tool in)* 3/4 ou *(or)* 1" 3000 PSI**
Poids	*Weight*	**84 kg**
Arbre (mm)	*Shaft (mm)*	**-**
Platine (mm)	*Plate (mm)*	**140 x 140 - Ø 200 x 6 trous *(holes)***
Diamètre fix. supérieure (mm)	*Diameter upper fixing (mm)*	**Ø 275 x 10 trous *(holes)***
Référence	***Reference***	**ROT120CP2F**

ROTATOR Fixation PLATINE - Capacité 16 Tonnes

ROTATOR PLATE fixing - 16 ton capacity

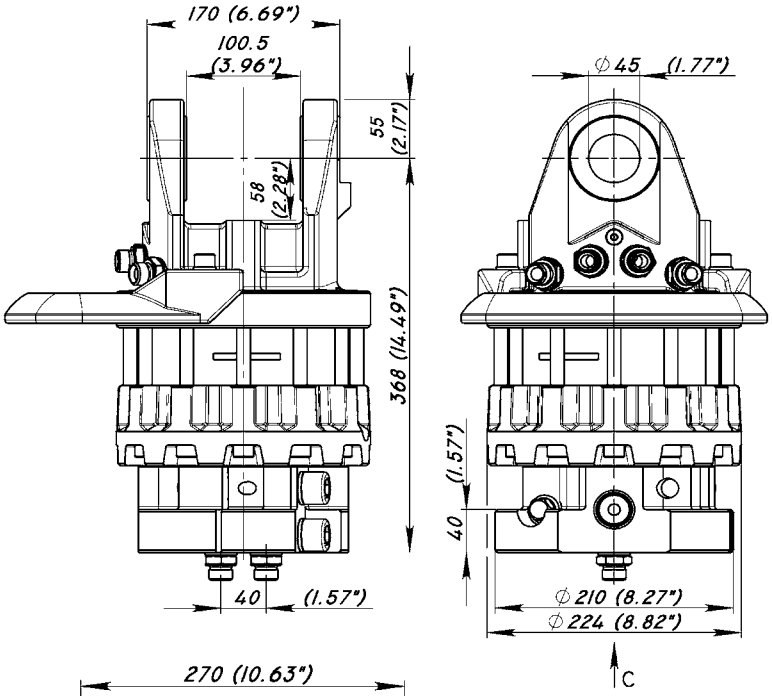

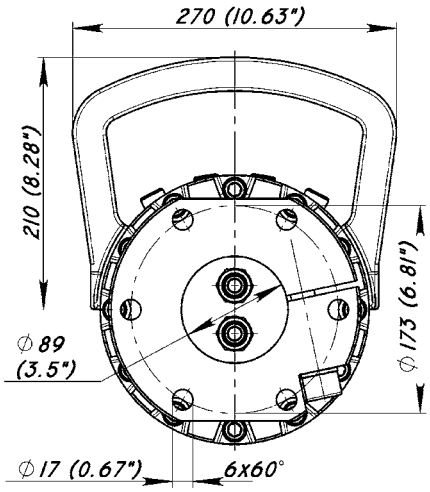

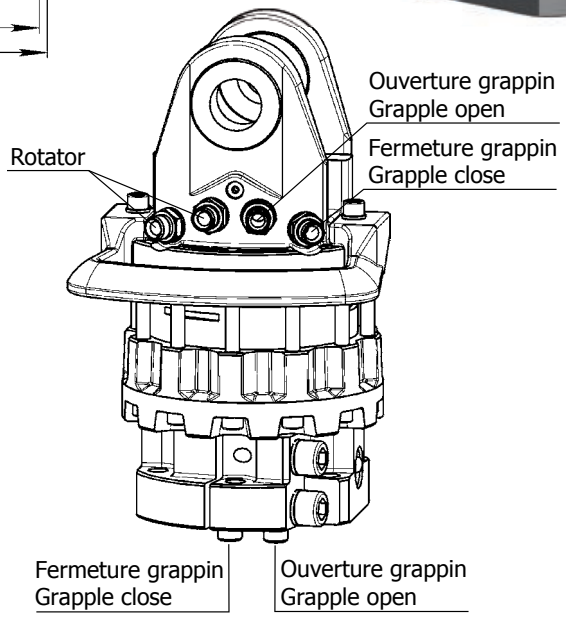

Caractéristiques et Références

Specifications and References

Capacité Statique	*Static load*	**16 T**
Capacité Dynamique	*Dynamic load*	**8 T**
Couple à 250 bars	*Torque at 250 bar*	**3400 Nm**
Débit min en L/mn	*Min. oil flow in l/min*	**40 L/mn**
Pression maxi en bar	*Pressure in bar*	**250 bar**
Implantations	*Ports*	**1/2 G**
Poids	*Weight*	**71 kg**
Arbre (mm)	*Shaft (mm)*	**-**
Platine (mm)	*Plate (mm)*	**140 x 140 - Ø 173 x 6 trous *(holes)***
Diamètre fix. supérieure (mm)	*Diameter upper fixing (mm)*	**45**
Référence	***Reference***	**ROT160CP0F**

Commande Rapide : Tel: +33 (0)2 51 34 10 10 • Fax: +33 (0)2 51 34 12 66

ROTATOR Fixation PLATINE - Capacité 16 Tonnes

ROTATOR PLATE fixing - 16 ton capacity

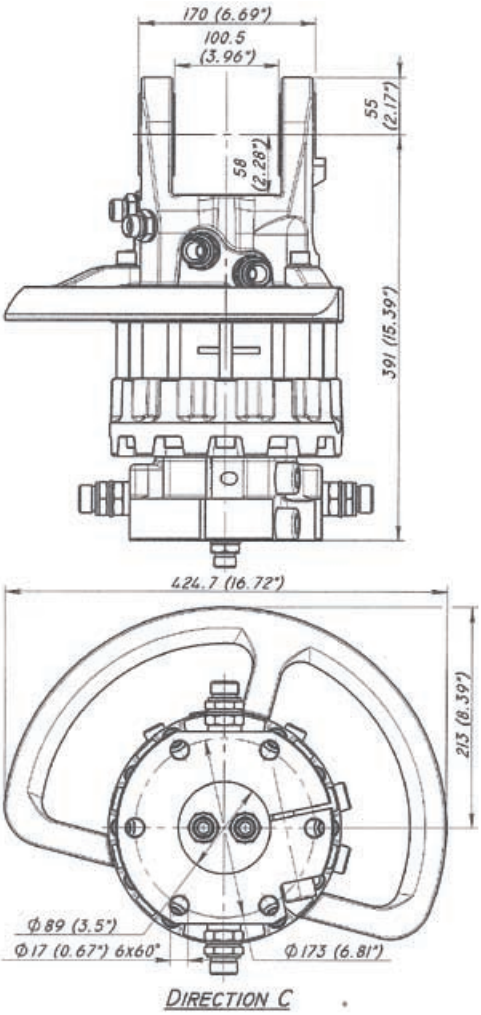

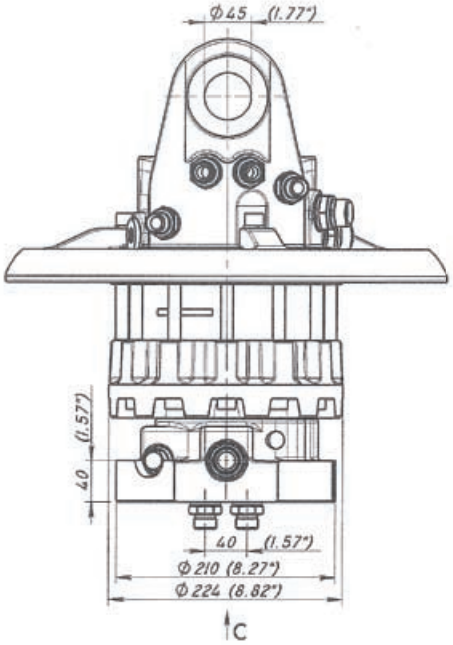

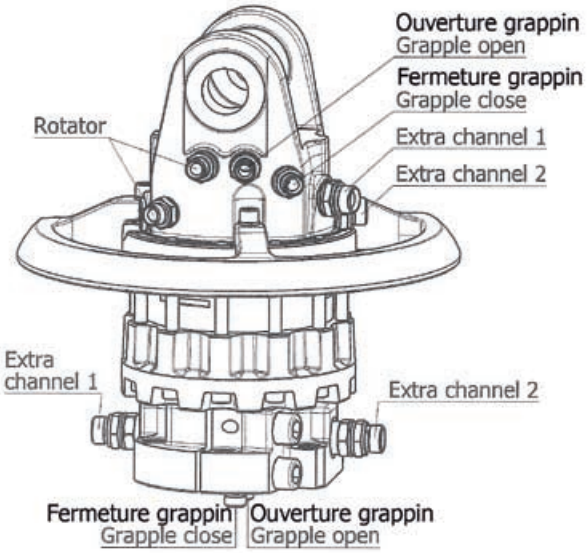

Caractéristiques et Références

Specifications and References

Capacité Statique	*Static load*	**16 T**
Capacité Dynamique	*Dynamic load*	**9 T**
Couple à 250 bars	*Torque at 250 bar*	**3400 Nm**
Débit min en L/mn	*Min. oil flow in l/min*	**40 L/mn**
Pression maxi en bar	*Pressure in bar*	**250 bar**
Implantations	*Ports*	**Rotator 1/2 G + 2 sorties en *(outputs in)* 3/4**
Poids	*Weight*	**79 kg**
Arbre (mm)	*Shaft (mm)*	**-**
Platine (mm)	*Plate (mm)*	**140 x 140 - Ø 200 x 6 trous *(holes)***
Diamètre fix. supérieure (mm)	*Diameter upper fixing (mm)*	**45**
Référence	***Reference***	**ROT160CP1F**

BIELLETTES et CROCHETS

LINKS AND HOOKS

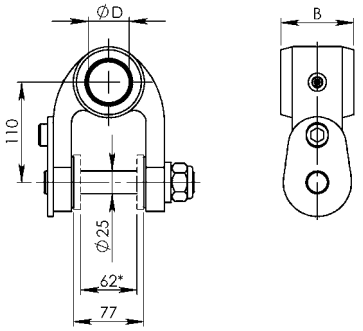

Nous consulter

Contact us

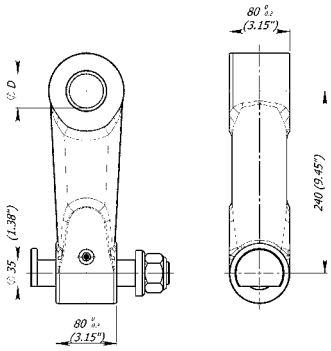

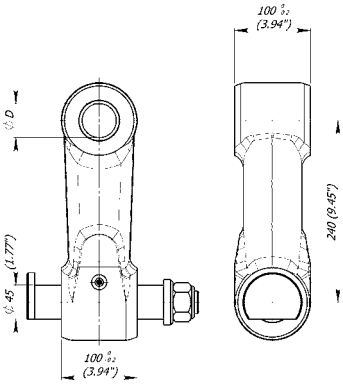

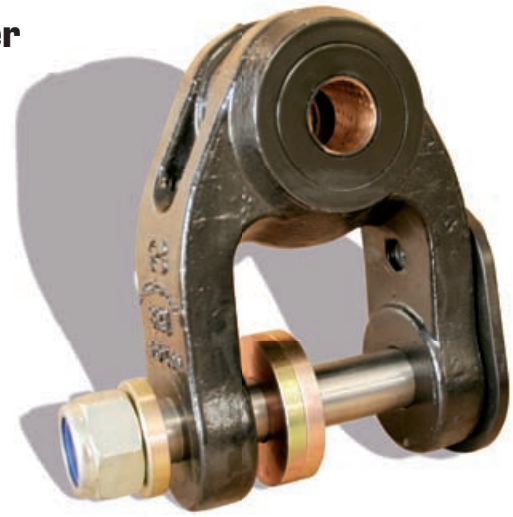

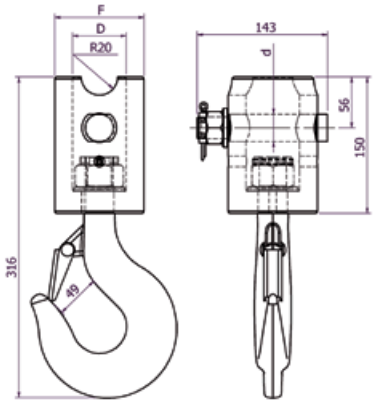

Nous consulter

Contact us

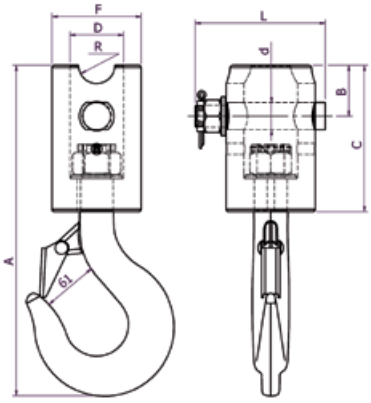

CONDITIONS GENERALES DE VENTES - HYDROKIT
Les clauses stipulées ci-dessous sont portées à la connaissance de la clientèle et font la loi des parties. Le client, du seul fait qu'il passe commande, accepte contractuellement les présentes conditions de vente et de garantie et renonce définitivement à apposer ses propres conditions générales d'achats. Dans tous les cas, pour être valable, toute commande doit faire l'objet d'une approbation de notre entreprise.
Ces conditions générales de vente sont en vigueur à partir du 2 janvier 2008 et peuvent être modifiées sans préavis de notre part.
Les plans établis par nos soins restent notre propriété exclusive et leur reproduction est interdite, même quand ceux-ci sont facturés.

Il est rappelé que les plans et objets divers, de toute nature, appartenant à la clientèle ne sont garantis contre aucun risque. Notre responsabilité est exclue, pour tous accidents, détériorations, disparitions, survenus dans nos ateliers ou en cours de transport.
Les marchandises livrées restent notre propriété jusqu'au paiement intégral du prix.
L'acheteur s'oblige personnellement à ne pas disposer par quelque moyen que ce soit, ni en pleine propriété, ni par constitution de gage ou de nantissement des marchandises vendues, avant le paiement intégral du prix.
Les délais d'expédition sont donnés à titre purement indicatif. Ils ne constituent aucun engagement de notre part. Un retard d'expédition sur un délai donné en une circonstance quelconque ne pourra, en aucun cas, constituer motif à dommages et intérêts d'aucune sorte.
Lorsque les produits sont assemblés suivant le plan et/ou les indications du client, notre responsabilité ne saurait être engagée en cas de défectuosité due à une conception erronée.
Pour toute annulation de commande, soit après une expédition de notre part ou après mise en production du matériel commandé, les frais engagés seront facturés au client.
Si la fabrication est achevée, le prix prévu sera facturé.

LIVRAISON
Nos marchandises voyagent toujours aux risques et périls des destinataires quand bien même les matériels sont vendus franco de port. En cas de manque ou d'avarie à la réception des matériels, le destinataire doit exercer son recours contre le transporteur, dans les formes et délais légaux, (réserves sur le bon de transport + lettre recommandée + une copie à HYDROKIT) conformément aux articles 105 et 106 du code du commerce.
Pour toutes livraisons en France : Les frais de transport sont facturés selon le montant d'expédition, pour les livraisons du lundi au vendredi, en express le lendemain (petits colis < à 30 Kg) et en messagerie (colis < à 800 Kg).
Pour toutes livraisons sur l'international : Les frais de transports sont facturés selon le poids et le volume de l'expédition.
Pour toutes autres conditions de transport, merci de vous adresser au service commercial.
Les réclamations concernant la qualité de la marchandise à l'exclusion de tout litige de transport, devront être faites immédiatement lors de la livraison ou du retrait en notre établissement, lorsqu'il s'agit d'un défaut apparent, et dans les 8 jours de ladite livraison ou du retrait, lorsqu'il s'agit d'un défaut non apparent au premier abord.

GARANTIE
1) Notre matériel neuf est garanti contre tous défauts de matière et vices de construction pendant un délai de 12 mois à dater du jour de la livraison. A l'expiration de ce délai, la garantie cesse de plein droit.

2) Sont exclus de la garantie :
• les détériorations ou avaries résultant d'une mauvaise utilisation (notamment par insuffisance de soin ou d'entretien ou défaut de conduite), d'un accident, d'un usage anormal ou abusif ou encore due à l'usure normale.
• le matériel transformé, modifié, réparé ou démonté même en partie seulement en dehors de notre connaissance.
• la fourniture de l'huile en cas de perte due à une panne.

3) La garantie se limite à l'échange des pièces reconnues défectueuses par notre Service Après Ventes sans que nous ayons à participer en aucune manière aux frais de main-d'oeuvre occasionnés par le démontage et le remontage, ni aux frais et conséquences de l'immobilisation du matériel, ni à la perte d'huile due à une panne.

4) Pour pouvoir invoquer le bénéfice de la garantie, le client doit nous aviser dans les 3 JOURS francs, et par écrit, des vices qu'il impute à son matériel et fournir toutes justifi cations.

5) La garantie ne s'applique pas si le matériel n'est pas retourné dans l'état où il est tombé en panne, ou s'il a été préalablement déplombé, démonté, réparé, modifié, soit par un tiers, soit par l'utilisateur ou le client.

6) Les pièces seront toujours facturées et ne feront l'objet d'un remboursement qu'après acceptation de la garantie par notre Service Après Ventes.

7) Notre responsabilité est expressément limitée à la garantie ci-dessus définie ; elle ne pourrait être, en aucun cas, engagée en raison d'accidents causés aux personnes et aux choses, même par la suite d'un défaut ou d'un vice de matériel vendu.

RETOUR
1) Tout retour devra être accepté par notre service commercial qui vous communiquera un numéro de retour à mentionner sur le colis.
2) Un double du bon de livraison ou de la facture seront obligatoirement joints au colis.
3) Les pièces présumées défectueuses devront être retournées FRANCO de port.
4) Les retours seront acceptés uniquement pour les pièces neuves non montées, ni réparées ou modifiées, soit par un tiers, soit par l'utilisateur ou le client, et cet accord ne pourra concerner que des pièces de moins de 12 mois.
5) Dans tous les cas, le prix des pièces facturées subira une moins value de 20 %.
6) Le montant d'un avoir relatif à un retour restera à déduire sur une prochaine facture.
7) Les frais d'emballage et de transport, à l'aller comme au retour sont à la charge de l'acheteur.
8) Contestations : en cas de contestations, le tribunal de La Roche sur Yon, est le seul compétent. Traites et acceptations de règlement ne font ni novation, ni dérogations aux clauses des juridictions.

PAIEMENT
Le lieu de paiement est à la Roche sur Yon. L'acceptation des traites ne déroge pas à cette clause.
- Pour toute 1re commande, le règlement s'entend à réception du colis.
- Un relevé d'identité bancaire ainsi que votre numéro de TVA intra-communautaire et code APE - NAF devront nous être adressés afin de procéder à l'ouverture du compte client.
- Les factures sont payables par traite à 30 jours (échéance le 15 ou le 30 suivant la date de livraison). En application de la loi n° 92- 1442 du 31 décembre 1992, toute somme non payée à son échéance entraînera le paiement de pénalités de retard au taux mentionné au recto.
Le non-paiement d'une échéance quelconque entraîne d'autre part, automatiquement, l'exigibilité de la totalité du solde restant dû, et la suppression des livraisons (non seulement pour les contrats et les livraisons dont une échéance en cours n'a pas été payée, mais aussi pour tous les autres contrats en cours qu'ils soient antérieurs, ou postérieurs).
En cas de paiement échelonné, le non-paiement d'une seule échéance entraînera la revendication de la marchandise. Les acomptes déjà perçus nous resteront acquis à titre de dommages et intérêts.
De conventions expresses, nous nous réservons la propriété des marchandises fournies jusqu'au dernier jour de leur parfait paiement, conformément aux termes de la loi n° 80- 335 du 12 mai 1980.

Conditions générales de vente
Conditions of sale

CONTESTATIONS
En cas de litige, tant avec nos fournisseurs qu'avec nos clients, attribution de compétence est faite aux tribunaux de notre siège social.
Conformément à la loi informatique et liberté du 06/01/1978 (art 27), vous disposez d'un droit d'accès et de rectification des données vous concernant.
Si vous ne souhaitez plus recevoir nos publications, écrivez-nous en précisant vos coordonnées à : Hydrokit, Rue du bocage, La Ribotière, 85170 Le Poiré sur Vie ou bien par e-mail à : infohydro@hydrokit.com.

Les photos et illustrations utilisées dans cet ouvrage ne sont pas contractuelles.
La reproduction, même partielle, des schémas, photos et textes de ce document est interdite sans l'autorisation d'Hydrokit. Tout contrevenant à ces dispositions se risque à des poursuites judiciaires.
(Loi du 11 mars 1957).
Crédits photos : HYDROKIT, BALTROTORS

Téléchargez nos catalogues agricole et travaux publics 2009 sur www.hydrokit.com

Download your 2009 catalogues on our website **www.hydrokit.com**

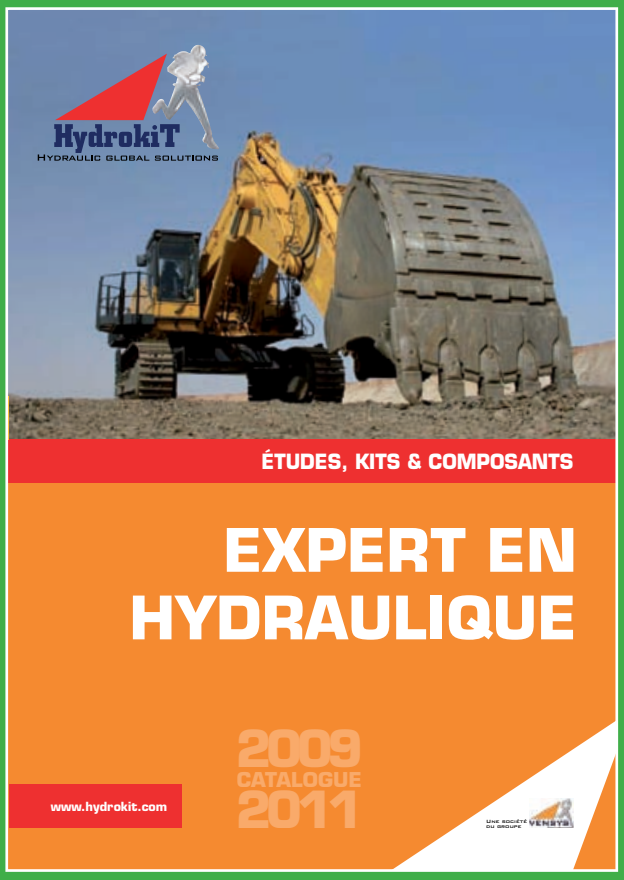

CATAROT08FR1 - 04/2009 document non contractuel - © HYDROKIT - Conception : HYDROKIT MKT

N'hésiter pas à nous consulter
+33 (0)2 51 34 10 10

Rue du Bocage - La Ribotière - 85170 Le Poiré-sur-Vie
Tel. : + 33 (0) 2 51 34 10 10
Fax : + 33 (0) 2 51 34 12 66
E-mail : infohydro@hydrokit.com

www.hydrokit.com