Stucchi®

HydrokiT
HYDRAULIC GLOBAL SOLUTIONS

Coupleur face plane à visser

Applications

Travaux publics, foreuses, dameuses.

Les coupleurs face plane à visser sont spécialement conçus pour les applications lourdes avec des pressions de service élevées, des “coups de bélier” et des vibrations mécaniques importantes. Tous les coupleurs sont fabriqués en acier de haute résistance, et ont subi un traitement de surface spécial (QPQ) pour accroître la résistance à l’usure et à l’oxydation. Cette série a été testée à plus de 1.000.000 de cycles d’impulsions. Le système de clapets permet une connexion des lignes hydrauliques en toute sécurité, même en présence d’une pression résiduelle statique élevée, tout en minimisant la contamination interne et la perte de fluide lors de la déconnexion.

Ces coupleurs offrent de nombreux types de filetages et de connexions afin de satisfaire toutes les applications.

Les + produit

- Facile à nettoyer, aide à réduire la contamination des circuits hydrauliques.
- Perte de fluide minimale lors de la connexion / déconnexion, réduit la pollution.
- Évite la cavitation des circuits hydrauliques par une entrée d’air minimale lors de la connexion / déconnexion.
- Maintien des performances du circuit, grâce à une diminution des pertes de charge par une conception optimisée du clapet.
- Haute résistance (coups de bélier).
- Sûr et facile d’utilisation.
- Connectable sous pression résiduelle élevée.

Gamme filetée BSP

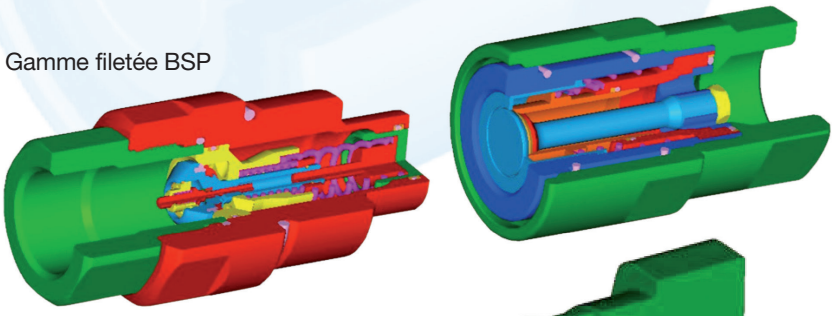

Gamme bride SAE 6000 psi

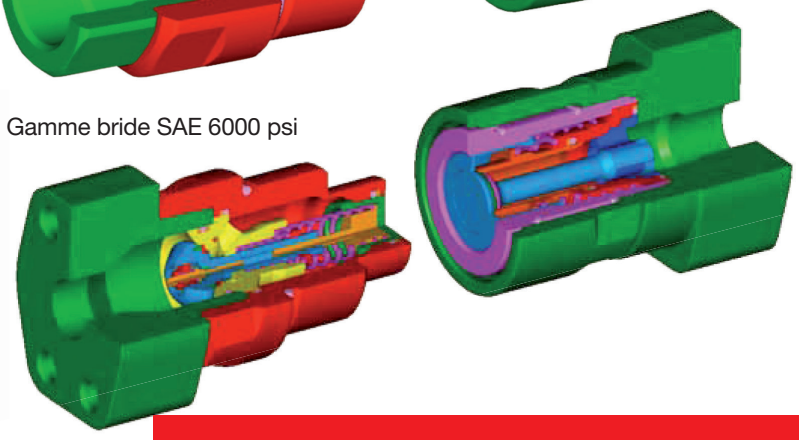

Interchangeable avec :
Conception spécifique Stucchi

www.hydrokit.com

Coupleurs face plane à visser

• Caractéristiques techniques

Module	Débit nominal* (l/mn)	Débit max. conseillé (l/mn)	Pression de travail max. (bar) gamme filetée	Pression de travail max. (bar) gamme bride
3/8”	23	46	550	-
1/2”	45	90	550	-
3/4”	100	200	500	420
1”	189	378	470	420
1”1/2	288	750	400	420

* Voir perte de charge en 4ème page

- Connexion mécanique : système à visser
- Matériaux : acier carbone haute résistance + traitement QPQ
- Traitement de surface : zingué
- Ressorts extérieurs : AISI 302
- Ressorts intérieurs : Acier C72
- Joints : standard en NBR (nitrile) : T° -20°C à +100°C
- Joints anti-extrusion : téflon
- Joints polyuréthane et Delrin sur demande
- Bouchon aluminium anti-poussière

• Dimensions gamme filetée BSP

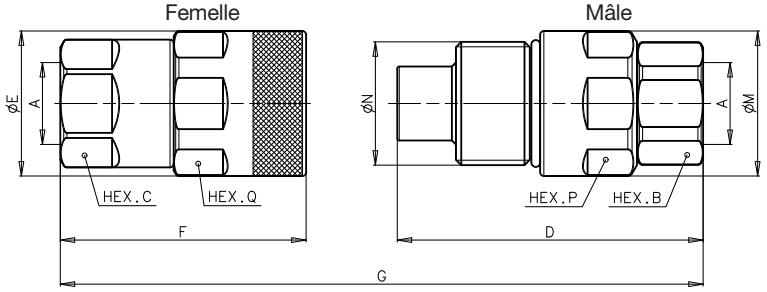

- Connexion sous pression résiduelle : autorisée
- Déconnexion sous pression résiduelle : autorisée

Module	Implantation A	Coupleur	Référence	Unité	B	C	D	E	F	G	M	N	P	Q	Poids (Kg)
3/8”	Femelle	Mâle	CMFPV038EF038G	mm	27	30	82.5	41.8	65.8	131.3	37.8	M 33 x 2	-	38	0.330
	3/8” BSP	Femelle	CFFPV038EF038G												0.330
1/2”	Femelle	Mâle	CMFPV012EF012G	mm	36	36	95	49.8	77.8	154.6	45.8	M 40 x 3	-	46	0.600
	1/2” BSP	Femelle	CFFPV012EF012G												0.620
3/4”	Femelle	Mâle	CMFPV034FF034G	mm	46	46	124	58.8	99.7	200.9	58.8	M 50 x 3	55	55	1.350
	3/4” BSP	Femelle	CFFPV034FF034G												1.330
	Femelle	Mâle	CMFPV034FF100G	mm	46	46	124	58.8	99.7	200.9	58.8	M 50 x 3	55	55	1.300
	1” BSP	Femelle	CFFPV034FF100G												1.280
1”	Femelle	Mâle	CMFPV100FF100G	mm	55	55	133.4	69.8	106.8	216.2	69.8	M 58 x 3	65	65	1.890
	1” BSP	Femelle	CFFPV100FF100G												2.120
	Femelle	Mâle	CMFPV100FF114G	mm	55	55	133.4	69.8	106.8	216.2	69.8	M 58 x 3	65	65	1.790
	1”1/4 BSP	Femelle	CFFPV100FF114G												2.020
1”1/2	Femelle	Mâle	CMFPV112FF114G	mm	65	65	150	95	133.5	253.9	94.4	M 80 x 4	75	85	3.400
	1”1/4 BSP	Femelle	CFFPV112FF114G												4.460
	Femelle	Mâle	CMFPV112FF112G	mm	65	65	150	95	133.5	253.9	94.4	M 80 x 4	75	85	3.300
	1”1/2 BSP	Femelle	CFFPV112FF112G												4.360

Autres implantations sur demande (NPT, SAE, ORFS, brides, etc...)

• Dimensions gamme bride SAE (ISO 6162-2 6000 psi)

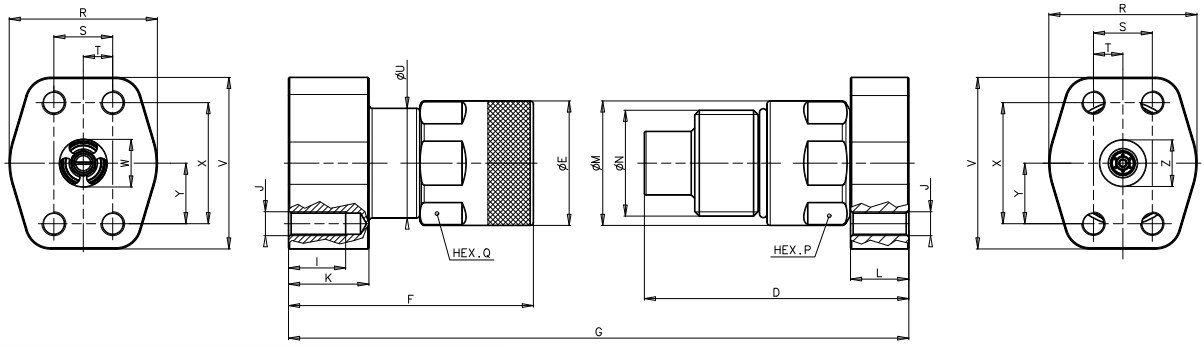

Module	Implantation A	Coupleur	Référence
1”	SAE 6000 M12 57x28	Mâle	CMFPV100FB5728M
		Femelle	CFFPV100FB5728M
1”1/2	SAE 6000 M14 67x32	Mâle	CMFPV112FB6732M
		Femelle	CFFPV112FB6732M

- Connexion sous pression résiduelle : autorisée
- Déconnexion sous pression résiduelle : non autorisée

Référence	Unité	D	E	F	G	I	J	K	L	M	N	P	Q	R	S	T	U	V	W	X	Y	Z	Poids (Kg)
CMFPV100FB5728M	mm	135.2	69.8	116.8	228	27	M12	38	38	69.8	M 58x3	65	65	70	27.8	13.9	68	81.05	22.5	57.2	28.6	22.5	2.230
CFFPV100FB5728M																							2.820
CMFPV112FB6732M	mm	147.6	95	148.5	266.5	25	M14	37.9	35	94.4	80x4 TpF	75	85	78	31.8	15.9	89	95.25	32	66.6	33.3	32	4.010
CFFPV112FB6732M																							5.680

FCW0513881FR003.A1 - 02/2011 document non contractuel - © HYDROKIT - Conception : Hydrokit

Bouchons

- **Caractéristiques techniques**
  - Bouchons aluminium rouges en standard
  - Disponibles également en couleur blanche.
  - Plage de température : de -20°C à +100°C

- **Dimensions**

Bouchon femelle pour coupleur mâle

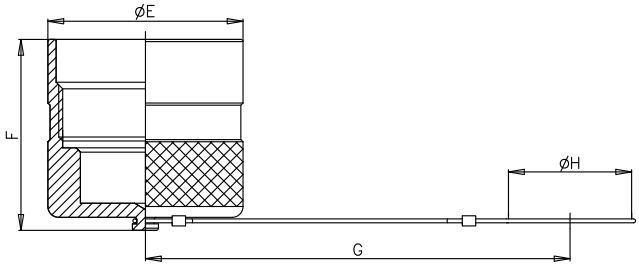

Bouchon mâle pour coupleur femelle

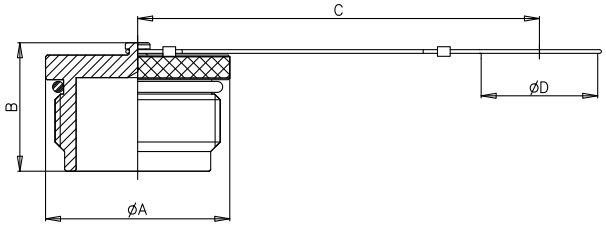

Module	Pour coupleur	Référence	Unité	A	B	C	D	E	F	G	H	Poids (Kg)
3/8”	Mâle	BFFPV038ERA	mm	37.8	36.6	170	24	-	-	-	-	0.060
	Femelle	BMFPV038ERA	mm	-	-	-	-	37.8	51.5	170	24	0.070
1/2”	Mâle	BFFPV012ERA	mm	45.8	40	210	33	-	-	-	-	0.080
	Femelle	BMFPV012ERA	mm	-	-	-	-	45.8	56.5	210	33	0.100
3/4”	Mâle	BFFPV034FRA	mm	54.8	49.3	240	41	-	-	-	-	0.150
	Femelle	BMFPV034FRA	mm	-	-	-	-	54.8	70	240	41	0.155
1”	Mâle	BFFPV100FRA	mm	64.5	53.4	270	51	-	-	-	-	0.230
	Femelle	BMFPV100FRA	mm	-	-	-	-	64.5	75	270	51	0.240
1”1/2	Mâle	BFFPV112FRA	mm	89.8	62.6	340	57	-	-	-	-	0.415
	Femelle	BMFPV112FRA	mm	-	-	-	-	89.8	88	340	57	0.530

Kit complet standard couple mâle/femelle coupleur face plane à visser et bouchons

Module	Implantation A	Référence
3/8”	BSP 3/8”	CXFPV038EF038G
1/2”	BSP 1/2”	CXFPV012EF012G
3/4”	BSP 3/4”	CXFPV034FF034G
1”	BSP 1”	CXFPV100FF100G
1” ½	BSP 1”1/2	CXFPV112FF112G

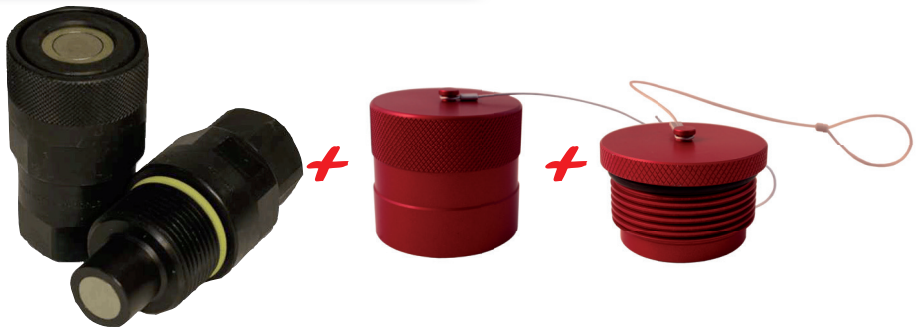

Comment utiliser

- Avant de connecter, nettoyer les coupleurs afin d'éviter toute contamination dans le circuit.
- Pour accoupler, tirer la bague du coupleur femelle. Aligner le coupleur mâle et le coupleur femelle et visser la bague tout en maintenant les deux coupleurs alignés. Ne pas pousser pour connecter les coupleurs. Le vissage doit être réalisé manuellement, sans outils pour la première part de l'opération.
  L'utilisation de clés peut être nécessaire dans la deuxième partie de la connexion s'il y a une forte pression résiduelle dans le circuit. Visser la bague femelle jusqu'à ce qu'elle soit en contact avec le corps du coupleur mâle. Serrer la bague au couple indiqué dans le tableau ci-dessous.

Module	Couple de serrage
3/4"	110-130
1"	125-145
1"1/2	155-175

- Pour désaccoupler, tourner la bague depuis la position de contact en utilisant une clé, puis dévisser en faisant attention à ce que les coupleurs restent alignés pendant toute l'opération.

ATTENTION! Ne pas utiliser le coupleur femelle déconnecté avec coups-de-bélier à haute fréquence.

Ne pas accoupler/désaccoupler avec du débit dans le circuit. Connexion seulement autorisée avec pression résiduelle.

Ne pas accoupler/désaccoupler lorsque la température dans le circuit est supérieure à 80°C.

Lorsque les coupleurs sont désaccouplés, il est conseillé d'utiliser les bouchons.

Diagramme

- **PERTE DE CHARGE**

Tests conformes à l'ISO 7241-2

Fluide :
Huile ISO VG32

Température :
40°C

Viscosité :
28.8-35.2 mm²/s

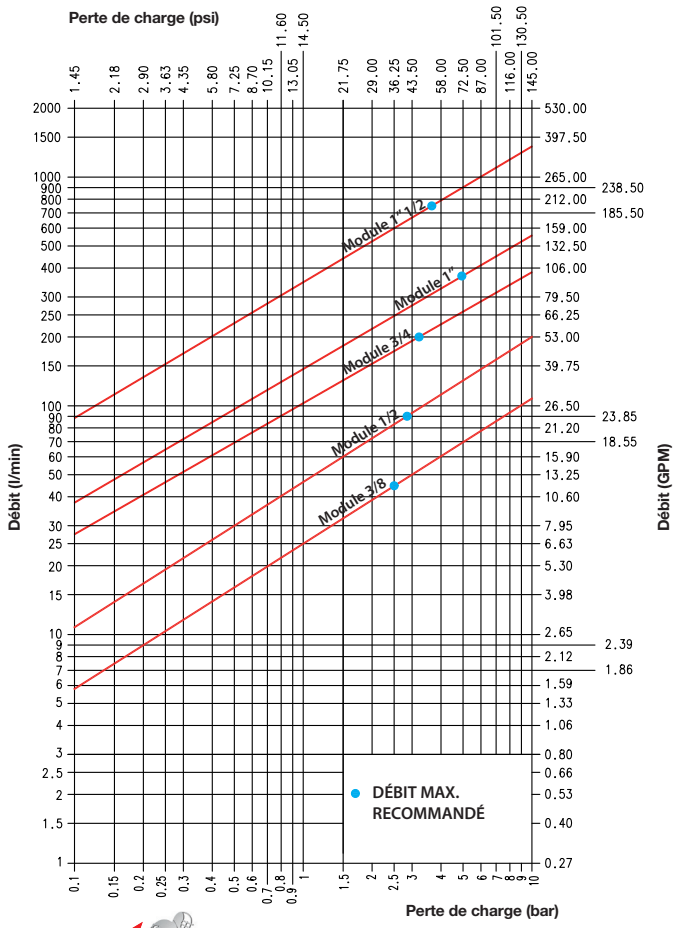

HydrokiT
HYDRAULIC GLOBAL SOLUTIONS

Retrouvez tous nos produits sur le catalogue en ligne :

www.hydrokit.com

N'hésitez pas à nous contacter
+33(0)2 51 34 10 10

Rue du Bocage - La Ribotière - 85170 Le Poiré-sur-Vie
Tél. : + 33 (0) 2 51 34 10 10
Fax : + 33 (0) 2 51 34 12 66
E-mail : infohydro@hydrokit.com

Une société du groupe VENSYS

FCW0513881FR003.A1 - 02/2011 document non contractuel - © HYDROKIT - Conception : Hydrokit