HydrokiT
Hydraulic global solutions
GUIDE
CARROSSERIE
Une société du groupe
VENSYS

HYDROKIT conçoit et fabrique des solutions électro-hydrauliques personnalisées

Depuis 30 ans, HYDROKIT est le partenaire des professionnels de la fabrication, de la vente et de la réparation de matériels.
Nos équipes spécialisées en hydraulique connaissent parfaitement votre métier. Ils vous apporteront toutes les solutions électro-hydrauliques pour améliorer les performances, la sécurité et le confort de vos machines.

EXPERTS EN HYDRAULIQUE

UNE ÉQUIPE DE SPÉCIALISTES À VOTRE ÉCOUTE

Téléphone : 02 51 34 10 10

> Accompagnement et suivi de vos projets.
> Définition technique de vos besoins.

UN BUREAU D'ÉTUDES DE 18 INGÉNIEURS POUR DÉVELOPPER VOS SOLUTIONS

> Des experts en hydraulique et électrique.
> Conception de kits adaptés à vos machines.
> Développement de solutions innovantes.
> Tous nos kits sont accompagnés de leur notice de montage en plusieurs langues.

LOGISTIQUE ET RÉACTIVITÉ À VOTRE SERVICE

> 20 000 références sur stock.
> Livraison sous 24 heures.
> 300 colis par jour.
> 2 tours automatiques de stockage Kardex.

NOUVEAU SITE !

> Commandez rapidement.
> Consultez la disponibilité de vos produits.
> Toutes les documentations HYDROKIT en un clic.
> Notre savoir-faire en vidéos.
> Suivez toutes nos actualités en direct.

www.hydrokit.com

INDEX

A

Accessoires pour indicateurs de niveau .. 6
Accumulateurs..... 38

B

Bloc anti-cavitation pour moteur 75
Boîtiers de commande pour centrales .. 30
Boîtiers de commande pour vérins 70
Bouchons de remplissage..... 5
Bouchons magnétiques de réservoirs..... 5
Bouchons reniflards 5

C

Caméro de recul 79
Capteurs - Préssostats..... 78
Centrales hydrauliques GH1..... 27
Centrales hydrauliques (guide définition)31
Clapets anti-retour 58
Clapets de blocage flasquables..... 60
Clapets double à tuyauter (kits)..... 59
Clapets navette, anti-retour, parachute . 57
Clapets pilotés en ligne 58
Coffrets électriques..... 79
Commande pneumatiques..... 10
Compresseurs de bennage..... 9
Connecteurs..... 80-81
Coupleurs à clapets push-pull..... 82
Coupleurs Hydrauliques type Camion ... 82
Crépines d'aspiration 9

D

Distributeurs Cétop 3 49
Distributeurs Cétop 5 50
Distributeurs empilables..... 46
Distributeurs manuels monoblocs 40
Distribution PVG 32..... 52
Diviseurs de débit 33
Diviseurs de débit 3 voies 150-250L/mn36
Diviseurs de débit volumétriques..... 36

E

Échangeurs thermiques..... 17
Échangeurs thermiques (suite)..... 18
Electrovanne à clapet..... 51
Émetteurs récepteurs radio..... 77-78
Enrouleurs hydrauliques/pneumatiques 76

F

Fabrication de réservoirs plus châssis à la demande..... 5
Filtration en ligne 60 à 320 l/min 7
Filtration en ligne Spin On..... 7
Filtres à air à cartouche pour réservoir ... 6
Filtres assécheur d'air..... 6
Filtres retour semi-immergés..... 8
Formules hydrauliques 48

G

Graissage (Solutions de)..... 76
Groupes de bennage Camion..... 26
Guide de définition centrale hydraulique 31

I

Indicateur de niveau (accessoires)..... 6
Indicateur de niveau visuel..... 6
Indicateurs de colmatage..... 15
Indicateurs de colmatage pour filtre pression..... 9
Indicateurs de niveau bas électriques..... 6

K

Kit Lame à neige..... 26

L

Lame à neige (kits)..... 26
Limiteur de pression..... 39

M

Manipulateurs hydrauliques..... 55
Moteurs électrique pour centrales..... 29
Moteurs semi-rapides 73
Multi-Coupleurs 2 à 10 lignes..... 83

P

Pompes à engrenages pour Camion..... 10
Pompes à graisse électrique 18V..... 76
Pompes à pistons pour camion..... 10
Pompes à pistons série XPi..... 11
Pompes à pistons série PA/PAC/PAD.... 16
Pompes à pistons série TXV..... 21
Pompes à pistons série TXV indexable.. 25
Préssostats - capteurs 78
Prises d'alimentations (connecteurs) 80
Prises de mouvement..... 10

R

Raccords pneumatiques..... 76
Radio commandes 77-78
Régulateurs de débit 3 voies..... 35
Réservoirs arrières cabine 4
Réservoirs de centrales hydrauliques.....28
Réservoirs hydrauliques..... 4
Restricteurs de débit..... 32

T

Treuils de halage électriques..... 71
Treuils de halage hydrauliques..... 72

V

Valves de blocage réglables..... 57
Valves d'équilibrage 61
Valves d'équilibrage flasquables 75
Valves de séquence 63
Vérins électriques 12/24 vdc 70
Vérins rotatifs Helac 68
Vérins standards double effet..... 65
Vérins standards simple effet..... 64
Vérins télescopiques 66
Voyant de niveau..... 6

Dans le cadre de l'amélioration et de l'évolution des produits, certaines caractéristiques indiquées dans le catalogue peuvent évoluer. Les photos et illustrations utilisées dans cet ouvrage ne sont pas contractuelles. La reproduction, même partielle, des schémas, photos et textes de ce document est interdite sans l'autorisation d' HYDROKIT. Tout contrevenant à ces dispositions se risque à des poursuites judiciaires (Loi du 11 mars 1957). ©Hydrokit Marketing 11/17.

FABRICATION DE RÉSERVOIRS PLUS CHÂSSIS À LA DEMANDE

- Fabrication de réservoirs sur demande et selon votre cahier des charges.
- Toutes configurations possibles.
- Consultez-nous pour obtenir votre offre personnalisée.

RÉSERVOIRS ARRIÈRES CABINE

Caractéristiques

- Réservoir de 100 litres.
- Bouchon de remplissage.
- Filtre retour 130 litres.
- Deux niveaux.

Référence : RCAR100LV1

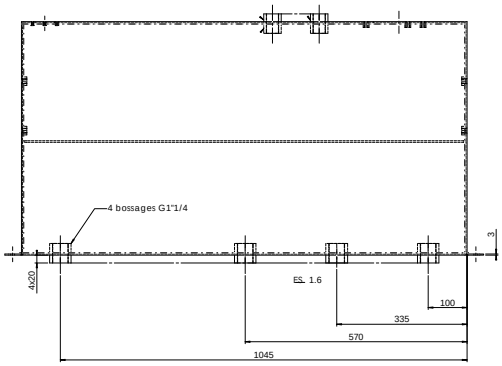

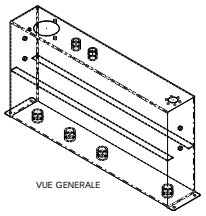

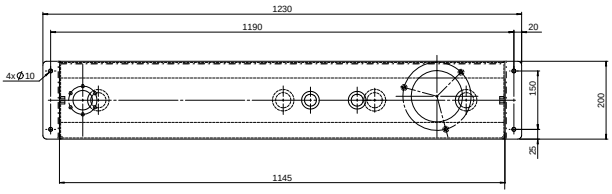

BOUCHONS DE REMPLISSAGE

Implantation réservoir	Dimensions extérieures bouchon h x Ø (mm)	Repère	Référence bouchon	Référence joint liège
3 vis M5 sur Ø 42	43 x Ø 46,5	1	**BR300**	UC13806
6 vis M5 sur Ø 72	58,2 x Ø 76,2	2	**BR500A**	UC11635
6 vis M5 sur Ø 72,5	56,5 x Ø 81	3	**BR500AD**	UC11635
6 vis M5 sur Ø 72,5	56,5 x Ø 81	4	**BR500AD3**	UC11635

Modèles 3 et 4 : bouchons anti-débordement.

1

2

3

4

Bouchons magnétiques de réservoirs

Implantation	B	C	D	E	F	CH	Référence
1/2"	26	4	14	6	8	10	**BMM012R**
3/4"	32	4	16	6	8	12	**BMM034R**
1"	40	5	16	10	8	17	**BMM100R**

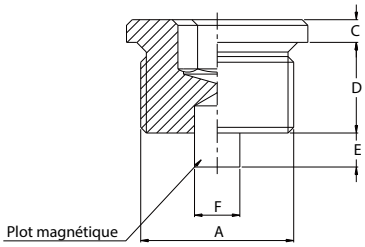

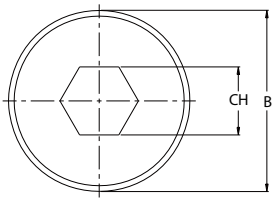

BOUCHONS RENIFLARDS

Matériau	Implantation A	Degré de filtration	B	C	D	E	F	G	CH	Référence	Repère
Inox	1/2" BSP	10µ	-	-	-	-	-	-	-	**BR012**	1
Inox	3/4" BSP	10µ	-	-	-	-	-	-	-	**BR034**	1
Plastique	3/8" BSP	60µ	36	23	17	5	11	4	-	**BR038GH**	2
Plastique	1/2" BSP	60µ	41	28	18	5	12	4	-	**BR012GH**	2
Plastique	3/4" BSP	60µ	47	33	17	5	12	5	-	**BR034GH**	2
Plastique	1" BSP	60µ	52	38	20	5	12	5	-	**BR100GH**	2
Plastique	1" 1/4 BSP	60µ	63	49	23	5	13	5	-	**BR114GH**	2
Plastique	1" 1/2 BSP	60µ	63	55	23	5	13,5	5	-	**BR112GH**	2
Laiton	1/4" BSP	-	20	9	-	-	-	-	17	**REN014**	3
Laiton	3/8" BSP	-	19	9	-	-	-	-	20	**REN038**	3
Laiton	1/2" BSP	-	19	10	-	-	-	-	24	**REN012**	3
Laiton	3/4" BSP	-	23	12	-	-	-	-	32	**REN034**	3
Laiton	1" BSP	-	30	13	-	-	-	-	40	**REN100**	3

2
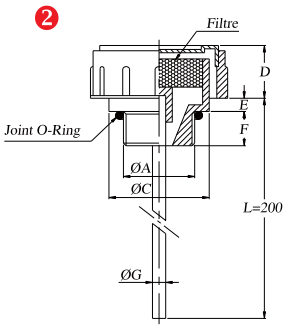

3
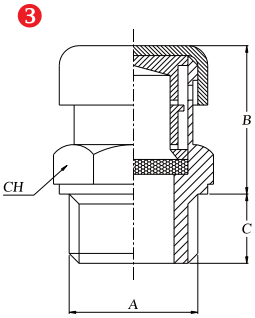

1
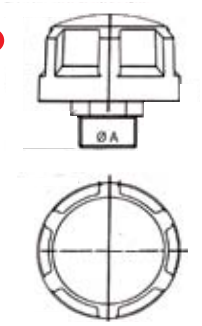

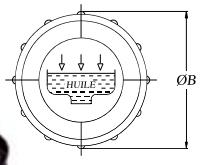

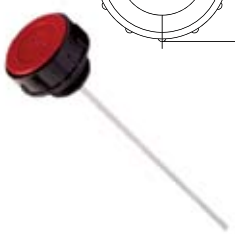

FILTRES À AIR À CARTOUCHE POUR RÉSERVOIR

Filetage manchon	Degré de filtration	Implantation réservoir	Hauteur sous cartouche (mm)	Référence complète : joint, vis, tube, filtre	Référence cartouche de remplacement	Repère
3/4"	5µm	3 vis M5 sur Ø 42	40	**FAR03005NA**	**CFA5**	1
	5µm	6 vis M5 sur Ø72	40	**FAR03005NB**	**CFA5**	
	5µm	6 vis M5 sur Ø72	190	**FAR03005NC**	**CFA5**	
	10µm	3 vis M5 sur Ø 42	40	**FAR05010NA**	**CRL05010NA**	
	10µm	6 vis M5 sur Ø72	40	**FAR05010NB**	**CRL05010NA**	
	10µm	6 vis M5 sur Ø72	190	**FAR05010NC**	**CRL05010NA**	
1" 1/4	10µm	6 vis M5 sur Ø72	40	**FAR14010NA**	**CRL14010NA**	1
1" 1/2	2µm	6 trous Ø6 sur Ø73	Hauteur totale : 244 mm	**FAR15003AA**	**PA38800001**	2

Joint liège 3 vis : UC13806 Joint liège 6 vis : UC11635

CONTRÔLE DE NIVEAU

Indicateur de niveau visuel

Dimensions externes	Entraxe (mm)	Diamètre de fixation (mm)	Thermomètre	Référence
108 x 34,5	76	10	Non	**IN7610**
108 x 34,5	76	12	Non	**IN7612**
108 x 34,5	76	12	Oui	**INT7612**
159 x 34,5	127	12	Non	**IN12712**
159 x 34,5	127	12	Oui	**INT12712**
159 x 34,5	127	10	Oui	**INT12710**
285 x 34,5	254	10	Non	**IN25410**
285 x 34,5	254	10	Oui	**INT25410**
285 x 34,5	254	12	Oui	**INT25412**

Voyant de niveau

Matière / Implantation	Aluminium	Laiton	Polyamide
1/4"	-	-	**INVSR0008A**
3/8"	-	-	**INVSR0006C**
1/2"	-	-	**INVSR0005C**
3/4"	**INVSR0003A**	**INVSR0003B**	**INVSR0003C**
1"	**INVSR0002A**	**INVSR0002B**	**INVSR0002C**
1"1/4	**INVSR0004A**	-	**INVSR0007C**

Aluminium Laiton Polyamide

Accessoires pour indicateurs de niveau

Diamètre de fixation (mm)	Thermomètre	Référence
12	Sonde 60°C	**TSE65C12**
12	Sonde 80°C	**TSE80C12**

Indicateurs de niveau bas électriques

Désignation	Fixation	Référence	Repère
Indicateur niveau visuel et électrique L = 127	Vis M12 - Entraxe = 127 mm	**INE12712**	1
Indicateur de niveau électrique à visser L = 300	1" BSP	**INEF300**	2
Indicateur de niveau électrique à visser L = 600	1" BSP	**INEF600**	2
Indicateur de niveau électrique à bride L = 300	Bride + 2 vis sur diamètre 43	**PA69100005**	3
Niveau électrique 2 seuils L = 550	Bride + 3 vis sur diamètre 43	**INEF5502N**	4

Caractéristiques électriques Nous consulter

FILTRES ASSÉCHEUR D'AIR

Référence : DC2
Référence support : DC12

FILTRATION EN LIGNE SPIN ON

Filtre en ligne pour circuits d'aspiration et circuits de retour.

Caractéristiques

- Corps en aluminium moulé.
- Clapet de by-pass taré à 0,17 bar (FAL...) et 1,05 bar (FRL...).
- Indicateur visuel de colmatage en série.
- Pression de service maxi : 7 bar.
- Média filtrant : 10 µm absolu fibre de verre composite, 25 µm absolu cellulose imprégnée.
- Température : - 30° à + 90°C.

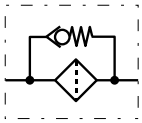

Filtration absolue (µm)	Implantation C BSP	Aspiration		Retour		Cartouche de rechange Référence	A mm	B mm	D mm	E mm	F mm	G mm	ØH mm	I mm	L mm	M mm	P mm	Q mm	R mm	S mm	Repère
		Débit maxi (l/min)	Référence	Débit maxi (l/min)	Référence																
10	3/4	8	**FAL01510AA**	45	**FRL04010AA**	**CRL04010AA**	195	46	18	96	21	215	96	54,5	38	78	26	50	16	19,5	1
25	3/4	15	**FAL01525AA**	60	**FRL04025AA**	**CRL04025AA**	195	46	18	96	21	215	96	54,5	38	78	26	50	16	19,5	1
10	1" 1/4	25	**FAL06010AA**	120	**FRL12010AA**	**CRL12010AA**	248	64	22	134	33	273	128	72	50	114	37	59	15	20,5	2
25	1" 1/4	50	**FAL06025AA**	180	**FRL12025AA**	**CRL12025AA**	248	64	22	134	33	273	128	72	50	114	37	59	15	20,5	2
10	1" 1/2	70	**FAL15010AA**	240	**FRL28010AA**	**2 x CRL12010AA**	214	249	181	126	-	-	-	-	-	-	-	-	-	-	3
25	1" 1/2	110	**FAL15025AA**	360	**FRL28025AA**	**2 x CRL12025AA**	214	249	181	126	-	-	-	-	-	-	-	-	-	-	3

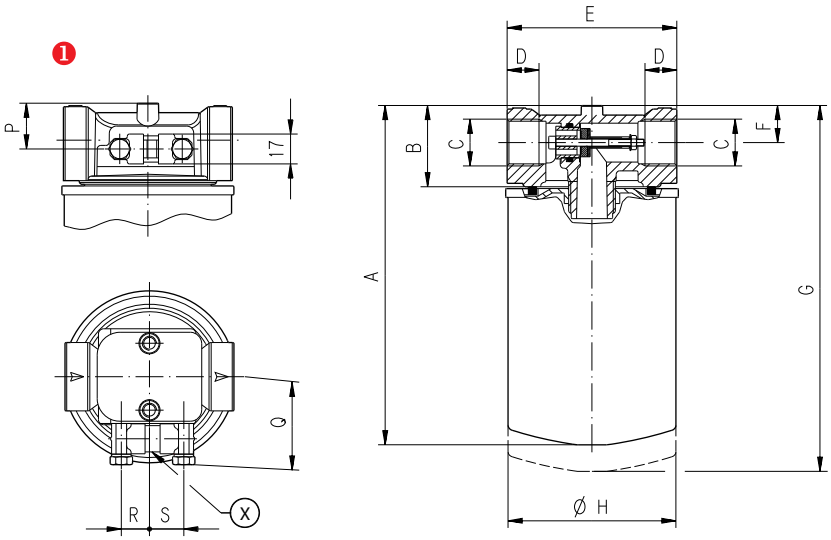

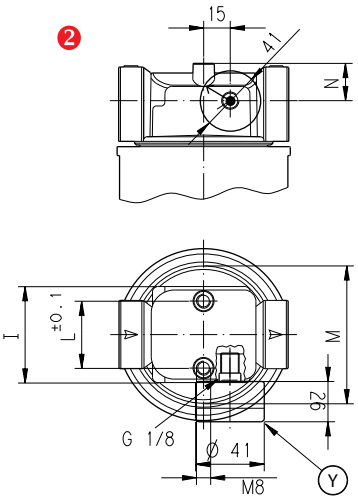

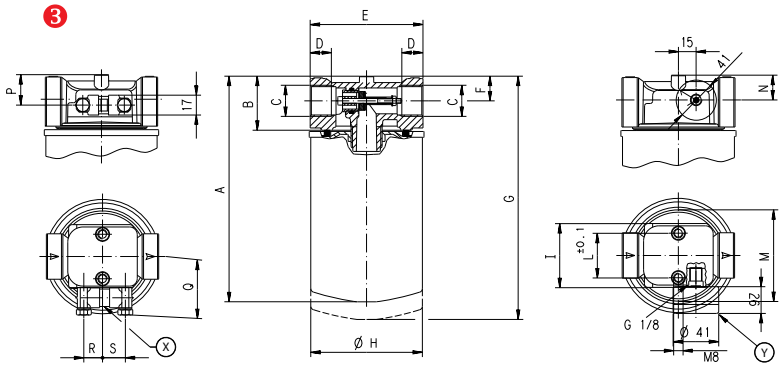

• Perte de charge dans la tête de filtre

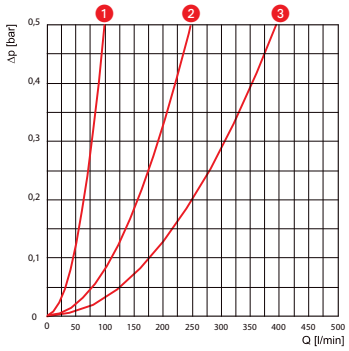

• Perte de charge au travers du média filtrant

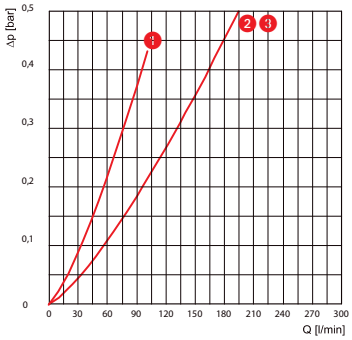

FILTRES RETOUR SEMI-IMMERGÉS

Caractéristiques

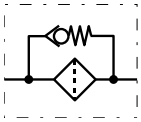

- Pression maxi d'exercice : 10 bar.
- Valve de by-pass tarée à 1,5 bar.
- Filtration standard : 30 µm nominal (autre degré de filtration, nous consulter).
- Média filtrant : papier.
- Adaptation sur sommet de réservoir.
- Filtre livré complet avec cartouche.

Débit maxi (l/min)	Implantation ①	A (mm)	B (mm)	C (mm)	D (mm)	E (mm)	F (mm)	G (mm)	H (mm)	I (mm)	L (mm)	M (mm)	O (mm)	P (mm)	Référence	Repère	Référence cartouche de rechange
20	1/2"	24	62	66,5	83	54,5	8	20,5	22	52,6	51	90	104	7	**FRS02525NA**	1	CRS02525NA
40	3/4"	27,4	80	87,5	106,6	73	11	28,5	27	67	67	116	135	8,5	**FRS04525NA**	1	CRS04525NA
65	1"	27,4	80	87,5	151,5	73	11	28,5	27	67	67	116	135	8,5	**FRS07025NA**	2	CRS07025NA
100	1"	40,5	111	129	229,5	86,5	12	35,5	36,5	-	95	175	195	-	**FRS12025NA**	2	CRS12025NA
140	1" 1/2	50	151	174	171	108	11,5	41	44,5	-	119	220	242	-	**FRS16025NA**	3	CRS16025NA

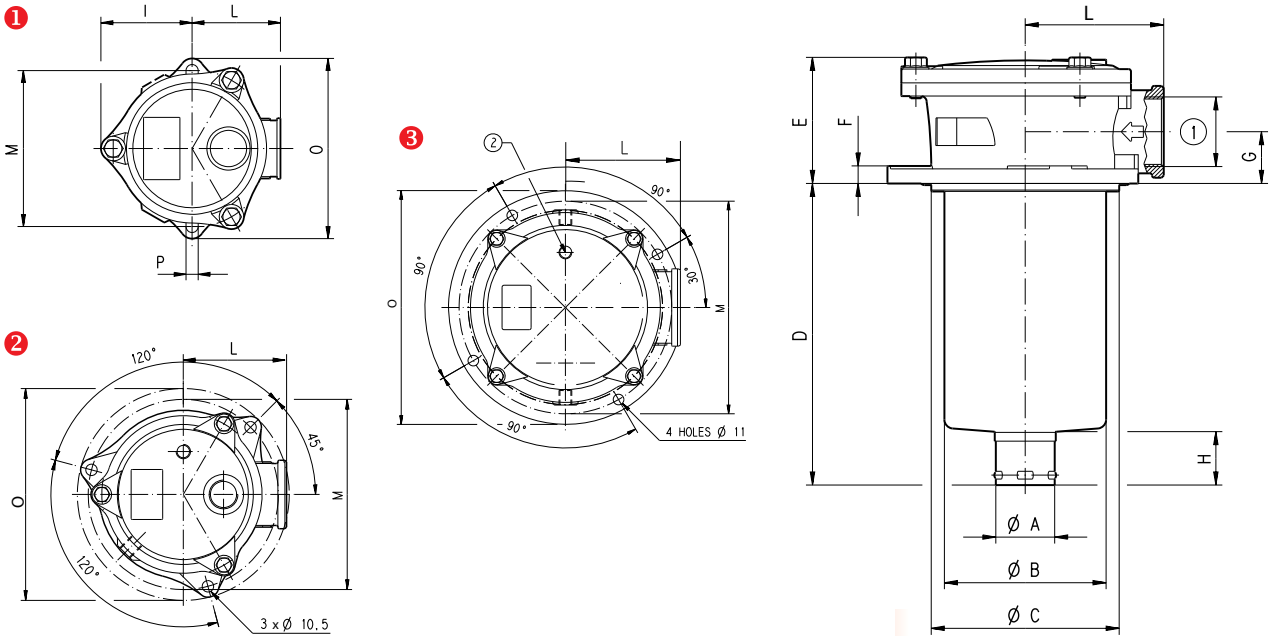

INDICATEURS DE COLMATAGE

Indicateur de colmatage visuel	Indicateur de colmatage électrique
IFRV018	**ICRE018**

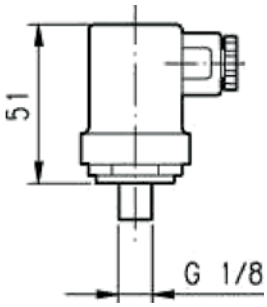

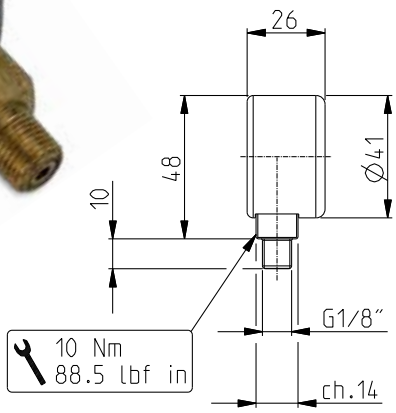

FILTRATION EN LIGNE 60 À 320 L/MIN

Caractéristiques

Température d'exercice de – 30° à + 90°C.

- Filtre inorganique.
- Degré de filtration 10 µm absolu (ß10 = 200).
- Pression différentielle maxi : 20 bar.

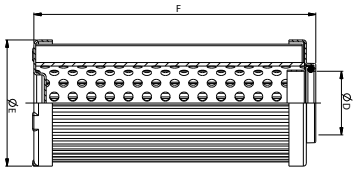

Débit (l/min)	Tarage valve by-pass (bar)	Pression maxi/ épreuve (bar)	A (mm)	Implantation B (GAZ)	D (mm)	E (mm)	F (mm)	Surface filtrante cm²	Rétention (ISO MTD) Δp = 5 bar (gr)	Référence Filtre	Repère	Référence Cartouche
50	6	420 / 600	199	1/2"	25,5	46,5	113	560	4,5	**FPL06010AB**	1	**CPL06010AD**
80	6	280 / 420	250	3/4"	27,5	54,5	122	908	7,3	**FPL08010AB**	2	**CPL08010AC**
145	6	280 / 420	358	1"	27,5	54,5	230	1808	14,5	**FPL12010AB**	2	**CPL12010AD**

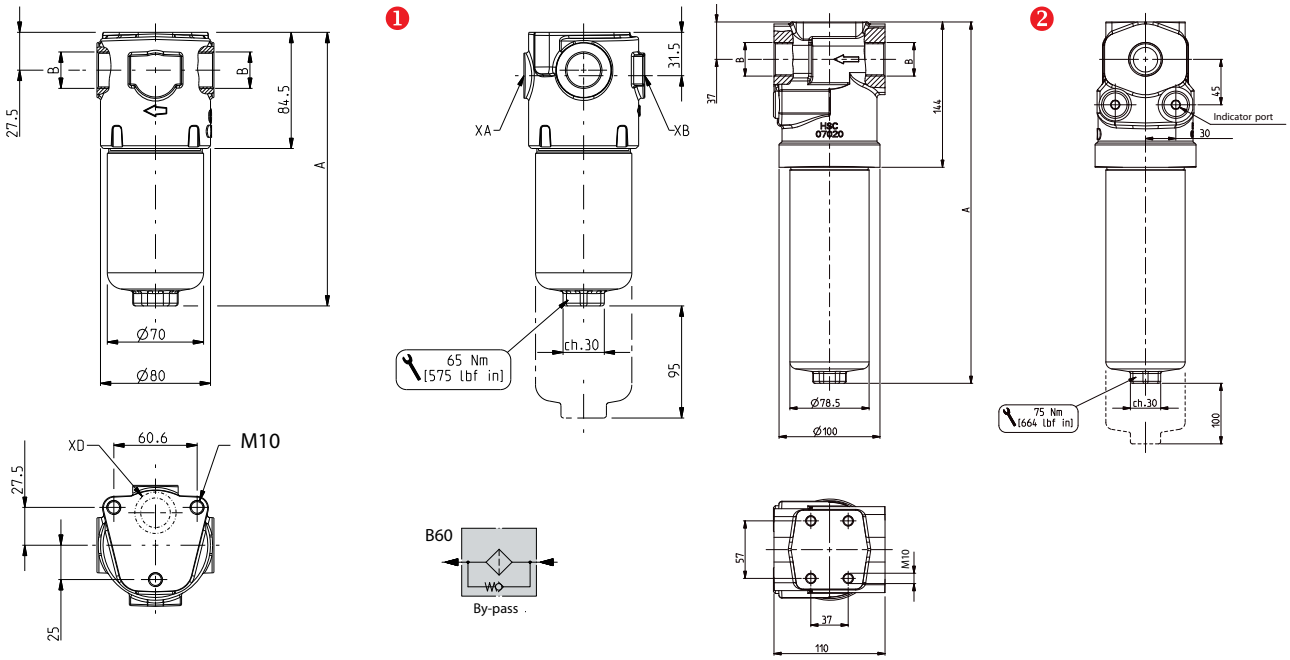

CRÉPINES D'ASPIRATION

Caractéristiques

- Tamis métallique.
- Degré de filtration : 125 µm.
- Température d'utilisation de – 20° à + 90°C.

A (BSP)	B (mm)	C (mm)	CH (mm)	Débit à 125µm (l/min)	Référence
3/4"	103	70	34	30	**FAI030125A**
1"	148	70	34	55	**FAI055125A**
1" 1/4	154	99	60	80	**FAI080125A**
1" 1/2	200	99	60	130	**FAI130125A**
2"	235	130	100	200	**FAI200125A**
2"	279	130	100	250	**FAI250125A**

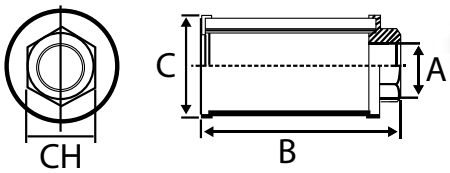

INDICATEURS DE COLMATAGE POUR FILTRES PRESSION

Désignation	Référence	Repère
Indicateur de colmatage visuel	IFP260V1	1
Indicateur de colmatage électrique	IFP150E1	2

Analyse d'huile Nous consulter

POMPES À ENGRENAGES POUR CAMIONS

• Vitesse maximum 3000 tr/min (sauf en cylindrée 102 cm³/tr limitée à 2500 tr/min).

Cylindrée (cm³/tr)	Pression continue (bar)	Pression en pointe (bar)	Vitesse maxi (tr/min)	Implant.		Référence rotation à gauche	Référence rotation à droite
				Asp.	Refoul.		
15	315	340	3000	3/4"	3/4"	PCG315SUGA	PCG315DUGA
22	305	330		3/4"	3/4"	PCG322SUGA	PCG322DUGA
36	300	325		3/4"	3/4"	PCG336SUGA	PCG336DUGA
43	280	305		1"	1"	PCG343SUGA	PCG343DUGA
57	260	285		1"	1"	PCG355SUGA	PCG355DUGA
65	240	265		1"	1"	PCG365SUGA	PCG365DUGA
75	220	240		1"	1"	PCG375SUGA	PCG375DUGA
83	210	230		1"	1"	PCG380SUGA	PCG380DUGA
102	180	200	2500	1"	1"	PCG102SUGA	PCG102DUGA
Disponible en version axiale ou axe brisé. Nous consulter.							

Application

Bennage

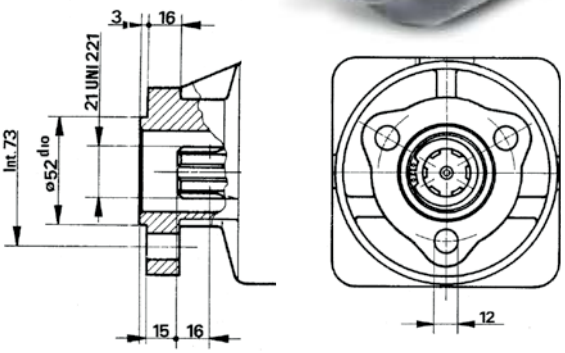

POMPES À PISTONS POUR CAMIONS

• Bidirectionnelle.

Se reporter aux pages 16 à 20.

Cylindrée (cm³/tr)	Pression continue (bar)	Pression en pointe (bar)	Vitesse maxi (tr/min)	Implant.		Référence
				Asp.	Refoul.	
19	350	400	1800	1" 1/4	1"	PCP319BCCA
25	350	400	1800	1" 1/4	1"	PCP325BCCA
37	350	400	1800	1" 1/4	1"	PCP337BCCA
50	350	400	1800	1" 1/4	1"	PCP350BCCU
60	300	350	1700	1" 1/4	1"	PCP360BCCA
80	300	350	1600	1" 1/2	1"	PCP380BCCA
90	300	350	1600	2"	3/4	PCP390BCCL
100	300	350	1600	1" 1/2	1" 1/2	PCP700BCCA
Disponible en version axiale. Nous consulter.						

Application

Pompe à vide

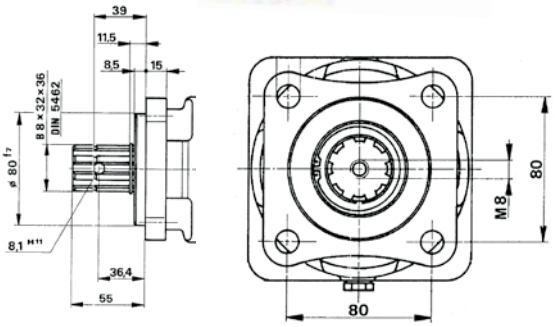

PRISES DE MOUVEMENT

Application

- Disponible pour tous vos montages hydrauliques sur camion.
- Flasquable sur boîte de vitesses (arrière ou latérale) ou cloche d'embrayage.

Distributeur à commande pneumatique Nous consulter

COMMANDES PNEUMATIQUES

Application

- Pour commander l'embrayage de la prise de mouvement et le bennage.

COUPLEURS HYDRAULIQUES TYPE CAMION

Implantation BSP	Pression maxi (bar)	Valve remorque	
		Fixe	Mobile
3/4	350	**VRF16**	VRM16
1"	200	**VRF20**	VRM20

POMPES À PISTONS

HYDRO LEDUC

série XPi

la pompe *intelligente*

pompes hydrauliques à cylindrée fixe

La compacité exceptionnelle des pompes XPi, associée à leur technologie, permet leur montage dans des environnements où la place est très réduite et l'entraînement (prise de mouvement par exemple) est à vitesse élevée.

AVANTAGES

- Indexation automatique de la pompe permettant de tourner indifféremment à droite ou à gauche
- Installation et mise en route simplifiées

CARACTÉRISTIQUES

- 7 pistons
- synchronisation originale plateau - barillet
- emploi de matériaux à haute résistance mécanique
- étanchéités renforcées

10 modèles :

- de 12 à 130 cm³/tr
- 380 bar en continu
- 420 bar en pointe
- vitesse maximale de 1750 à 3150 tr/min

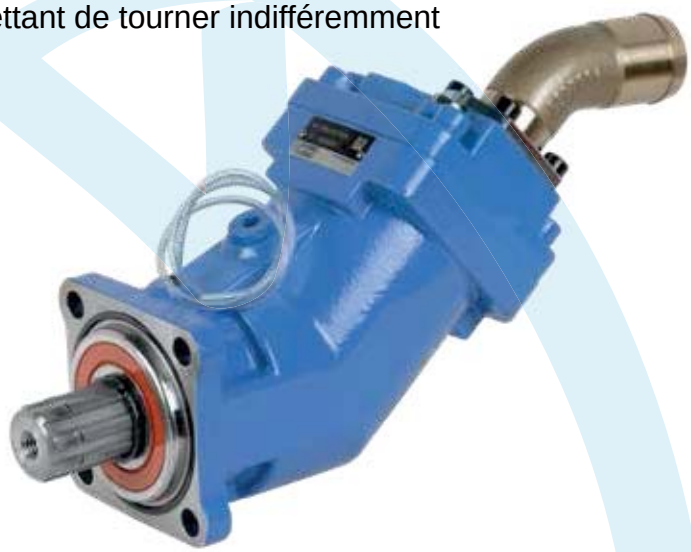

Type de pompe		Cylindrée	Pression maxi en continu	Pression maxi en pointe < 5 secondes	Vitesse maxi à la pression absolue de 1 bar avec admission de 2"	Couple maxi absorbé à 380 bar	Masse		Couple de renversement	
							sans pipe	avec pipe 2"	sans pipe	avec pipe 2"
		(cm³/tr)	(bar)	(bar)	(tr/min)	(N.m)	(kg)	(kg)	(N.m)	(N.m)
XPi 12	0523820	12	380	420	3150	76	9,2	9,65	8,74	9,17
XPi 18	0523810	18	380	420	2900	114	9,25	9,7	8,79	9,21
XPi 25	0523800	25	380	420	2750	159	9,3	9,75	8,84	9,26
XPi 32	0523790	32	380	420	2700	204	11,1	11,55	11,1	11,55
XPi 41	0523780	41	380	420	2550	261	11,15	11,6	11,15	11,6
XPi 50	0523770	50,3	380	420	2450	318	11,2	11,65	11,76	12,23
XPi 63	0523760	63	380	420	2300	401	11,25	11,7	11,81	12,28
XPi 80	0523640	80,4	380	420	2150	509	14,85	15,3	17,82	18,36
XPi 108	0523750	108,3	380	420	1900	687	14,95	15,4	17,94	18,48
XPi 130	0523730	129,8	380	420	1750	827	15,35	15,8	18,73	19,28

ASPIRATION

REFOULEMENT

Sens horaire (SH)

Sens inverse-horaire (SIH)

DOUBLE SENS DE ROTATION : cette pompe *intelligente* peut fonctionner dans les 2 sens de rotation.

Connectez le raccord d'aspiration sur la pompe en fonction du sens de rotation de la prise de mouvement, et la pompe s'indexera automatiquement.

Pompes à pistons série XPi

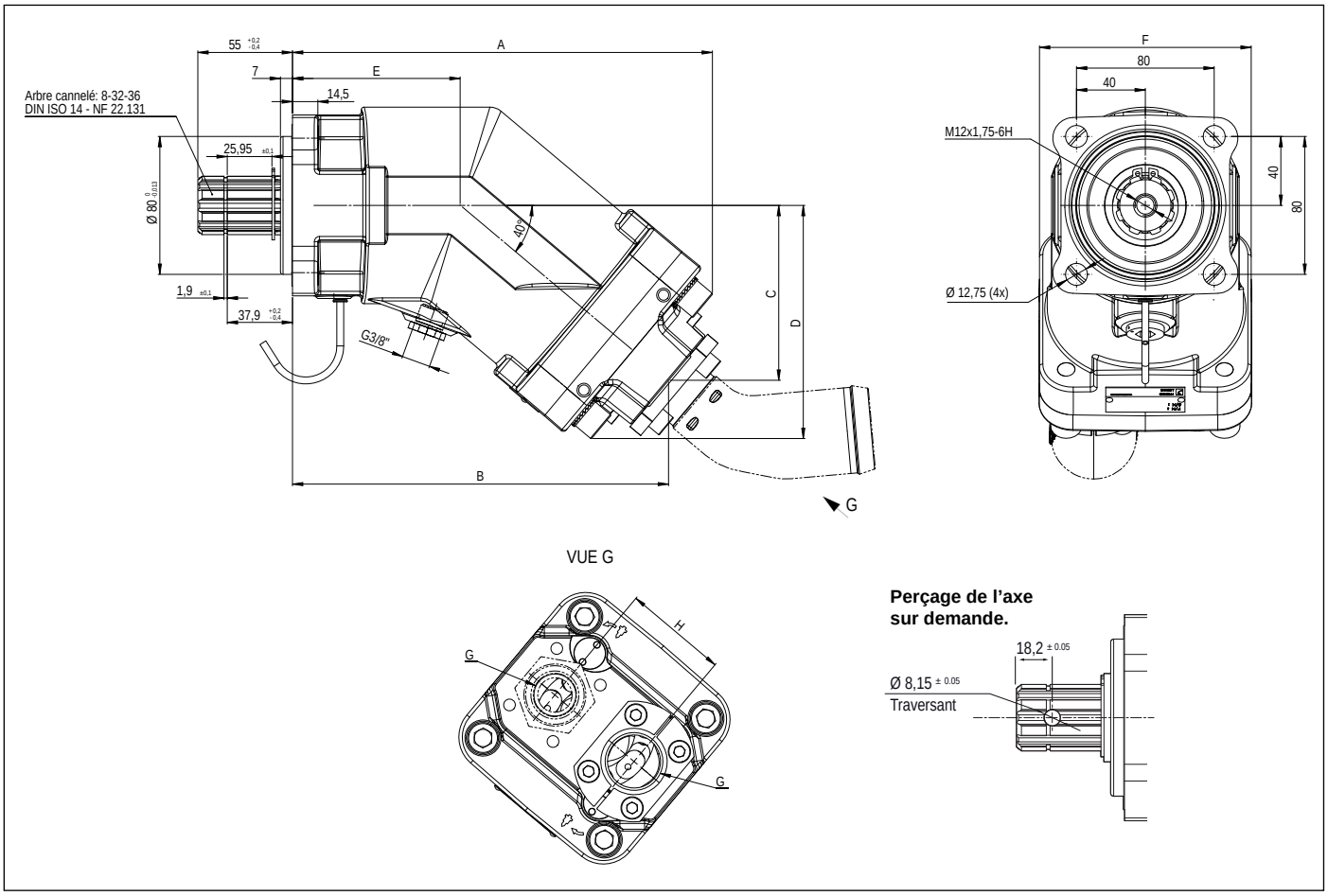

Type de pompe		A	B	C	D	E	F	G	H
XPi 12	0523820	196,7	177,8	77,1	103,9	85,7	108	G 3/4"	54
XPi 18	0523810	196,7	177,8	77,1	103,9	85,7	108	G 3/4"	54
XPi 25	0523800	196,7	177,8	77,1	103,9	85,7	108	G 3/4"	54
XPi 32	0523790	202,8	184	82,3	109,1	85,7	108	G 3/4"	54
XPi 41	0523780	202,8	184	82,3	109,1	85,7	108	G 3/4"	54
XPi 50	0523770	214,4	195,6	92	118,9	85,7	108	G 3/4"	54
XPi 63	0523760	214,4	195,6	92	118,9	85,7	108	G 3/4"	54
XPi 80	0523640	241,7	220,9	103,5	133,3	97,4	123	G 1"	60
XPi 108	0523750	241,7	222,5	104,8	133,3	97,4	123	G 1"	60
XPi 130	0523730	244	224,8	106,7	135,2	97,4	123	G 1"	60

Dimensions en mm.

Commande Rapide : Tél. : 02 51 34 10 10 • Fax : 02 51 34 12 66

► Couple absorbé en fonction de la pression de refoulement de la pompe

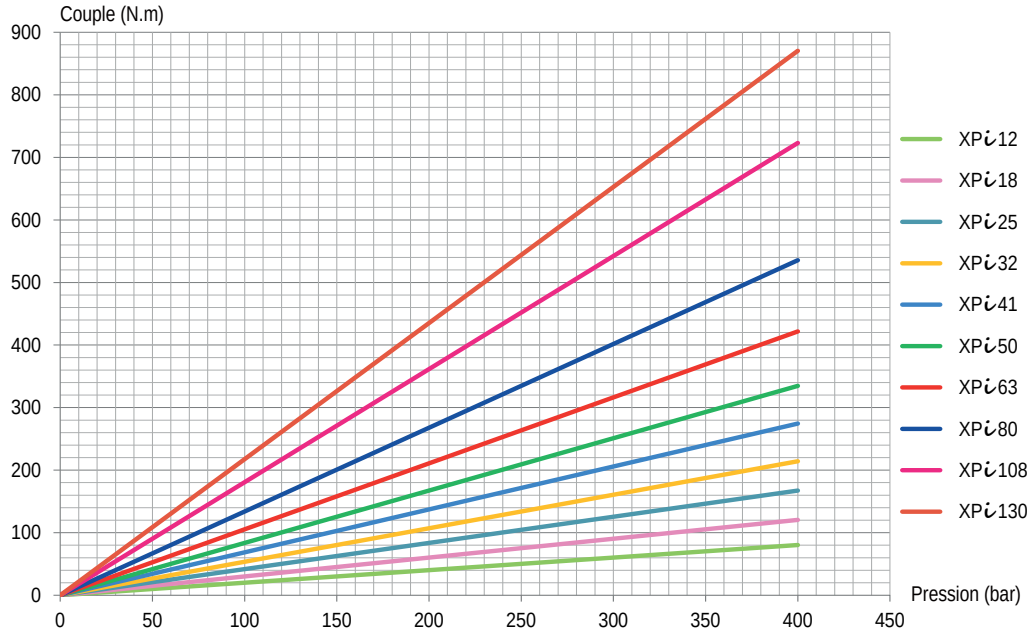

► Débit en fonction de la vitesse de rotation

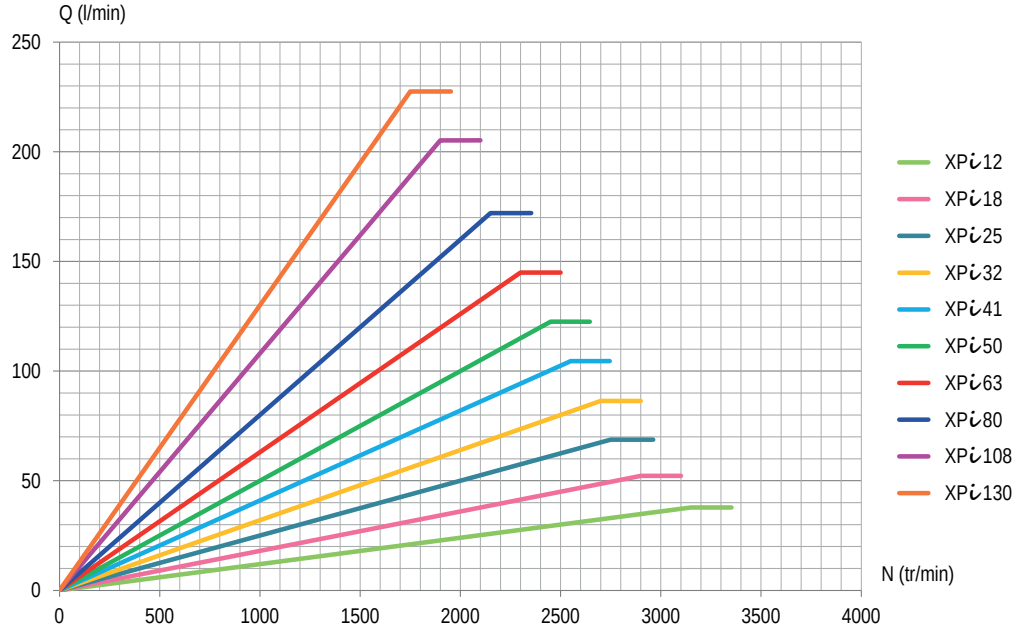

► Rendement volumétrique

Ces courbes sont le résultat des essais effectués par le Laboratoire de Recherches HYDRO LEDUC, sur banc d'essai spécifique, avec un fluide ISO 46 à 25°C soit 100 cSt, une pompe alimentée par une durite de Ø intérieur de 2" et un réservoir dont le niveau est juste au-dessus de la pompe.

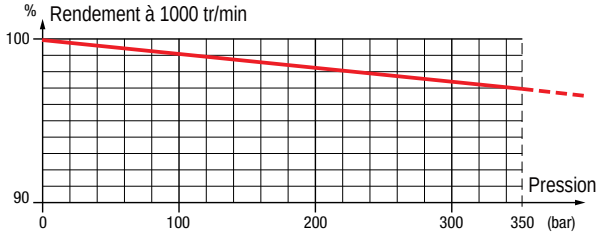

PIPES D'ASPIRATION POUR LES POMPES XPi

Voir préconisations de dimensionnement de la tuyauterie, page 38.

Toutes les pompes XPi sont livrées avec leur pipe d'aspiration.
Veuillez spécifier le type de pipe souhaité parmi les modèles ci-dessous.

Pipes coudées à 45°

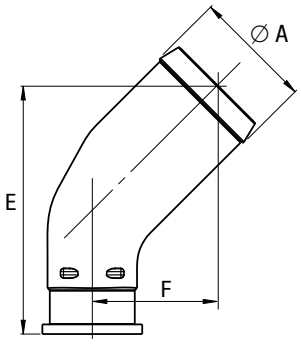

Code LEDUC	Ø durite	Ø A	E	F
0517894	1 1/2"	39,1	91,7	46,7
0517896	42	43	91,7	46,7
0517897	1 3/4"	46	91,7	46,7
0517893	2"	51,8	108,4	54,4
0517892	2 1/2"	64,5	125,2	62,2

Dimensions en mm.

Pipes coudées à 90°

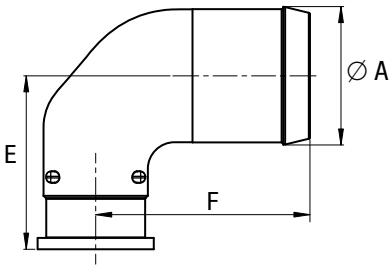

Code LEDUC	Ø durite	Ø A	E	F
0517947	1 1/2"	39,1	58,6	79,5
0517946	2"	51,8	64,9	80,2
0517945	2 1/2"	64,5	71,3	87,5

Dimensions en mm.

DÉFLECTEUR DE PROTECTION DES JOINTS D'ARBRE

Ce déflecteur assure la protection des joints d'étanchéité du nez de la pompe.
Il protège la pompe contre les projections routières dans le cas des entraînements par cardan.

Code LEDUC : **DEF 054111**

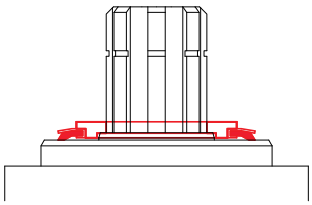

VALVE BY-PASS POUR POMPES XPi

Pour les cas d'emploi des pompes XPi entraînées par une prise de mouvement non débrayable, il existe une solution permettant l'utilisation continue de la pompe hydraulique :

- sans échauffement du fluide d'alimentation de la pompe ;
- sans altérer la durée de vie de la pompe ;
- sans avoir à modifier le circuit hydraulique de l'équipement du camion.

⇨ **Il s'agit de la valve by-pass flasquable à l'arrière des pompes XPi.**

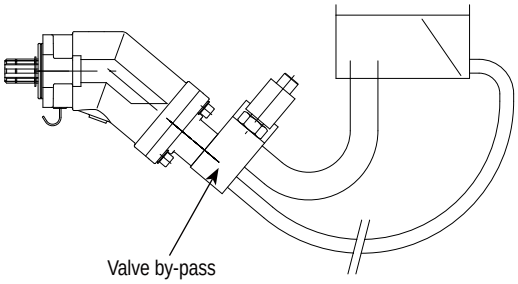

Codes LEDUC	12 Volts	24 Volts
XPi 12 à XPi 63	BP63 0521180	BP63 0517931
XPi 80 à XPi 130	BP80 0522235	BP80 0522140

Commande Rapide : Tél. : 02 51 34 10 10 • Fax : 02 51 34 12 66

► Mode de fonctionnement de la valve by-pass

La valve by-pass est une valve à commande éléctrique (12 ou 24 Volts).
Non excitée, elle permet au refoulement de la pompe d'être relié à l'aspiration de la pompe.
Excitée, elle met la pompe en situation de fonctionnement normal.

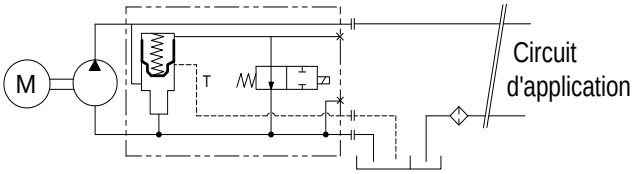

Si le distributeur de votre installation limite le retour de l'huile au réservoir à moins de 5 l/mn ou s'il est de type « centre fermé », un tuyau de drain doit être installé entre la valve By-Pass et le réservoir hydraulique du véhicule pour assurer une circulation d'huile suffisante pour permettre un bon refroidissement de la pompe.

► Couple de renversement XPi avec by-pass

Type de pompe	Masse		Couple de renversement	
	sans pipe (kg)	avec pipe 2" (kg)	sans pipe (N.m)	avec pipe 2" (N.m)
XPi 12	12,8	13,25	16,32	16,90
XPi 18	12,85	13,3	16,39	16,96
XPi 25	12,9	13,35	16,44	17,02
XPi 32	14,7	15,15	18,98	19,56
XPi 41	14,75	15,2	19,04	19,62
XPi 50	14,8	15,25	20,05	20,67
XPi 63	14,85	15,3	20,12	20,73
XPi 80	18,45	18,9	27,16	27,82
XPi 108	18,55	19	27,31	27,97
XPi 130	18,95	19,4	28,16	28,93

► Encombrement avec valve by-pass

Type de pompe	A	B	C	D	E	F	G	H	J
XPi 12 / 18 / 25	289,35	223,04	202,19	132,20	114,72	97,58	3/4"	54	108
XPi 32 / 41	295,5	229	208,3	137,3	120,1	102,7	3/4"	54	108
XPi 50 / 63	307,1	240,4	220	147,1	129,7	112,5	3/4"	54	108
XPi 80 / 108	334	269	246,7	157,8	143,9	124,8	1"	60	123
XPi 130	336,3	271,3	249	159,7	145,8	126,7	1"	60	123,5

Dimensions en mm.

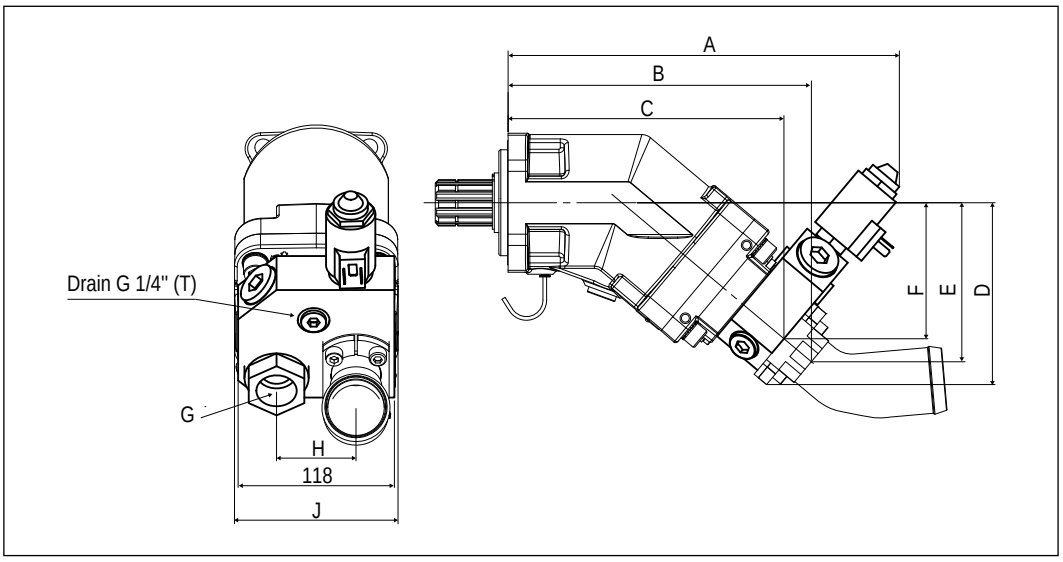

POMPES À PISTONS

série PA

les pompes à pistons axiaux en ligne

pompes hydrauliques à cylindrée fixe

LES POINTS FORTS

- *De conception unique, les pompes PA-PAC-PAD offrent une **solution robuste et endurante** aux besoins en haute pression des applications camions.*
- *Peu sensibles à la contamination et aux performances du fluide qui les alimente, ces pompes sont particulièrement **bien adaptées aux environnements les plus difficiles.***
- *La technologie de ces pompes permet un fonctionnement quel que soit le sens de rotation de l'entrainement.*
- *Comme toutes les pompes pour camion développées par HYDRO LEDUC, cette gamme bénéficie des **dernières évolutions en termes d'étanchéité** :*
  - *Nez de pompe équipé de deux joints : à l'extérieur, un joint capable de résister aux fortes températures de la boîte de vitesses, à l'intérieur, un joint adapté aux besoins de l'hydraulique.*
  - *Un tube transparent et souple logé, entre les deux joints du nez de la pompe, permet de protéger ces derniers des projections routières, du lavage haute pression du véhicule, de l'humidité...*

La gamme de pompes à pistons axiaux comprend trois séries : PA - PAC - PAD, toutes conçues pour des utilisations camion à des pressions jusqu'à 400 bar en continu et 500 bar en pointe.

Pompes PA

- simple débit de 25 à 114 cm³/tr
- double débit de 2x32 à 2x75 cm³/tr
- deux débits asymétriques : 75-40 cm³/tr

Pompes PAC

Série la plus compacte :

- simple débit de 25 à 80 cm³/tr
- double débit de 2x25 à 2x40 cm³/tr

Pompes PAD

Série de pompes à double débit, équipées de 10 pistons offrant ainsi une régularité de débit optimale, dans un encombrement réduit.

- double débit de 2x32 à 2x67 cm³/tr
- deux débits asymétriques : 55-33 et 67-40 cm³/tr

Commande Rapide : Tél. : 02 51 34 10 10 • Fax : 02 51 34 12 66

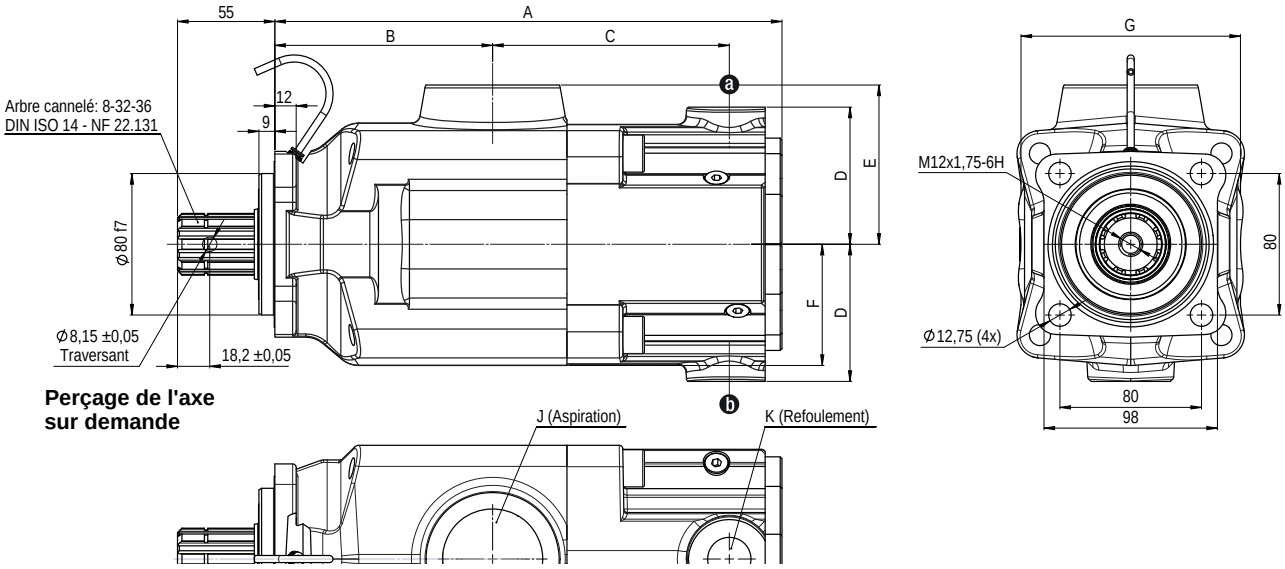

Type de pompe		Cylindrée (cm³/tr) a	Cylindrée (cm³/tr) b	A	B	C	D	E	F	G	J	K	Masse (kg)	Couple de renversement (N.m)
► **Simple débit**														
PA 25	0511510	25	-	261	102	126	47	78	64	107	G 1 1/2"	G 3/4"	15	17
PA 32	0511515	34	-	261	102	126	47	78	64	107	G 1 1/2"	G 3/4"	15	17
PA 40	0511520	43	-	261	102	126	47	78	64	107	G 1 1/2"	G 3/4"	15	17
PA 50	0511525	50	-	261	102	126	47	78	64	107	G 1 1/2"	G 3/4"	15	17
PA 63	0511530	66	-	290	123	138,8	69	90	69	124	G 2"	G 3/4"	23,5	17
PA 80	0511535	82	-	290	123	138,8	69	90	69	124	G 2"	G 3/4"	23,5	31,5
PA 100	0511565	104	-	290	123	138,8	69	90	69	124	G 2"	G 3/4"	23,5	31,5
PA 114	0511570	114	-	290	123	138,8	69	90	69	124	G 2"	G 3/4"	23,5	31,5
PAC 25	0511470	26	-	226	94,9	103,3	62	73,2	54	98	G 1 1/2"	G 3/4"	12,5	12,6
PAC 40	0511460	40	-	226	94,9	103,3	62	73,2	54	98	G 1 1/2"	G 3/4"	12,5	12,6
PAC 50	0511465	50	-	226	94,9	103,3	62	73,2	54	98	G 1 1/2"	G 3/4"	12,5	12,6
PAC 65	0511490	65	-	243	102,5	112,8	63	78	65	107	G 1 1/2"	G 3/4"	16	17,6
PAC 80	0511705	78	-	247	102,5	116,3	63	78	65	107	G 1 1/2"	G 3/4"	17	21,3
► **Double débit - 2 x 3 pistons**														
PA 2 x 32	0511545	32	32	290	123	138,8	69	90	69	124	G 2"	G 3/4"	23,5	31,5
PA 2 x 40	0511550	39	39	290	123	138,8	69	90	69	124	G 2"	G 3/4"	23,5	31,5
PA 2 x 50	0511555	52	52	290	123	138,8	69	90	69	124	G 2"	G 3/4"	23,5	31,5
PA 2 x 57	0511560	57	57	290	123	138,8	69	90	69	124	G 2"	G 3/4"	23,5	31,5
PA 2 x 75	0516100	75	75	302	126	147,8	72,5	90	72,5	135	G 2"	G 3/4"	26,8	38,7
PA 75-40	0516810	75	40	302	126	147,8	72,5	90	72,5	135	G 2"	G 3/4"	27,4	38,7
PAC 2 x 25	0511480	25	25	243	102,5	112,8	63	78	65	107	G 1 1/2"	G 3/4"	16	17,6
PAC 2 x 32	0511485	32	32	243	102,5	112,8	63	78	65	107	G 1 1/2"	G 3/4"	16	17,6
PAC 2 x 40	0511710	39	39	247	102,5	116,3	63	78	65	107	G 1 1/2"	G 3/4"	17	21,3
► **Double débit - 2 x 5 pistons**														
PAD 2 x 32	0521240	32	32	287	123	133,8	77,5	90	69	124	G 2"	G 3/4"	24,6	34,4
PAD 2 x 40	0521230	40	40	287	123	133,8	77,5	90	69	124	G 2"	G 3/4"	24,6	34,4
PAD 2 x 55	0521210	55	55	287	123	133,8	77,5	90	69	124	G 2"	G 3/4"	24,6	34,4
PAD 2 x 67	0518270	67	67	287	123	133,8	77,5	90	69	124	G 2"	G 3/4"	24,6	34,4
PAD 55-33	0521250	55	33	287	123	133,8	77,5	90	69	124	G 2"	G 3/4"	24,6	34,4
PAD 67-40	0518290	67	40	287	123	133,8	77,5	90	69	124	G 2"	G 3/4"	24,6	34,4

Dimensions en mm.

► Couple absorbé en fonction de la pression de refoulement de la pompe

Modèles simple débit

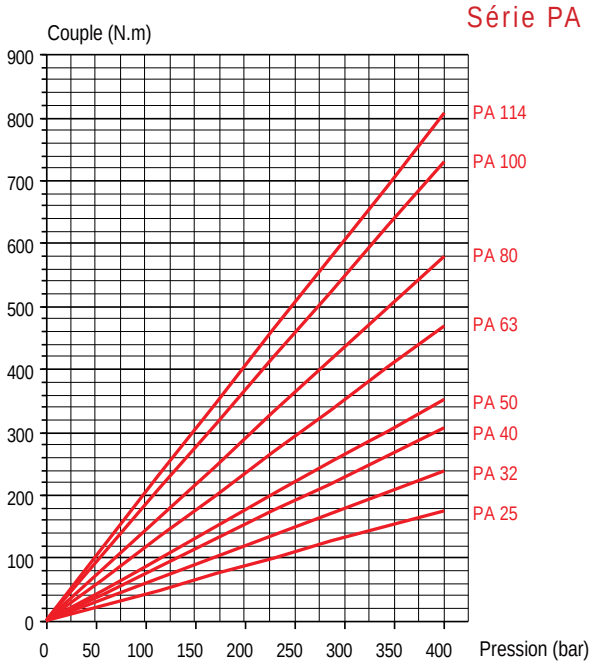

Modèles double débit

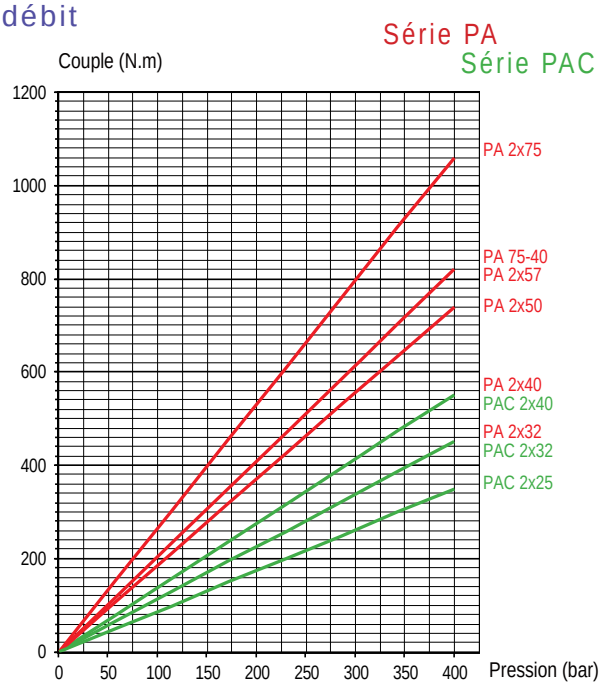

► Calcul de la puissance à fournir à l'arbre en fonction du débit et de la pression

$$\mathcal{P} = \frac{\Delta P \times Q}{600}$$

avec :

- $\mathcal{P}$ = puissance hydraulique théorique en kW
- C = couple théorique en N.m
- N = vitesse en tr/min
- ΔP = pression différentielle aux bornes de la pompe, en bar
- Q = débit en l/min
- ω = vitesse angulaire en rad/s

Calcul du couple nécessaire pour déterminer la PMT en fonction de la puissance et de la vitesse

$$C = \frac{\mathcal{P}}{\omega} \times 1000 \quad \text{où} \quad = \frac{\pi N}{30}$$

► Débit en fonction de la vitesse de rotation

Modèles simple débit

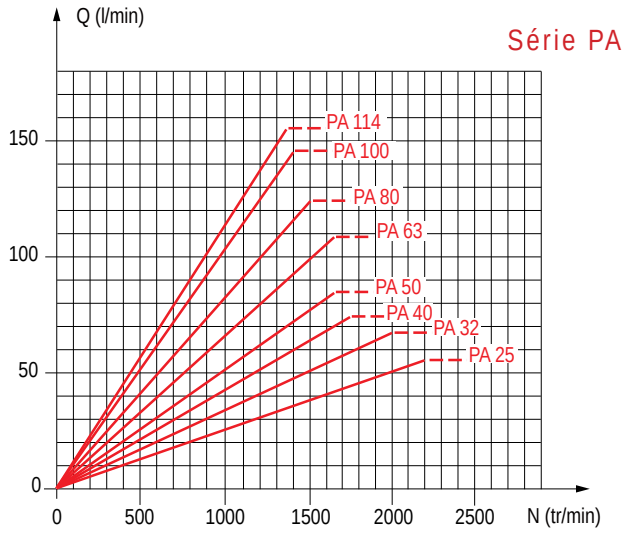

Modèles double débit

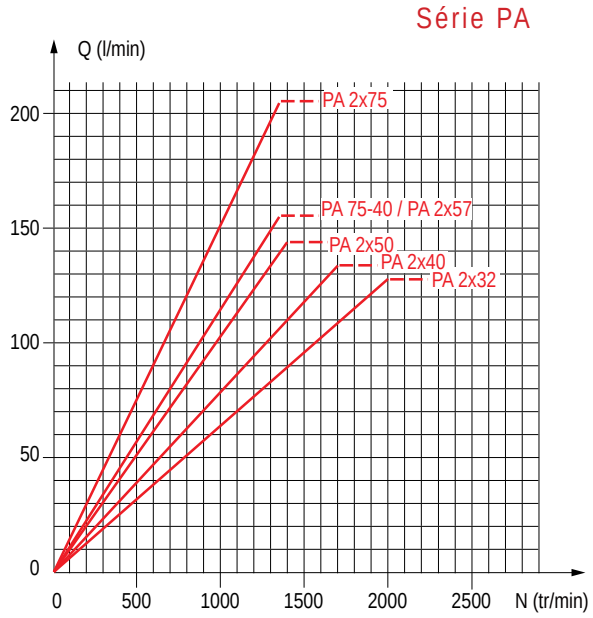

► Rendement volumétrique

Ces courbes sont le résultat des essais effectués par le Laboratoire de Recherches HYDRO LEDUC, sur banc d'essai spécifique, avec un fluide ISO 46 à 25°C soit 100 cSt, une pompe alimentée par une durite de Ø intérieur de 2" et un réservoir dont le niveau est juste au-dessus de la pompe.

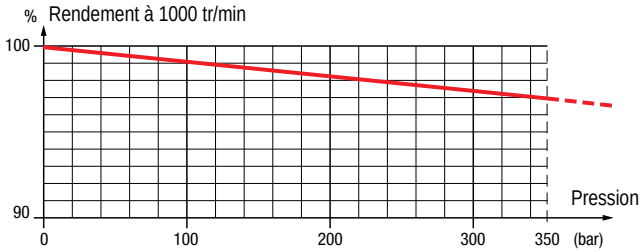

RACCORDS D'ASPIRATION POUR POMPES PA | PAC | PAD

Voir préconisations de dimensionnement de la tuyauterie, page 38.

Raccords coudés à 90° et orientables

Code LEDUC	A	Ø B	C	D	E	F	Pour pompes
240131	G 1 1/2"	40	60	17	61	77	PA et PAC
240133	G 1 1/2"	50	60	17	65	82	PA et PAC
240135	G 2"	50	70	17	65	82	PA et PAD

Dimensions en mm.

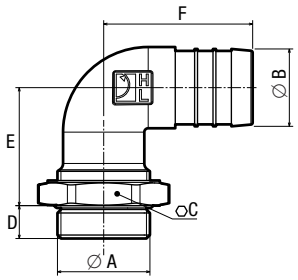

Raccords droits

Code LEDUC	A	Ø B	C	D	E	Pour pompes
240182	G 1 1/2"	40	56	14	54	PA et PAC
240067	G 1 1/2"	50	52	14	66	PA et PAC
240066	G 1 1/2"	60	64	14	69	PA et PAC
240186	G 1 1/2"	63,5	64	14	69	PA et PAC
240183	G 2"	50	66	14	54	PA et PAD
240170	G 2"	60	66	14	72	PA et PAD
240201	G 1 1/2"	76,2	80	14	89	PA et PAC

Dimensions en mm.

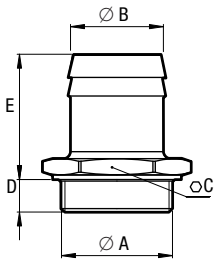

DÉFLECTEUR DE PROTECTION DES JOINTS D'ARBRE

Ce déflecteur assure la protection des joints d'étanchéité du nez de la pompe.
Il protège la pompe contre les projections routières dans le cas des entraînements par cardan.

Code LEDUC : **DEF 054111**

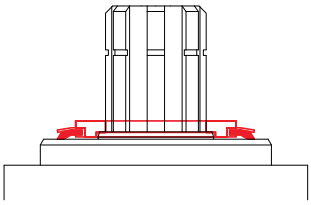

PLATEAU DE CARDAN DIN 90

Le plateau de cardan PLT 056315 permet de raccorder l'arbre de la pompe LEDUC à un cardan d'entraînement conforme au dessin du plateau.
Note : Le couple maximum autorisé est limité par l'arbre de transmission.

Code LEDUC : **PLT 056315**

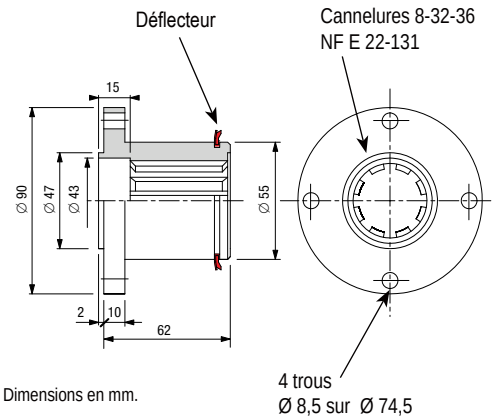

Dimensions en mm.

Commande Rapide : Tél. : 02 51 34 10 10 • Fax : 02 51 34 12 66

Les pompes TXV existent en 8 modèles de 40 cm³ à 150 cm³/tr de cylindrée maximale.

série TXV la pompe à régulation *Load Sensing*

Type de pompe		Sens de rotation	Cylindrée (1) maxi (cm³/tr)	Pression maxi de service (bar)	Pression maxi en pointe : 5% du temps (bar)	Pression maxi d'annulation (bar)	Couple à 300 bar (N.m)	Vitesse (2) maxi (tr/min)	Poids (kg)	Couple (3) de renversement (N.m)
► **Gamme standard**										
TXV 40	0512950 0512955	SH SIH	40	400	420	440	225	3000	26,8	35
TXV 60	0512500 0512505	SH SIH	60	400	420	440	335	2600	26,8	35
TXV 75	0512510 0512515	SH SIH	75	400	420	440	420	2000	26,8	35
TXV 92	0512520 0512525	SH SIH	92	380	400	420	515	1900	26,8	35
TXV 120	0515700 0515705	SH SIH	120	360	380	400	675	2100	26,8	35
TXV 130 *indexable*	0520300	SH/SIH	130	360	380	400	730	1900	27,2	35
TXV 150 *indexable*	0525070	SH/SIH	150	310	330	350	840	1900	27.2	35
TXV 150	0518600 0518605	SH SIH	150	310	330	350	840	2000	27,2	35
► **Version à arbre traversant**										
TXV 130	0518700 0518705	SH SIH	130	360	380	400	730	1900	31,1	47,4

(1) Les pompes TXV peuvent être calées ou réglées pour une cylindrée maximale plus faible (voir page 37).
(2) Vitesse supérieure possible selon le débit demandé : nous consulter.
(3) Valeur du couple de renversement de la pompe seule.
Vitesses à minorer en fonction de la viscosité, si > 400 cSt : nous consulter pour connaître la vitesse maximale de fonctionnement.
Série *indexable* : voir pages 34 et 35.

► Calcul de la puissance à fournir à l'arbre en fonction du débit et de la pression

$$\mathcal{P} = \frac{\Delta P \times Q}{600}$$

avec :

- $\mathcal{P}$ = puissance hydraulique théorique en kW
- C = couple théorique en N.m
- N = vitesse en tr/min
- ΔP = pression différentielle aux bornes de la pompe, en bar
- Q = débit en l/min
- ω = vitesse angulaire en rad/s

Calcul du couple nécessaire pour déterminer la PMT en fonction de la puissance et de la vitesse

$$C = \frac{\mathcal{P}}{\omega} \times 1000 \quad \text{où} \quad = \frac{\pi N}{30}$$

► Montage idéal

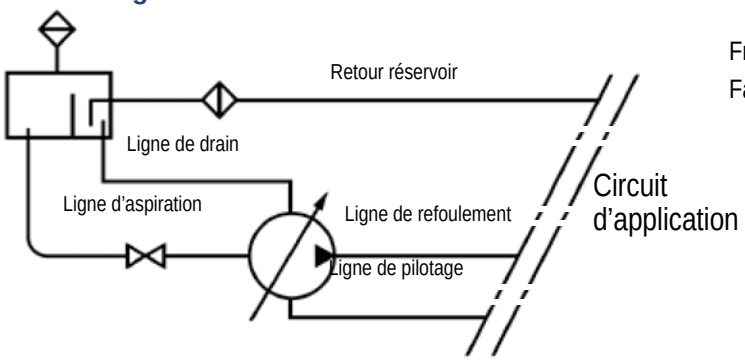

► Contraintes sur l'arbre de la pompe

Fr : force radiale maximale admissible = 3000 N

Fa : force axiale admissible = 1600 N.

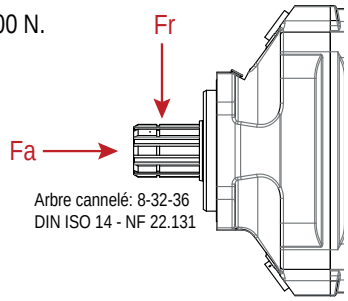

► Couple absorbé à cylindrée maxi

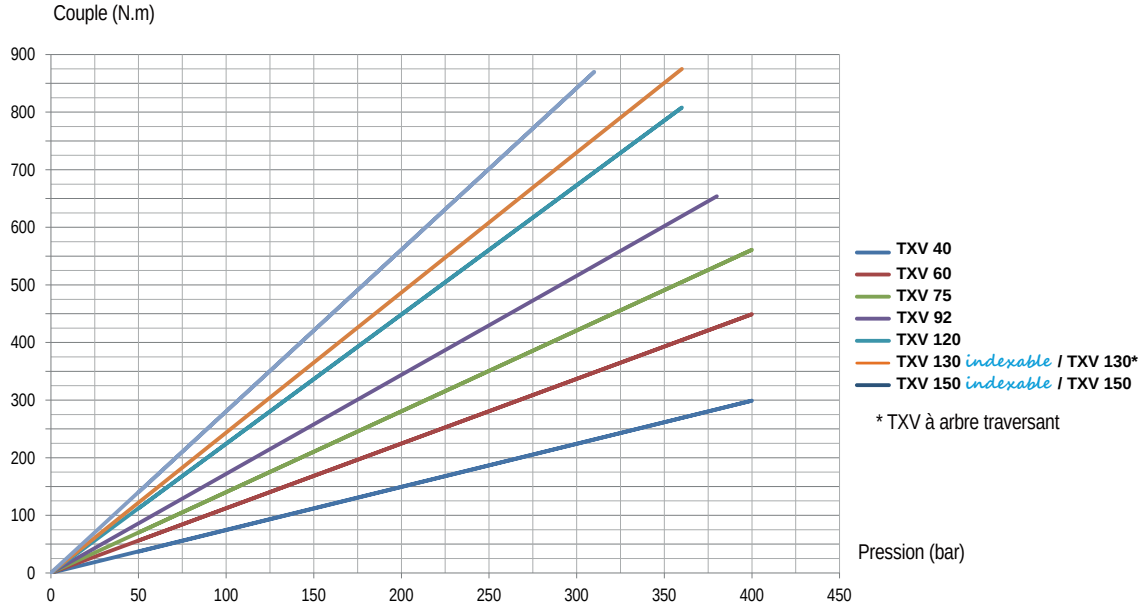

► Débit

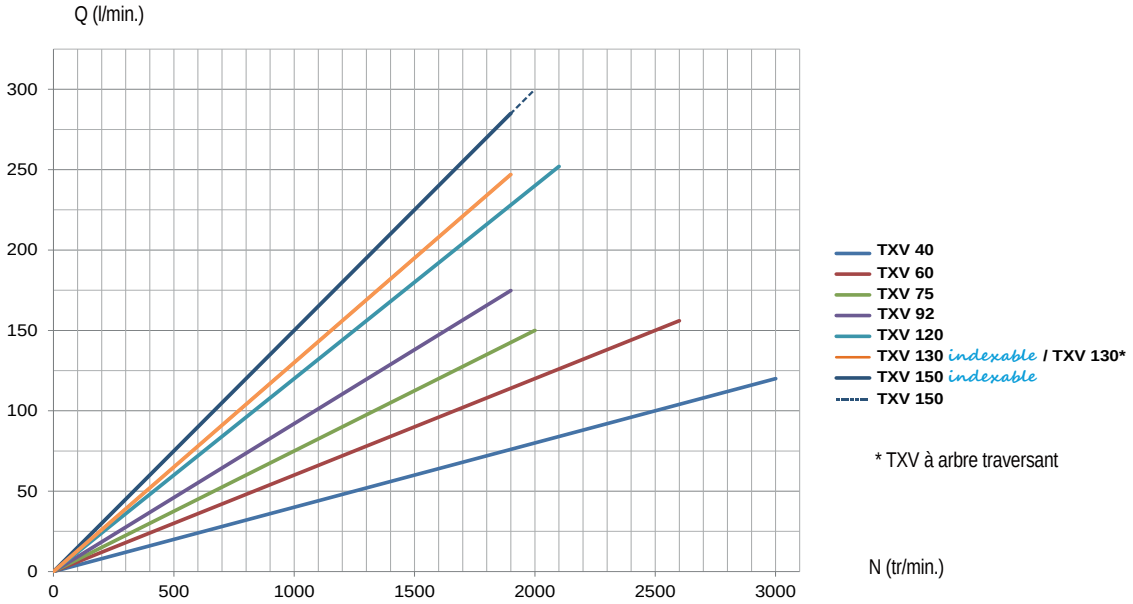

Débit en fonction de la vitesse, de la cylindrée maximale de la pompe, pour une alimentation en charge.

► Rendement volumétrique

Les courbes sont le résultat des essais effectués par le Laboratoire de Recherches HYDRO LEDUC, sur banc d'essai spécifique, avec un fluide ISO 46 à 25°C soit 100 cSt, une pompe alimentée par une durite de Ø intérieur de 2" et un réservoir dont le niveau est juste au-dessus de la pompe.

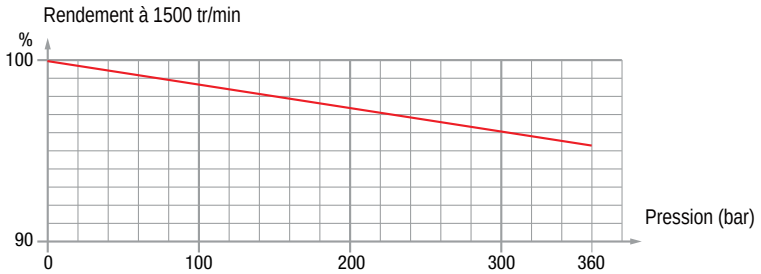

TXV 40 À 120

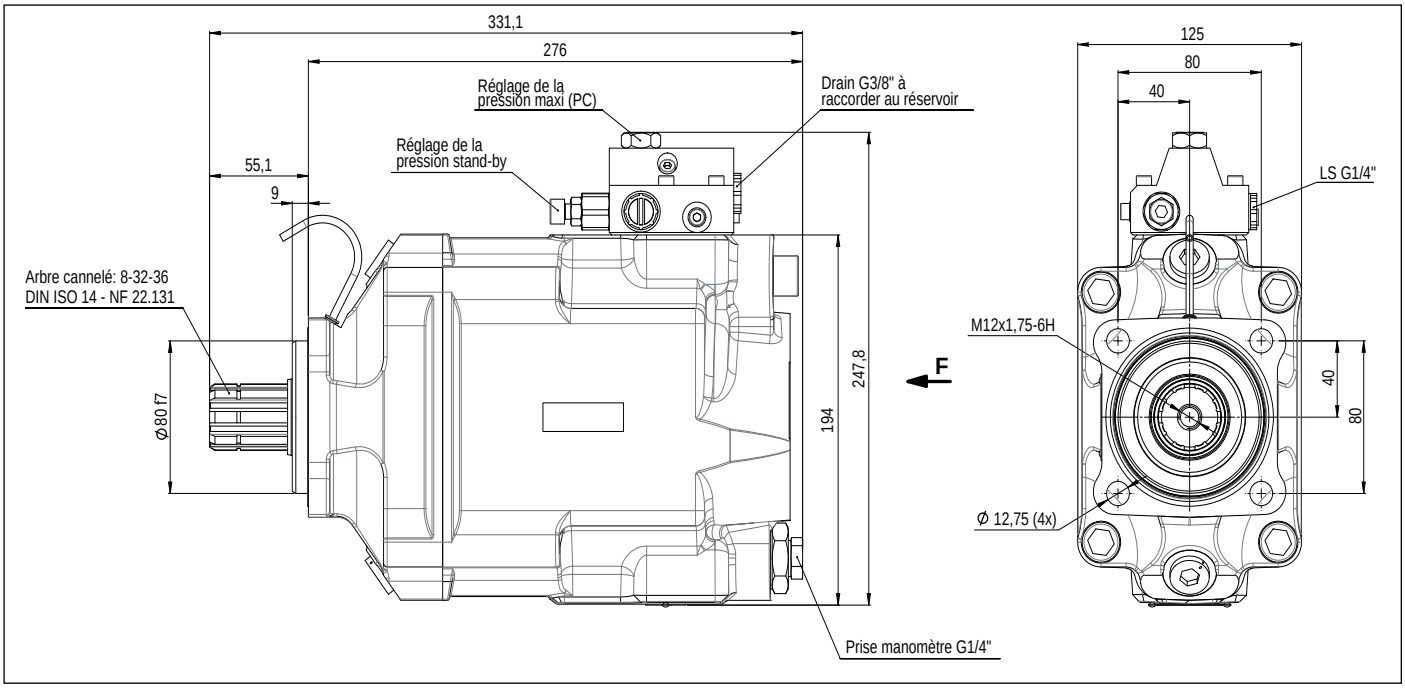

Dimensions en mm.

▶ Configuration des raccordements TXV

Type de pompe	Refoulement (Ø)	Aspiration (Ø)	A (mm)	B (mm)
TXV 40 à 92	G 3/4"	G 1"1/2	15	19
TXV 120	G 1"		6	23,57

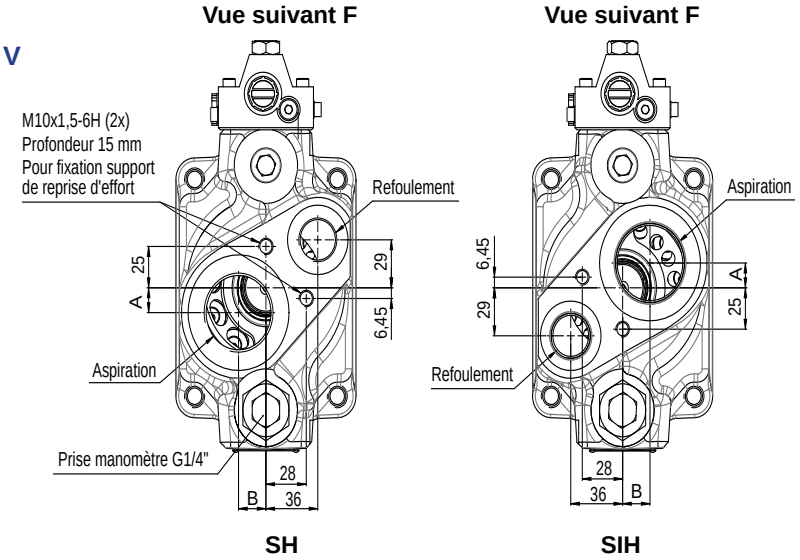

▶ Reprise d'effort

Dans le cas où il est nécessaire d'utiliser un support de reprise d'effort, celui-ci doit impérativement être fixé sur la même pièce où est assemblée la pompe.

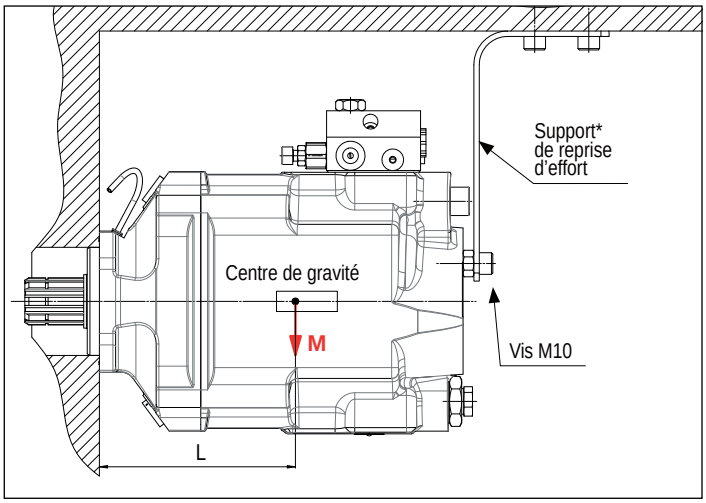

* Ce support ne doit pas introduire d'efforts parasites à la fixation de la pompe.

▶ Masse et position du centre de gravité

	L (mm)	M (kg)
TXV 40 à 92	130	26,8
TXV 120	130	26,8
TXV 150	128	27,2
TXV 130 à arbre traversant	152,6	31,1

TXV 150

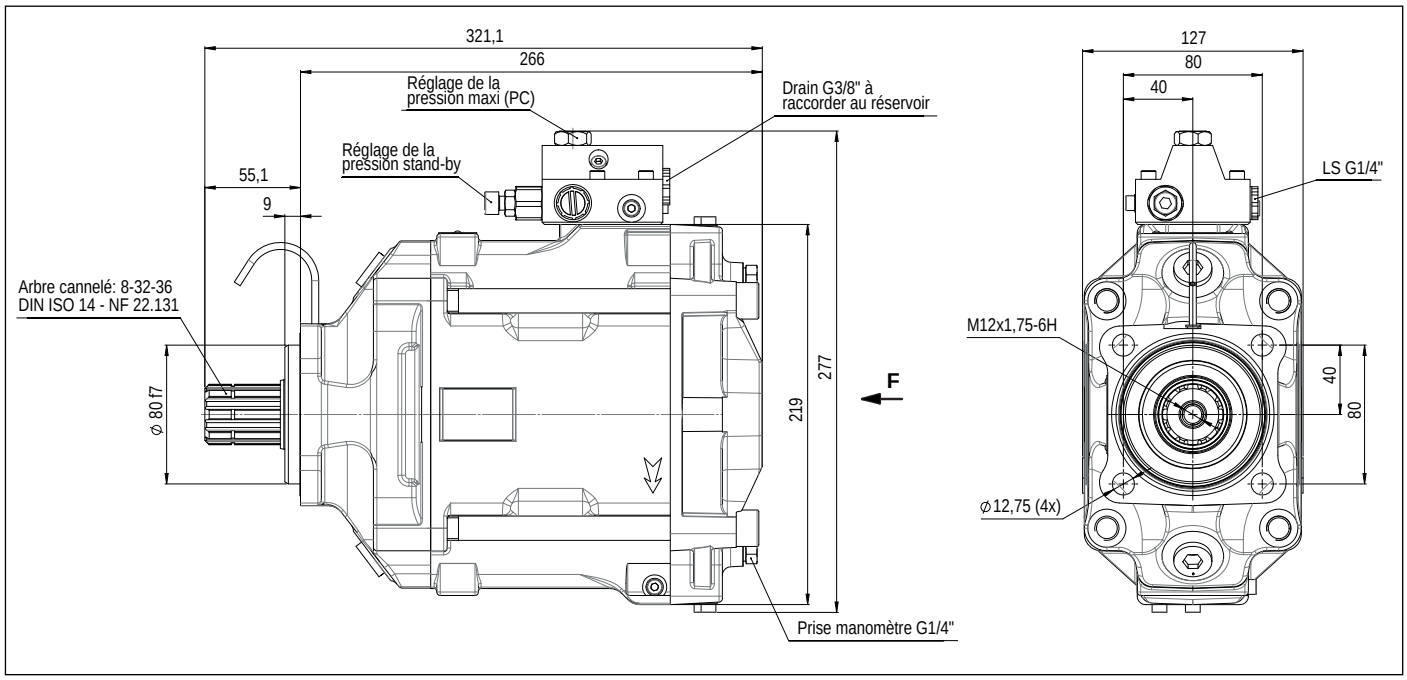

Dimensions en mm.

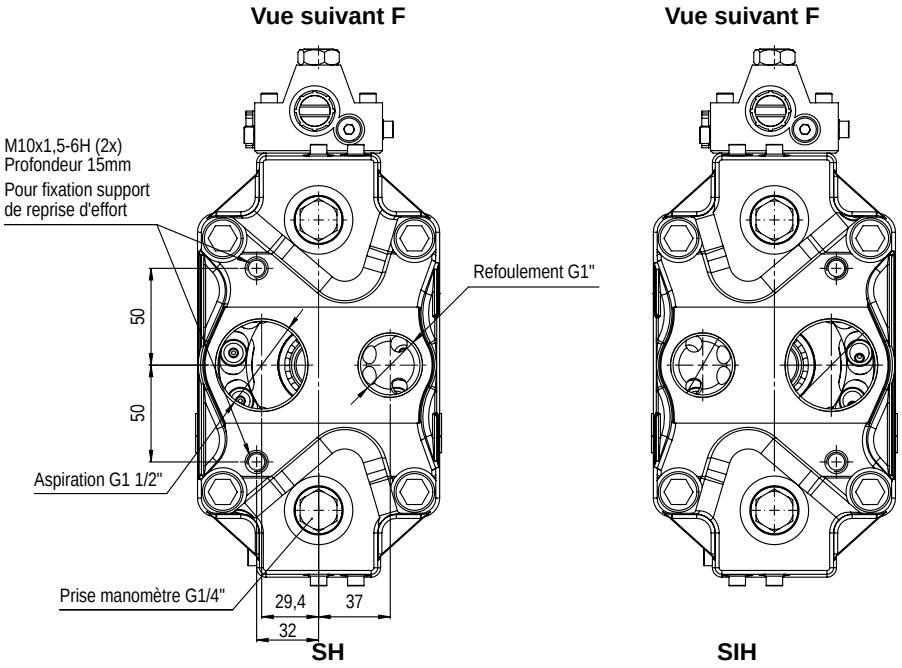

Commande Rapide : Tél. : 02 51 34 10 10 • Fax : 02 51 34 12 66

série TXV *indexable*

cylindrées 130 et 150 cm³/tr

la pompe à régulation *Load Sensing*

pompes hydrauliques à cylindrée variable

AVANTAGES DE LA SÉRIE *indexable*

- Double sens de rotation, par simple inversion de la vis d'indexage
- Pompe fournie avec son raccord d'aspiration

Encombrement minimal
Vitesse de rotation élevée
Haute pression de refoulement

Type de pompe		Sens de rotation	Cylindrée maxi (cm³/tr)	Pression maxi de service (bar)	Pression maxi en pointe : 5% du temps (bar)	Pression maxi d'annulation (bar)	Couple à 300 bar (N.m)	Vitesse maxi (tr/min)	Poids (kg)	Couple de renversement (N.m)
TXV 130 *indexable*	0520300	SH/SIH	130	360	380	400	730	1900	27,2	35
TXV 150 *indexable*	0525070	SH/SIH	150	310	330	350	840	1900	27.2	35

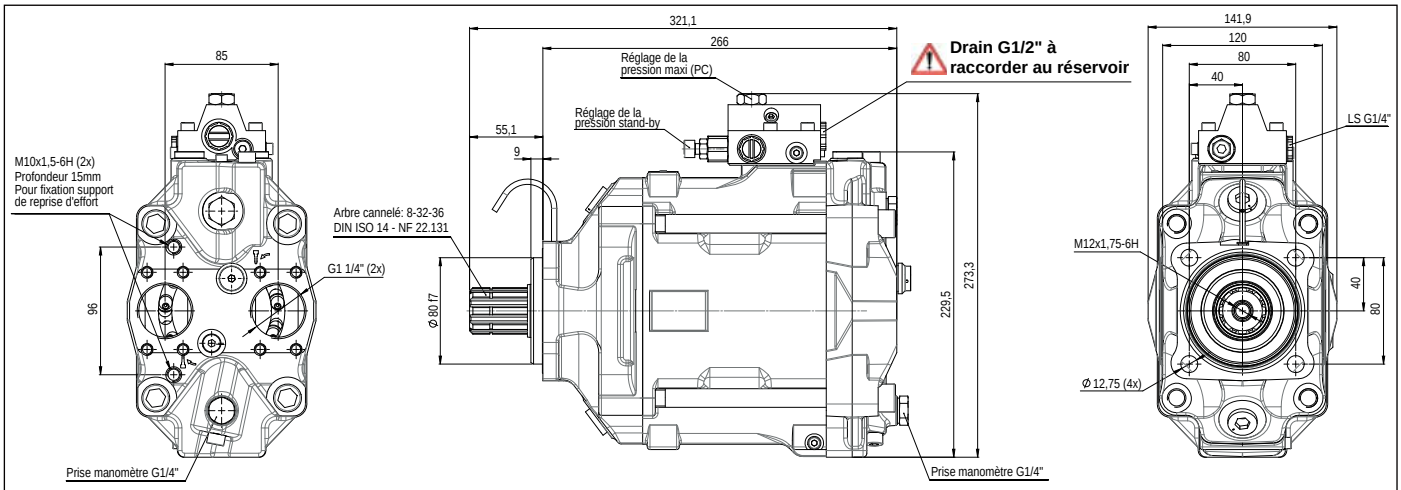

Le drain G1/2" de l'asservissement doit être connecté directement au réservoir à l'aide de raccords et de flexibles dont le diamètre intérieur est de 10 mm minimum. Il doit être impérativement séparé des autres drains. S'assurer que la pression dans le carter n'excède pas 2 bar en fonctionnement quelle que soit la vitesse de rotation de la pompe et la viscosité du fluide.

Dimensions en mm.

GROUPE DE BENNAGE CAMION

Applications

- Pour les rampes de chargement, hayon ou benne basculante sur utilitaire ou camion.
- Groupe hydraulique avec moteur électrique à courant continu et commandé à distance à l'aide d'un boîtier.
- Economique et facile d'utilisation.
- Fonctionne avec des vérins simple effet.

Tension	Référence avec capot de protection avec boitier de commande	Centrale seule sans capot	Capot seul	Boîtier seul
12	GH10RDC12CLH	OSCH12LH	LHPMC	BCBMSELH
24	GH10RDC24CLH	OSCH24LH	LHPMC	BCBMSELH

Composition

Un groupe hydraulique compact comprenant :

- Moteur électrique livré avec le relais de démarrage câblé et capot de protection (12V - 1,6 kW ou 24V - 2,2 kW).
- Support de fixation en tôle.
- Réservoir 8L en plastique translucide (pas de corrosion, niveau de remplissage visible de l'extérieur).
- Limiteur de pression réglable (90 à 200 bar).
- Pompe cylindrée 1,6 cm3/tr.
- Electrovanne de descente 12 ou 24V, sortie 3/8"G.
- Boîtier de commande montée / descente.

Alimentation autonome d'un vérin simple effet (ex : camion-benne).

KITS LAME À NEIGE STANDARDS AVEC CENTRALES

AVANTAGES

- Position flottante.
- Pilotage depuis la cabine.
- Simplicité du montage.

Composition

- Centrale avec distribution.
- Boîtier de commande.
- Capot de protection moteur.

Tension continue Volts	12 VCC	24 VCC
Type de distribution	Référence	Référence
1 SE flottant	GH11LN121SEFC	GH11LN241SEFC
1 DE flottant	GH11LN12D	GH11LN24D
2 DE dont 1 flottant	GH11LN12AD	GH11LN24AD
3 DE dont 1 flottant	GH11LN12A2D	GH11LN24A2D

CENTRALES HYDRAULIQUES GH1

Caractéristiques

- Motorisation :
  - Basse tension, monophasé et triphasé
  - Entraînement mécanique
- Cylindrée : de 0,8 à 9,8 cm³/tr.
- Pression :
  - de 130 à 210 bar en standard
  - pression supérieure nous contacter
- Réservoir de 1,5 à l'infini

AVANTAGES

- Compact.
- Modulaire.
- Distribution multiple.
- Livré clé en main.
- Facile à intégrer.

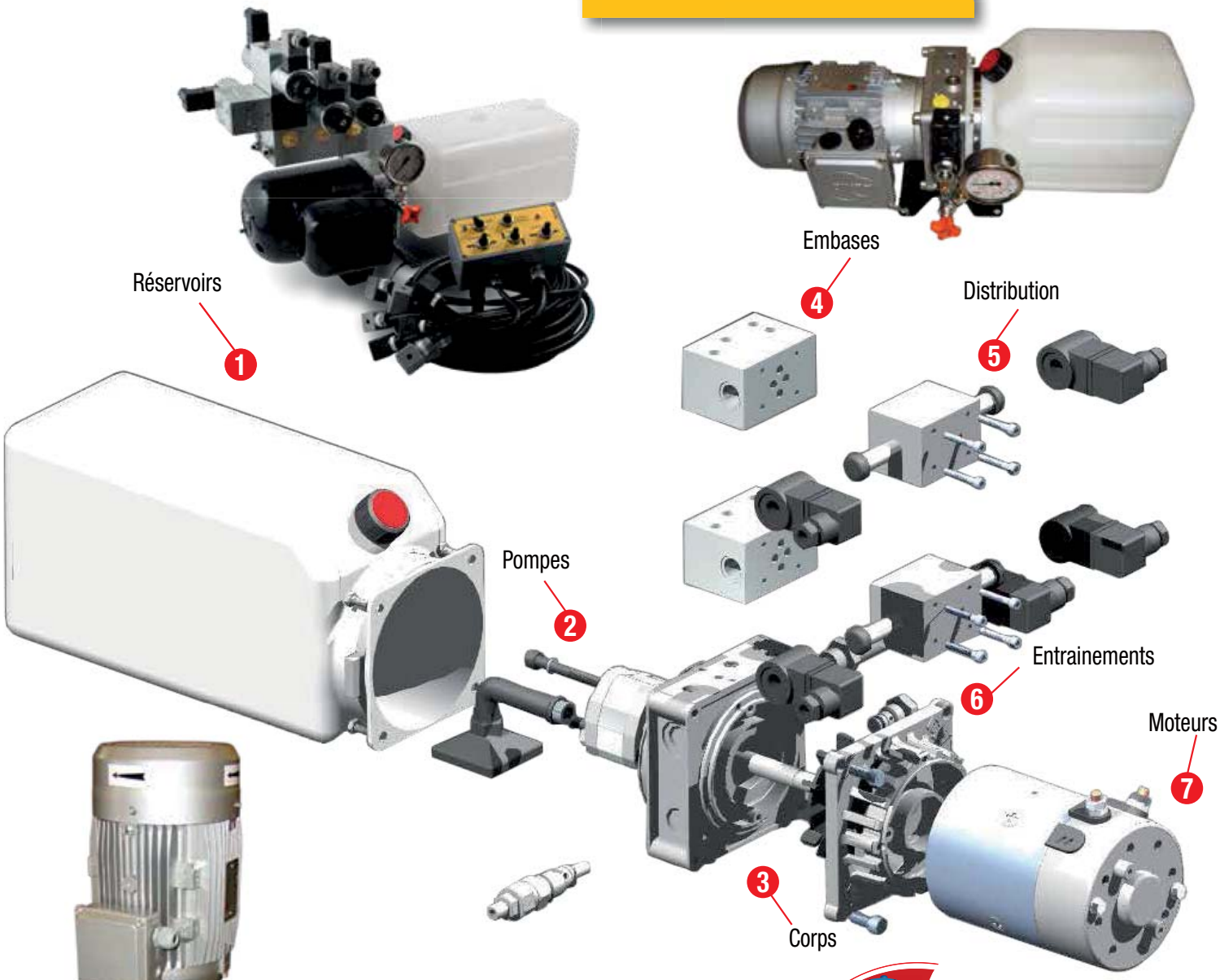

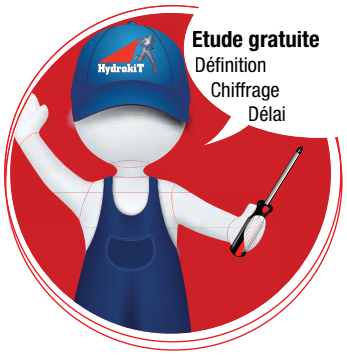

Réservoirs centrales

Type	Volume nominal (L)	Référence	(mm)	Dimensions
Réservoirs horizontaux plastiques	2,4	**REH01PHY**	L = 135	
	4,4	**REH03PHY**	L = 250	
	6,2	**REH06PHY**	L = 350	
	8,1	**REH08PHY**	L = 375	
Réservoirs horizontaux aciers	1,5	**REC01HY**	L = 150	
	2,5	**REC02HY**	L = 235	
	6,3	**REC05HY**	L = 300 ØD = 180	
	8,3	**REC10HY**	L = 262 ØD = 220	
	12,5	**REC12HY**	L = 380 ØD = 220	
	9,6	**REH10HY**	L = 330 B = 185	
	20,6	**REH22HY**	L = 470 B = 223	
Fixations		**SMC1HY**		
		SMC2HY		

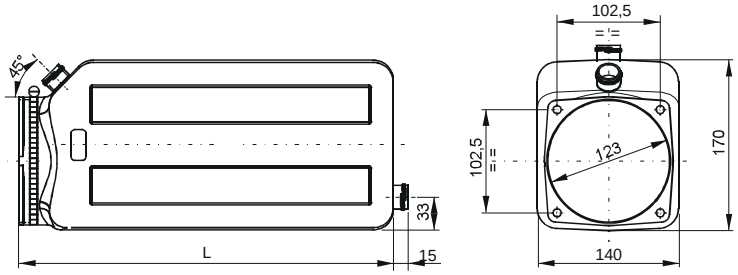

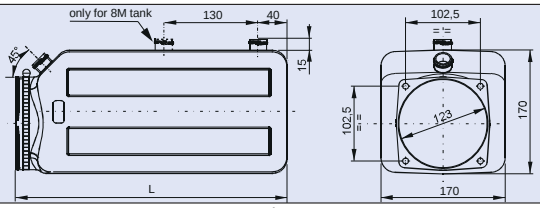

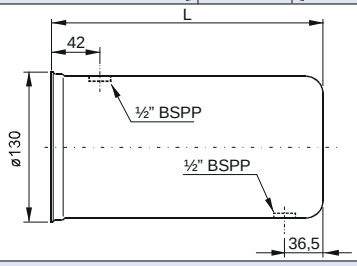

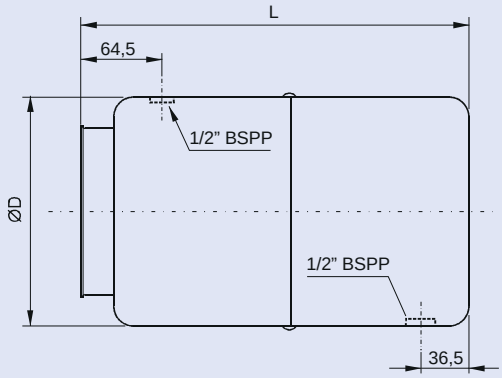

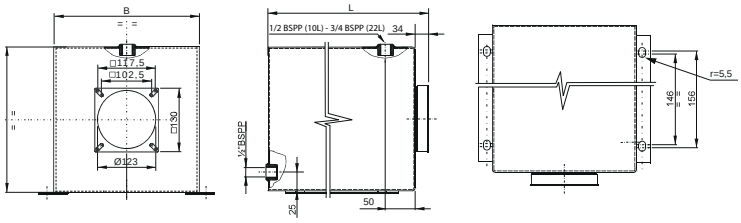

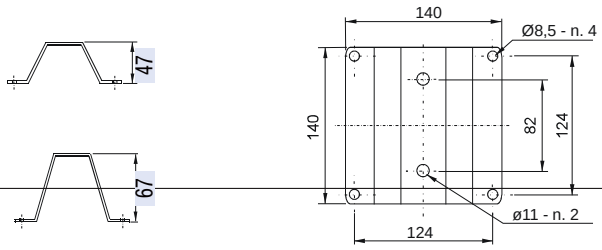

Commande Rapide : Tél. : 02 51 34 10 10 • Fax : 02 51 34 12 66

CENTRALES HYDRAULIQUES GH1 [SUITE]

4 Moteurs électriques à courant continu et accouplements

AVANTAGES

- Tous les moteurs à courant continu sont équipés de sondes de protection thermique.

Tension (V)	Puissance (W)	Ventilé	Référence	Dimensions	L (mm)	Temps de fonctionnement maxi (minute)	Facteur de marche (%)	Accouplem.	Référence relais de démarrage + kit de montage	Repère courbe*
12	150	Non	M120150HY		108	20	30	AC5HY	REL12150HY + KREL80	1
24	150	Non	M240150HY		108	20	30	AC5HY	REL24150HY + KREL80	2
12	500	Non	M120500HY		137	5	15	AC5HY	REL12150HY + KREL80	3
24	500	Non	M240500HY		137	5	15	AC5HY	REL24150HY + KREL80	4
12	800	Non	M120800HY		137	3	10	AC5HY	REL12150HY + KREL80	5
24	800	Non	M240800HY		137	3	10	AC5HY	REL24150HY + KREL80	6
12	1600	Non	M121600HY	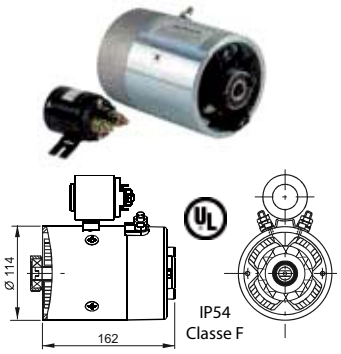	-	3	10	AC6HY	REL12150HY + KREL114	7
12	2100	Non	M122100HY		-	2,5	10	AC6HY	REL12150HY + KREL114	8
24	2200	Non	M242200HY		-	3,5	15	AC6HY	REL24150HY + KREL114	9
24	3000	Oui	M243000VHY	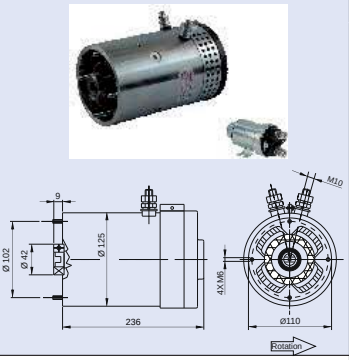	-	4	10	AC6HY	REL24200HY	10
24	4000	Oui	M244000VHY		-	3	8	AC6HY	REL12200HY	11
12	2500	Oui	M122500VHDHY	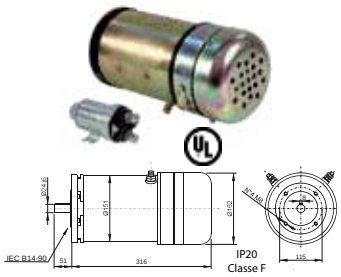	-	16	20	AC3HY	REL12200HY	12
24	3000	Oui	M243000VHDHY		-	16	20	AC3HY	REL24200HY	13
24	4000	Oui	M244000VHDHY		-	10	15	AC3HY	REL24200HY	14

Dimensions de l'accouplement AC3HY voir page 20

BOÎTIERS DE COMMANDE POUR CENTRALES EN COURANT CONTINU 12 ET 24 VDC AVEC DISTRIBUTION

Type et nombre de fonctions	Longueur de câble et particularités (commande de relais par cosses plates 6 mm par défaut sauf spécification autre)	Boites pendantes	Boîtiers fixes		Radio-commandes	Repère
1 SE	2 m		BCBFSE			1
1 SE	2 m, interrupteur pour position flottante		BCBFSEFLOT			1
1 SE	2,5 m	BCBMSEV2				2
1 SE	3 m, commande de relais par bornes à vis Ø5 mm	BCBMSELH				2
1 SE	3 m, fils nus	BCBMSEHY				2
1 SE	3,5 m		BCBFSE3500			1
1 SE	4 m	BCBMSE400				3
1 SE	10 m	BCBMSE1000				3
1 SE	14 m	BCBMSE1340				3
1 SE + 1 DE	7 m	BCBM1DE1SE				4
1 DE	0,6 à 2 m, câble spiralé, fils nus	BCBMDE03				3
1 DE	2 m	BCBMDE				3
1 DE	2 m			BCBFDE		1
1 DE	3 m	BCBMDE0300				3
1 DE	0,8 à 4 m, câble spiralé	BCBMDE02				3
1 DE	5 m, prise multibroche	BCBMDEP				3
1 DE	6 m	BCBMDE6000				3
1 DE	10 m	BCBMDE1000				3
1 DE	15 m	BCBMDE1500				3
1 DE	2 m, plus plot magnétique			BCBFDE01		1
1 DE	3 m			BCBFDE3000		1
2 DE	2 m				BRTV02GH	5
2 DE	5 m			BEF251GH		6
2 DE	10 m	BCBM2DE1000				4
2 DE	15 m	BCBM2DE1500				4
3 DE	2 m				BRTV06GH	5
3 DE	5 m			BEF351GH		6
4 DE	2 m				BRTV08GH	5
4 DE	5 m			BEF451GH		6
5 DE	2 m				BRTV10GH	5
5 DE	5 m			BEF551GH		6
6 DE	2 m				BRTV12GH	5
6 DE	15 m	BCBM6DE1500				4
Boîtiers pour lames à neige, nous consulter						

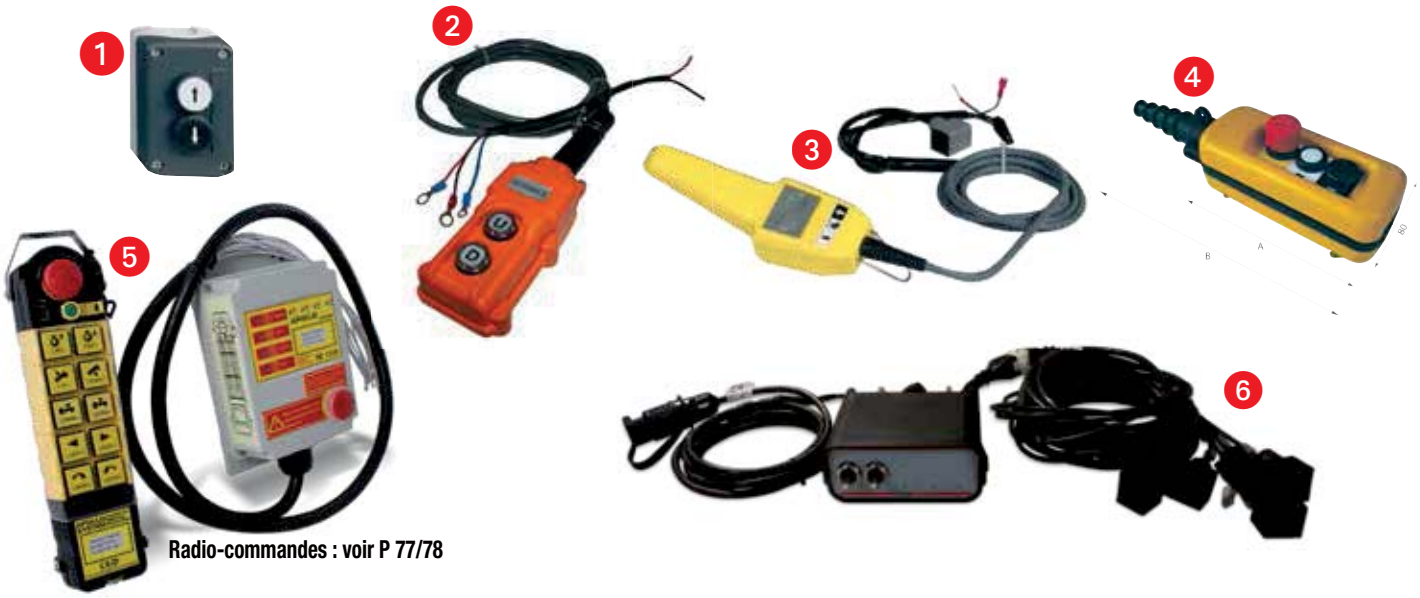

Radio-commandes : voir P 77/78

GUIDE DE DÉFINITION : CENTRALE HYDRAULIQUE

PHOTOCOPIER ET FAXER CETTE PAGE AU 02 51 34 12 66

Pour éviter les erreurs de commande, les retours ou les échanges de composants, afin de mieux vous servir, nous vous conseillons de remplir au maximum les points suivants :

CENTRALE

Type d'application :.....

.....

SOURCE DE PUISSANCE

☐ Électrique

Tension puissance :.....Volts

☐ Monophasé ☐ Triphasé ☐ Continu ☐ Thermique

Carburant : ☐ Essence ☐ Gazoil

Démarrage moteur : ☐ Par lanceur ☐ Électrique

☐ Autres (ex : pompe manuelle) :.....

.....

Facteur de marche : ..... Capacité réservoir : .....litres

Pression souhaitée :..... bar Débit souhaité : ..... l/min

RÉCEPTEURS ET COMMANDE

	Désignation de la fonction	Fonction 1	Fonction 2	Fonction 3	Fonction 4	Fonction 5	Fonction 6
Type de récepteur							
Vérins	Simple effet (qté par fonction)						
	Double effet (qté)						
	Ø alésage (mm)						
	Ø tige (mm)						
	Course (mm)						
	Effort de sortie (daN)						
	Effort en rentrée (daN)						
	Temps de sortie (seconde)						
	Temps de rentrée (seconde)						
Moteurs	Quantité par fonction						
	Cylindrée (cm^3)						
	Couple (m/daN)						
	Vitesse de rotation (tr/min)						
Type de distribution							
	Manuelle						
	Électrique tout ou rien						
	Électrique proportionnelle						
Tension de commande des distributeurs							
	(ex : 24 V continu ou alternatif)						
Fonctions simultanées							
	Indiquer les n° associés (ex : 1 et 3...)						

INFORMATIONS COMPLÉMENTAIRES

Exigences spécifiques :.....

Exigences réglementaires et légales : .....

Conditions de travail (humidité, poussière, vibrations, etc...) : .....

HydrokiT
HYDRAULIC GLOBAL SOLUTIONS
Rue du Bocage - La Ribotière -
85170 Le Poiré-sur-Vie
Tél. : + 33 (0) 2 51 34 10 10
Fax : + 33 (0) 2 51 34 12 66
E-mail : info@hydrokit.com

SOCIÉTÉ

Société :.....

.....

Nom interlocuteur : .....

Fonction :.....

Email :.....

Tél :.....

Fax : .....

Cachet :

RESTRICTEURS DE DÉBIT EN LIGNE

Restricteurs de débit unidirectionnels type RU

- Restricteur de débit direction A-B (débit libre dans le sens inverse).
- Pression d'ouverture : 0,5 bar.
- Pression de travail maximale : 350 bar.
- Mollette graduée pour un contrôle précis du débit.
- Vis de réglage située sur le côté de la mollette pour bloquer la valve en position.

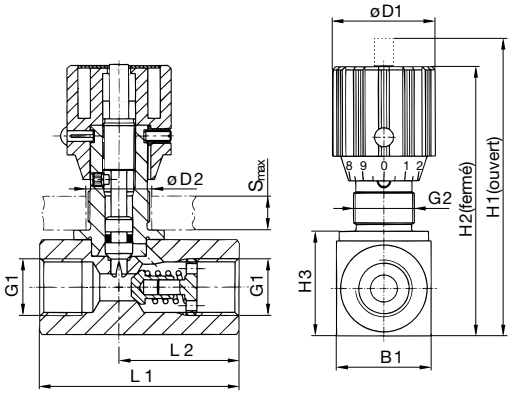

Débit Maxi (l/min)	Orifice G1 (BSP)	Référence	Ecrou passe cloison	Dimensions (mm)										Poids (kg)
				G2	H1	H2	H3	B1	ØD1	ØD2	S(Max)	L1	L2	
20	1/4	**RU7**	2 x EPE11LSC	PG11	83,5	77,5	27	25	29	19	7	55	34	0,30
35	3/8	**RU10**	2 x EPE11LSC	PG11	90	83	32	30	29	19	7	65	41	0,45
60	1/2	**RU13**	2 x EPE16LSC	PG16	109,5	99,5	38	35	38	23	7	73	44	0,70
90	3/4	**RU19**	2 x EPE16LSC	PG16	128,5	118,5	48	45	38	23	7	88	57	1,26
150	1	**RU25**	2 x EPE16LSC	PG16	159	146	55	50	49	38	10	127	77	2,60

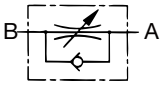

Restricteurs de débit unidirectionnels type RU_L

- Manchon externe pour un contrôle précis du débit.
- Bague moletée pour bloquer la valve en position.

Débit Maxi (l/min)	Pression max. (bar)	Référence	L (mm)	A (mm)	D (BSP)	CH (mm)	Poids (Kg)
12	350	**RU7L**	62	34	1/4	19	0,27
30	350	**RU10L**	72	40	3/8	24	0,43
45	310	**RU13L**	80	46	1/2	30	0,63
85	280	**RU19L**	100	54	3/4	36	1,05

- Compact.
- Economique.
- Discret

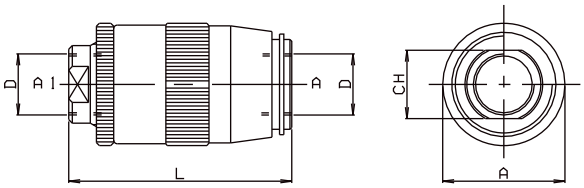

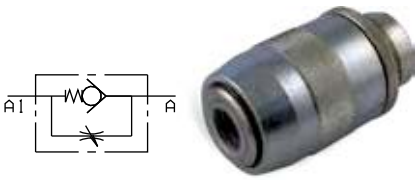

Restricteurs de débit bidirectionnels type RD

- Restricteur de débit dans les deux sens.
- Mollette graduée pour un contrôle précis du débit.
- Vis de réglage située sur le côté de la mollette pour bloquer la valve en position.
- Pression de travail maximale : 350 bar.

Débit Maxi (l/min)	Orifice G1 (BSP)	Référence	Écrou passe cloison	Dimensions (mm)										Poids (kg)
				G2	H1	H2	H3	B1	ØD1	ØD2	S(Max)	L1	L2	
20	1/4	**RD7**	2 x EPE11LSC	PG11	83,5	77,5	27	25	29	19	7	48	24	0,25
35	3/8	**RD10**	2 x EPE11LSC	PG11	90	83	32	30	29	19	7	58	29	0,40
60	1/2	**RD13**	2 x EPE16LSC	PG16	109,5	99,5	38	35	38	23	7	68	34	0,60
90	3/4	**RD19**	2 x EPE16LSC	PG16	128,5	118,5	48	45	38	23	7	78	39	1,10
150	1	**RD100**	2 x EPE16LSC	PG16	159	146	55	50	49	38	10	108	54	2,40

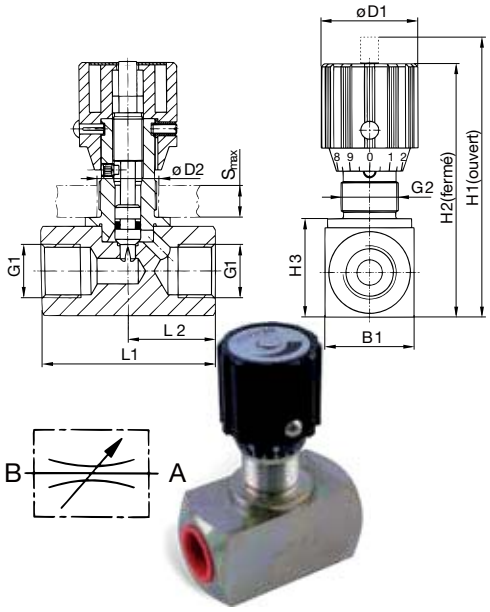

DIVISEURS 50/50

- Divise et cumule (synchronisation dans les 2 sens).

Applications

- Synchronisation de 2 vérins.
- Création de 2 circuits avec une seule pompe.

Caractéristiques

- Montage en ligne bidirectionnel.
- Division du débit 50 / 50.
- Température de travail : -20 à +70°C.
- Corps zingué bichromaté.

Débit minimum (l/min) sur entrée A	Débit maximum (l/min) sur entrée A	Référence	Implantations A, B, C (Gaz)	Pression maxi (bar)	Division	Précision	D	E	F	G	H	I	J	K
4	10	DDE0410BK0	1/4	350	50/50	5%	100	107,5	32	43,4	27,3	84	9,5	49
8	20	DDE0720BK0	3/8	350	50/50	5%	100	107,5	32	43,4	27,3	84	9,5	49
12	35	DDE1235BK0	3/8	350	50/50	5%	100	107,5	32	43,4	27,3	84	9,5	49
16	50	DDE1650BK0	3/8	350	50/50	5%	100	107,5	32	43,4	27,3	84	9,5	49
35	70	DDE3570BK0	1/2	350	50/50	5%	120	128	45	56	32	70	7,5	60
90	150	DDE90A5B001	A : 1" B, C : 3/4	210	50/50	5%	160	-	80	78	41	-	8	80

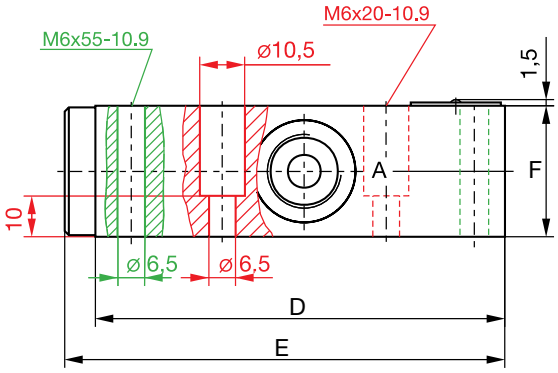

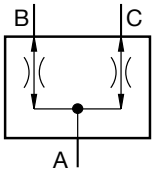

Modèles 4-10, 8-20, 12-35, 16-50 litres/min

Modèle 35-70 l/min

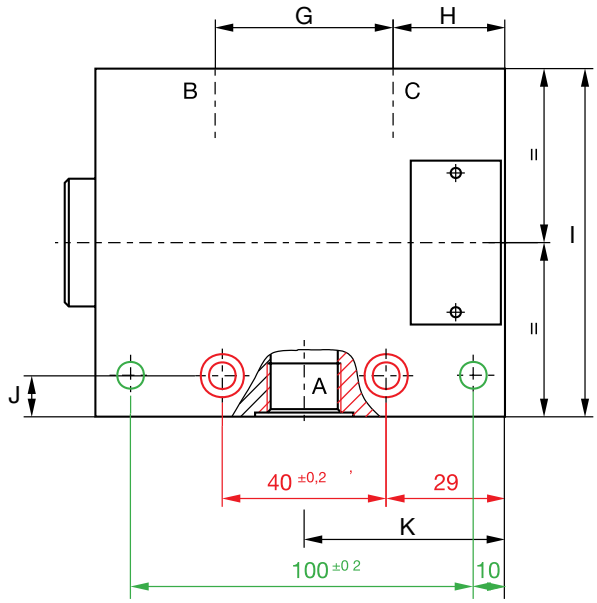

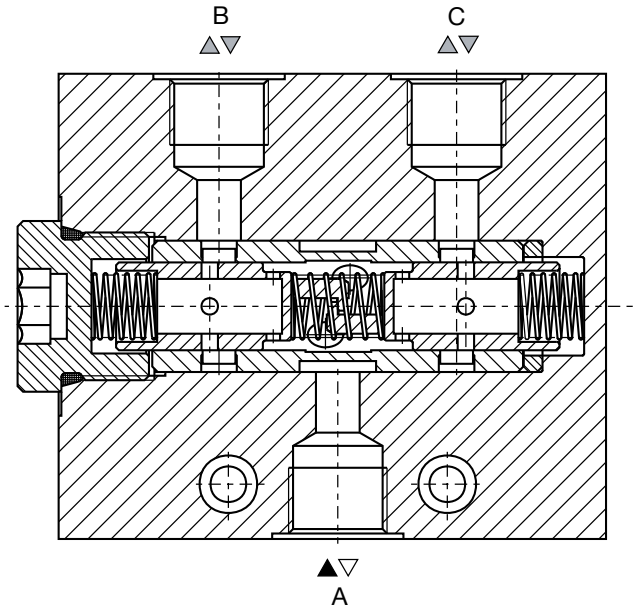

DIVISEURS DE DÉBIT RÉGLABLES 65 L/MIN MAXI

Ce diviseur permet un débit constant en A, peu importe les variations de pression.
Il divise le débit à l'entrée en un débit prioritaire constant réglable manuellement et un débit résiduel.
Le débit résiduel (B) peut être mis sous pression et être dirigé vers un deuxième récepteur..

Caractéristiques

- Corps zingué bichromaté.
- Mollette de réglage.
- Valve équipée de clapet anti-retour.
- Température de travail de -20°C à +70°C.

Débit régulé sur A (l/min)	Débit maxi en P (l/min)	Pression maxi (bar)	Pression ouverture clapet (bar)	Implantation		Référence
				A, B	P	
1 à 12	32	5 à 350	0.5	1/2	3/4	DD6512KGAR
1 à 25	65	5 à 350	0.5	1/2	3/4	DD6525KGAR
1 à 50	65	5 à 350	0.5	1/2	3/4	DD6550KGAR

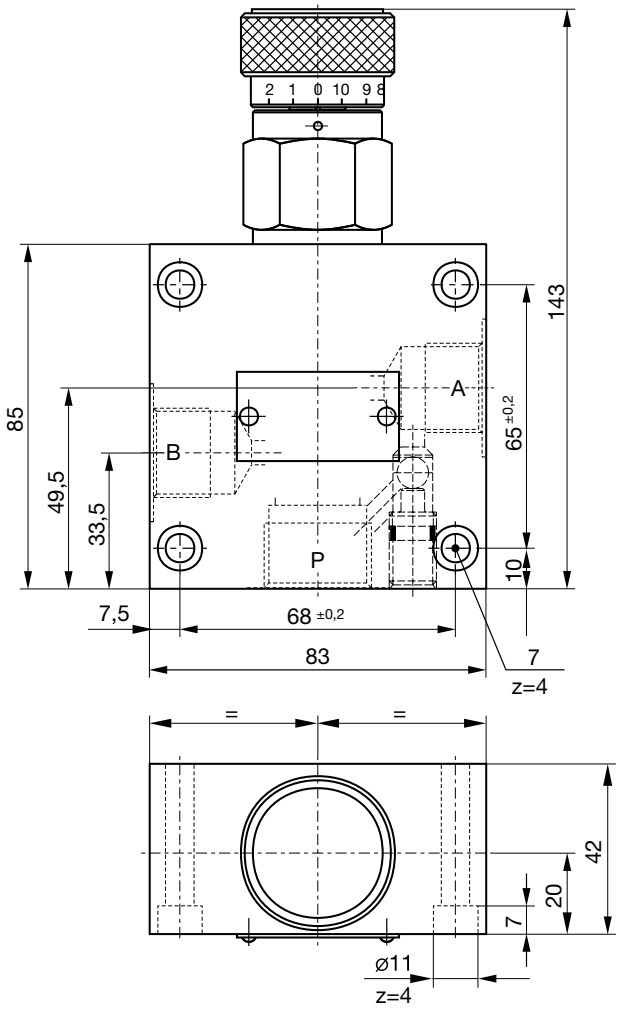

Débit en fonction de la position de la molette

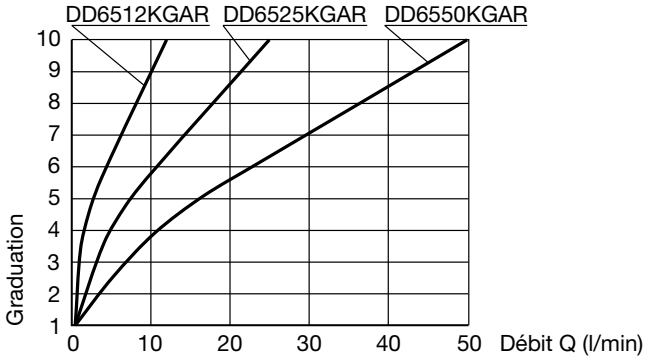

Δp-Q Courbe de performance du clapet anti-retour

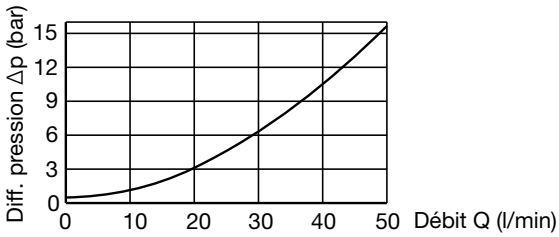

RÉGULATEURS DE DÉBIT 3 VOIES 65 L/MIN MAXI

Le régulateur de débit divise le débit à l'entrée en un débit prioritaire constant réglable manuellement et un débit résiduel.

Caractéristiques

- Le débit prioritaire (A) est protégé par un limiteur de pression.
- Le débit résiduel (R) doit être dirigé sans pression au réservoir.

Débit l/min)	Débit maxi en P (l/min)	Pression de fonctionnement (bar)	Pression ouverture clapet (bar)	Implantations		Référence
				A, R	P	
1 à 25	65	5 à 250	0.5	1/2	3/4	**RDL6525KG**
1 à 50	65	5 à 250	0.5	1/2	3/4	**RDL6550KG**

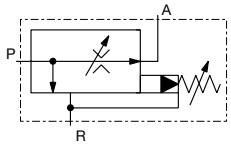

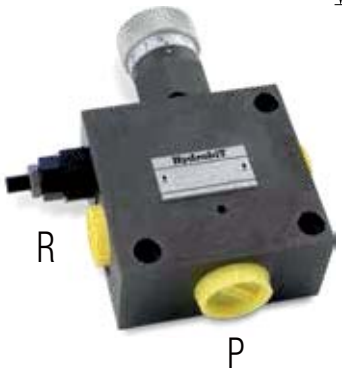

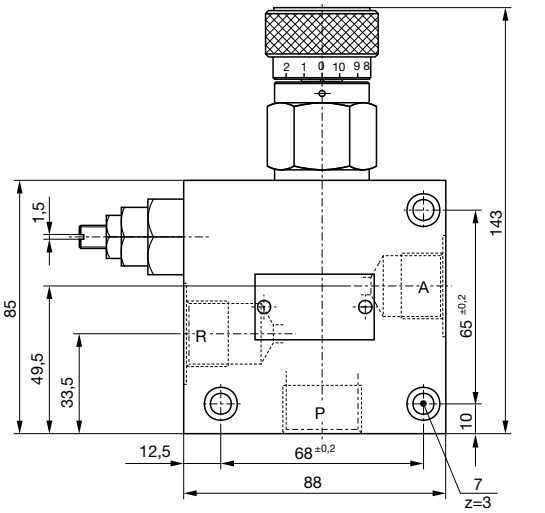

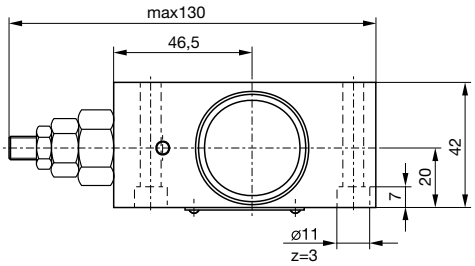

Débit en fonction de la position de la molette

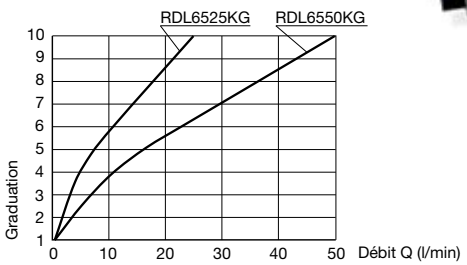

RÉGULATEURS DE DÉBIT 3 VOIES 50 ET 85 L/MIN

- Bon rapport qualité/prix.
- Corps en acier zingué.

Ce régulateur permet d'avoir un débit constant en P à un réglage donné, indépendamment de la pression ou du débit entrant dans la valve. Le débit résiduel doit être dirigé sans pression au réservoir (T).

Débit (l/min)	Débit maxi en P (l/min)	Pression de fonctionnement (bar)	Implantations P, T, E (Gaz)	Référence	L (mm)	L1 (mm)	L2 (mm)	L3 (mm)	L4 (mm)	H (mm)	H1 (mm)	S (mm)	Poids (Kg)
0 à 30	50	250	3/8	**RDR5030MX1**	90	116	25	32	20	90	35	35	2,170
0 à 50	85	250	1/2	**RDR8550MX1**	90	116	25	32	20	90	35	35	2,096

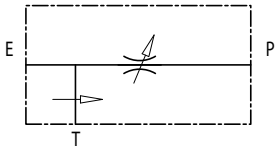

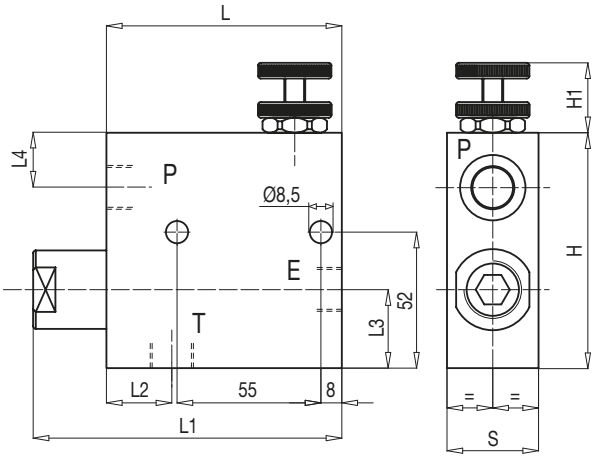

DIVISEURS DE DÉBIT 3 VOIES 150-250 L/MIN

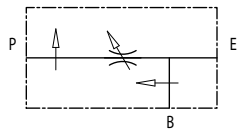

Ce diviseur permet de garder le débit P constant à un réglage donné, indépendamment de la pression ou du débit entrant dans la valve. Le débit résiduel est conduit vers B et est disponible pour une autre fonction.

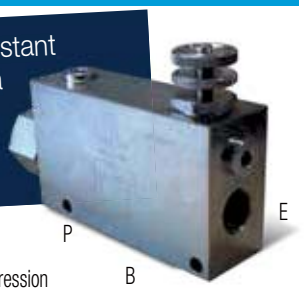

E : Entrée pression
B : Résiduel
P : Débit régulé

- Bon rapport qualité/prix.
- B n'est pas sensible aux variations de pression, mais il est soumis aux variation de débit.
- Corps en acier zingué.

Débit régulé sur A (l/min)	Débit maxi en P (l/min)	Pression maxi (bar)	Implantations P, E, B	Référence	L (mm)	L1 (mm)	L2 (mm)	L3 (mm)	L4 (mm)	L5 (mm)	L6 (mm)	H (mm)	H1 (mm)	S (mm)	Poids (kg)	Repère
0 à 90	150	350	3/4	**DDRA590MX1**	155	190	67	44	45	135	8	90	35	50	2,40	1
0 à 150	250	210	1"	**DDRB5A5MX1**	150	205	39	80	70	133	114,5	135	35	60	4,00	2

1

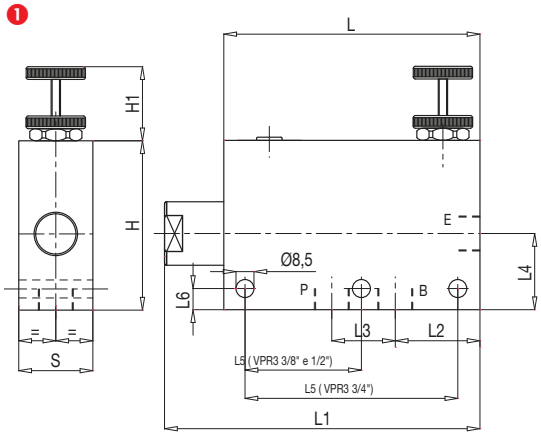

2

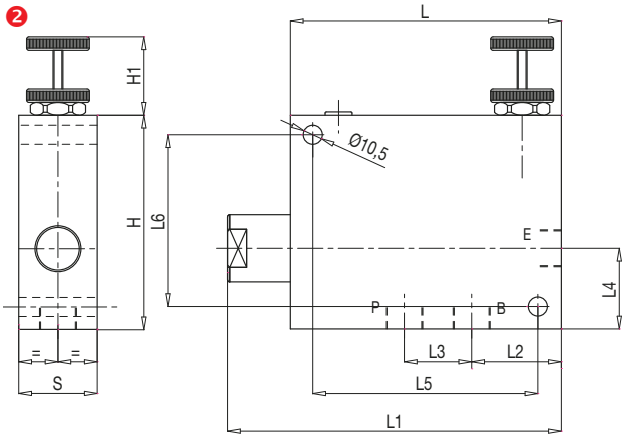

DIVISEURS DE DÉBIT VOLUMÉTRIQUES

Caractéristiques

- Avec ou sans rattrapage de fin de course. (cartouche)
- Température de -25 à 80 °C.

Couple de serrage

Désignation	Couple de serrage (daNm)
Gamme 35 litres	**2,5**
Gamme 85 litres	**5,0**

Exemple

Taille	Cylindrée (cm³)	Code de la cylindrée	Débit par sections (l/min)		Pression max continue (bar)	Vitesse mini (tr/min)	Vitesse maxi (tr/min)	Orifices		
			Min	Max				Entrée	Sorties	Drain
GR1 35 l/min par collecteur d'entrée	2	02	2,6	8,9	250	1250	4200	1/2	3/8	3/8
	3,15	03	3,97	13,2	"	1205	3990	"	"	"
	4	04	4,99	16,2	"	1175	3840	"	"	"
	5	05	6	19,5	"	1140	3680	"	"	"
	6,3	06	7,3	23,2	"	1100	3500	"	"	"
GR2 80 l/min par collecteur d'entrée	4	04	6,17	20,2	"	1250	4100	3/4	1/2	1/2
	6,3	07	8,1	26,1	"	1235	3970	"	"	"
	8	08	10	31,6	"	1220	3850	"	"	"
	11,2	11	13,4	40,8	"	1200	3660	"	"	"
	14	14	17	50	"	1175	3460	"	"	"
	16	16	19,45	55,8	"	1160	3335	"	"	"
	20	20	23,8	65,7	"	1130	3125	"	"	"
	25	25	28,92	76,2	"	1100	2900	"	"	"
	31,5	31	34,8	87,4	"	1060	2660	"	"	"

DIVISEURS DE DÉBIT VOLUMÉTRIQUES

Codification sans cartouche

D	D	V	2	S	C	0	2	K

- **Nombre de sections**
- **Code de la cylindrée voir tableau page précédente**

Codification avec cartouche

D	D	V	2	A	C	0	2	K	0	8	0

- **Nombre de sections**
- **Code de la cylindrée voir tableau page précédente**
- **Valeur de la cartouche (en bar)**

Les collecteurs d'entrée

Collecteur d'entrée latéral gauche (en standard)

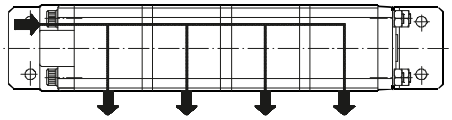

Collecteur d'entrée droite, gauche ou central ou mixte (options)

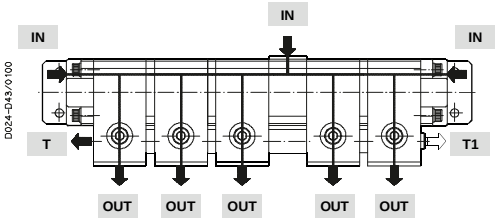

Code cartouche	
Code	pression (bar à 10 l/min)
035	35
050	50
060	60
070	70
080	80
100	100
120	120
140	140
150	150
160	160
175	175
180	180
190	190
206	206
210	210
230	230
250	250
260	260
280	280

Schémas hydraulique

Schéma hydraulique sans cartouche

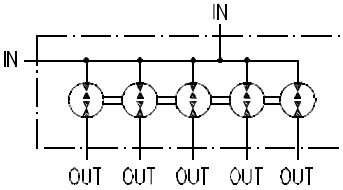

Schéma hydraulique avec cartouche

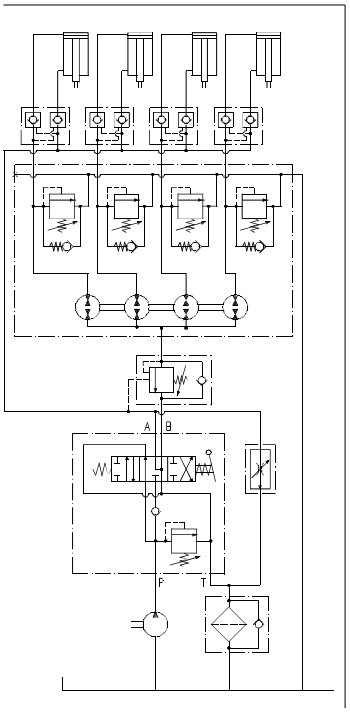

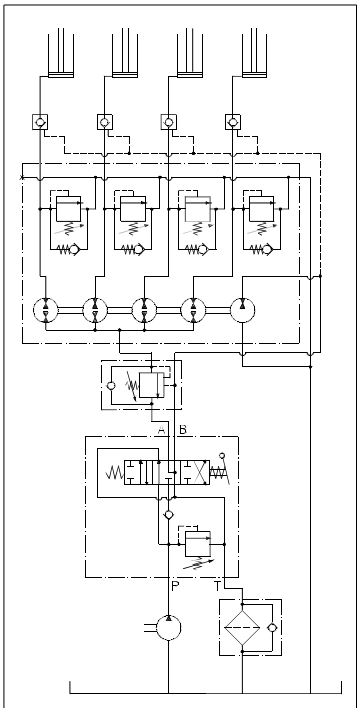

DIVISEURS DE DÉBIT VOLUMÉTRIQUES CONCENTRIQUE

Caractéristiques

- Avec limiteur de pression (34.5 - 69bar/ taré à 52bar)
- Pression différentielle max 124bar
- Pression maxi en entrée 241bar
- 18 à 38L/min total
- 4.5 à 9.5 L/min par section

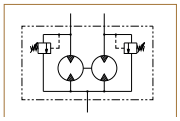

2 sections

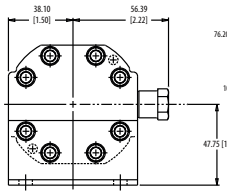

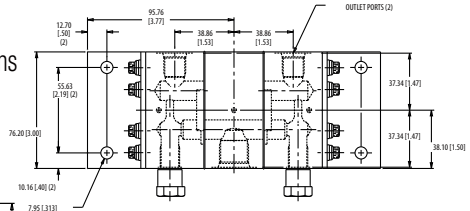

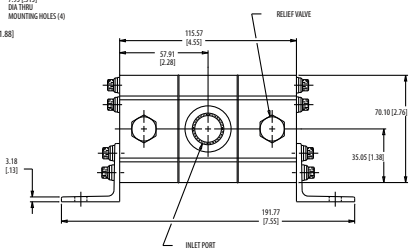

Versions

Nombre de sections	Cylindrée par section (cm³)	Orifices (BSP)		Limiteur de Pression	Référence
		Entrée	Sortie		
2 sections	2,11	1/2G	1/2G	OUI	**FG1220023**
	4,24	1/2G	1/2G	OUI	**DDV2AC04JV1**
4 sections	2,11	1/2G	1/2G	OUI	**FG3222223**
	4,24	1/2G	1/2G	OUI	**FG3444423**

FG3444423

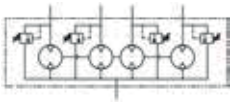

4 sections

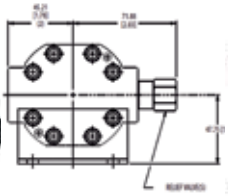

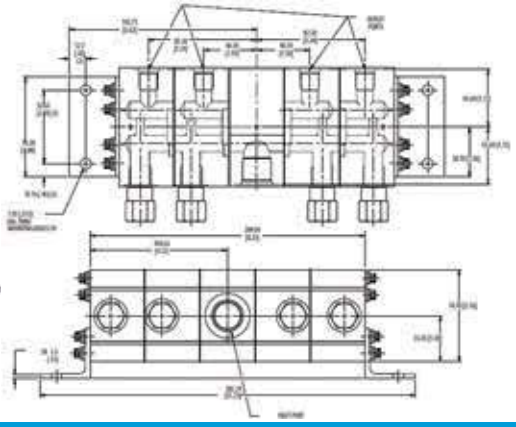

ACCUMULATEURS À VESSIE

Applications

- Suspension hydropneumatique.
- Maintien de pression.
- Sécurité dynamique.
- Compensation de fuites.
- Protection de fuites.
- Protection (anti-coups de bélier).
- Température : -20°C à 100°C
- Amortissement de pulsations.
- Soudure laser.

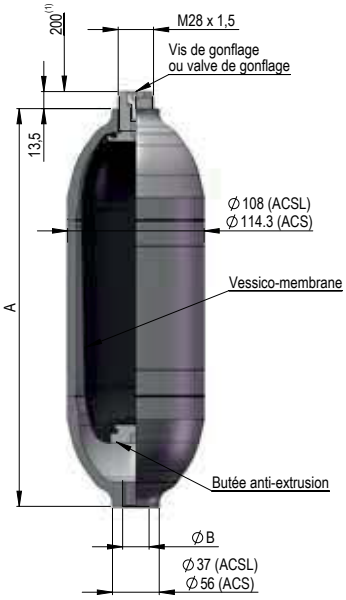

0,7	330	1/2	**AV0700 ••• L**	175	4
1,1	330	3/4	**AV1000 ••• L**	236	5,9
1,5	330	3/4	**AV1500 ••• L**	315	7,8
2	330	3/4	**AV2000 ••• L**	392	9,9
2,5	330	3/4	**AV2500 •••L**	463	11,5
4	330	3/4	**AV4000 ••• L**	695	17,5

••• : Remplacer par la pression de gonflage souhaitée :
Ex : 200 pour 200 bar

COLLIERS DE FIXATION

Fixation des accumulateurs.

Caractéristiques

- Ø 115 mm pour accu AV. .....

Références : CAV0700L et CAV1500L

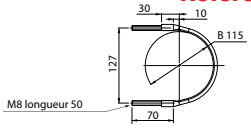

CAV0700L

CAV1500L

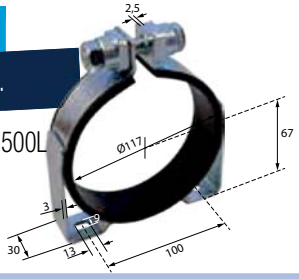

MALLETTES DE GONFLAGE

Nous consulter

LIMITEURS DE PRESSION À ACTION DIRECTE

Débit maxi (l/min)	Pression de travail maxi	Réglage (bar)	3 orifices BSP	Repère	Référence
20	450	5 à 100	1/4"	1	LP020A
20	450	10 à 210	1/4"	1	LP020B
35	450	5 à 100	3/8"	2	LP035A
35	450	10 à 200	3/8"	2	LP035B
35	450	50 à 350	3/8"	2	LP035C
60	450	5 à 50	1/2"	3	LP060A
60	450	10 à 150	1/2"	3	LP060B
60	450	25 à 250	1/2"	3	LP060C
60	450	40 à 300	1/2"	3	LP060D
60	450	5 à 50	3/4"	3	LP080A
60	450	10 à 150	3/4"	3	LP080B
60	450	25 à 250	3/4"	3	LP080C
60	450	40 à 300	3/4"	3	LP080D

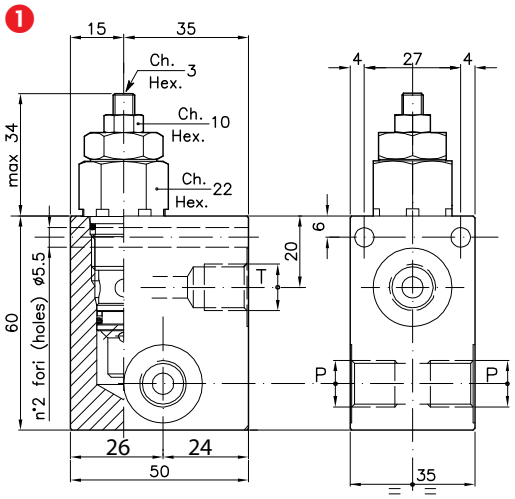

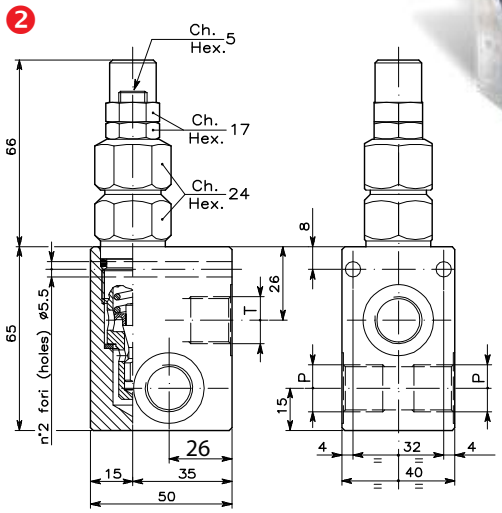

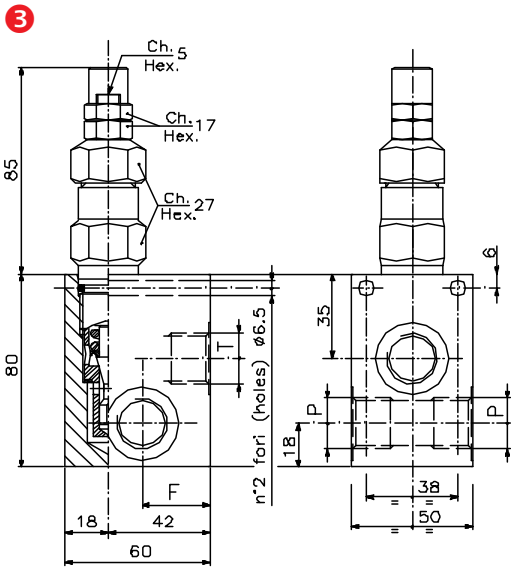

LIMITEURS DE PRESSION DOUBLES À ACTION DIRECTE

Débit maxi (l/min)	Pression de travail max (bar)	Réglage pression (bar)	Implantation	A	B	C	D	E	F	Référence
35	350	10 – 200	1/2	80	60	40	5,5	18	64	LPL2012
80	350	10 – 200	3/8	80	60	40	5,5	18	64	LPL2038B
80	350	10 – 200	3/4	100	80	50	6	20	80	LPL2034

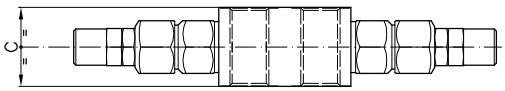

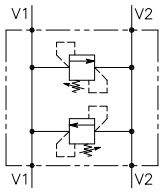

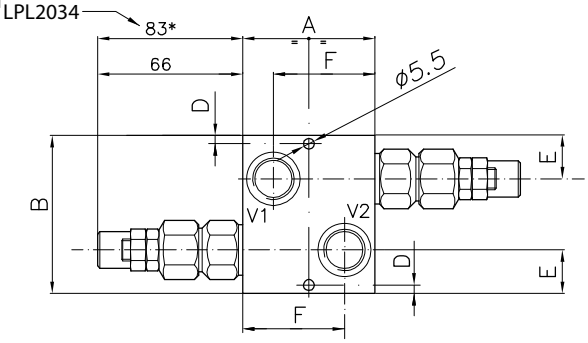

DISTRIBUTEURS MANUELS MONOBLOCS SÉRIE DM041 - 40 L/MIN

Application

- Adaptable sur circuit ouvert, fermé, centre à suivre.
- Nombres d'éléments : 1 à 7.
- Débit maxi : 40 l/min.
- Pression maxi d'utilisation : 250 bar.
- Limiteur de pression réglable : 50 à 250 bar.
- Température ambiante : - 40 °C à +60 °C.
- Température d'huile : - 15 °C à 80 °C.
- Implantations P1, P2, T1, T2, N = ½ G, A et B = 3/8 G.
- Bouchon sur P2, T2 et N fourni.

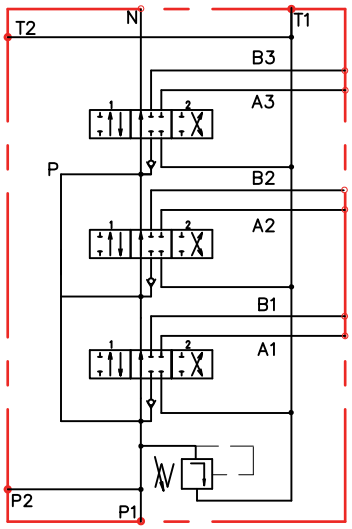

Information orifices

A B	= alimentation récepteur
P1 P2	= alimentation
T1 T2	= retour réservoir
N	= ligne à suivre

Références

Tiroir simple effet	Tiroir double effet A et B fermé	Tiroir double effet A et B vers T	Tiroir double effet (position flottante)	Référence
Type B	Type A	Type C	Type D*	
1	-	-	-	DM041BM
-	1	-	-	DM041AM
1	1	-	-	DM041ABM
1	2	-	-	DM041A2BM
1	3	-	-	DM041A3BM
1	3	1	-	DM041A3BCM
-	1	-	1	DM041ADM

Autres références, nous consulter.
* Attention la fonderie est spécifique

Nombre de sections	1	2	3	4	5	6	7
Dimensions C	85	129	164	199	234	269	304
Dimensions D	60	97	132	167	202	237	272

Cote en millimètres

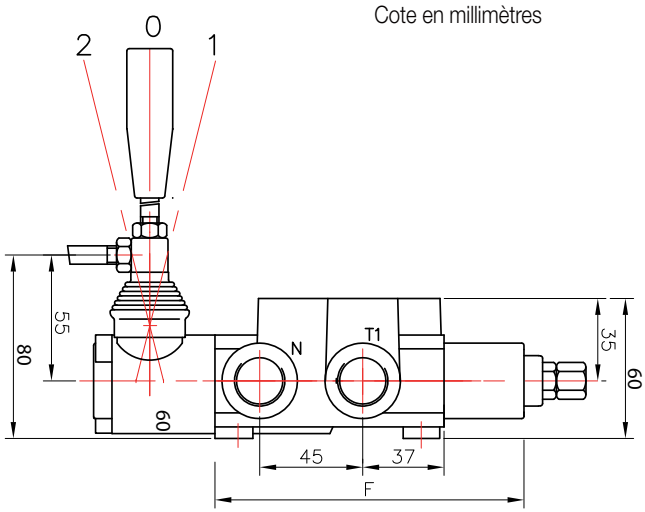

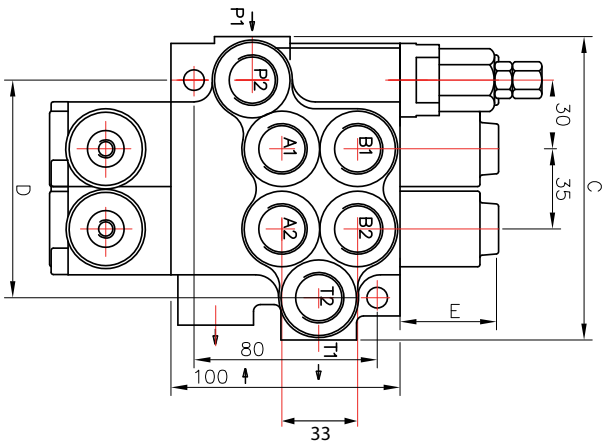

Tiroirs

Type de tiroir	Simple effet	Double effet	Double effet A et B vers T	Double effet avec position flottante
	Type B	Type A	Type C	Type D*
Schéma				
Référence série DM041	T041BU	T041AU	T041CU	T041DU

* Attention la fonderie est spécifique, impossible de mettre à la place d'un tiroir type A, B, C.

DISTRIBUTEURS MANUELS MONOBLOCS SÉRIE DM081 - 80 L/MIN

Application

- Adaptable sur circuit ouvert, fermé, centre à suivre.
- Nombres d'éléments : 1 à 6.
- Débit maxi : 80 l/min.
- Pression maxi d'utilisation : 250 bar.
- Limiteur de pression réglable : 50 à 250 bar.
- Température ambiante : - 40 °C à +60 °C.
- Température d'huile : - 15 °C à 80 °C.
- Implantations T1, T2, N = 3/4 G,
  P1, P2, A et B = 1/2 G.
- Bouchon sur P2, T2 et N fourni.

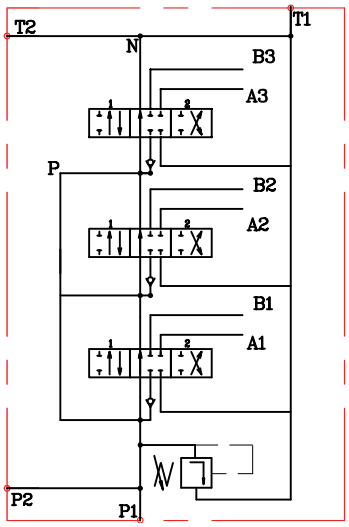

Information orifices

A B	= alimentation récepteur
P1 P2	= alimentation
T1 T2	= retour réservoir
N	= ligne à suivre

Références

Tiroir simple effet	Tiroir double effet A et B fermé	Tiroir double effet A et B vers T	Tiroir double effet (position flottante)	Référence
Type B	Type A	Type C	Type D*	
1	-	-	-	DM081BM
-	1	-	-	DM081AM
-	2	-	-	DM081A2M
-	3	-	-	DM081A3M
-	4	-	-	DM081A4M
-	5	-	-	DM081A5M
-	6	-	-	DM081A6M
1	1	-	-	DM081ABM
1	2	-	-	DM081A2BM
-	1	1	-	DM081CAM
-	1	-	1	DM081ADM

Autres références, nous consulter
* Attention la fonderie est spécifique

Nombre de sections	1	2	3	4	5	6
Dimensions C	107	160	198	242	280	318
Dimensions D	65	103	141	179	217	255

Cote en millimètres

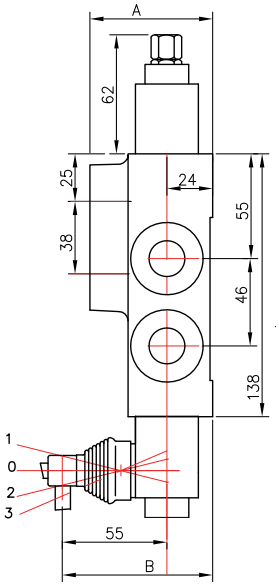

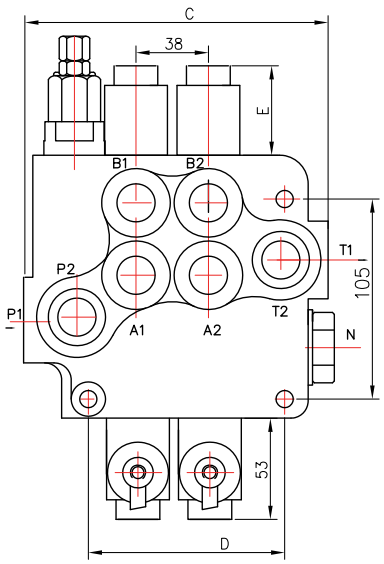

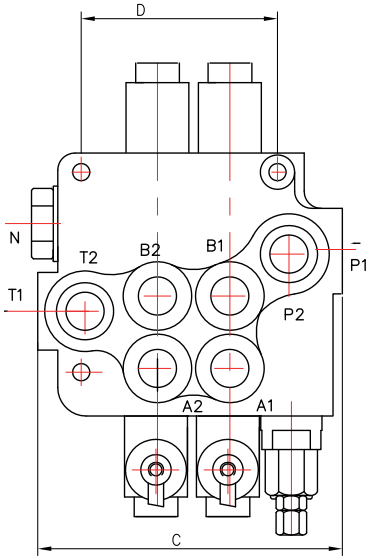

DISTRIBUTEURS MANUELS MONOBLOCS SÉRIE DM0045 - 45 L/MIN - 2-7 SECTIONS

Application

- Adaptable sur circuit ouvert ou centre à suivre.
- Nombres d'éléments : 2 à 7.
- Débit maxi : 45 l/min.
- Pression maxi d'utilisation : 315 bar.
- Limiteur de pression réglable : 50 à 200 bar.
- Température ambiante : - 40 °C à +60 °C.
- Température d'huile : - 20 °C à +80 °C.
- Implantations P, C, T, A, et B = 3/8 BSP.

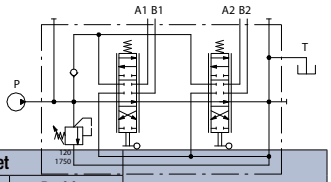

Références

Pression max. (bar)	Tiroir simple effet	Tiroir double effet			Référence
		A et B fermé	A et B vers T	Position flottante	
	Type B	Type A	Type C	Type D*	
315	2	-	-	-	DM0045B2M
315	-	2	-	-	DM0045A2M
315	-	-	2	-	DM0045C2M
315	1	1	-	-	DM0045ABM
315	3	-	-	-	DM0045B3M
315	-	3	-	-	DM0045A3M
315	-	-	3	-	DM0045C3M
315	1	2	-	-	DM0045A2BM
315	1	3	-	-	DM0045A3BM
315	1	3	1	-	DM0045A3BCM
315	-	1	-	1	DM0045ADM
315	-	2	-	1	DM0045A2DM
315	-	3	-	1	DM0045A3DM

* Commande directe hydraulique, pneumatique ou électrique : sur demande.

Nombre d'éléments	E (mm)	F (mm)
2	137,5	110
3	174,5	147
4	211,5	184
5	248,5	221
6	285,5	258
7	322,5	295

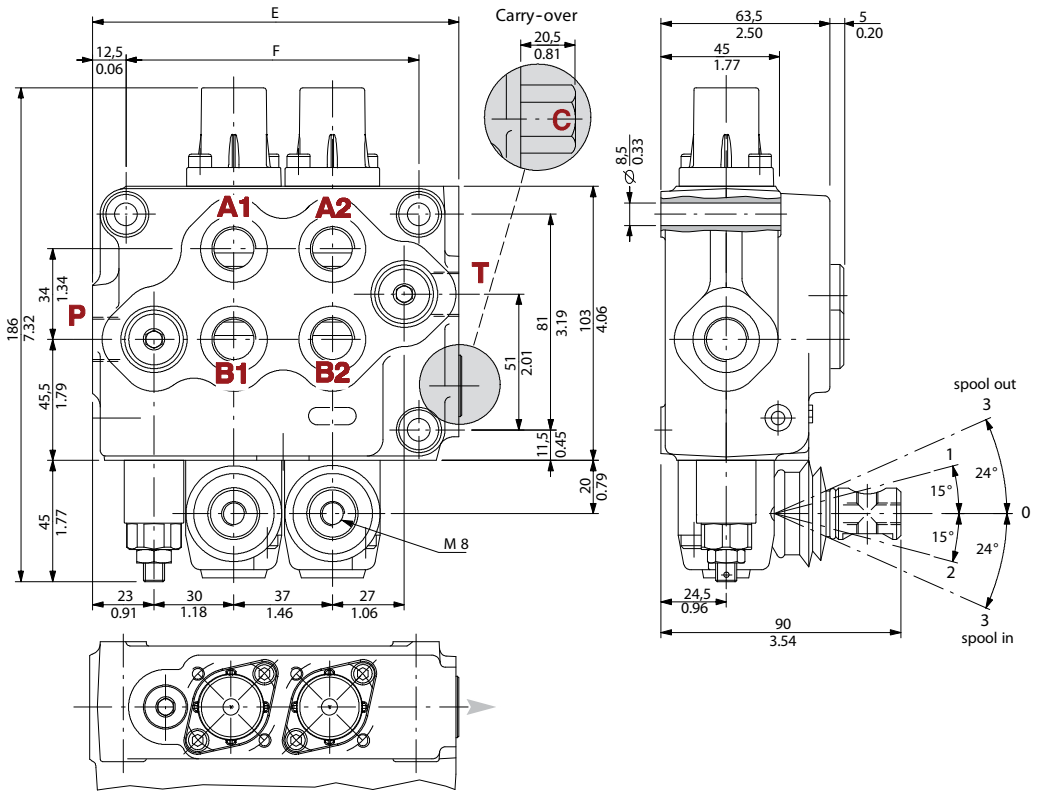

OPTIONS POUR DISTRIBUTEURS DM0044 ET DM0045

Commande électrique, hydraulique, pneumatique, manuelle

Références

Désignation	Repère	Référence
Cloche pour commande manuelle	1	CL045A
Cloche pour monolevier de croix (2 sections)	2	CL045B
Cloche pour commande pneumatique ON/OFF	3	CL045C*
Cloche pour commande hydraulique proportionnelle (50 bar max)	4	CL045D
Cloche pour commande électrique ON/OFF	5	CL045E*
Cloche pour commande électrique ON/OFF + manuelle	6	CL045ES*
Levier distributeur standard seul M8x120	7	LV045A
Levier seul pour monolevier M12x250 mm	8	LV045B
Kit commande à distance DM045	-	ATCDM045

* Le tiroir est spécifique

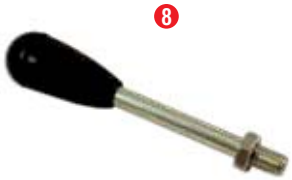

Crantage

Références

Désignation	Repère	Référence
Crantage levier tiré et poussé	1	C045W
Crantage levier poussé : DE = alim A / SE = descente	2	C045X
Crantage levier tiré : DE = alim B / SE = montée	3	C045V
Positionneur standard retour au neutre par ressort	4	C045U

Bouchons centre fermé / centre à suivre

Références

Désignation	Repère	Référence
Bouchon centre fermé sur DM045	1	BF045F
Bouchon centre à suivre sur DM045	2	BF045M

OPTIONS POUR DISTRIBUTEURS DM0044 ET DM0045 (suite)

Cartouche limiteur de pression

Références

Désignation	Référence
Cartouche limiteur de pression SD5 50 à 220 bar	CLP045B
Cartouche limiteur de pression SD5 160 à 315 bar	CLP045C

DISTRIBUTEUR SPÉCIFIQUE ÉQUIPÉ

Exemple de références

Tiroir double effet	Type de commande	Tension (V)	Repère	Référence
1	Electrique	12	1	DME045C001201
3	Manuelle + électrique	24	2	DME0045C3M2401

Configurable à la demande nous consulter.

1

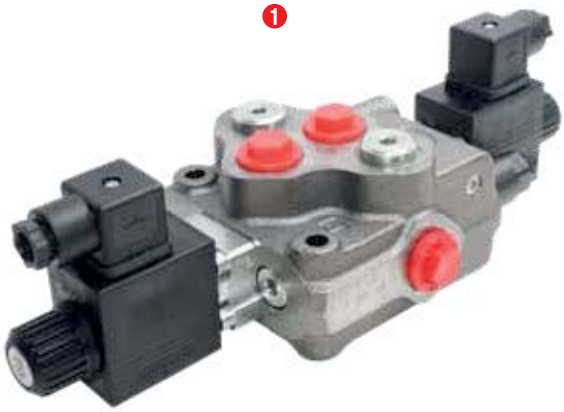

2

DISTRIBUTEURS MANUELS MONOBLOCS SÉRIE 70 L/MIN

Version

- Nombres d'éléments : 1
- Débit maxi : 70 l/min.
- Pression maxi d'utilisation : 180 bar.
- Température ambiante : - 40 °C à +60 °C.
- Température d'huile : - 20 °C à +80 °C.
- **Un double effet - neutre A&B->T**
- **P1 RESSORT**
- **P2 CRANTE**
- **LP180B - LEVIER STD 180°**

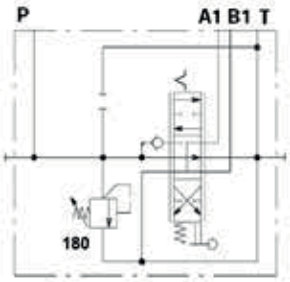

Référence

Référence
DM070CV0

Version

- Nombres d'éléments : 1
- Débit maxi : 70 l/min.
- Pression maxi d'utilisation : 180 bar.
- Température ambiante : - 40 °C à +60 °C.
- Température d'huile : - 20 °C à +80 °C.
- **Un double effet - neutre A&B->T**
- **P1 VERROUILLÉ**
- **P2 CRANTE**
- **LP130B - LEVIER STD 180°**

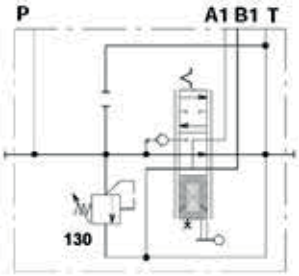

Référence

Référence
DM070ZV0

NOUVEAU

DÉFINISSEZ VOS RACCORDS AVEC NOTRE APPLICATION SMARTPHONE HYDROKIT !

DISTRIBUTEURS EMPILABLES 90 L/MIN

Caractéristiques

- Adaptable sur circuit ouvert, fermé, centre à suivre.
- Débit nominal : 90 l/min.
- Limiteur de pression réglable de 180 à 315 bar.
- Contre-pression maxi sur le retour : 25 bar.
- Fuite interne (A, B sur T à 100 bar) : 3 cm³/min.
- Diamètre du tiroir : 20 mm.
- Course du tiroir : ± 7 mm.
- Taraudage des orifices (ne jamais utiliser de raccords coniques) :
  P, CS, T : G3/4",
  A, B : G1/2".

INFO HYDROKIT
Pour commande en croix, pneumatique, hydraulique, **nous consulter.**

Autres options, nous consulter

Nombre de sections	1	2	3	4	5	6
Dimensions E	154	199	244	289	334	379
Dimensions F	71	116	161	206	251	296

Références

Simple effet B	Double effet A	Référence avec commance manuelle	Référence avec commande hydraulique
1	-	DE0090B1M	DEH090B1MCAC
-	1	DE0090A1M	DEH090A1MCAC
-	2	DE0090A2M	DEH090A2MCAC
-	3	DE0090A3M	DEH090A3MCAC
-	4	DE0090A4M	DEH090A4MCAC
-	5	DE0090A5M	DEH090A5MCAC
-	6	DE0090A6M	DEH090A6MCAC

Perte de charge

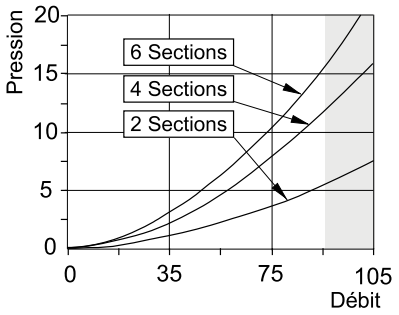

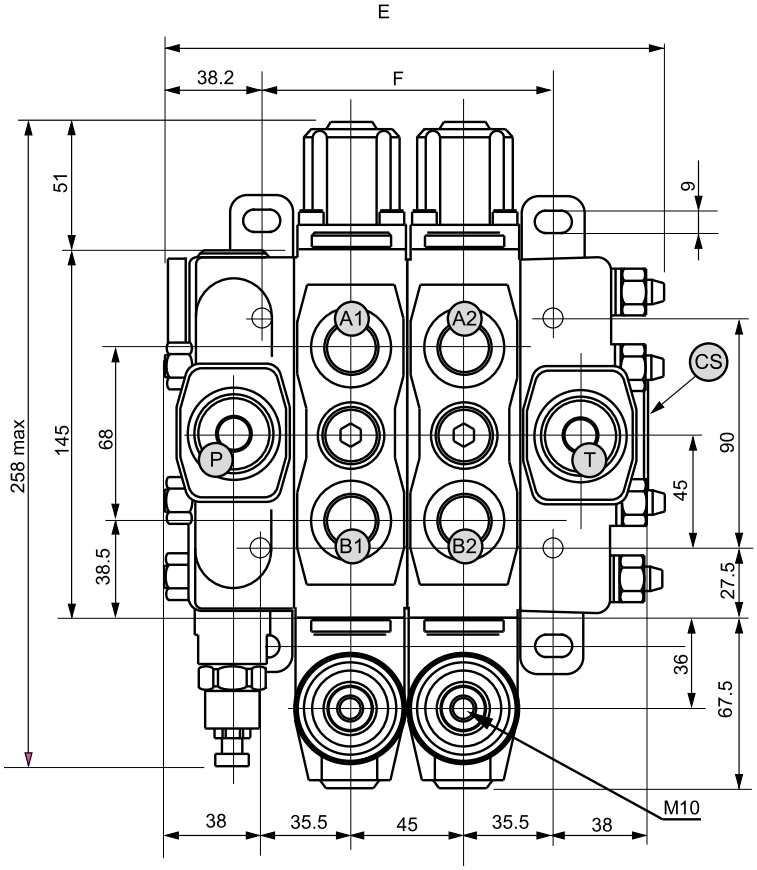

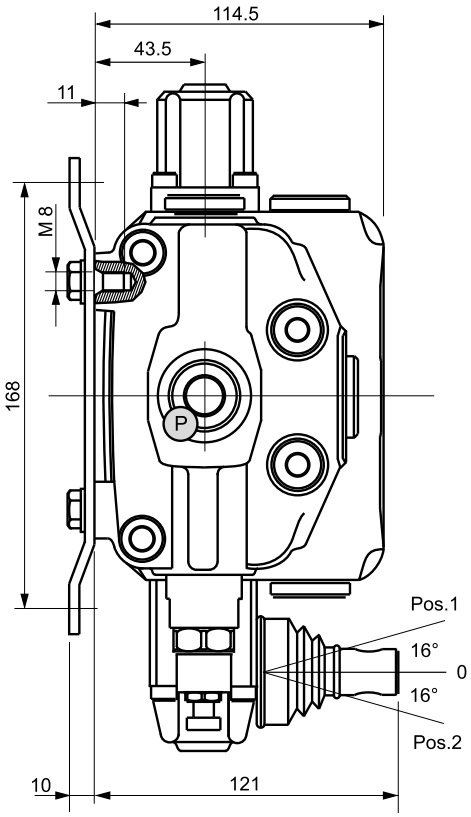

DISTRIBUTEURS CIRCUIT OUVERT ET FERMÉ À COMMANDE HYDRAULIQUE

Application

- Ligne auxiliaire grand débit avec fonction anti-chocs.

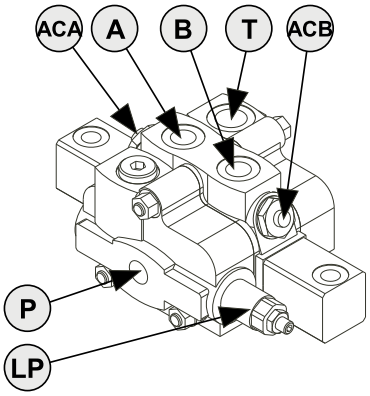

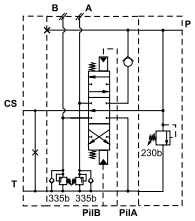

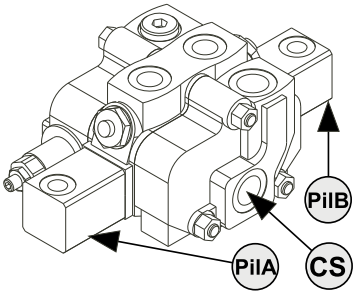

P : orifice pression G3/8"
T : orifice retour G1/2"
CS : centre à suivre G1/2"
A, **B** : orifices G3/8"
LP : limiteur de pression
ACA + **ACB** : antichocs
PilA + **PilB** : orifices pilotage G1/4"

Références

Débit max (l/min)	Pression maxi (bar)	Antichoc	Pression commande	Implantation					Nombre de sections	Référence
				P	A-B	T	CS	Pil A-B	Pilotage	
90	315	50-220 bar	6 à 22 bar	G3/4	G1/2	G3/4	G3/4	G1/4	1	**DEH090AM**
		180-350 bar	6 à 22 bar	G3/4	G1/2	G3/4	G3/4	G1/4	1	**DEH090A1MCAC**
		180-350 bar	6 à 22 bar	G3/4	G1/2	G3/4	G3/4	G1/4	2	**DEH090A2MCAC**
		180-350 bar	6 à 22 bar	G3/4	G1/2	G3/4	G3/4	G1/4	3	**DEH090A3MCAC**
		180-350 bar	6 à 22 bar	G3/4	G1/2	G3/4	G3/4	G1/4	4	**DEH090A4MCAC**
		180-350 bar	6 à 22 bar	G3/4	G1/2	G3/4	G3/4	G1/4	5	**DEH090A5MCAC**
		180-350 bar	6 à 22 bar	G3/4	G1/2	G3/4	G3/4	G1/4	6	**DEH090A6MCAC**

Réf. DEH090A1MCAC

Réf. DEH090A4MCAC

DISTRIBUTEURS EMPILABLES DÉBIT 240 L : RDE240CAN2241 ET DE240CA2M24

Nous consulter

Formules hydrauliques

VITESSE D'ÉCOULEMENT PRÉCONISÉE POUR POMPES À ENGRENAGES

Les recommandations correspondent à des huiles ayant une viscosité maximum de 9° C à 38° C fonctionnant à des températures comprises entre 18° C et 68°C.

0,8 à 1 m/s	3 à 4 m/s	2 à 3 m/s

VISCOSITÉ

Minimum	10
Plage recommandée	12 à 60
Maximum (démarrage à froid)	1600

TEMPÉRATURE

Minimum (démarrage à froid)	-20
Maximum continu	80
Pointe (intermittent)	90

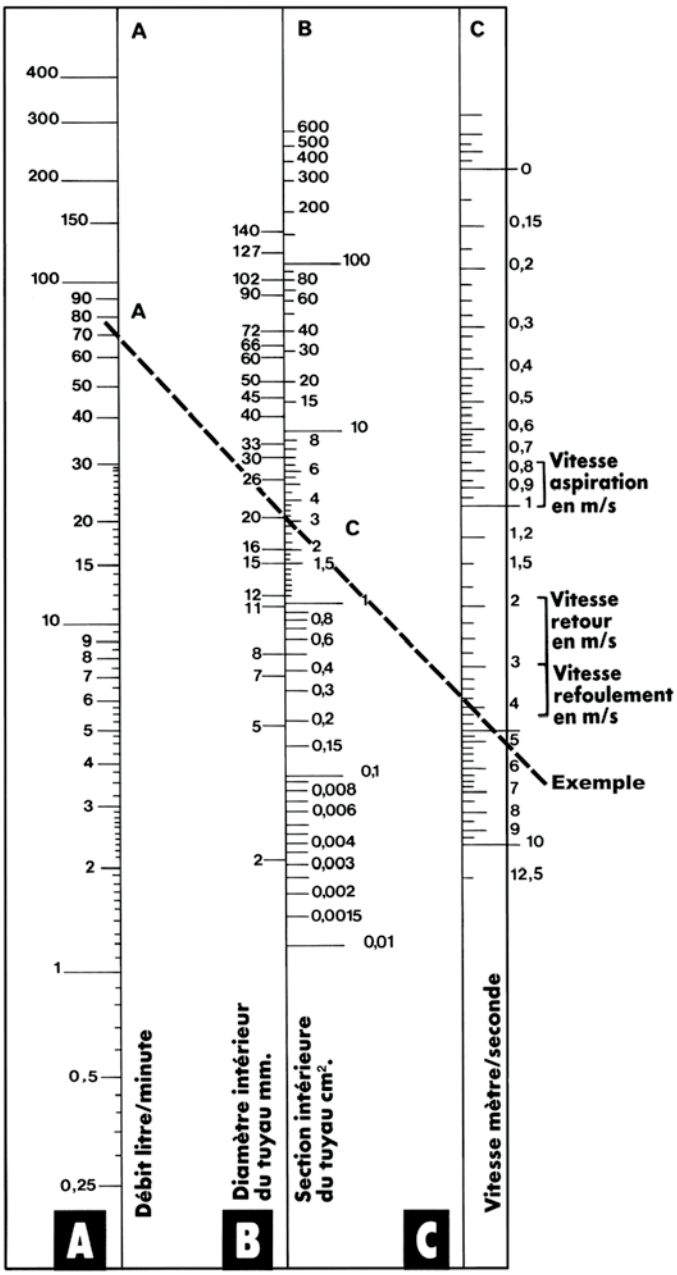

CALCUL DE LA CYLINDRÉE

Cylindrée = 3.14 x E x L x H
(cm³/tr)

E = Entraxe des pignons
L = Largeur de la dent du pignon
H = Hauteur de la dent
Valeurs prises en cm

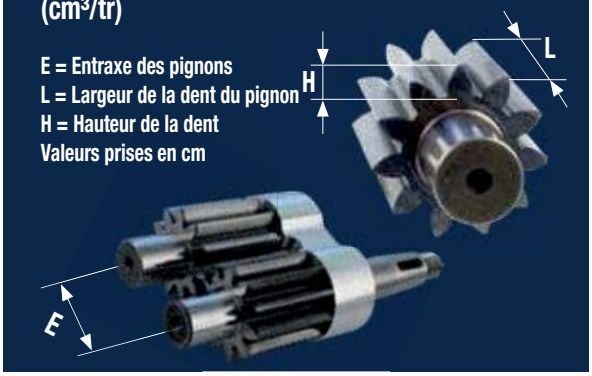

FORCE D'UN VÉRIN

F = p X S

F = Force en daN
p = Pression en bar
S = Section en cm²

PUISSANCE D'UN GROUPE MOTO POMPE

$$p = \frac{Q \times P}{540}$$

Q = débit (l/min)
P = pression (bar)
p = puissance (kW)
kW = 1,36 ch - 1 ch = 736 W

COUPLE MOTEUR

$$C = \frac{716 \times P}{N}$$

N = vitesse en tr/min
C = couple en mdaN
P = puissance en ch

COUPLE MOTEUR HYDRAULIQUE

$$C = \frac{CY \times P}{628}$$

CY = cylindrée (cm³/t)
P = pression (bar)
C = couple (mdaN)

Commande Rapide : Tél. : 02 51 34 10 10 • Fax : 02 51 34 12 66

DISTRIBUTEURS CETOP 3 À COMMANDE ÉLECTRIQUE ISO 4401 TAILLE 03

Caractéristiques

- Plans de pose ISO 4401, DIN 24340 NG 6.
- Corps peint en bleu.
- Fonctionne en courant continu ou alternatif, puissance 36W (24V) et 39W (12V).
- Tensions 12, 24, 110 et 220 volts.
- Testé au delà de 20 millions de cycles.

Débit (l/min)	Pression maxi P-A-B	Pression maxi T
Voir courbe	350	207

Symbole	Numéro de courbe	Référence 12V	Référence 24V
	8	D31012CCRV	D31024CCRV
	8	D31012CXRV	D31024CXRV
	10	D31012CVRV	D31024CVRV
	8	D31012CSRV	D31024CSRV
	8	D31012CRRV	D31024CRRV
	10	D31012CPR*	D31024CPR*
	7	D31012CNRV	D31024CNRV
	10	D32012CLRV	D32024CLRV
	10	D32012CKRV	D32024CKRV
	8	D32012CJRV	D32024CJRV
	7	D32012CGRV	D32024CGRV
	9	D32012CDV	D32024CDV
	9	D32012CER	D32024CER

* Recouvrement négatif. Utilisé pour dévier un débit sans risque de surpression

Fourni avec vis et prises

"Commande de mouvement (vérin et moteur)"

CONSEIL HYDROKIT
Nouveau montage ?
Pensez à vérifier le débit d'installation.
Pour commander plus facilement, vérifiez le plan de pose avant de nous appeler.

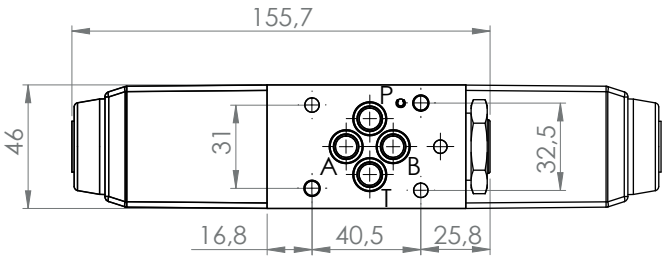

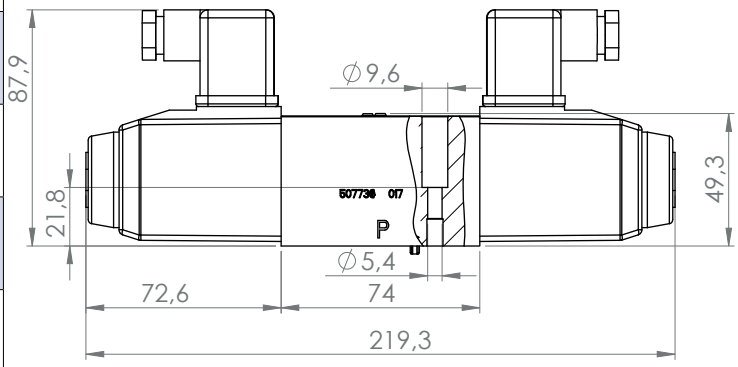

Options supplémentaires

Écrou	
Repère	Référence
1	508113

Option gicleur :

- Réf. diamètre 0,6 mm : GPM06V
- Réf. diamètre 0,8 mm : GPM08V
- Réf. diamètre 1 mm : GPM10V

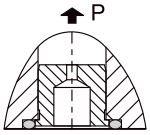

Bobines		
Repère	Tension	Référence
2	12 V CC	507847
	24 V CC	507848
	24 V AC	865835
	48 V CC	867882
	48 V AC	865854
	110 V CC	865884
	110 V AC	507825
	220 V CC	865887
	220 V AC	865834

* Pour les bobines en alternatif, rajouter un connecteur redresseur référence CR.

Joint torique	
Repère	Référence
3	V009250178

DISTRIBUTEURS CETOP 5 À COMMANDE ÉLECTRIQUE ISO 4401 TAILLE 05

Caractéristiques

- Plans de pose ISO 4401, DIN 24340 NG 6.
- Corps peint en bleu.
- Fonctionne en courant continu ou alternatif, puissance 45W.
- Tensions 12, 24, 48, 110 et 220 volts.

Débit (l/min)	Pression maxi P-A-B	Pression maxi T
Voir courbe	315	160 bar bobine DC 120 bar avec bobine AC

CONSEIL HYDROKIT
Nouveau montage ?
Pensez à vérifier le débit d'installation.
Pour commander plus facilement, vérifiez le plan de pose avant de nous appeler.

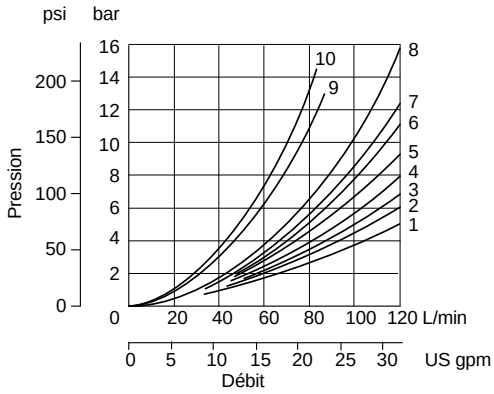

Symbole	Numéro de courbe		Référence 12V	Référence 24V
	Bobine AC	Bobine DC		
	-	-	D51012CCRV	D51024CCRV
	6	7	D51012CXRV	D51024CXRV
	2	4	D51012CVRV	D51024CVRV
	1	1	D51012CSRV	D51024CSRV
	3	2	D51012CRRV	D51024CRRV
	3	2	D51012CPR*	D51024CPR*
	7	5	D51012CNRV	D51024CNRV
	1	1	D52012CLRV	D52024CLRV
	2	4	D52012CKRV	D52024CKRV
	4	6	D52012CJRV	D52024CJRV
	7	5	D52012CGRV	D52024CGRV

* Recouvrement négatif. Utilisé pour dévier un débit sans risque de surpression

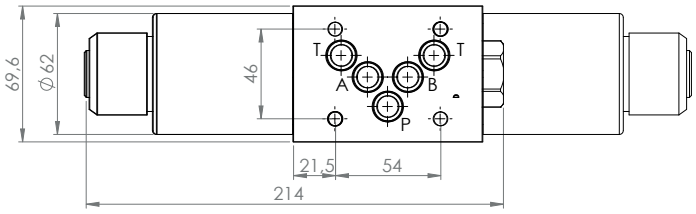

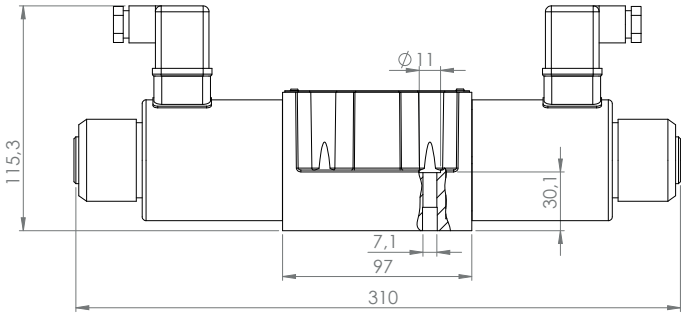

Fourni avec vis et prises

Options supplémentaires

Bobines		
Repère	Tension	Référence
2	12 V CC	617470
	24 V CC	617471
	24 V AC	458502
	48 V CC	457942
	48 V AC	458503
	110 V CC	457911
	110 V AC	617475
	220 V AC	617476

* Pour les bobines en alternatif, rajouter un connecteur redresseur référence CR.

Joint torique	
Repère	Référence
3	V012420178

ÉLECTROVANNES À CLAPET

> **Blocage d'un vérin.**
> **Roue libre sur circuit.**
> **By-pass**

- Très compact.
- Pression élevée : bloc acier.
- Débit élevé : 150 l/min et plus (nous consulter).
- Commande de secours sur modèle normalement fermé et double fermé.

Modèle avec commande de secours

Modèle sans commande de secours

Commande de secours sur modèles NF et DF

Type (position repos)	Schéma	Implantation	Débit (l/min)	Couple de serrage (Nm)	Dimensions (mm)							Références	
					a	b	c	d	f	g	h	12V continu	24V continu
Simple Normalement Ouvert (type NO)		1/4	25	45	50	50	30	**	**	13	34	ENOT0141AE	ENOT0142AE
		3/8	40	45	50	50	30	**	**	13	34	ENOT0381AE	ENOT0382AE
		1/2	70	60	60	65	40	53	6	25	40	ENOT0121AE	ENOT0122AE
		3/4	100	90	80	80	50	65	7,5	31	54	ENOT0341AE	ENOT0342AE
		1"	150	90	80	80	50	65	7,5	31	54	ENOT1001AE	ENOT1002AE
Simple Normalement Fermé (type NF)		1/4	25	45	50	50	30	**	**	13	34	ENFT0141AE	ENFT0142AE
		3/8	40	45	50	50	30	**	**	13	34	ENFT0381AE	ENFT0382AE
		1/2	70	60	60	65	40	53	6	25	40	ENFT0121AE	ENFT0122AE
		3/4	100	90	80	80	50	65	7,5	31	54	ENFT0341AE	ENFT0342AE
		1"	150	90	80	80	50	65	7,5	31	54	ENFT1001AE	ENFT1002AE
Double Normalement Ouvert (type DO)		1/4	25	45	50	50	30	**	**	13	34	EDOT0141AE	EDOT0142AE
		3/8	40	45	50	50	30	**	**	13	34	EDOT0381AE	EDOT0382AE
		1/2	70	60	60	65	40	53	6	25	40	EDOT0121AE	EDOT0122AE
		3/4	100	90	80	80	50	65	7,5	31	54	EDOT0341AE	EDOT0342AE
		1"	150	90	80	80	50	65	7,5	31	54	EDOT1001AE	EDOT1002AE
Double Normalement Fermé (type DF)		1/4	25	45	50	50	30	**	**	13	34	EDFT0141AE	EDFT0142AE
		3/8	40	45	50	50	30	**	**	13	34	EDFT0381AE	EDFT0382AE
		1/2	70	60	60	65	40	53	6	25	40	EDFT0121AE	EDFT0122AE
		3/4	100	90	80	80	50	65	7,5	31	54	EDFT0341AE	EDFT0342AE
		1"	150	90	80	80	50	65	7,5	31	54	EDFT1001AE	EDFT1002AE

Tensions 24, 48, 110, 220V alternatif et 48V continu, nous consulter.

CONSEIL HYDROKIT
Besoin de faire un blocage de mouvement ? L'électrovanne à clapet est pratique, peu encombrante, et fonctionne à partir d'un minimum de 5 bar (valable pour modèles NF et DF).

Autre modèle avec débit plus important Nous consulter

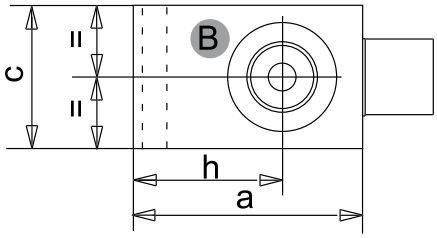

Couple de serrage de l'écrou de la bobine : 3.5 +/- 0.5 Nm

CS : Couple de serrage de la cartouche (voir tableau)

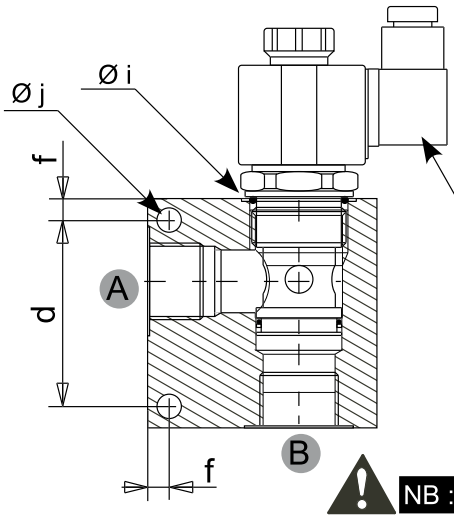

Connecteur DIN 43650 ISO 4400

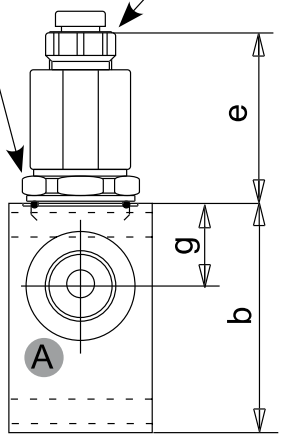

** Pour les blocs **1/4"** et **3/8"**, les cotes des orifices de fixation sont :

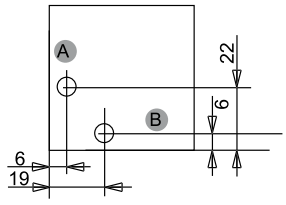

NB : En utilisation normale, la vis de la commande de secours doit être serrée

DISTRIBUTION PVG32

**“Sous sa forme la plus simple, il permet de contrôler le débit d’alimentation d’un récepteur proportionnellement à une commande manuelle.
Pour des applications plus exigeantes, il est complété à la demande de diverses fonctions hydrauliques et électriques. Le nombre possible de variantes est quasi illimité, tout en conservant un faible encombrement.”**

- Encombrement réduit.
- Possibilité de mixer avec PVG32 et PVG100.
- Plaque d’entrée, fermeture, Tiroir et tirant identique au PVG32.
- Contrôle du débit indépendant des variations de charge.
- Bonnes caractéristiques de régulation.
- Économie d’énergie.
- Jusqu’à 8 modules de distribution par ensemble de distributeur.
- Plusieurs types de raccordements hydrauliques.
- Faible poids.

Applications

- Le distributeur Load Sensing PVG 32 est conçu pour répondre à de nombreux cas d’applications.

Caractéristiques techniques

Pression maximum	Orifice P	En continu	350 bar [1]
	Orifice A, B		350 bar
	Orifice T	Statique / Dymanique	25/40 bar
Débit nominal	Orifice P		140/230 l/min [3] [4]
	Orifices A, B	Avec balance de pression	100 l/min
	Orifices A, B	Sans balance de pression	125 l/min
Course du tiroir, standard			± 7 mm
Course du tiroir, tiroir position flottante	Plage proportionnelle		± 4,8 mm
	Position flottante		8 mm
Zone morte, tiroirs de régulation	Standard		± 1,5 mm
	A caractère linéaire		± 0,8 mm
Fuite interne maxi, à 100 bar et 21 mm²/s	A/B → T, sans valve anti-chocs		20 cm³/min
	A/B → T, avec valve anti-chocs		25 cm³/min
Température (à l’entrée)	Température recommandée		+30 → +60°C
	Température mini		-30°C
	Température maxi		+90°C
Température ambiante			-30 → +60°C
Viscosité de l’huile	Plage de fonctionnement		12-75 mm² /s
	Viscosité mini		4 mm² /s
	Viscosité maxi		460 mm² /s
Filtration	Pollution maxi (ISO 4406)		23/19/16
Consommation d’huile du réducteur de pression de pilotage			0,5 l/min

[1] Avec plaque de fermeture PVSI. Avec plaque de fermeture PVS 300 bar maxi.
[2] Pour 130 l/min, nous contacter.
[3] En circuit ouvert, lorsque les flexibles/tuyaux-P sont courts et lorsque le débit est supérieur à 100 l/min, il existe une forte probabilité de pics de pression.
[4] Pour les systèmes avec plaque d’entrée intermédiaire PVPVM.

1. Limiteur de pression
2. Réducteur de pression pour circuit de pilotage
3. Prise de pression
4. Bouchon, si centre ouvert
5. Orifice, si centre fermé
6. Tiroir principal du limiteur de pression
7. Bouchon, si centre fermé
8. Raccordement LS
9. Canal LS
10. Sélecteur de circuit
11. Tiroir de distribution
12. Limiteur de pression LS
13. Valve anti-chocs et anti-cavitation, PVLP
14. Balance de pression
15. Raccordement LS, sortie A
16. Raccordement LS, sortie B
17. Clapet anti-cavitation, PVLA
18. Clapet anti-retour
19. Circuit de pilotage PVE
20. Vis de réglage du débit maxi. sur chacune des sorties A et B

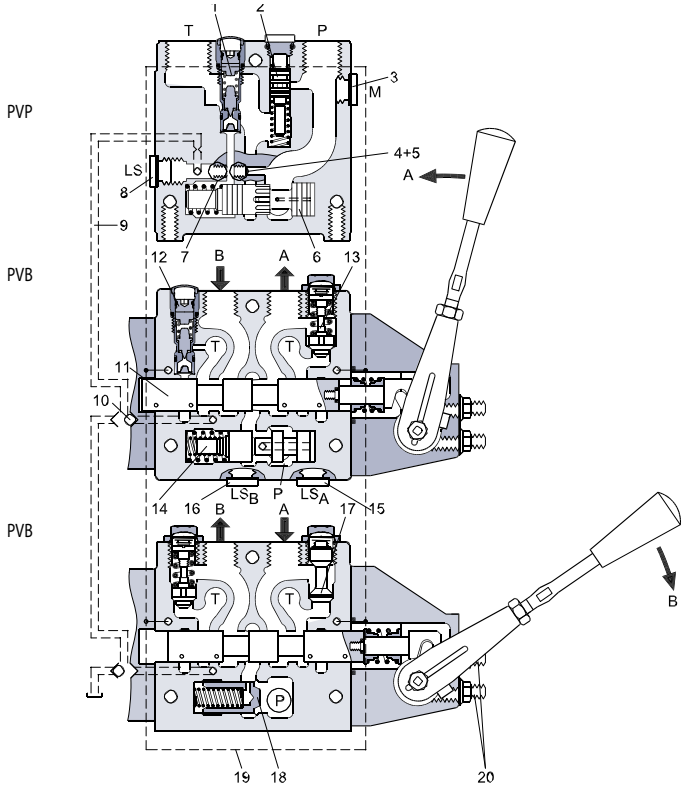

DISTRIBUTION PVG32 (suite)

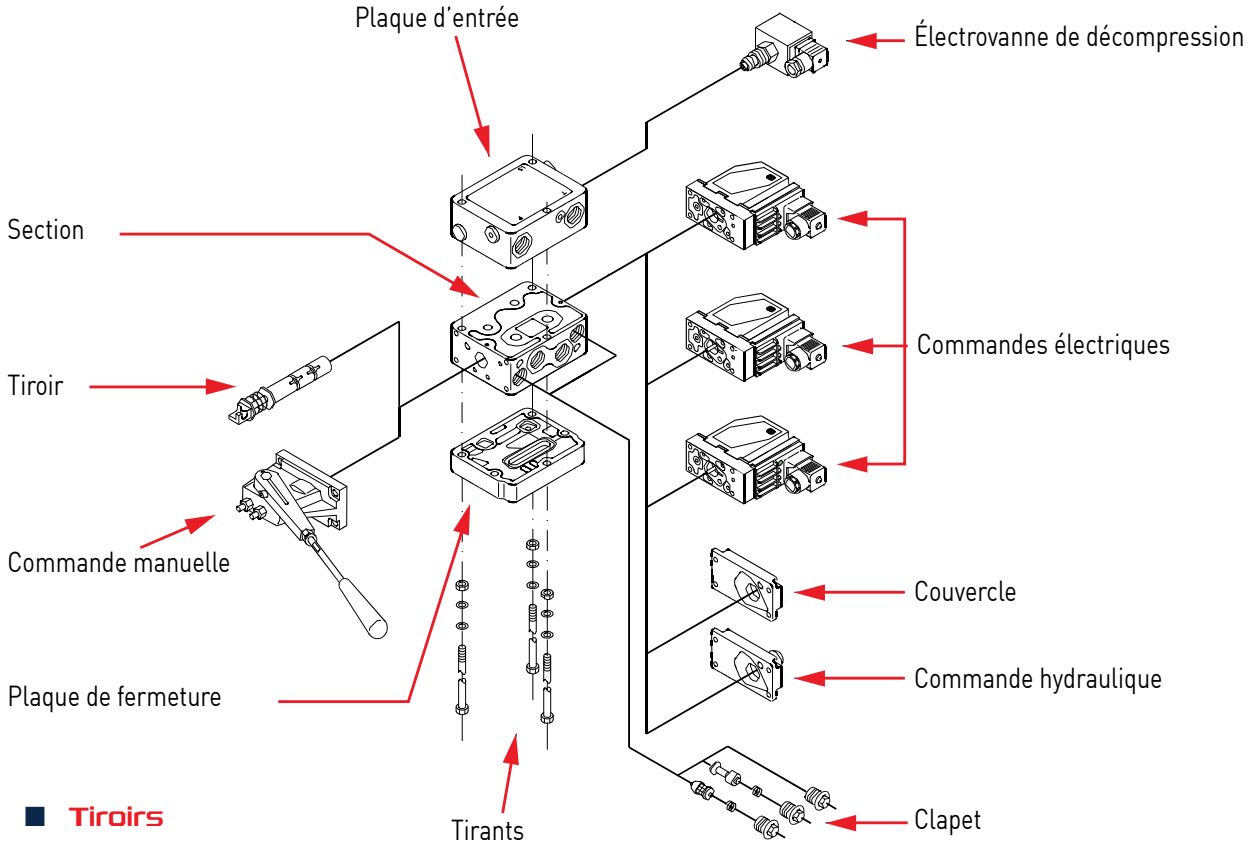

Tiroirs

Code 157BXXXX* * Remplacer les X par le code correspondant		Tiroirs pour section sans limiteur LSA/LSB							Tiroirs pour section avec limiteur LSA/LSB						
Débit en l/min		5	10	25	40	65	100	130	5	10	25	40	65	100	130
Tiroir double effet A et B fermés	B A P T	7005	7000	7001	7002	7003	7004	7006	7025	7020	7021	7022	7023	7024	7026
Tiroir double effet A et B vers T	B A P T	7105	7100	7101	7102	7103	7104	7106	-	-	7121	7122	7123	7124	7126
Tiroir simple effet sur A	A P T	-	7200	7201	7202	7203	7204	-	-	-	-	-	-	-	-

Commandes manuelles et couvercles

Repère	Désignation	Référence
1	Commande manuelle de remplacement	157B3171
2	Couvercle de commande universelle	157B0001
3	Pochette de joints pour commande manuelle ou couvercle associé	157B3999
	Couvercle pour indexage toutes positions	157B0004 + 155L9150

Commandes hydrauliques

- Plage de régulation : 5-15 bar.
- Pression de pilotage maximum : 30 bar.

Repère	Symbole	Désignation	Référence
4	1 0 2	PVH, couvercle pour commande hydraulique	157B0008

1

2

3

4

DISTRIBUTION PVG32 (suite)

Commandes électriques

Il existe 5 types de bobines :

- PVEO : bobines tout ou rien.
- PVEM : bobines proportionnelles modérées.
- PVEA : bobines proportionnelles faible hystérésis.
- PVEH : bobines proportionnelles haute performance.
- PVES : bobines proportionnelles supérieures.

		PVEO et PVEM		PVEH, PVES		PVEA	
Tension d'alimentation U_{DC}	Nominal	12 VDC	24 VDC	11 V - 32 V		11 V - 32 V	
	Plage	11 V - 15 V	22 V - 30 V	11 V - 32 V		11 V - 32 V	
	Ondulation maxi.	5%		5%		5%	
Consommation de courant à la tension nominale		0,65 A @ 12 V	0,33 A @ 24 V	0,57 A @ 12 V	0,3 A @ 24 V	0,33 A @ 12 V	0,17 A @ 24 V
Tension de consigne	Neutre	0,5 x U_{DC}		0,5 x U_{DC}		0,5 x U_{DC}	
	A → B	0,25 . U_{DC} à 0,75 . U_{DC}		0,25 . U_{DC} à 0,75 . U_{DC}		0,25 . U_{DC} à 0,75 . U_{DC}	
Courant de consigne à la tension nominale (PVEM)		0,25 mA	0,50 mA	0,25 mA - 0,70 mA		0,25 mA - 0,70 mA	
Impédance d'entrée par rapport à 0,5 . U_{DC}		12 KΩ		12 KΩ		12 KΩ	
Condensateur d'entrée		-		100 →F		-	
Puissance consommée		8 W		7 W		3,5 W	

PVEO

PVEO, commande tout ou rien Code 157BXXXX*		Connecteur HIRSCHMANN		Connecteur AMP	
* Remplacer les X par le code correspondant		12 V	24 V	12 V	24 V
PVEO	ON / OFF	4216	4228	4901	4902
	ON / OFF avec rampe	4217	4229	4903	4904
	ON / OFF anodisé	4266	4268	Non disponible	

PVEM

PVEM, commande proportionnelle Code 157BXXXX*		Connecteur HIRSCHMANN	
* Remplacer les X par le code correspondant		12 V	24 V
PVEM	Standard	4116	4128
	Flottante	4416	4428

PVEA, PVEH, PVES

PVEA, PVEH, PVES, commande proportionnelle Code 157BXXXX*		Connecteur HIRSCHMANN	Connecteur AMP
* Remplacer les X par le code correspondant		11 - 32 V	11 - 32 V
PVEO	Standard, contrôle détection de défaut active	Non disponible	4734
	Standard, contrôle détection de défaut passive	Non disponible	4735
	Standard, active anodisé	Non disponible	4775
PVEA-DI	Standard, contrôle détection de défaut active	Non disponible	4736
	Standard, contrôle détection de défaut passive	Non disponible	4737
PVEH	Standard, contrôle détection de défaut active	4032	4034
	Standard, contrôle détection de défaut passive	4033	4035
	Standard, passive anodisé	Non disponible	4073
	Flottante, contrôle détection de défaut active	4332	Non disponible
PVEH-DI	Standard, contrôle détection de défaut active	Non disponible	4036
	Standard, contrôle détection de défaut passive	Non disponible	4037
PVES	0% hystérésis, contrôle détection de défaut active	4832	4834
	0% hystérésis, contrôle détection de défaut passive	4833	4835

Un circuit de détection de défaut est inclus dans tous les modules PVEA, PVEH et PVES. Le circuit est disponible en deux versions :

- La détection de défaut active fournit un signal d'erreur, désactive les électrovalves et place le tiroir en position neutre.
- La détection de défaut passive ne fournit qu'un signal d'erreur.

Kits joints de sections et tirants

Pochette de joints (inter-tranche) et tirants	
Nombre de sections	Référence
1	157B8001
2	157B8002
3	157B8003
4	157B8004
5	157B8005
6	157B8006
7	157B8007
8	157B8008
9	157B8009
10	157B8010

Temps de réponse

Tension	Fonctionnement		PVEO ON/OFF (sec.)	PVEO-R ON/OFF (sec.)	PVEM Prop.modéré (sec.)	PVEA Prop. faible (sec.)	PVEH Prop. H. Perf (sec.)	PVES Prop. super. (sec.)
Contact de position neutre	Temps de réponse de la position neutre à la position maxi.	Maxi.	0,235	0,410	0,700	0,500	0,230	0,230
		Nominal	0,180	0,350	0,450	0,320	0,150	0,150
		Mini.	0,120	0,250	0,230	0,250	0,120	0,120
Contact de position neutre	Temps de réponse de la position maxi. à la position neutre	Maxi.	0,175	0,330	0,175	0,550	0,175	0,175
		Nominal	0,090	0,270	0,090	0,400	0,090	0,090
		Mini.	0,065	0,250	0,065	0,300	0,065	0,065
Tension constante	Temps de réponse de la position neutre à la position maxi.	Maxi.	-	-	0,700	0,500	0,200	0,200
		Nominal	-	-	0,450	0,320	0,120	0,120
		Mini.	-	-	0,230	0,250	0,050	0,050
Tension constante	Temps de réponse de la position maxi. à la position neutre	Maxi.	-	-	0,700	0,250	0,100	0,100
		Nominal	-	-	0,450	0,200	0,090	0,090
		Mini.	-	-	0,230	0,150	0,065	0,065

MANIPULATEURS HYDRAULIQUES 1 FONCTION

> « Commande de distributeur basse pression avec un levier en ligne. »

Pression maxi (bar)	Plage de courbe pression (bar)	Contre-pression T (bar)	Orifices P,T,1,2	Référence
50	5 à 19	3	1/4 GAZ	**MHL101NL1R**

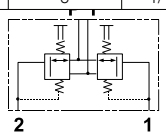

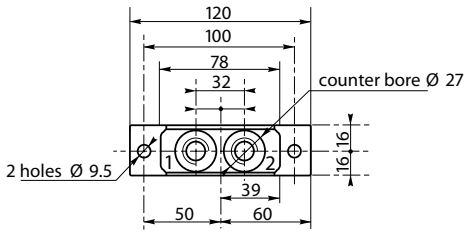

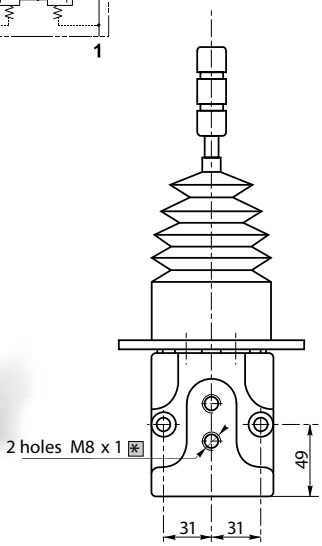

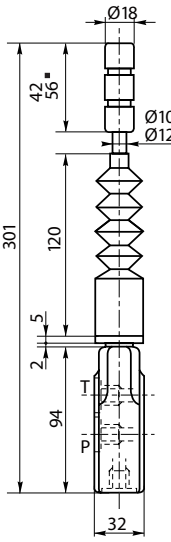

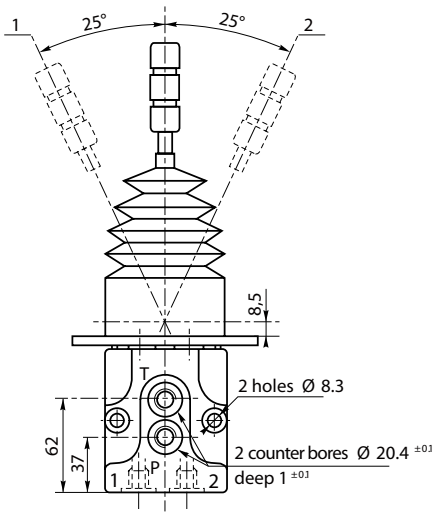

MANIPULATEURS HYDRAULIQUES EMPILABLES

Caractéristiques

- Débit de 5 à 20 l/min.
- Pression maxi sur P : 100 bar.
- Contre-pression maxi sur T : 3 bar.
- Température de l'huile de -10 à 80°C.
- Température ambiante de -40 à 60°C.
- Manipulateur rappel ressort ou à friction.
- Différentes courbes de pression.
- Sécurité au centre.

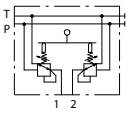

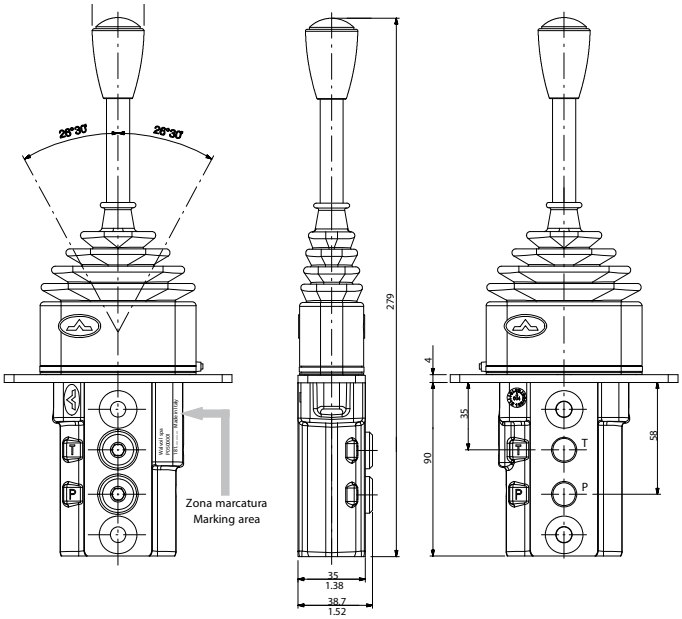

Pression		Course	
A	B	C	D
bar	bar	mm	mm
5,8	22	1,55	7
4,9	18,9	0,85	7,,25
5	12	0,85	7,25
4,3	15,2	0,85	7,25
5,8	19	1,55	6,1
5,8	19	0,75	5,2
6,5	14	0,85	7,25
22	37	0,85	7,25
8	22,3	0,85	7,25
1,4	11,5	0,85	6,5
5,8	22,4	0,85	7,25
5	15	0,85	7,25
6	25	0,85	7,25
4	16,5	0,5	6,5
8	27	0,85	7,25
8	28	0,85	7,25

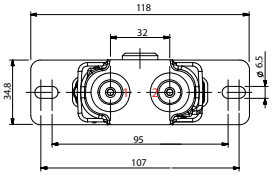

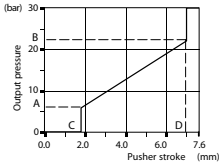

Plage de courbe de pression	Commande	Sécurité au centre	Référence
3,2 à 17,2 bar	Rappel ressort	Non	**MHL13HNL1W**
3,2 à 17,2 bar	Friction	Oui	**MHL13HNP1W**
5,8 à 22 bar	Friction	Non	**MHL15MNP2W**
2 à 11 bar	Friction	Oui	**MHL12BNPAW**

Implantations	
BSP (ISO 228/1)	G 1/4
UN--UNF (ISO 11926--1)	7/16--20 (SAE 4)
Métrique (UNI--ISO 6149)	M12x1,5

MANIPULATEURS HYDRAULIQUES COMMANDE EN CROIX

> « Commande de distributeur basse pression en croix. »

Caractéristiques

- Bouton poussoir de la poignée :
  - > Courant maxi : 5 A sous 12 V (durée de vie de 300000 cycles).
  - > Courant maxi : 5 A sous 24 V (durée de vie de 150000 cycles).
- Indice de protection de la poignée : IP65.

Pression maxi (bar)	Plage de courbe pression (bar)	Contre-pression T (bar)	Orifices P,T,1,2	Référence
50	5 à 19	3	1/4 GAZ	**MHC020519A**

CONSEIL HYDROKIT
Nouveau montage ?
Pensez à vérifier le débit d'installation.
Pour commander plus facilement, vérifiez le plan de pose avant de nous appeler.

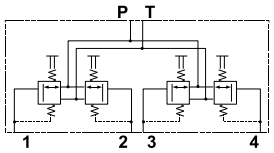

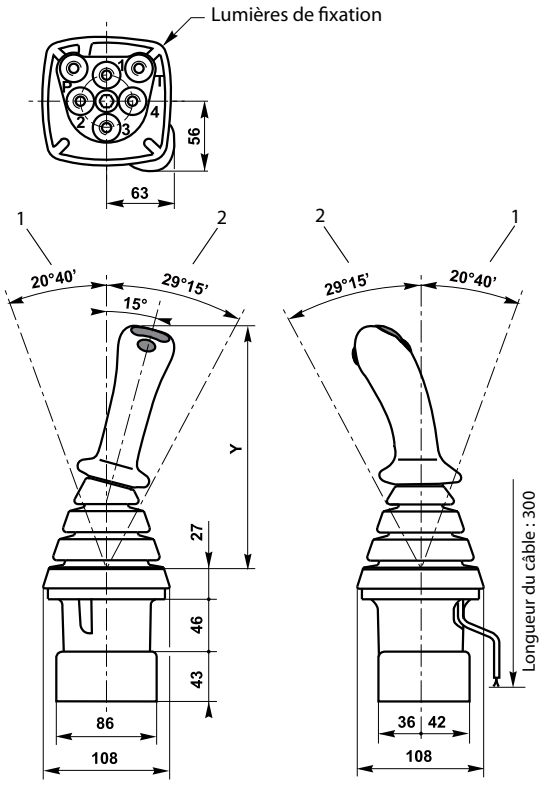

1 inclinaison du levier pour commande d'un départ.
2 inclinaison du levier pour commande simultanée

MANIPULATEURS PNEUMATIQUES 5/3 MONOSTABLE

Caractéristiques

- Rappel Ressort
- Pression d'exercice : 0 - 10 bar
- Raccordement : G1/8 - Corps aluminium
- Passage nominal diamètre 5 mm

Référence
MPRC53

Caractéristiques

- Rappel Ressort + bague de sécurité
- Pression d'exercice : 0 - 10 bar
- Raccordement : G1/8 - Corps aluminium
- Passage nominal diamètre 5 mm

Référence
MPRC53S

CLAPETS NAVETTE

Permet de transmettre deux signaux LS vers une pompe ou doubler un pilotage.

Implantation	G	L	D	AD	ID	S1	S2	Référence	Repère
3x 1/4"	1/4	-	-	-	-	-	-	**SCN014HT**	1
DIN 8S	M16x1,5	64	48	8	5	17	19	**SCN08S**	2
DIN 10S	M18x1,5	68	50	10	7	19	22	**SCN10S**	2
DIN 12S	M20x1,5	76	58	12	8	22	24	**SCN12S**	2

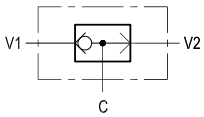

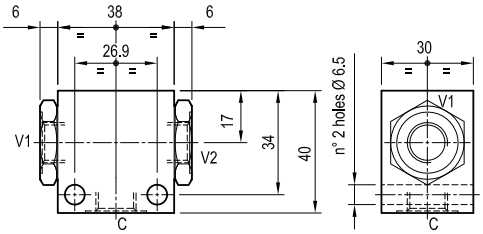

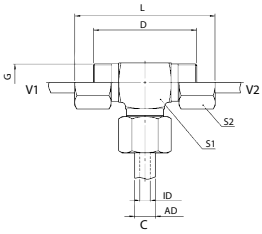

CLAPETS ANTI-RETOUR EN LIGNE

Permet de créer une charge.
Roue libre sur circuit (exemple moteur).

Débit maxi (l/min)	Implantation A, B	Diamètre sur pans (C)	Longueur (D)	Pression maxi (bar)	Tarage du clapet (bar)*	Référence
15	1/4"	19	55	350	1	**RS06**
30	3/8"	24	67	315	1	**RS10**
60	1/2"	27	72	315	1	**RS13**
90	3/4"	35	85	280	1	**RS19**
120	1"	46	105	240	1	**RS25**

* Autre tarage, nous consulter

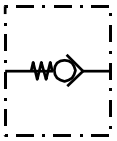

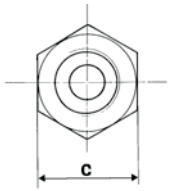

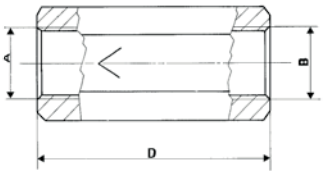

CLAPETS PARACHUTE

Caractéristiques

- Pression maxi : 350 bar.
- Débit : 25/140 l/min.
- Réglage en intervenant sur l'écrou Nylstop.
- Température ambiante : -30 à +50°C,
  Température de l'huile : -30 à +80°C.
- Filtration 30 µm.

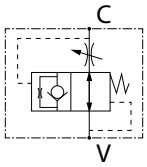

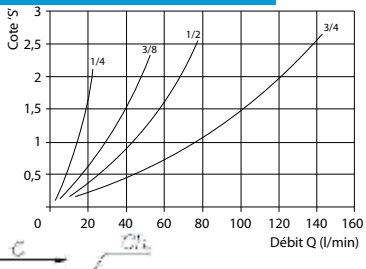

A	B	C	Ch	Implantations (Gaz)	Poids (kg)	Référence
50	12	23	19	1/4"	0,07	**CBM0140M**
58	12	27	22	3/8"	0,095	**CBM038**
66	17	33	27	1/2"	0,145	**CBM012**
78	19	36	32	3/4"	0,22	**CBM034**

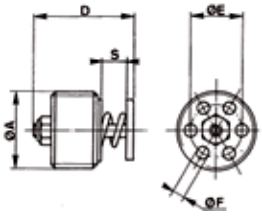

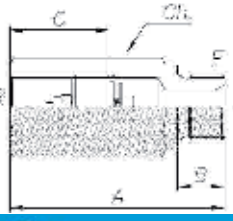

VALVES DE BLOCAGE RÉGLABLES

Blocage d'un vérin dès l'augmentation instantanéede débit résultant par exemple d'une rupture de tuyauterie en amont de la valve.

Réglages

- Serrer complètement la vis de réglage (sens horaire) puis desserrer celle-ci du nombre de tours ou fractions de tour correspondant au débit de déclenchement désiré.
- En pratique, vérifier, sous charge maximale, que ne se produise pas de blocage intempestif. Dans ce cas, déblo-quer la valve en effectuant une manœuvre du récepteur en sens inverse, pour soulager le clapet et en permettre la réouverture puis desserrer la vis par 1/8ème de tour, ce jusqu'à suppression du blocage inopiné.

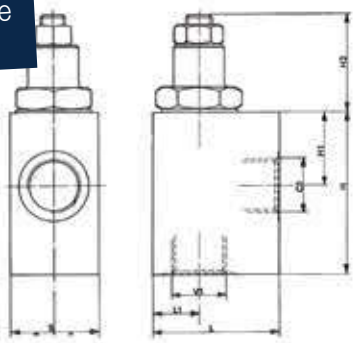

Réglage externe

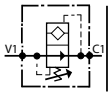

- Plage de réglage très étendue

V1-C1	L	L1	H	H1	H2	S	Référence
1/4"G	40	15	50	20	38	35	**VB014**
1/2"G	50	18	65	29	35	35	**VB012**
3/4"G	60	24	70	29	35	55	**VB034**

CLAPETS PILOTÉS EN LIGNE

Caractéristiques

- Montage en ligne, pilotage externe.
- Le déverrouillage s'obtient par la commande double effet du distributeur.

Débit (l/min)	Pression de travail (bar)	Pression d'ouverture (bar)	Rapport de pilotage	Température de l'huile (°C)	Viscosité (mm²/s)	Implantations		Référence
						A, B	Z	
35	350	0,5	1:4	-20 à +70°C	15 à 380	3/8G	1/4G	**CASP038LHKO**

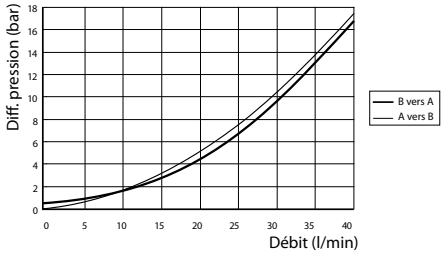

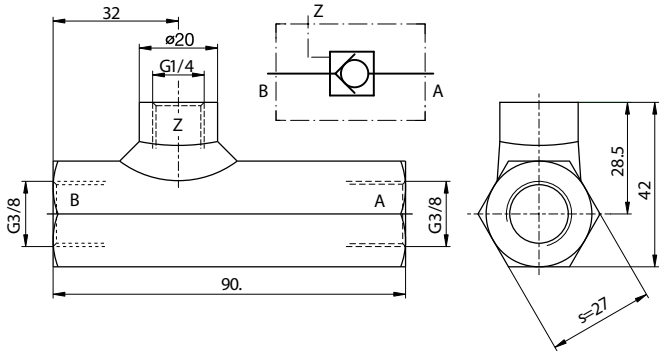

CLAPETS ANTI-RETOUR SIMPLES ET DOUBLES PILOTÉS

Caractéristiques

- Montage en ligne, pilotage interne.

Clapets anti-retour simples pilotés

Implantation	L	M	N	O	P	R	S	T	U	Z	Rapport pilotage	Réf.
1/4"	60	40	30	27	23	16	28	12	13	6,5	4 : 1	**CASP014**
3/8"	70	50	35	29	23	16	35	15	15	6,5	4 : 1	**CASP038**
1/2"	80	50	35	32	26	21	34	16	15	6,5	4 : 1	**CASP012**
3/4"	100	60	40	41	33	24	39	21	15	6,5	3,5 : 1	**CASP034**

Clapets anti-retour doubles pilotés

Implantation	L	M	N	O	P	R	S	T	U	Z	Rapport pilotage	Réf.
1/4"	60	40	30	27	27	16	28	12	13	6,5	4 : 1	**CADP014**
3/8"	70	50	35	29	29	16	35	15	15	6,5	4 : 1	**CADP038**
1/2"	80	50	35	32	32	21	34	16	15	6,5	4 : 1	**CADP012**
3/4"	100	60	40	41	41	24	39	21	15	6,5	3,5 : 1	**CADP034**

C1 - C2 = Vérin V1 - V2 = Distributeur

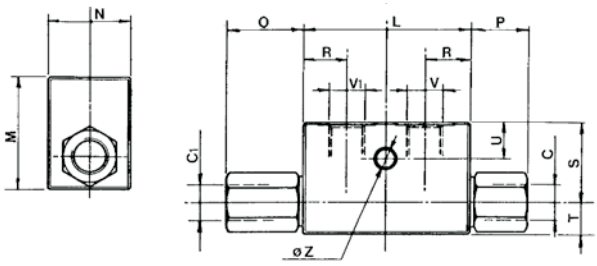

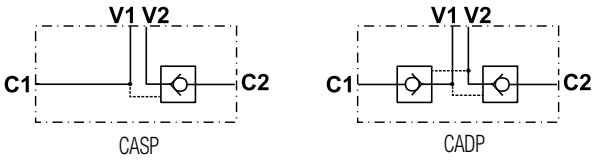

KITS CLAPETS DOUBLES À TUYAUTER

Montage de clapet sur vérin double effet.

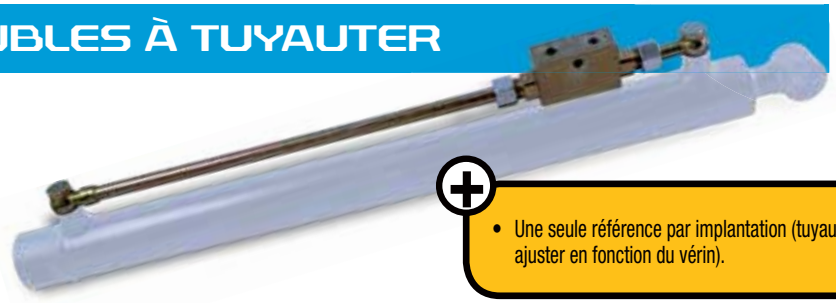

- Une seule référence par implantation (tuyau à ajuster en fonction du vérin).

Composition

- Une référence = clapet + raccod + tube.

Rapport pilotage	Débit maxi (l/min)	Pression maxi (bar)	Pression ouverture (bar)	V1 V2	C1 C2	L (mm)	L1 (mm)	L2 (mm)	L3 (mm)	L4 (mm)	H (mm)	S (mm)	Poids (kg)	Référence
1/5,5	20	350	4	G1/4"	12L	64	134	36	160	84	40	30	0,648	**CD014VDOC0498**
1/5,5	30	350	4	G3/8"	12L	64	134	36	166	84	40	30	0,630	**CD038VDOC0446**
1/5	50	350	3	G1/2"	15L	90	164	45	196	106	45	35	1,098	**CD012VDOC0498**

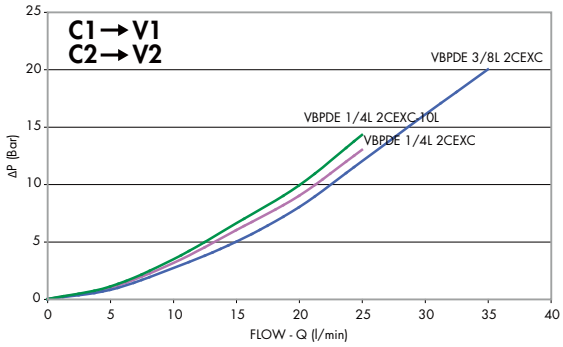

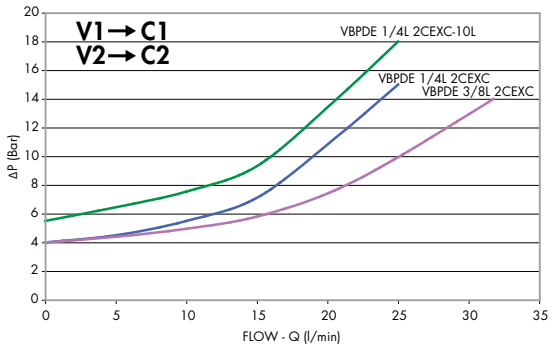

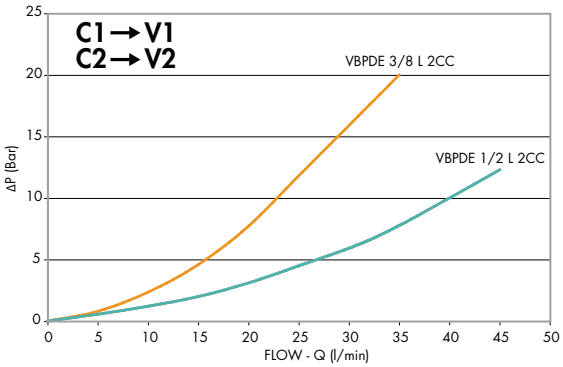

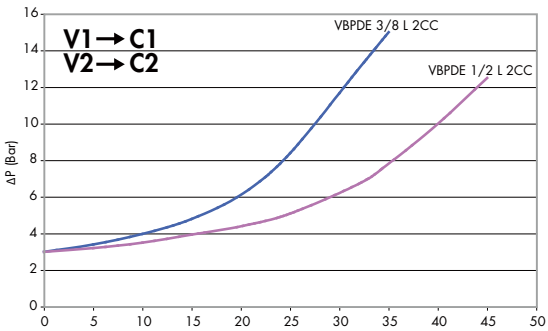

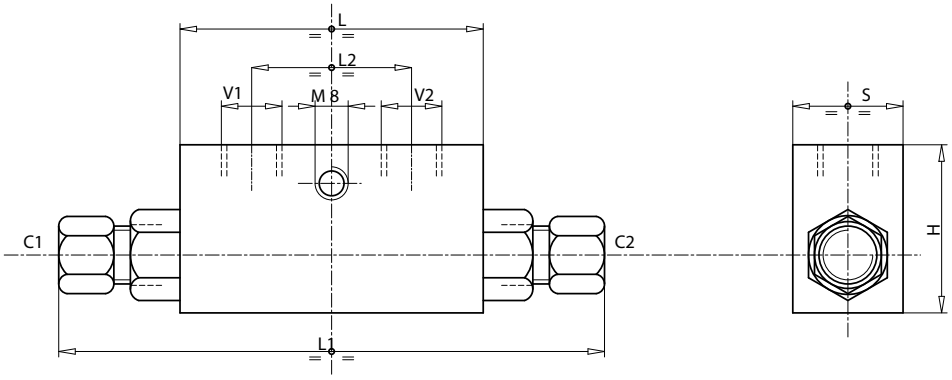

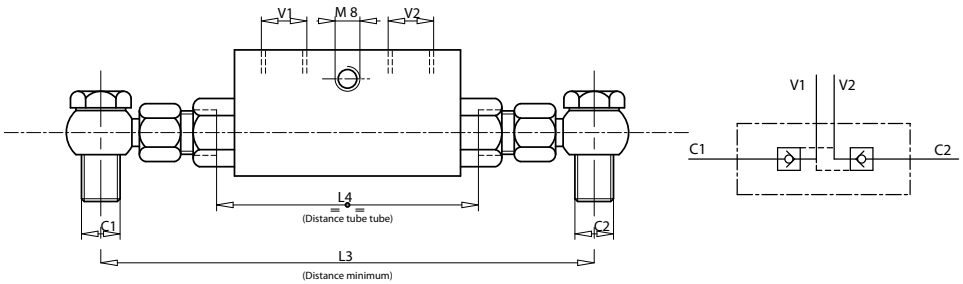

CLAPETS DE BLOCAGE FLASQUABLES SUR VÉRIN

Blocage d'un vérin simple et double effet, pilotage interne.

C1 - C2 = Vérin
V1 - V2 = Distributeur

Composition

- Un clapet simple ou double.
- Deux vis banjo complètes (sans tube).
- Kit connexion rigide en option.

Type valve	Impl. vérin	Pression maxi (bar)	Rapport pilotage	Débit maxi (l/min)	Ø passage banjo/vis	E	F	G	L	M	N	P	Q	R	S	T	Référence	Kit de connexion rigide
Simple	3/8"	250	3/1	40	8	23,5	30,5	21,5	13	22	74,5	90	65	30	45	9	CAS038FL3	71080090
Double	3/8"	400	3/1	40	8	-	-	-	29,5	17,5	13	70	22	30	45	9	CAD038FL3	71080090
Simple	1/2"	250	3/1	40	10	28,5	33	26	16	27	79,5	95	75	35	50	10	CAS012FL3	71080092
Double	1/2"	400	3/1	40	10	-	-	-	34	30	16	80	27	35	50	10	CAD012FL3	71080092

Clapets Simples

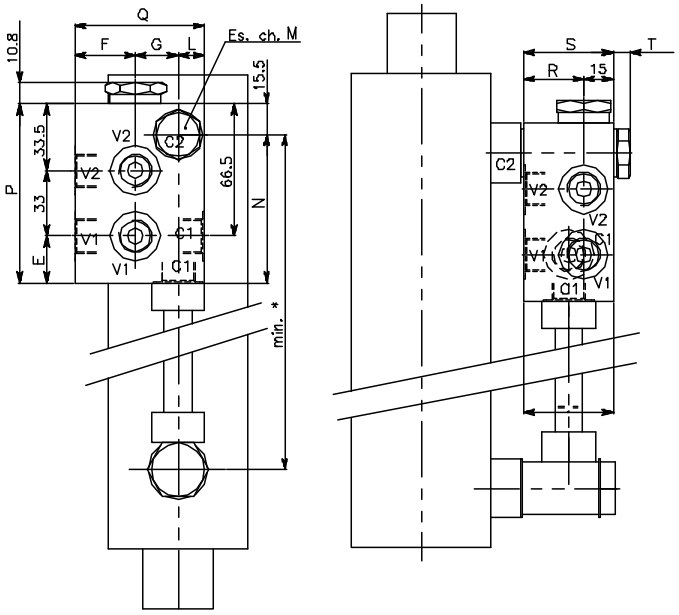

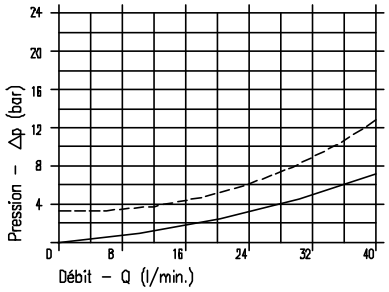

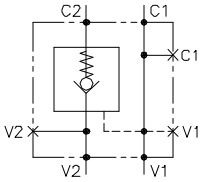

Clapets Doubles

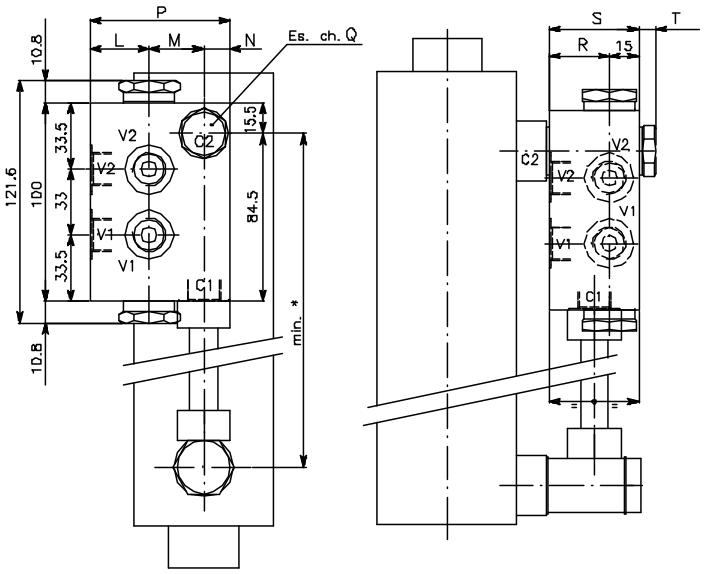

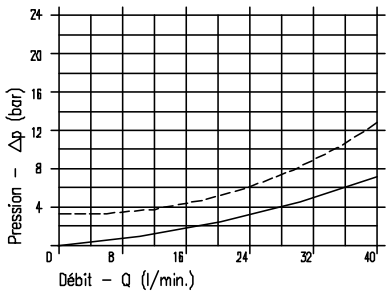

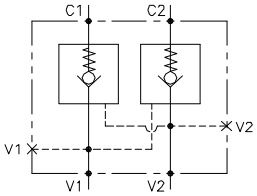

VALVES D'ÉQUILIBRAGE

Ces valves sont utilisées pour contrôler le mouvement des vérins et effectuer un blocage pour permettre les fonctions suivantes :
- Descente contrôlée de la charge : la charge ne devient pas motrice, la valve d'équilibrage évite au vérin de caviter.
- Limite la pression dans le vérin lors de chocs créés par une surcharge, pics de pression dû aux effets de pompage (nécessite d'utiliser un distributeur centre ouvert).

Caractéristiques

- Corps acier zingué bichromaté.
- Réglage usine : 320 bar
- Réglage de la valve au minimum à 1,3 fois la pression de charge afin de permettre une fermeture rapide.

Valves d'équilibrage simples

Débit max en entrée (l/min)	Pression maxi (bar)	Rapport de Pilotage	Dimensions										Poids	Référence
			V1, V2, C1, C2	L	L1	L2	L3	L4	L5	L6	H	S		
				mm	mm	mm	mm	mm	mm	mm	mm	mm	kg	
20	350	1 : 4,5	1/4" G	100	149	30	60	20	50	55	60	30	1,310	**VS014TDNX1**
40	350	1 : 4,5	3/8" G	100	149	30	60	20	50	55	60	30	1,256	**VS038TDNX1**
60	350	1 : 4,5	1/2" G	100	149	36	65	20	50	57,5	60	30	1,196	**VS012TDNX1**
95	350	1 : 5,5	3/4" G	127	192	46	85	23,5	62,5	75	80	35	2,372	**VS034TDNX1**

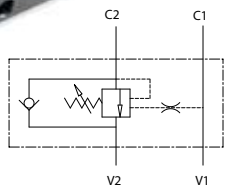

C1 - C2 = Vérin
V1 - V2 = Distributeur

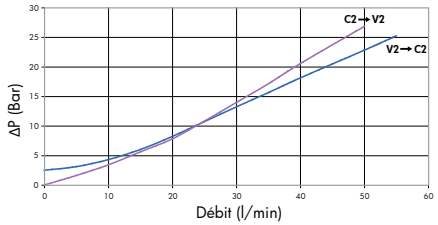

VS014TDNX1,
VS038TDNX1,
VS012TDNX1

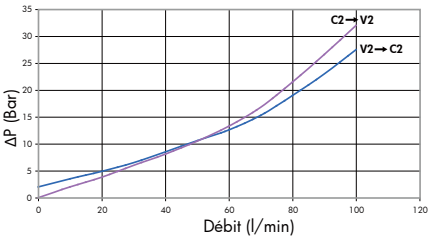

VS034TDNX1

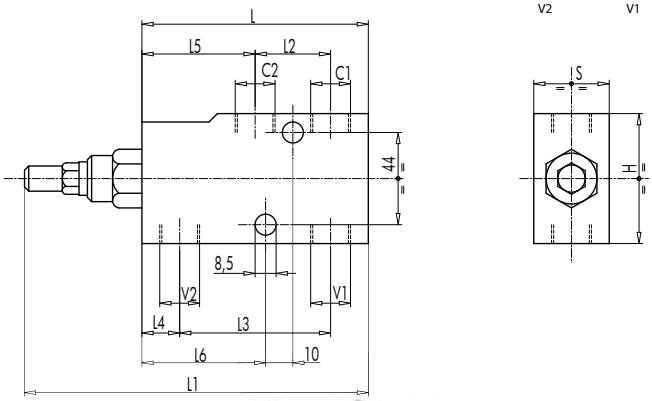

Valves d'équilibrage doubles

Débit max en entrée (l/min)	Pression maxi (bar)	Rapport de Pilotage	Dimensions												Poids	Référence
			V1, V2, C1, C2	L	L1	L2	L3	L4	L5	L6	H1	H2	H	S		
				mm	mm	mm	mm	mm	mm	mm	mm	mm	mm	mm	kg	
20	350	1 : 4,5	1/4" G	150	248	50	110	30	50	44	32	28	60	30	1,968	**VD014TDNX1**
40	350	1 : 4,5	3/8" G	150	248	50	110	30	50	44	32	28	60	30	1,944	**VD038TDNX1**
60	350	1 : 4,5	1/2" G	150	248	50	110	30	50	44	32	28	60	30	1,886	**VD012TDNX1**
95	350	1 : 5,5	3/4" G	190	320	65	143	44	62,5	64	40	40	80	35	3,820	**VD034TDNX1**

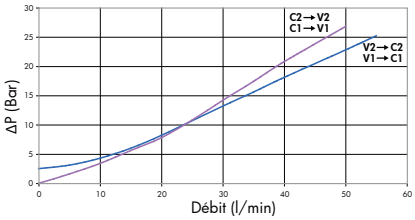

VD014TDNX1,
VD038TDNX1,
VD012TDNX1

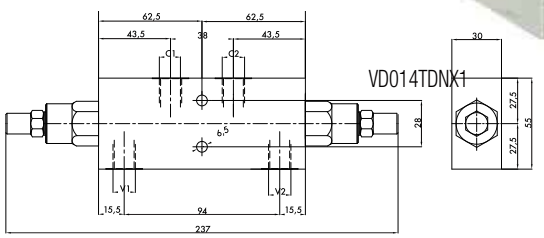

VD014TDNX1

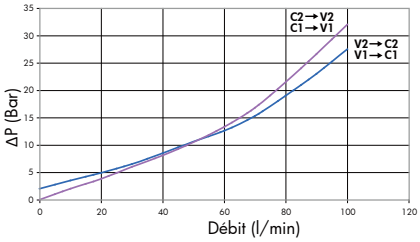

VD034TDNX1

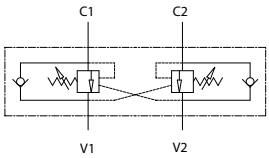

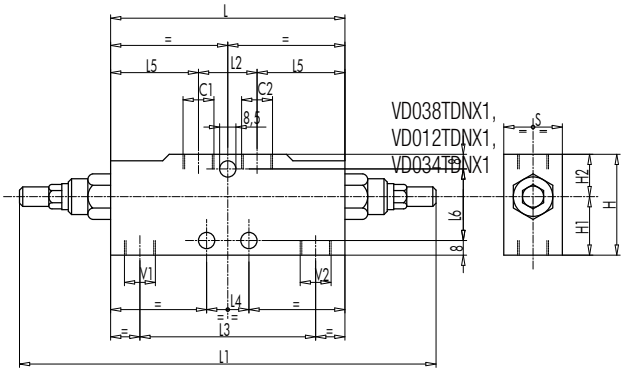

VD038TDNX1,
VD012TDNX1,
VD034TDNX1

VALVES D'ÉQUILIBRAGE (SUITE)

Valves d'équilibrage simples flasquables

Débit max en entrée (l/min)	Pression maxi (bar)	Rapport de Pilotage	Dimensions												Poids	Entraxe min	Entraxe max	Réf. Valve + Vis creuse	Réf. Valve + Connexion rigide
			V1, V2, C1, C2	L	L1	L2	L3	L4	L5	L6	H1	H2	H	S					
				mm	mm	mm	mm	mm	mm	mm	mm	mm	mm	mm	kg	mm	mm		
40	350	1 : 4,5	3/8" G	100	150	60	20	22	78	15	40	30	70	30	1,350	110	560	VS038VDNX1	VS038VDNXK
60	350	1 : 4,5	1/2" G	100	150	60	20	24	76	15	40	30	70	30	1,310	110	680	VS012VDNX1	VS012VDNXK

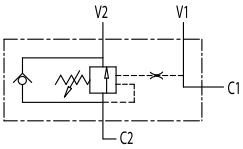

C1 - C2 = Vérin

V1 - V2 = Distributeur

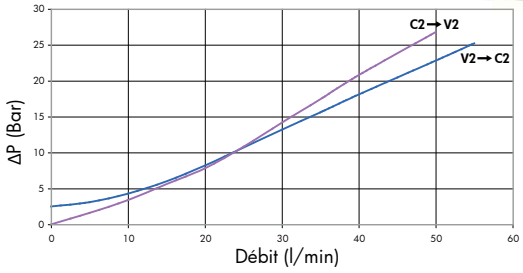

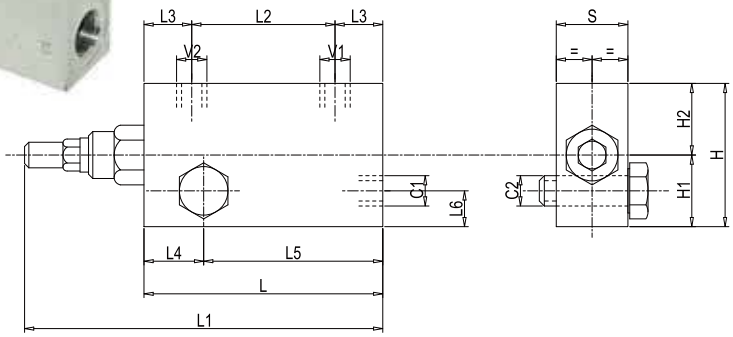

Valves d'équilibrage doubles flasquables

Débit max en entrée (l/min)	Pression maxi (bar)	Rapport de Pilotage	Dimensions												Poids	Entraxe min	Entraxe max	Réf. Valve + Vis creuse	Réf. Valve + Connexion rigide
			V1, V2, C1, C2	L	L1	L2	L3	L4	L5	L6	H1	H2	H	S					
				mm	mm	mm	mm	mm	mm	mm	mm	mm	mm	mm	kg	mm	mm		
40	350	1 : 4,5	3/8" G	150	250	110	20	22	128	17	44	26	70	30	2,414	160	610	VD038VDNX1	VD038VDNXK
60	350	1 : 4,5	1/2" G	150	250	110	20	24	126	19	50	30	80	30	2,700	160	730	VD012VDNX1	VD012VDNXK

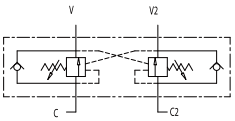

C1 - C2 = Vérin

V1 - V2 = Distributeur

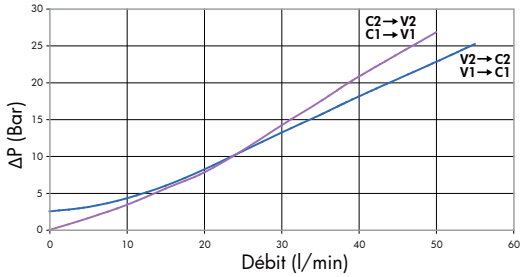

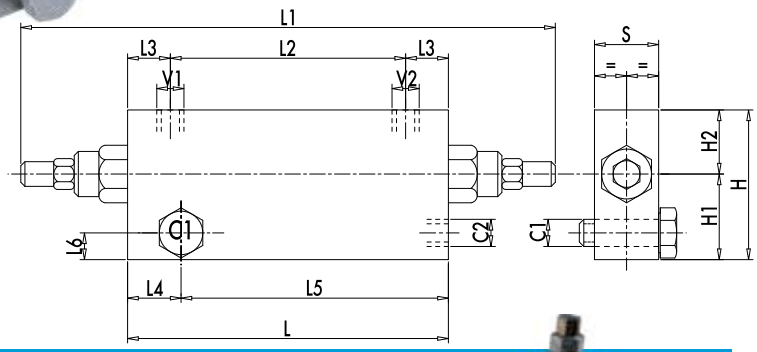

PRESSION DE PILOTAGE POUR OUVRIR LA VALVE

$$\text{Pression pilotage} = \frac{\text{Tarage valve} - \text{Pression engendrée par la charge}}{\text{Rapport le pilotage}}$$

VALVES DE SÉQUENCE

- **Valves de séquence 3/8 - 350 bar maxi**
- **Réglable de 10 à 180 bar - tarée à 90 bar.**

Débit max en entrée (l/min)	Pression maxi (bar)	Rapport de Pilotage	Dimensions										Poids	Réf. Valve + Vis creuse
			C - V	L	L1	L2	L3	L4	L5	L6	H	S		
				mm	mm	mm	mm	mm	mm	mm	mm	mm	kg	
35	350	1 : 4,5	3/8" G	74	146	14	7	55	39	31	70	30	1,172	VSQ038BOM

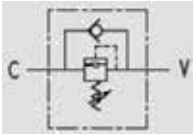

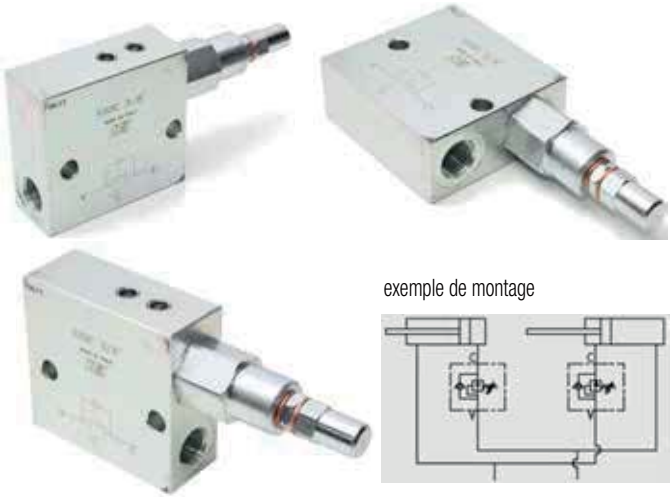

exemple de montage

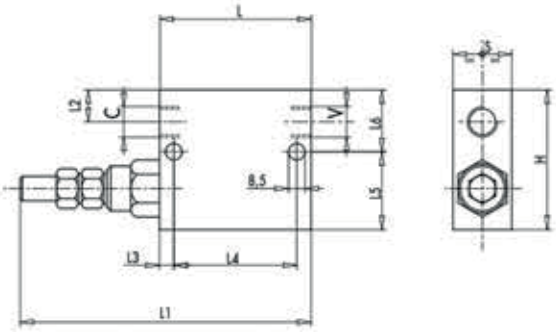

- **Valves VDSRL2034 : nous consulter.**

DÉFINITION DE RACCORDS HYDRAULIQUES

NOUVEAU

DÉFINISSEZ VOS RACCORDS AVEC NOTRE APPLICATION SMARTPHONE HYDROKIT !

VÉRINS STANDARDS SIMPLE EFFET

Caractéristiques

- Pression maxi d'utilisation : 200 bar.
- Pression d'épreuve : 300 bar.
- Vitesse maxi : 0,5 m/s.
- Température : -30° à + 90°C.
- Huile hydraulique minérale.

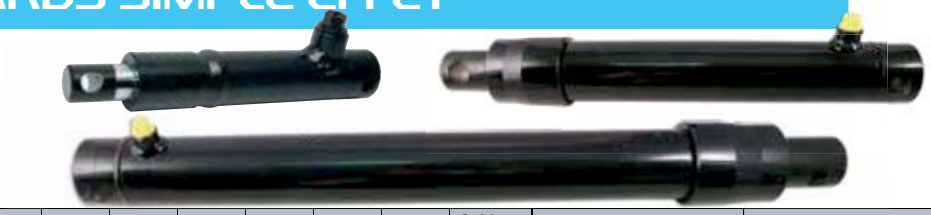

Ø tige A	Course Z	C	D	E	G	H	J	O	P	Vol (l)	Poids (Kg)	Guidage de tige (Schéma)	Référence vérin	Référence pochette de joints
25	100	14	14,2	190	40	24	40	-	-	0,08	1,5	Avant	**V000250100F**	**PJ25F**
	200	14	14,2	290	40	24	40	-	-	0,15	2,3	Avant	**V000250200F**	**PJ25F**
	300	14	14,2	390	40	24	40	-	-	0,25	3,0	Avant	**V000250300F**	**PJ25F**
30	200	18	16,2	300	50	26	42	-	-	0,25	3,6	Avant	**V000300200F**	**PJ30F**
	300	18	16,2	400	50	26	42	-	-	0,35	4,8	Avant	**V000300300F**	**PJ30F**
	400	18	16,2	500	50	26	42	-	-	0,45	5,9	Avant	**V000300400F**	**PJ30F**
	550	18	16,2	650	50	26	42	-	-	0,65	7,5	Avant	**V000300550F**	**PJ30F**
	700	18	16,2	800	50	26	42	-	-	0,80	9,2	Avant	**V000300700F**	**PJ30F**
40	200	22	23	330	60	32	47	-	-	0,40	5,9	Avant	**V000400200F**	**PJ40F**
	250	22	23	380	60	32	47	-	-	0,50	7,0	Avant	**V000400250F**	**PJ40F**
	300	22	23	430	60	32	47	-	-	0,60	7,7	Avant	**V000400300F**	**PJ40F**
	400	22	23	530	60	32	47	-	-	0,80	9,3	Avant	**V000400400F**	**PJ40F**
	550	22	23	680	60	32	47	-	-	1,10	11,8	Avant	**V000400550F**	**PJ40F**
	700	22	23	830	60	32	47	-	-	1,40	14,2	Avant	**V000400700F**	**PJ40F**
45	200	22	23	330	60	34	47	70	77	0,40	7,0	Arrière	**V000450200F**	**PJ45F**
	300	22	23	430	60	34	47	70	77	0,60	8,9	Arrière	**V000450300F**	**PJ45F**
	400	22	23	530	60	34	47	70	77	0,80	10,9	Arrière	**V000450400F**	**PJ45F**
	550	22	23	680	60	34	47	70	77	1,10	13,8	Arrière	**V000450550F**	**PJ45F**
	700	22	23	830	60	34	47	70	77	1,40	16,6	Arrière	**V000450700F**	**PJ45F**
50	200	25	25,25	360	65	49	50	75	80	0,50	9,0	Arrière	**V000500200F**	**PJ50F**
	300	25	25,25	460	65	49	50	75	80	0,70	11,2	Arrière	**V000500300F**	**PJ50F**
	400	25	25,25	560	65	49	50	75	80	0,95	13,5	Arrière	**V000500400F**	**PJ50F**
	550	25	25,25	710	65	49	50	75	80	1,30	16,9	Arrière	**V000500550F**	**PJ50F**
	700	25	25,25	860	65	49	50	75	80	1,65	20,3	Arrière	**V000500700F**	**PJ50F**
55	300	25	25,25	460	70	41	50	85	95	0,85	13,5	Arrière	**V000550300F**	**PJ55F**
	550	25	25,25	710	70	41	50	85	95	1,55	20,2	Arrière	**V000550550F**	**PJ55F**
	700	25	25,25	860	70	41	50	85	95	2,00	24,1	Arrière	**V000550700F**	**PJ55F**
60	200	25	25,25	360	75	36	50	90	95	0,65	12,7	Arrière	**V000600200F**	**PJ60F**
	300	25	25,25	460	75	36	50	90	95	1,00	15,7	Arrière	**V000600300F**	**PJ60F**
	400	25	25,25	560	75	36	50	90	95	1,35	18,6	Arrière	**V000600400F**	**PJ60F**
	550	25	25,25	710	75	36	50	90	95	1,85	23,4	Arrière	**V000600550F**	**PJ60F**
	700	25	25,25	860	75	36	50	90	95	2,35	28,0	Arrière	**V000600700F**	**PJ60F**
70	300	30	30,25	509	85	66	55	100	95	1,35	22,5	Arrière	**V000700300F**	**PJ70F**
	400	30	30,25	609	85	66	55	100	95	1,75	26,5	Arrière	**V000700400F**	**PJ70F**
	500	30	30,25	709	85	66	55	100	95	2,15	30,5	Arrière	**V000700500F**	**PJ70F**

Guidage avant

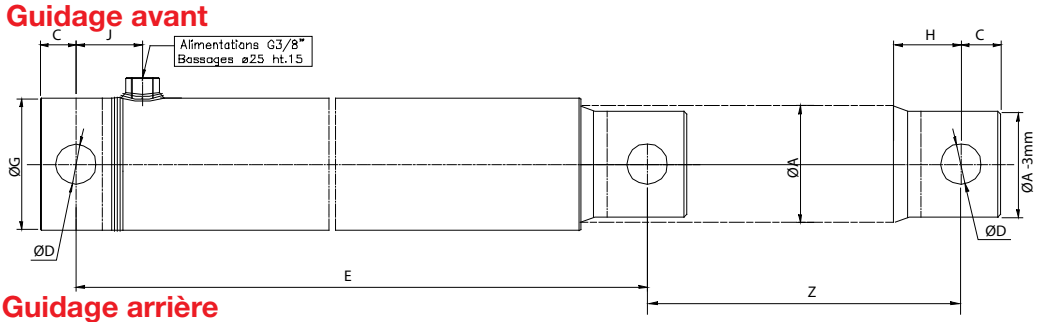

Guidage arrière

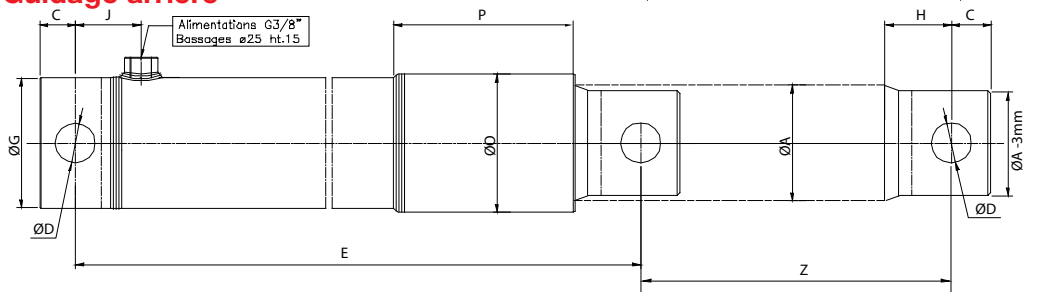

Dimensions en mm

- Étanchéité : Tige : joint à lèvre compact en polyuréthane + 1 joint racleur.
- Marquage : sur tube : référence.
- Protection : peinture d'apprêt noire RAL9005

VÉRINS STANDARDS DOUBLE EFFET

Caractéristiques

- Pression maxi d'utilisation : 200 bar.
- Pression d'épreuve : 300 bar.
- Vitesse maxi : 0,5 m/s.
- Température : -30° à + 90°C.
- Huile hydraulique minérale

Ø tige A	Ø piston B	Course	R	D	EAF	U1	U	L	W	N1	E	J	H	Vol (l)	Poids (kg)	Référence vérin	Référence pochette de joints
20	32	50	14	16,2	205	35	40	61	30	32	35	13	1/4	0,05	1,7	**V200320050F**	**PJ2032F**
		100	14	16,2	255	35	40	61	30	32	35	13	1/4	0,10	2	**V200320100F**	**PJ2032F**
		150	14	16,2	305	35	40	61	30	32	35	13	1/4	0,13	2,3	**V200320150F**	**PJ2032F**
		200	14	16,2	355	35	40	61	30	32	35	13	1/4	0,17	2,6	**V200320200F**	**PJ2032F**
		300	14	16,2	455	35	40	61	30	32	35	13	1/4	0,25	3,2	**V200320300F**	**PJ2032F**
		400	14	16,2	555	35	40	61	30	32	35	13	1/4	0,32	3,6	**V200320400F**	**PJ2032F**
		500	14	16,2	655	35	40	61	30	32	35	13	1/4	0,40	4,2	**V200320500F**	**PJ2032F**
		600	14	16,2	755	35	40	61	30	32	35	13	1/4	0,48	4,8	**V200320600F**	**PJ2032F**
		700	14	16,2	855	35	40	61	30	32	35	13	1/4	0,56	5,3	**V200320700F**	**PJ2032F**
25	40	100	18	20,25	270	40	50	65	35	38	40	15	3/8	0,15	2,9	**V250400100F**	**PJ2540F**
		200	18	20,25	370	40	50	65	35	38	40	15	3/8	0,25	3,8	**V250400200F**	**PJ2540F**
		300	18	20,25	470	40	50	65	35	38	40	15	3/8	0,40	4,8	**V250400300F**	**PJ2540F**
		400	18	20,25	570	40	50	65	35	38	40	15	3/8	0,50	5,7	**V250400400F**	**PJ2540F**
		500	18	20,25	670	40	50	65	35	38	40	15	3/8	0,65	6,6	**V250400500F**	**PJ2540F**
		600	18	20,25	770	40	50	65	35	38	40	15	3/8	0,75	7,6	**V250400600F**	**PJ2540F**
		700	18	20,25	870	40	50	65	35	38	40	15	3/8	0,88	9	**V250400700F**	**PJ2540F**
		800	18	20,25	970	40	50	65	35	38	40	15	3/8	1,00	9,5	**V250400800F**	**PJ2540F**
		1000	18	20,25	1170	40	50	65	35	38	40	15	3/8	1,25	11	**V250401000F**	**PJ2540F**
30	50	100	22	25,25	300	45	60	85	40	42	43	15	3/8	0,20	4,4	**V300500100F**	**PJ3050F**
		150	22	25,25	350	45	60	85	40	42	43	15	3/8	0,30	4,7	**V300500150F**	**PJ3050F**
		200	22	25,25	400	45	60	85	40	42	43	15	3/8	0,40	5,7	**V300500200F**	**PJ3050F**
		300	22	25,25	500	45	60	85	40	42	43	15	3/8	0,60	6,9	**V300500300F**	**PJ3050F**
		400	22	25,25	600	45	60	85	40	42	43	15	3/8	0,80	8,1	**V300500400F**	**PJ3050F**
		500	22	25,25	700	45	60	85	40	42	43	15	3/8	1,00	9,3	**V300500500F**	**PJ3050F**
		600	22	25,25	800	45	60	85	40	42	43	15	3/8	1,20	10,6	**V300500600F**	**PJ3050F**
		700	22	25,25	900	45	60	85	40	42	43	15	3/8	1,40	11,9	**V300500700F**	**PJ3050F**
		800	22	25,25	1000	45	60	85	40	42	43	15	3/8	1,57	13,2	**V300500800F**	**PJ3050F**
		900	22	25,25	1100	45	60	85	40	42	43	15	3/8	1,78	15	**V300500900F**	**PJ3050F**
		1000	22	25,25	1200	45	60	85	40	42	43	15	3/8	2,00	15,4	**V300501000F**	**PJ3050F**
30	60	100	22	25,25	300	45	70	83	40	42	45	15	3/8	0,30	5,5	**V300600100F**	**PJ3060F**
		200	22	25,25	400	45	70	83	40	42	45	15	3/8	0,60	6,9	**V300600200F**	**PJ3060F**
		300	22	25,25	500	45	70	83	40	42	45	15	3/8	0,90	8,2	**V300600300F**	**PJ3060F**
		400	22	25,25	600	45	70	83	40	42	45	15	3/8	1,15	9,6	**V300600400F**	**PJ3060F**
		500	22	25,25	700	45	70	83	40	42	45	15	3/8	1,45	11	**V300600500F**	**PJ3060F**
		600	22	25,25	800	45	70	83	40	42	45	15	3/8	1,75	12,2	**V300600600F**	**PJ3060F**
		700	22	25,25	900	45	70	83	40	42	45	15	3/8	2,00	13,6	**V300600700F**	**PJ3060F**
40	70	200	28	30,25	410	55	80	82	50	47	49	15	3/8	0,85	10	**V400700200F**	**PJ4070F**
		300	28	30,25	510	55	80	82	50	47	49	15	3/8	1,20	12	**V400700300F**	**PJ4070F**
		400	28	30,25	610	55	80	82	50	47	49	15	3/8	1,60	14	**V400700400F**	**PJ4070F**
		500	28	30,25	710	55	80	82	50	47	49	15	3/8	2,00	16	**V400700500F**	**PJ4070F**
		600	28	30,25	810	55	80	82	50	47	49	15	3/8	2,35	18	**V400700600F**	**PJ4070F**
		700	28	30,25	910	55	80	82	50	47	49	15	3/8	2,75	20	**V400700700F**	**PJ4070F**
		800	28	30,25	1010	55	80	82	50	47	49	15	3/8	3,00	23	**V400700800F**	**PJ4070F**
		1000	28	30,25	1210	55	80	82	50	47	49	15	3/8	3,84	26	**V400701000F**	**PJ4070F**
40	80	200	28	30,25	410	55	90	70	50	47	54	15	3/8	1,10	12,3	**V400800200F**	**PJ4080F**
		300	28	30,25	510	55	90	70	50	47	54	15	3/8	1,60	14,1	**V400800300F**	**PJ4080F**
		400	28	30,25	610	55	90	70	50	47	54	15	3/8	2,10	16,3	**V400800400F**	**PJ4080F**
		500	28	30,25	710	55	90	70	50	47	54	15	3/8	2,60	18,4	**V400800500F**	**PJ4080F**
		600	28	30,25	810	55	90	70	50	47	54	15	3/8	3,10	20,3	**V400800600F**	**PJ4080F**
		700	28	30,25	910	55	90	70	50	47	54	15	3/8	3,60	22,5	**V400800700F**	**PJ4080F**
50	100	300	28	30,25	525	70	115	75	60	47	60	20	1/2	2,50	25	**V500100300F**	**PJ50100F**
		400	28	30,25	625	70	115	75	60	47	60	20	1/2	3,30	28,5	**V500100400F**	**PJ50100F**
		500	28	30,25	725	70	115	75	60	47	60	20	1/2	4,10	32	**V500100500F**	**PJ50100F**
		700	28	30,25	925	70	115	75	60	47	60	20	1/2	5,65	39,1	**V500100700F**	**PJ50100F**
		900	28	30,25	1125	70	115	75	60	47	60	20	1/2	7,25	46,1	**V500100900F**	**PJ50100F**
70	120	500	40	40,5	770	80	140	55	80	65	82	20	1/2	5,90	60	**V700120500F**	**PJ70120F**
		1000	40	40,5	1270	80	140	55	80	65	82	20	1/2	11,55	90	**V700121000F**	**PJ70120F**

- Étanchéité :
  Tige : joint à lèvre compact en polyuréthane + 1 joint racleur.
  Piston : joint compact en polyuréthane + nitrile.
- Marquage sur le tube : référence.
- Protection : peinture d'apprêt noire RAL9005

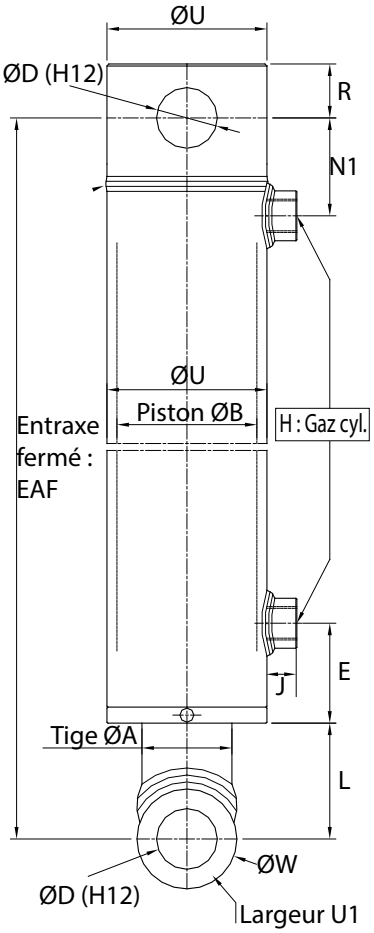

Dimensions en mm

VÉRINS TÉLESCOPIQUES SIMPLE EFFET À TOURILLONS ET TIGE PERCÉE

- Large gamme : nombreuses références sur stock.
- Interchangeable avec d'autres marques.
- Traitement de la tige "TENIFER": traitement dans un bain de sel qui génère une dureté de surface, une résistance à l'usure et à l'oxydation.
- Puissance jusqu'à 50 tonnes de poussée (nous consulter).
- Facilement adaptable avec plusieurs types de fixation.
- Maintenance facile, fond vissé.

A = Ø perçage sur tige.
B = Ø tourillon.
C = Ø extérieur sans tourillon.
D = Longueur du tourillon.
E = Ø de la culasse.
T = Ø tige.
G = Ø corps extérieur.
F = Entraxe tige-bord de tige côté vérin.
F' = Entraxe perçage tige-bout de tige.

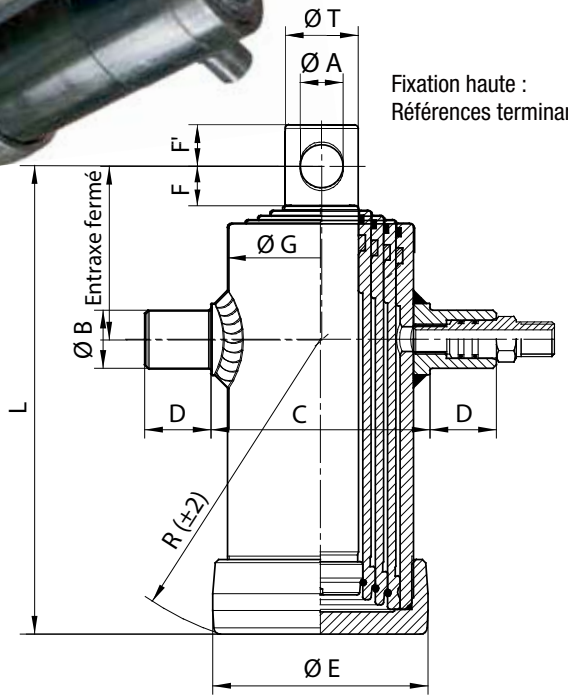

Fixation haute :
Références terminant par HD

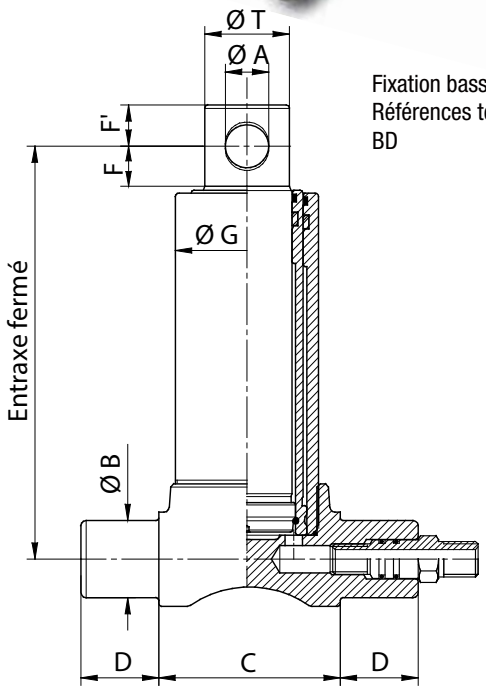

Fixation basse :
Références terminant par BD

Référence	Entraxe fermé	Ø Tige						Course	A	B	C	D	T	E	L	R	G	F	F'	Vol	Poids total (tonnes) basculable à 180 bar	Raccord tournant Voir p.28
		1	2	3	4	5	6															
V20610455BD	340	46	61					455	26	45	105	45	44				80	24	25	1,1	3,5	1
V20610525BD	375	46	61					525	26	45	105	45	44				80	24	25	1,3	3,5	1
V20610525HD	100	46	61					525	26	35	102,5	40	44	94	375	280	80,5	24	25	1,3	3,5	1
V20610595BD	410	46	61					595	26	45	105	45	44				80	24	25	1,5	3,5	1
V20610595HD	100	46	61					595	26	35	102,5	40	44	94	375	315	80,5	24	25	1,5	3,5	1
V20610695BD	460	46	61					695	26	45	105	45	44				80	24	25	1,7	3,5	1
V20610695HD	100	46	61					695	26	35	102,5	40	44	94	375	365	80,5	24	25	1,7	3,5	1
V20610795BD	510	46	61					795	26	45	105	45	44				80	24	25	2	3,5	1
V20610795HD	100	46	61					795	26	35	102,5	40	44	94	375	413	80,5	24	25	2	3,5	1
V20760495BD	368	61	76					495	31	45	115	45	59				93	25	30	2	5,5	1
V20760595BD	418	61	76					595	31	45	115	45	59				93	25	30	2,3	5,5	1
V20760595HD	105	61	76					595	31	35	115	40	59	110	415	315	93	25	30	2,3	6	1
V20760695BD	468	61	76					695	31	45	115	45	59				93	25	30	2,7	5,5	1
V20760695HD	105	61	76					695	31	35	115	40	59	110	465	365	93	25	30	2,7	6	1
V20760795BD	518	61	76					795	31	45	115	45	59				93	25	30	3	5,5	1
V20760795HD	105	61	76					795	31	35	115	40	59	110	515	415	93	25	30	3	6	1
V20760995BD	618	61	76					995	31	45	115	45	59				93	25	30	3,8	5,5	1
V20880595BD	430	68	88					595	36	45	130	45	66				106	35	30	3	8,5	1
V20880695HD	115	68	88					695	36	35	128	40	66	123	480	370	106	35	30	3,5	9	1
V20880795BD	530	68	88					795	36	45	130	45	66				106	35	30	4	8,5	1
V20880795HD	115	68	88					795	36	35	128	40	66	123	530	420	106	35	30	4	9	1
V20880895BD	580	68	88					895	36	45	130	45	66				106	35	30	4,5	8,5	1
V20880895HD	115	68	88					895	36	35	128	40	66	123	580	470	106	35	30	4,5	9	1

Référence	Entraxe fermé	Ø Tige						Course	A	B	C	D	T	E	L	R	G	F	F'	Vol	Poids total (tonnes) basculable à 180 bar	Raccord tournant Voir p.28
		1	2	3	4	5	6															
V21070895BD	580	88	107					895	36	45	150	45	86				124	35	30	6,8	13,5	1
V21070895HD	115	88	107					895	36	40	147	40	86	145	580	472	124	35	30	6,8	13	1
V21071095BD	680	88	107					1095	36	45	150	45	86				124	35	30	8,3	13,5	1
V21071095HD	145	88	107					1095	36	40	147	40	86	145	680	570	124	35	30	8,3	13	1
V21071195HD	145	88	107					1195	36	40	147	40	86	145	760	650	124	35	30	10	13	1
V21071395HD	145	88	107					1395	36	40	147	40	86	145	860	750	124	35	30	11,6	13	1
V30760500BD	285	46	61	76				500	26	45	115	45	44				93	24	25	1,6	5	1
V30760593BD	315	46	61	76				593	26	45	115	45	44				93	24	25	2	5	1
V30760593HD	105	46	61	76				593	26	35	115	40	44	110	315	220	93	24	25	2	5	1
V30760790BD	380	46	61	76				790	26	45	115	45	44				93	24	25	2,5	5	1
V30760893BD	415	46	61	76				893	26	45	115	45	44				93	24	25	2,8	5	1
V30760893HD	105	46	61	76				893	26	35	115	40	44	110	315	315	93	24	25	2,8	5	1
V30761043BD	465	46	61	76				1043	26	45	115	45	44				93	24	25	3,3	5	1
V30761283HD	105	46	61	76				1283	26	35	115	40	44	110	315	445	93	24	25	4	5	1
V30910893BD	422	61	76	91				893	31	45	135	45	59				112	25	30	4,2	7,5	1
V30910893HD	110	61	76	91				893	31	35	134	40	59	130	425	325	112,5	25	30	4,2	8	1
V30911043BD	472	61	76	91				1043	31	45	135	45	59				112	25	30	5	7,5	1
V30911043HD	110	61	76	91				1043	31	35	134	40	59	130	475	375	112,5	25	30	5	8	1
V30911283BD	552	61	76	91				1283	31	45	135	45	59				112	25	30	6	7,5	1
V31070893BD	438	68	88	107				893	36	45	150	45	66				124	35	30	5,7	11	1
V31070893HD	123	68	88	107				893	36	40	147	40	66	145	438	325	124	35	30	5,7	11	1
V31071043BD	488	68	88	107				1043	36	45	150	45	66				124	35	30	6,6	11	1
V31071043HD	123	68	88	107				1043	36	40	147	40	66	145	488	372	124	35	30	6,6	11	1
V31071283BD	568	68	88	107				1283	36	45	150	45	66				124	35	30	8,2	11	1
V31071283HD	123	68	88	107				1283	36	40	147	40	66	145	568	450	124	35	30	8,2	11	1
V31071493BD	638	68	88	107				1493	36	45	150	45	66				124	35	30	9,4	11	1
V31071493HD	123	68	88	107				1493	36	40	147	40	66	145	638	520	124	35	30	9,4	11	1
V31261273BD	566	88	107	126				1273	36	45	175	45	86				150	36	30	12	16,5	1
V31261273HD	125	88	107	126				1273	36	45	172	45	86	172	568	455	150	36	30	12	16	1
V31261483BD	636	88	107	126				1483	36	45	175	45	86				150	36	30	13,8	16,5	1
V31261483HD	125	88	107	126				1483	36	45	172	45	86	172	638	525	150	36	30	13,8	16	1
V31262093BD	866	88	107	126				2093	36	45	175	45	86				150	36	30	20	16,5	1
V31262093HD	150	88	107	126				2093	36	45	172	45	86	172	868	725	150	36	30	20	16	1
V40911190BD	420	46	61	76	91			1190	26	45	135	45	44				112	24	25	4,7	7	1
V41070670HD	112	61	76	91	107			670	31	40	147	40	59	145	297	200	124	25	30	4	10	1
V41071290BD	452	61	76	91	107			1290	31	45	150	45	59				124	25	30	7,5	10	1
V41071290HD	112	61	76	91	107			1290	31	40	147	40	59	145	452	350	124	25	30	7,5	10	1
V41071510BD	507	61	76	91	107			1510	31	45	150	45	59				124	25	30	8,8	10	1
V41071510HD	112	61	76	91	107			1510	31	40	147	40	59	145	507	405	124	25	30	8,8	10	1
V41261040HD	130	68	88	107	126			1040	36	45	172	45	66	172	408	295	150	35	30	8,3	14	1
V41261500BD	525	68	88	107	126			1500	36	45	175	45	66				150	35	30	12	14	1
V41261500HD	130	68	88	107	126			1500	36	45	172	45	66	172	525	405	150	35	30	12	14	1
V41261700BD	575	68	88	107	126			1700	36	45	175	45	66				150	35	30	13,5	14	1
V41261700HD	130	68	88	107	126			1700	36	45	172	45	66	172	575	455	150	35	30	13,5	14	1
V41261980BD	645	68	88	107	126			1980	36	45	175	45	66				150	35	30	15,6	14	1
V41261980HD	130	68	88	107	126			1980	36	45	172	45	66	172	645	523	150	35	30	15,6	14	1
V41451210BD	475	88	107	126	145			1210	36	50	210	50	86				169	36	30	13,7	20	2
V41451490BD	545	88	107	126	145			1490	36	50	210	50	86				169	36	30	16,8	20	2
V41451490HD	200	88	107	126	145			1490	36	50	210	45	86	200	520	335	169	36	30	16,8	20	2
V41451690BD	595	88	107	126	145			1690	36	50	210	50	86				169	36	30	19	20	2
V41451690HD	200	88	107	126	145			1690	36	50	210	45	86	200	570	385	169	36	30	19	20	2
V41451970BD	665	88	107	126	145			1970	36	50	210	50	86				169	36	30	22,2	20	2
V41451970HD	200	88	107	126	145			1970	36	50	210	45	86	200	640	450	169	36	30	22,2	20	2
V41452190HD	200	88	107	126	145			2190	36	50	210	45	86	200	720	530	169	36	30	27	20	2
V41452510BD	825	88	107	126	145			2510	36	50	210	50	86				169	36	30	30	20	2
V41452510HD	200	88	107	126	145			2510	36	50	210	45	86	200	800	610	169	36	30	30	20	2
V41651470HD	212	107	126	145	165			1470	46	50	230	45	105	220	537	345	190	43	35	22,6	25	2
V41651670HD	212	107	126	145	165			1670	46	50	230	45	105	220	587	390	190	43	35	25,6	25	2
V41651950HD	212	107	126	145	165			1950	46	50	230	45	105	220	657	460	190	43	35	29,7	25	2
V41652190HD	212	107	126	145	165			2190	46	50	230	45	105	220	737	545	190	43	35	33	25	2
V41652510HD	212	107	126	145	165			2510	46	50	230	45	105	220	817	615	190	43	35	40	25	2
V51261480HD	120	61	76	91	107	126		1480	31	45	172	45	59	172	433	330	150	25	30	11	11	1
V51452120HD	205	68	88	107	126	145		2120	36	50	210	45	66	200	575	385	269	35	30	20,6	16	2
V51452990HD	205	68	88	107	126	145		2990	36	50	210	45	66	200	775	580	169	35	30	29	16	2
V51651850HD	205	88	107	126	145	165		1850	36	50	230	45	86	220	525	340	190	36	30	25	22	2
V51652100HD	205	88	107	126	145	165		2100	36	50	230	45	86	220	575	390	190	36	30	28,2	22	2
V51652450HD	205	88	107	126	145	165		2450	36	50	230	45	86	220	645	460	190	36	30	32,8	22	2
V51652990HD	205	88	107	126	145	165		2990	36	50	230	45	86	220	775	580	190	36	30	40	22	2
V61652950HD	212	68	88	107	126	145	165	2945	36	50	230	45	66	220	655	460	190	35	30	34,6	20	2
V61653585HD	212	68	88	107	126	145	165	3585	36	50	230	45	66	220	785	585	190	35	30	42	20	2

Dimensions en mm

Vérins rotatifs Hélac

QUELLES APPLICATIONS POUR LES VÉRINS ROTATIFS HELAC

HELAC®

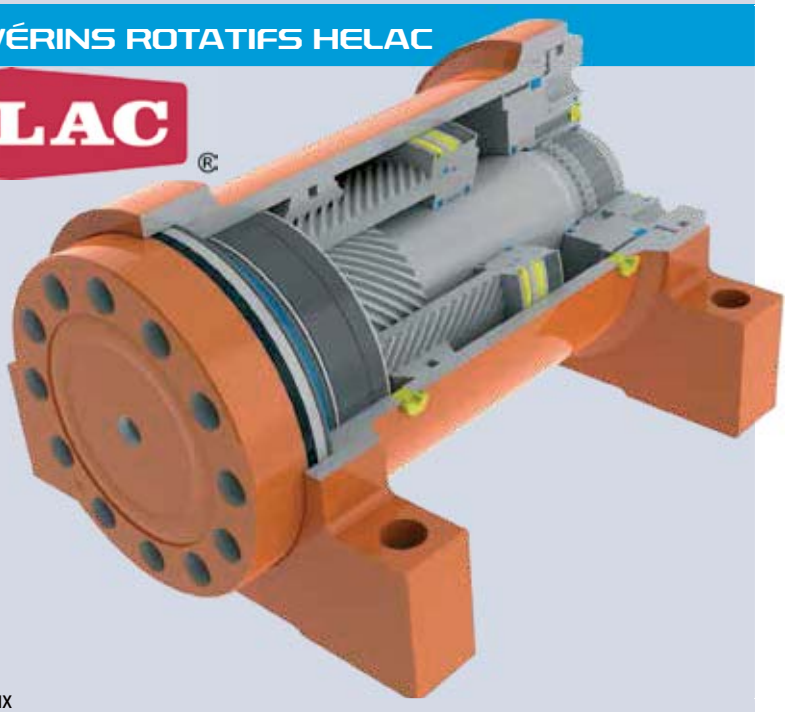

PUISSANT
Couple élevé
Capacité de charge élevée

DURABLE
Pièces mobiles enfermées
Convient aux environnements difficiles
Totalement protégé contre les chocs

COMPACT
Densité de puissance élevée
Convient aux endroits exigus

MAINTIENT LA POSITION
Aucune fuite interne
Positionnement précis (± 1° suivant modèle)
Valve d'équilibrage en option

SIMPLIFIE
Élimine les paliers, les liaisons et les supports
Réduit le nombre de pièces d'usure et les jeux
Simplifie la chaîne d'approvisionnement, les assemblages et maintenance

RÉVERSIBLE EN CONDITIONS DE SURCHARGE
Sécurité hydraulique
Dommages mécaniques évités

VÉRINS ROTATIFS HELAC

Gamme de produits

1 **LoadBear, série L**
Dotés de palier intégré pour supporter des charges lourdes. Disponibles avec un grand diamètre de flasques taraudés et percés.

2 **TorqBear, série T**
Offrent une configuration d'arbre traversant pour les applications à couple élevé. Disponible avec arbre de sortie cannelé.

3 **Conception spécifiquement adaptés**
Plus de 50 pour cent des vérins rotatifs Helac sont spécialement adaptés aux applications de nos clients OEM.

Caractéristiques de conception	Vérins rotatifs hélicoïdaux			
	Série L10	Série L20	Série L30	Série T
Configuration standard				
Taille des machines	-	-	-	-
Couple de serrage - Nm	190-2825	508-1690	1920-83600	565-6780
Pression nominale - bar	210	210	210	210
Capacité de charge	Haute	Haute	Haute	Haute
Fuite interne	Aucune	Aucune	Aucune	Aucune
Rotations standard	180°, 360°	180°	180°, 360°	180°
Résistance aux chocs	Haute	Haute	Haute	Haute
Jeu	Faible	Faible	Faible	Faible

VÉRINS ÉLECTRIQUES
GAMME LA10 EN 12/24 VDC VIS ACMÉ

THOMSON™
Linear Motion. **Optimized.**

Caractéristiques

- Alimentation électrique en 12 ou 24 VDC (possibilité en 36 VDC,nous contacter).
- Autobloquant (vis acmé) (option vis à bille avec frein).
- Limiteur de couple intégré (1,5x charge maxi).
- Moteur avec protection thermique.
- Tige inox, tube acier et réducteur en aluminium peint.
- Facteur de marche 25%.
- Charge statique : 1135 daN (avec vis à bille : 1800 daN).
- IP65.

Référence	Course (mm)	Entraxe fermé (mm)	Capacité de charge (daN)	Vitesse à vide (mm/s)	Vitesse à charge max (mm/s)	Intensité maxi (A) version 12V	Intensité maxi (A) version 24V
E21V•A10AT01	101,6	262,3	110	54	32	34	17
E21V•A15AT01	152,4	313,1	110	54	32	34	17
E21V•A20AT01	203,2	363,9	110	54	32	34	17
E21V•A30AT01	304,8	465,5	110	54	32	34	17
E21V•A45AT01	457,2	668,7	110	54	32	34	17
E21V•A60AT01	609,6	821,1	110	54	32	34	17
E21V•A10CT01	101,6	262,3	225	15	12	15	7,5
E21V•A15CT01	152,4	313,1	225	15	12	15	7,5
E21V•A20CT01	203,2	363,9	225	15	12	15	7,5
E21V•A30CT01	304,8	465,5	225	15	12	15	7,5
E21V•A45CT01	457,2	668,7	225	15	12	15	7,5
E21V•A60CT01	609,6	821,1	225	15	12	15	7,5

Remplacer le point par la lettre correspondant à la version souhaitée :
A : 12 V , B : 24 V

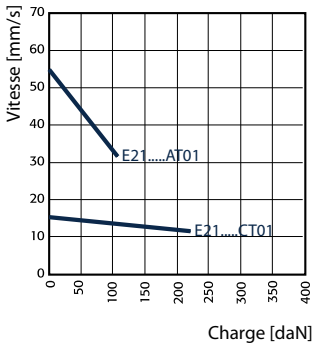

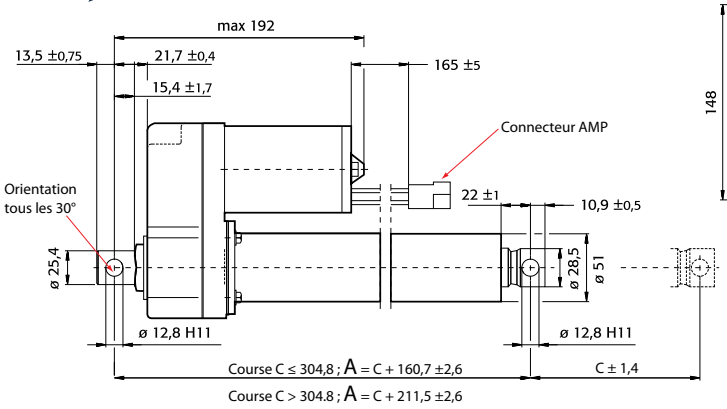

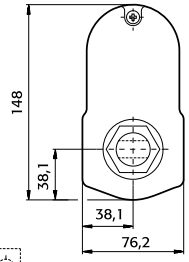

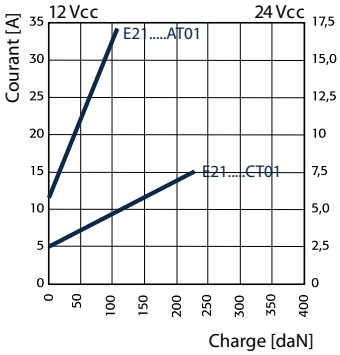

BOÎTIERS DE COMMANDE POUR VÉRIN ÉLECTRIQUE

Désignation	Référence
Boîtier de commande 1 vérin électrique 24V	BVERINELE1
Boîtier de commande 1 vérin électrique 12V	BVERINELEC
Boîtier de commande 2 vérins électriques 12V	BVERINELE2

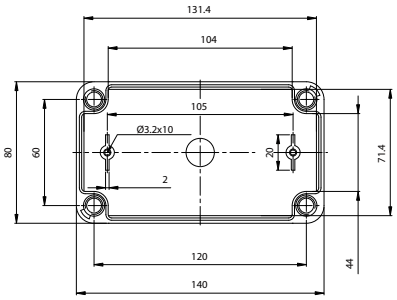

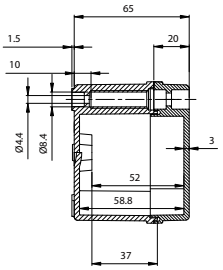

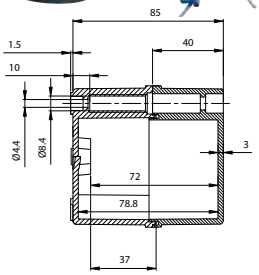

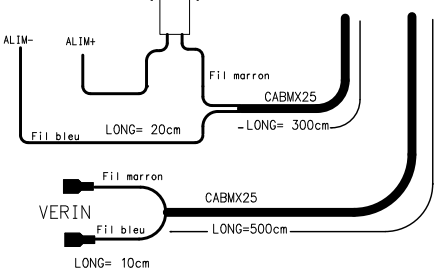

TREUILS DE HALAGE ÉLECTRIQUES

NOUVEAU

Caractéristiques

- Boîtier de commande filaire avec câble 5 m et guide câble inclus.
- Ne pas utiliser pour du levage.

Capacité maxi 1ère couche / 4ème couche	Tension Puissance	Diamètre câble	Longueur câble	Vitesse du câble à vide	Vitesse du câble à capacité maxi	Référence	
2700 kg / 1700 kg	12 V 2390 W	7,1 mm	24,4 m	8 m/min	2 m/min	**TRHEM1P240727**	
		7,1 mm	30,5 m	8 m/min	2 m/min	**TRHEM1P300727**	
	24 V 1490 W	7,1 mm	24,4 m	8 m/min	2 m/min	**TRHEM2P240727**	
		7,1 mm	30,5 m	8 m/min	2 m/min	**TRHEM2P300727**	
4000 kg / 2400 kg	12 V 3430 W	8,3 mm	30,5 m	13,4 m/min	2 m/min	**TRHEM1P300840**	
	24 V 1940 W	8,3 mm	30,5 m	13,4 m/min	2 m/min	**TRHEM2P300840**	
6800 kg / 4000 kg	12 V 4180 W	11,1 mm	27 m	6,9 m/min	0,8 m/min	**TRHEM1P271168**	
	24 V 2690 W	11,1 mm	27 m	6,9 m/min	0,8 m/min	**TRHEM2P271168**	

TREUILS DE HALAGE HYDRAULIQUES

NOUVEAU

Radiocommandes Voir page 77

Caractéristiques

- Boîtier de commande avec entrainement par moteur hydraulique Danfoss, guide câble inclu.
- Livré sans câble.
- Pour les câbles et presse câbles : nous consulter.
- Ne pas utiliser pour du levage.

Capacité maxi 1ère couche (kg)	Moteur			Valve d'équilibrage	Câble recommandé				Référence	
	Cyl. (cm³/tr)	Débit (l/min)	Pression (bar)		Vitesse du câble (m/min)	Ø câble (mm)	Longueur câble (m)	Résistance à la rupture (kN)		
2200	50	45	60	Non	4,4	8	25,5	44,7	**TRHHMNP000022A**	
3200	50	40	110	Non	5,2	10	10	69,8	**TRHHMNP000032A**	
3600	180	60	150	Oui	15	10	30	69,8	**TRHHMVN000036A**	
4500	100	60	150	Oui	14	11	27	84,4	**TRHHMVN000045A**	
6800	150	60	150	Oui	9	14	27	137	**TRHHMVN000068A**	

MOTEURS SEMI-RAPIDES TYPE OMP/OMR

Caractéristiques

- Pression d'entrée maxi continue : 175 bar.

Régulation de débit Voir pages 144-150

Valves d'équilibrage Voir page 203

Anti-chocs Anti-cavitation Voir page 153

Limiteur de pression Voir page 152

Frein Voir page 229

Codification

M H P 0 5 0 A 1 A D

Type de moteur	
P	Type OMP (Hydrokit MHP)
R	Type OMR (Hydrokit MHR)

Code Cylindrée Voir tableaux

Type d'arbre	
A1	Arbre cylindrique Ø25 mm, clavette parallèle A8x7x32 selon DIN 6885
A2	Arbre cylindrique Ø1", clavette parallèle 1/4" x 1/4" x 1"1/4 selon B.S.46
A3	Arbre cylindrique Ø32 mm, clavette parallèle A10x8x45 selon DIN6885 **SEULEMENT DISPONIBLE EN VERSION OMR**
C1	Arbre cannelé, cannelures à flancs droits, centrage en fond de dents : selon B.S.2059 (SAE 6 B). Classe 2. Dimension nominale 1"

- Drainé.

Type OMP (Hydrokit MHP)

Code cylindrée	Cylindrée (cm³/tr)	Rotation (tr/min)		Couple (Nm)		Puissance maxi continue (kW)	Chute de pression maxi continue (bar)	Débit huile maxi continu (l/min)	Lmax (mm)	L1 (mm)
		Maxi continue	Maxi intermittent	Maxi continu	Mini de départ					
025	25	1600	1800	33	30	4,5	100	40	130,0	4,1
032	32	1560	1720	43	40	5,8	100	50	131,0	5,2
040	40	1500	1750	52	45	7	100	60	132,0	6,5
050	48,6	1230	1540	93	80	10	140	60	132,0	6,5
080	77,8	770	960	150	135	10	140	60	136,0	10,4
100	97,3	615	770	190	170	11	140	60	138,5	13,0
125	125	480	600	240	210	10	140	60	142,0	16,7
160	155,7	385	480	300	280	10	140	60	146,5	20,8
200	194,6	310	385	300	270	8	115	60	151,5	26,0
250	242,3	250	310	300	280	6	90	60	158,0	32,5
315	306,1	195	245	300	280	5	75	60	166,5	40,9
400	389,2	155	190	300	280	4	60	60	177,6	52,0

Type OMR (Hydrokit MHR)

Code cylindrée	Cylindrée (cm³/tr)	Rotation (tr/min)		Couple (Nm)		Puissance maxi continue (kW)	Chute de pression maxi continue (bar)	Débit huile maxi continu (l/min)	Lmax (mm)	L1 (mm)
		Maxi continue	Maxi intermittent	Maxi continu	Mini de départ					
050	51,6	775	970	100	80	7	140	40	136,5	9,0
080	80,3	750	940	195	150	12,5	175	60	141,5	14,0
100	99,8	600	750	240	200	13	175	60	145,0	17,4
125	125,7	475	600	300	250	12,5	175	60	149,5	21,8
160	159,6	375	470	300	240	10	130	60	155,5	27,8
200	199,8	300	375	300	260	8	110	60	162,5	34,8
250	249,3	240	300	300	240	6	80	60	171,5	43,5
315	315,7	190	240	300	260	5	70	60	182,5	54,8
375	372,6	160	200	300	240	4	55	60	192,7	65,0

*** Arbre cylindrique Ø32 mm : max 68,3 mm**

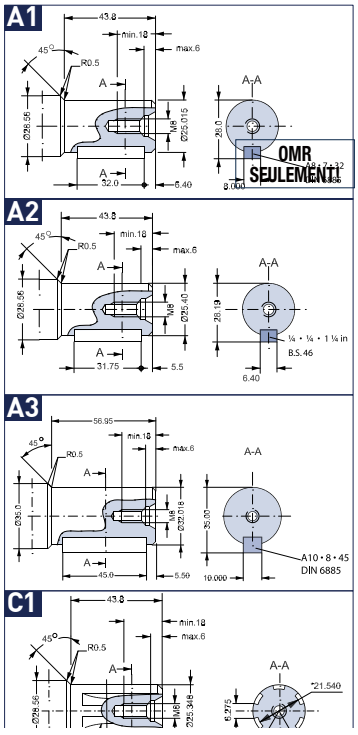

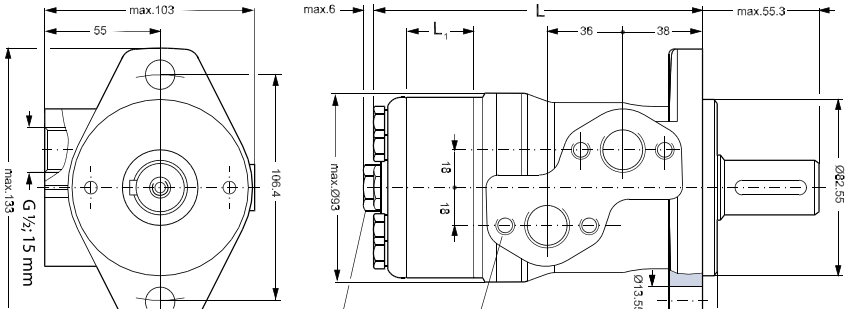

MOTEURS SEMI-RAPIDES TYPE OMS

Caractéristiques

- Pression d'entrée maxi continue : 230 bar.
- Pression retour maxi continue : 140 bar.

Code cylindrée	Cylindrée (cm³/tr)	Rotation (tr/min)		Couple (Nm)		Puissance maxi continue (kW)	Chute de pression maxi continue (bar)	Débit huile maxi continu (l/min)	Lmax (mm)	L1 (mm)	L2 (mm)	L3 (mm)	
		Maxi continue	Maxi intermittent	Maxi continu	Mini de départ							Tous arbres sauf PTO	Arbre PTO
080	80,5	810	1000	240	180	15,5	210	65	167	14	124	67	109
100	100	750	900	305	230	18	210	75	170	17,4	127	67	109
125	125,7	600	720	375	290	18	210	75	175	21,8	132	67	109
160	159,7	470	560	490	370	16,5	210	75	181	27,8	138	67	109
200	200	375	450	610	470	16,5	210	75	188	34,8	145	67	109
250	250	300	360	720	560	14,5	200	75	196	43,5	153	67	109
315	314,9	240	285	825	710	15	200	75	208	54,8	165	67	109
400	393	190	230	865	710	11	160	75	221	68,4	178	67	109

Limiteur de pression Voir page 152

Codification

M H S 0 8 0 A 1 A D

Code Cylindrée
Voir tableau

Type d'arbre	
A3	Arbre cylindrique Ø32 mm, clavette parallèle A10x8x45 selon DIN6885
C2	Arbre cannelé selon ANS B92.1 - 1970 à fond plat, ajustement sur flancs, taille 12/24, 14 dents. Diamètre externe 1"1/4. Angle de pression 30°.
K1	Arbre conique Ø35 mm selon ISO R775
C4	Arbre PTO DIN9611 classe 1

SAUER DANFOSS

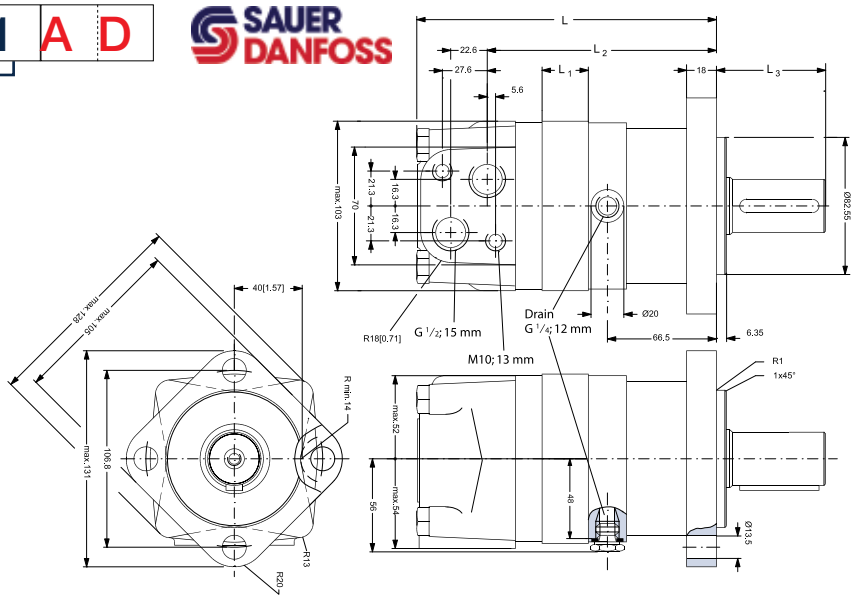

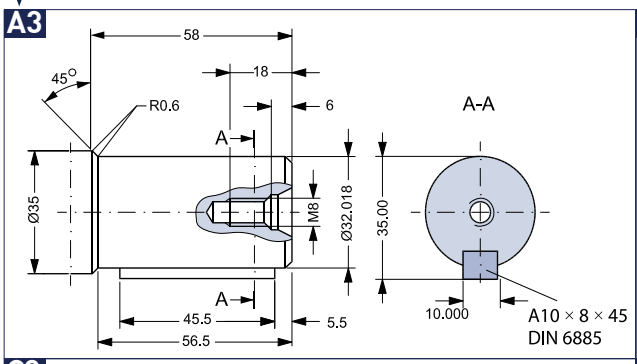

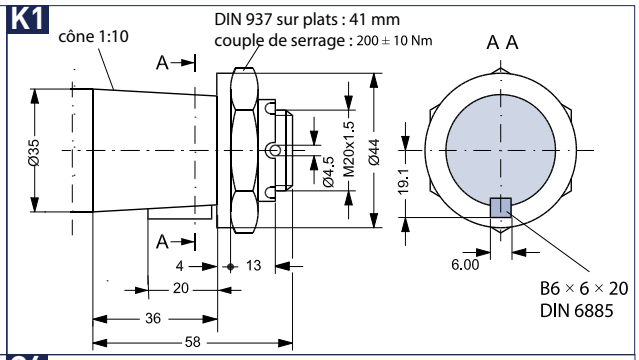

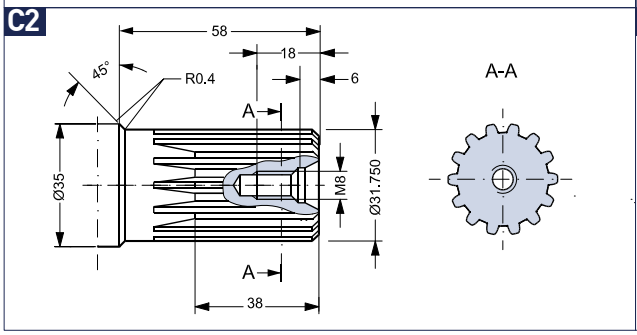

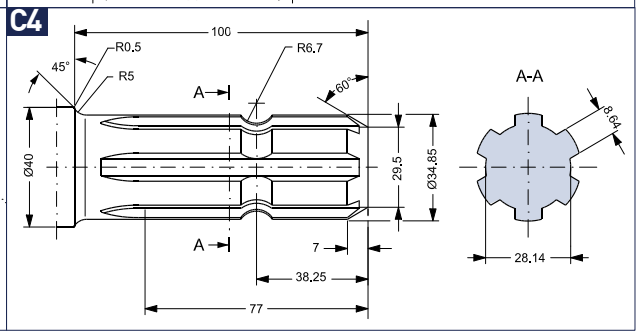

BLOCS ANTI-CAVITATION POUR MOTEURS DANFOSS TYPE OMP/OMR

Protège le moteur contre l'effet d'inertie lors de l'arrêt du moteur.

Débit max. (l/min)	Pression max. (bar)	Viscosité (cSt)	Implantations D1, D2	Référence
70	210	20/200	1/2G	**BACOMP1**
70	210	10/200	1/2G	**BACOMP2**
70	210	10/200	1/2G	**BACOMS**

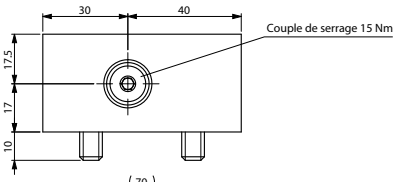

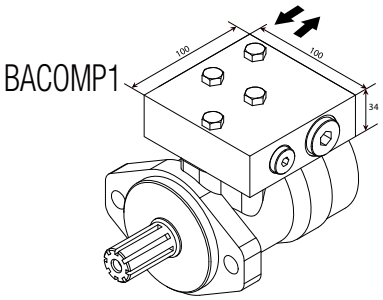

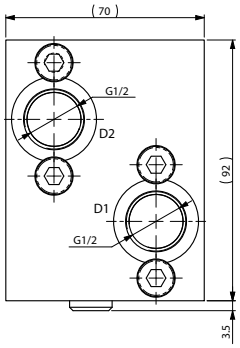

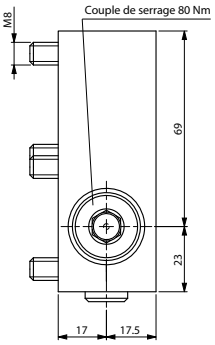

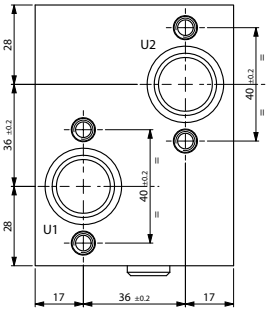

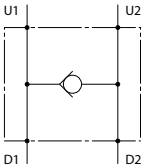

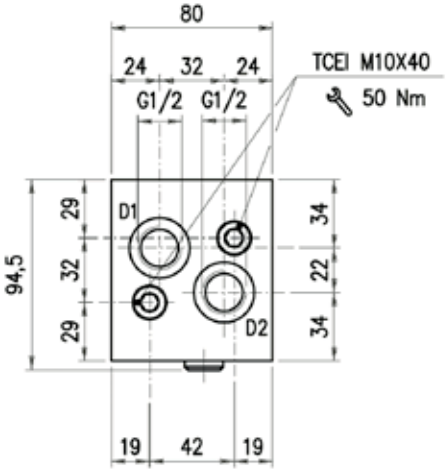

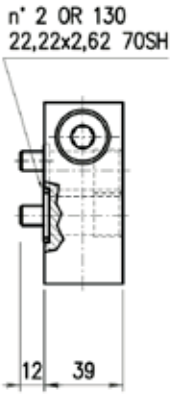

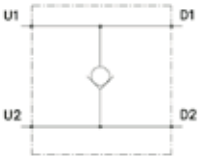

VALVES D'ÉQUILIBRAGE DOUBLES FLASQUABLES SUR MOTEURS OMP/OMR

Débit (l/min)	Pression de travail max. (bar)	Pression de réglage max. (bar)	Rapport de pilotage	Température de l'huile (°C)	Température ambiante (°C°)	Filtration recommandée	Couple de serrage	Implantations V2, C2, V1, C1	Implantations C3	Référence
1-60	350	30-220	4,25:1	-30 à +80°C	-30 à +50°C	30 µm	70/80 Nm	1/2G	1/4G	**VER2F**

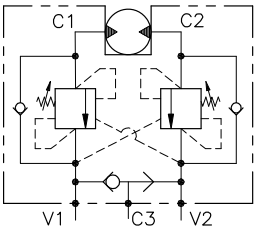

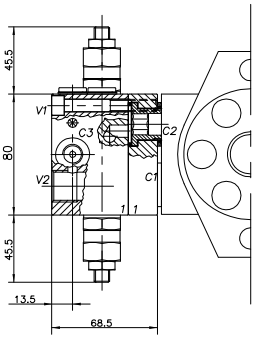

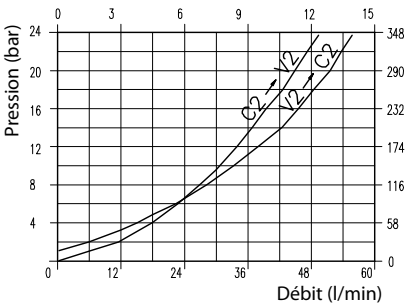

ENROULEURS HYDRAULIQUES AUTOMATIQUES

Caractéristiques

- Automatique à cliquet
- Capacité 20 mètres - 1/2
- Raccord tournant G1/2
- (entrée MG1/2- sortie FG1/2)
- Pression mai 600 bar
- Matière : Acier Peint
- Livré avec support pivotant

Référence :

- **HENROUL069**

Autres modèles : Nous consulter

ENROULEURS EAU/AIR COMPRIMÉ PNEUMATIQUE

Caractéristiques

- Longueur 14m - à cliquet
- Tuyau Ø12 - 1/2BSPP - compatible Eau/air 17bar.
- Livré sans support
- Carrossés pour plus de sécurité et une meilleure protection, prolonge la durée de vie des flexibles
- Différentes options de montage suspendu au mur ou au plafond
- Le raccord tournant optimise le débit et l'écoulement du produit, avec une perte de charge minimale
- Réglage facile de la tension du ressort - pour augmenter ou réduire la tension duressort alors que l'enrouleur est sous pression

Référence :

- **PENROUL006**

RACCORDS PNEUMATIQUES

Coude male enfichable 1/8"

- Coude male instantané cylindrique 1/8 « flexible 6mm» en laiton.

Référence :

- **CMP06Z018R**

Union male droit enfichable 1/8"

- Union male enfichable D8 par 1/4 cyl en laiton.

Référence :

- **UMP08Z014R**

LES SOLUTIONS GRAISSAGE

GRAISSAGE AUTOMATIQUE À SOURCE HYDRAULIQUE DE 2 À 14 POINTS

POUR MACHINES COMPACTES

SYSTÈME DE GRAISSAGE CENTRALISÉ ÉLECTRIQUE DE 2 À 100 POINTS

SKF Distributeur SKF Systèmes de Lubrification LINCOLN

KITS HUILAGE DE CHAINE

GRAISSAGE MARTEAU PIQUEUR

POMPE A GRAISSE ÉLECTRIQUE 18V - LI-ION

NOUVEAU

- Pression : 400 bar.
- Compatible avec cartouche de graisse à visser ou standard de 400 grammes.
- Contient :
- 1 Indicateur de charge
- 1 Chargeur secteur 220 VAC
- 2 Batteries LI-ion 2000 mAh (capacité environ 3 cartouches 400gr par batteries)

Référence :

- **EAZPGE0007LITLH**

www.hydrokit.com
ou contactez notre équipe !

ÉMETTEURS RÉCEPTEURS RADIO TOUT OU RIEN CABLÉS

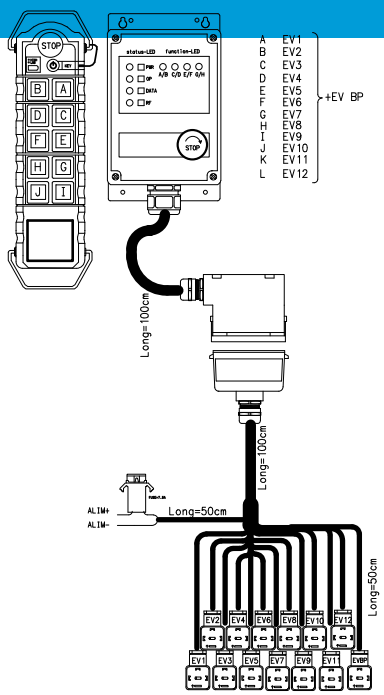

Applications

- Commande d'électrovannes sur tout type de matériels nécessitant de petits équipements radio.

Caractéristiques

- Radio-commande câblée 12-24V avec fonction by-pass sur chaque fonction.
- Plage de température : -10°C à +75°C.
- Matière : plastique ABS.
- Homologué CE.
- Voir caractéristiques Gamme Standard

Composition

- Un boîtier récepteur avec un faisceau câblé.
- Un émetteur 2, 4, 6, 10, 12 boutons.

Codification B R T V • • B P

Nombre de fonctions: 02 / 04 / 06 / 10 / 12

ÉMETTEURS / RÉCEPTEURS RADIO 2, 4, 6, 8, 10, 12 FONCTIONS TOUT OU RIEN

GAMME STANDARD

Caractéristiques émetteur

- Émetteur H 2, 4, 6, 8, 10 ou 12 boutons poussoir + Arrêt d'urgence + «Homme mort».
- Portée champ libre 100 mètres.
- 433/868 Mhz.
- Temps de réponse: 100 ms.
- IP65 -10°C~+75°C.
- Fonctionne avec 4 piles LR6 (fournies) ou batterie (option).
- Livré avec 2 sachets de protections + bandoulière.

Caractéristiques récepteur

- Récepteur avec câble de 2 mètres.
- IP67 -10°C~+75°C.
- 9 à 30 Vdc.
- LED d'indication de fonctionnement des huit premiers boutons en façade.
- Arrêt d'urgence en façade.
- Sortie by pass sur chaque bouton.
- CE
- 256 adresses différentes (modifiables).
- Programmable pour désactiver le by pass sur certains boutons (S.E.), auto-maintien... (en interne).
- Existe également en double vitesse (le bouton s'enfonce sur 2 niveaux et active un by-pass supplémentaire).

Radio commande 2 boutons poussoirs	E23HC02001V
Radio commande 4 boutons poussoirs	E23HC04001V
Radio commande 6 boutons poussoirs	E23HC06001V
Radio commande 8 boutons poussoirs	E23HC08001V
Radio commande 10 boutons poussoirs	E23HC10001V
Radio commande 12 boutons poussoirs	E23HC12001V

Batterie rechargeable 6 V 1800 mA	E23HABATAPO
Chargeur batterie (alim 12V)	E23HACHARGAPO
Adaptateur secteur 220V - 12V	E18D2201210
Adaptateur allume-cigare 12V	E18D12122
Embase saillie 16 pôles + levier	ES16161L
Insert mâle 16 pôles	IM16
Insert femelle 16 pôles	IF16
Prise latérale 16 pôles - ergot	PL16161V
Presse-étoupe 16 plast/câble Ø10-14	PE16PSC

ÉMETTEURS / RÉCEPTEURS RADIO 2, 4, 6, 8, 10, 12 FONCTIONS TOUT OU RIEN

GAMME MINI

Caractéristiques émetteur

- Émetteur mini 2 ou 4 boutons poussoirs + ON/OFF.
- Portée champ libre 30 mètres.
- FM 418 Mhz.
- Temps de réponse: 100 ms.
- Plastique ABS.
- IP65 -10°C~+75°C.
- Fonctionne avec 2 piles LR6 (fournies).
- Livré avec 2 sachets de protections.

Bouton ON/OFF - arrêt d'urgence émetteur

Caractéristiques récepteur

- Récepteur avec câble de 2 mètres.
- IP67 -10°C~+75°C.
- 9 à 30 Vdc.
- LED d'indication de fonctionnement chaque fonction en façade.
- Arrêt d'urgence en façade.
- Sortie by pass sur chaque bouton.
- CE

Radio commande 2 boutons poussoirs	E23HC02001MINI
Radio commande 4 boutons poussoirs	E23HC04001MINI
Embase saillie 10 pôles + levier	ES10161L
Insert mâle 10 pôles	IM10
Insert femelle 10 pôles	IF10
Prise latérale 10 pôles - ergot	PL10161V
Presse-étoupe 16 plast/câble Ø10-14	PE16PSC

de

CAPTEURS

PRESSOSTATS

De 7 à 400 bar

- Orifices : 1/4 Gaz femelle.
- Connecteur fourni.
- Intensité : 5A / 30V.

Pression max. (bar)	Plage de réglage (bar)	Référence
400	7 à 70	E16R070101
400	10 à 160	E16R160101
500	20 à 250	E16R250101
500	25 à 400	E16R400101

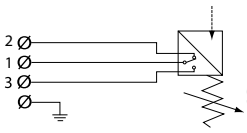

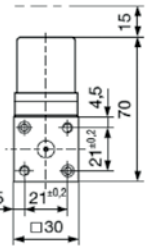

De 1 à 10 bar

- Surpression admissible : 600 bar.
- Contact à la fermeture et à l'ouverture.
- Filetage R 1/4".
- Pouvoir de coupure : 100 VA.
- Fréquence de manœuvre : 200/min.
- Tension max. : 42V.
- Plage de réglage : de 1 à 10 bar.

Description	Référence
Normalement ouvert	E16R010100
Normalement fermé	E16R010102

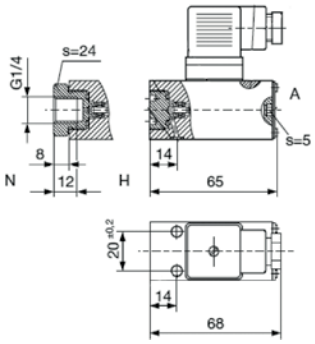

Coiffes de protection

Description	Référence
Coiffe de protection	PRCOIFFE2F

CAMÉRAS DE RECUL

Applications

- Pour manœuvrer en sécurité (marche arrière ou marche avant) et voir toutes les zones non couvertes par les rétroviseurs.

AVANTAGES

- Sécurité pour les manoeuvres en marche arrière.
- Plus besoin de se retourner pour voir l'arrière du véhicule.
- Image nette et lumineuse.
- Visibilité par faible luminosité grâce au système infrarouge.
- Moniteur couleur grande largeur pour une meilleure visibilité (5 à 9").
- Capot haute protection spécifique à la caméra pour travailler dans les conditions les plus extrêmes.

Kit rétrovision12/24V 7"	Écran 7", 2 entrées caméra, 1 caméra couleur, câble de raccordement moniteur-caméra 20 m avec connectique étanche, support orientable	E13LRECUL3LH
Kit rétrovision12/24V 7"	Écran 7" partageable en 4, 4 entrées caméra, télécommande, 1 caméra couleur, câble de raccordement moniteur-caméra 20 m avec connectique étanche, support orientable	E13LRECUL34LH
Kit rétrovision12/24V 9"	Écran 9" partageable en 4, 4 entrées caméra, télécommande, 1 caméra couleur, câble de raccordement moniteur-caméra 20 m avec connectique étanche, support orientable	E13LRECUL44LH
Capot de protection à souder ou à visser		KC999P01V1
Caméra supplémentaire		E13ACAMSTDLH
Câble supplémentaire / rallonge 20 m		E13ACABLE20MLH

COFFRETS

Caractéristiques

- Couvercle : polyester renforcé de fibres de verre.
- Couvercle vissé par des vis en acier inoxydable.
- Étanchéité : joint compressé type tenon / mortaise (IP65, EN605229).
- Montage intérieur : fixation directe sur les trous taraudés sur le fond de l'embase.

Boîtier ABS 230 x 80 x 65	E01BP08231
Boîtier ABS 110 x 80 x 65	E01BP11081
Boîtier ABS 120 x 80 x 90	E01BP12081
Boîtier ABS 130 x 80 x 60	E01BP13081
Boîtier ABS 130 x 80 x 100	E01BP13082
Boîtier ABS 130 x 130 x 100	E01BP13131
Boîtier ABS 140 x 80 x 65	E01BP14081
Boîtier ABS 140 x 80 x 85	E01BP14082
Boîtier ABS 160 x 120 x 90	E01BP16122
Boîtier ABS 187 x 122 x 90	E01BP19121
Boîtier ABS 201 x 163 x 98	E01BP20161
Boîtier ABS 230 x 140 x 95	E01BP23141
Boîtier ABS 240 x 191 x 107	E01BP24191

MATIÈRE POLYCARBONATE	
Dimensions (mm) L x l x h	**Référence**
Boîtier 160 x 120 x 90 IP66	E01BP16121
Boîtier 170 x 80 x 85	E01BP17081
Boîtier 200 x 120 x 75 IP66	E01BP20122

CONNECTEURS

PRISES D'ALIMENTATION

Prise mâle DIN9680 3 pôles	25 A	Cosse plate 6,35 mm	PME3B	1
Prise femelle DIN9680 3 pôles	25 A	Cosse plate 6,35 mm	PFE3B	
Prise mâle/femelle 2 pôles	40 A	À sertir	E08M02VF02	2
Socle avec couvercle et contacts	250 A	Contacts à souder ou à sertir (section 50 mm²)	E08M02VFE2	3
Fiche avec contacts	250 A	Contacts à souder ou à sertir (section 50 mm²)	E08M02VME2	4

CONNECTEURS MULTIPOINTS ET ACCESSOIRES

- Existent en 4, 5, 6, 10, 16, 24 et 32 points.
- Intensité maxi : 10A / 400V pour les 4, 5 et 6 points et 16A / 250V pour les 10, 16, 24 et 32 points.
- Raccordement sur bornes à visser: câble de section 2,5 mm² maxi.
- Contacts en alliage de cuivre argenté.
- Indice de protection IP44 pour les 4, 5 et 6 points et IP65 pour les 10, 16, 24 et 32 points (connecteurs accouplés).

Embases encastrées

4, 5, 6	1	40 x 28	23	E08HEE05A1
10	1	29 x 81	27	EE101L
16	1	29 x 96	27	EE161L
24	1	43 x 140	27	EE241L
32	2	90 x 124	33	EE322L

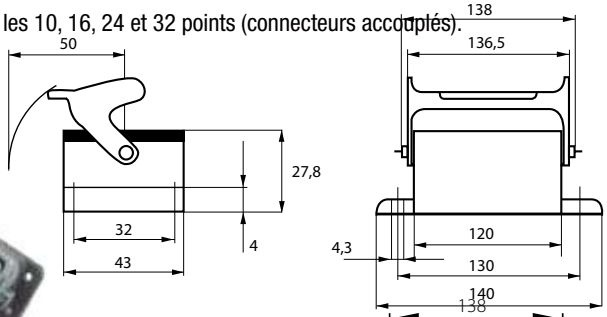

Embases en saillie

10	1	50 x 63,5	52	ES10161L	PE16LSC
16	1	50 x 80	57	ES16161L	PE16LSC
24	1	57 x 144	56	ES24211L	PE21LSC
32	2	87 x 125	90	ES32292L	PE29LSC

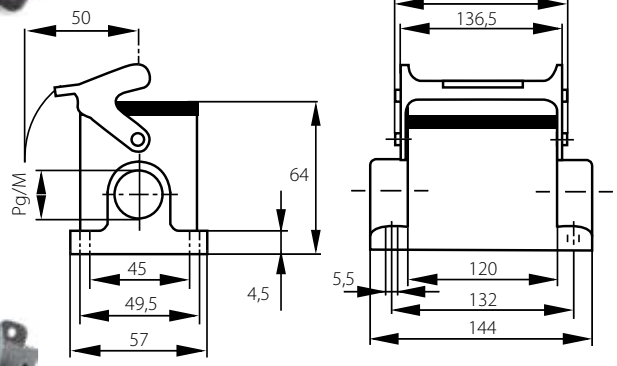

Embases en saillie avec capot

16	50 x 80	57	ES16211LC	PE21LSC
24	57 x 144	56	ES24211LC	PE21LSC

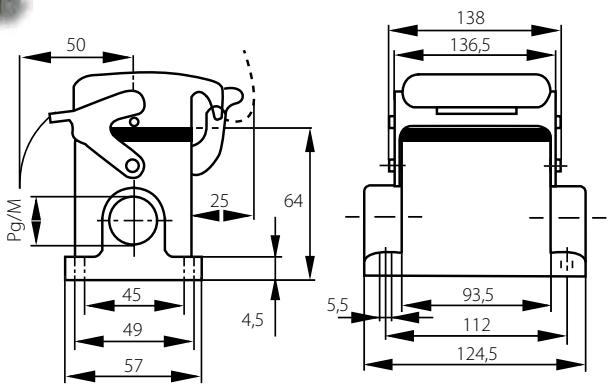

CONNECTEURS MULTIPOINTS ET ACCESSOIRES (SUITE)

Prises coudées à ergots

4, 5, 6	28 x 27	50,3	E08HCL05C1	PE11LSC
10	29,5 x 63	54,5	PL10161V	PE13LSC
16	29,5 x 79,5	54,5	PL16161V	PE16LSC
24	43 x 120	76	PL24211V	PE21LSC

Prises droites à ergots

Nbre de pôles	Dimensions (mm)	Hauteur (mm)	Référence	Référence Presse-étoupes
4, 5, 6	26,8 x 28	56	PD5111V	PE11LSC
10	29,5 x 63	47	PD10131V	PE13LSC
16	29,5 x 79,5	47	PD16161V	PE16LSC
24	43 x 120	76	PD24211V	PE21LSC
32	82,5 x 94	94	PD32292V	PE29LSC

Prises droites à levier

Nbre de pôles	Dimensions (mm)	Hauteur (mm)	Référence	Référence Presse-étoupes
4, 5, 6	24 x 24	44	PD5111L	PE11LSC

Capots pour embases à levier

Nbre de pôles	Référence
4, 5, 6	CAPOT51V
10	CAPOT101V
16	CAPOT161V
24	CAPOT241V
32	CAPOT322V

Inserts mâles

Nbre de pôles	Numérotation	Référence
3 + terre	1 - 3 + T	IM4P
4 + terre	1 - 4 + T	IM5P
6	1 - 6	E08HIM06A2
10	1 - 10	IM10
16	1 - 16	IM16
24	1 - 24	IM24
2 x 16	1-16 , 17-32	E08HIM32K1

Inserts femelles

Nbre de pôles	Numérotation	Référence
3 + terre	1 - 3 + T	IF4P
4 + terre	1 - 4 + T	IF5P
6	1 - 6	E08HIF06A1
10	1 - 10	IF10
16	1 - 16	IF16
24	1 - 24	IF24
2 x 16	1-16 , 17-32	E08HIF32K1

Capots pour prises à ergots

Nbre de pôles	Référence
5	E08HACAP51
10	CAPOT101L
16	CAPOT161L
24	CAPOT241L
32	CAPOT322L

COUPLEURS A CLAPET PUSH-PULL ISO A

Stucchi®

Gamme standard

- Connexion et déconnexion sous pression résiduelle non autorisées

Coupleurs femelles

Module	Implantation	Poids	Référence coupleur	Référence bouchon
1/2"	Femelle 1/2"BSP	0.245	**CFCLP012AF012G**	**BMCLP012A • P**
3/4"	Femelle 3/4"BSP	0.494	**CFCLP034AF034G**	**BMCLP034A • P**
1"	Femelle 1"BSP	0.760	**CFCLP100AF100G**	**BMCLP100A • P**

Coupleurs mâles

Module	Implantation	Poids	Référence coupleur	Référence bouchon
1/2"	Femelle 1/2"BSP	0.084	**CMCLP012AF012G**	**BFCLP012A • P**
3/4"	Femelle 3/4"BSP	0.205	**CMCLP034AF034G**	**BFCLP034A • P**
1"	Femelle 1"BSP	0.275	**CMCLP100AF100G**	**BFCLP100A • P**

Remplacer le point par le code couleur :

R : rouge
B : bleu
N : noir
J : jaune
V : vert

Gamme avec sortie mâle en passe cloison

- Connexion et déconnexion sous pression résiduelle non autorisées

Coupleurs femelles

Module	Implantation	Poids	Référence coupleur	Référence bouchon
1/2"	Mâle 12L	0.259	**CFCLP012AM12L**	**BMCLP012A • P**
1/2"	Mâle 15L	0.255	**CFCLP012AM15L**	**BMCLP012A • P**

Coupleurs mâles

Module	Implantation	Poids	Référence coupleur	Référence bouchon
1/2"	Mâle 12L	0.115	**CMCLP012AM12L**	**BFCLP012A • P**
1/2"	Mâle 15L	0.114	**CMCLP012AM15L**	**BFCLP012A • P**

COUPLEURS HYDRAULIQUES TYPE CAMION

Implantation BSP	Pression maxi (bar)	Valve remorque	
		Fixe	Mobile
3/4	350	**VRF16**	**VRM16**
1"	200	**VRF20**	**VRM20**

MULTICOUPLEURS 2 À 10 LIGNES

Stucchi®

- Connexion et déconnexion rapide jusqu'à 10 lignes hydrauliques, électriques ou pneumatiques sans risque d'inversion des lignes.
- Coupleurs face plane facile à nettoyer, réduisant les risques de contamination du circuit. Pas de rejet de fluide polluant pour l'environnement.
- Possibilité de fixer des connecteurs électriques 6 ou 7 voies à la place d'une voie hydraulique, pour un système de commande électrique de l'équipement.
- Facile à installer sur le système existant.
- Possibilité de connecter et déconnecter sous pression (dans les 2 circuits) .....jusqu'à 250 bar (suivant modèle).
- Dimension des coupleurs adaptée aux débits : de 3/8» à 1» sur la même platine.
- Haute tenue à la pression : jusqu'à 350 bar en utilisation.
- Limite les risques de contamination du circuit (coupleurs face plane).
- Haute protection à la corrosion grâce à un traitement zinc nickel.

Caractéristiques coupleurs

Module	Débit nominal (l/min)	Débit max. conseillé (l/min)	Pression de travail max. admissible (bar)
3/8"	23	46	350
1/2"	45	90	330
5/8"	74	148	330
3/4"	100	200	330
1"	189	378	300

Nombre de lignes	Série Hydrokit	Module coupleur*	Type Stucchi	Nombre de coupleurs					Possibilité de connecteur électrique (en standard)	Référence kit complet mâle/femelle	Repère
				Module 3/8	Module 1/2	Module 5/8	Module 3/4	Module 1"			
2	MCX02	038	DP2-9	2					-	MCX02038FABP	1
	MCX02	S01	DPT2	1	1				-	MCX02S01FZZP	1
	MCX02	012	DP2-13		2				-	MCX02012FACP	1
	MCX02	058	GRI4TB			2			2	MCX02058FBEZ	13
3	MCX03	038	GR3-9	3					1	MCX03038FABP	2
	MCX03	012	GR3-13		3				1	MCX03012FACP	3
	MCX03	S01	GRK3	1				2	1	MCX03S01FZZP	4
4	MCX04	038	DP4-9	4					-	MCX04038FABP	5
	MCX04	012	DP4-13		4				-	MCX04012FACP	5
	MCX04	S01	GRB4	2	2				2	MCX04S01FZZP	6
	MCX04	S02	GRI4TB	2		2			2	MCX04S02FZZP	
	MCX04	S03	GR4MR	2			1	1	2	MCX04S03FZZP	
5	MCX05	S01	GR5AA		2		3		-	MCX05S01FZZP	7
	MCX05	S02	GRD5	3			1	1	2	MCX05S02FZZP	8
	MCX05	S04	GRV5IF	4					1**	MCX05S04FABQ	
6	MCX06	038	GR6-9	6					2	MCX06038FABP	9
	MCX06	012	GR6-13		6				2	MCX06012FACP	10
	MCX06	S01	GR6AB		4		2		-	MCX06S01FZZP	11
7	MCX07	S01	GR7AB	4	3				4	MCX07S01FZZP	
8	MCX08	S01	GR8AB	6	2				6	MCX08S01FZZP	
10	MCX10	038	GR10-9	10					2	MCX10038FABP	12
	MCX10	012	GR10-13		10				2	MCX10012FACP	12

* S01 et S02 correspondent à des modules mixtes
** Ligne dédiée exclusivement à un connecteur électrique

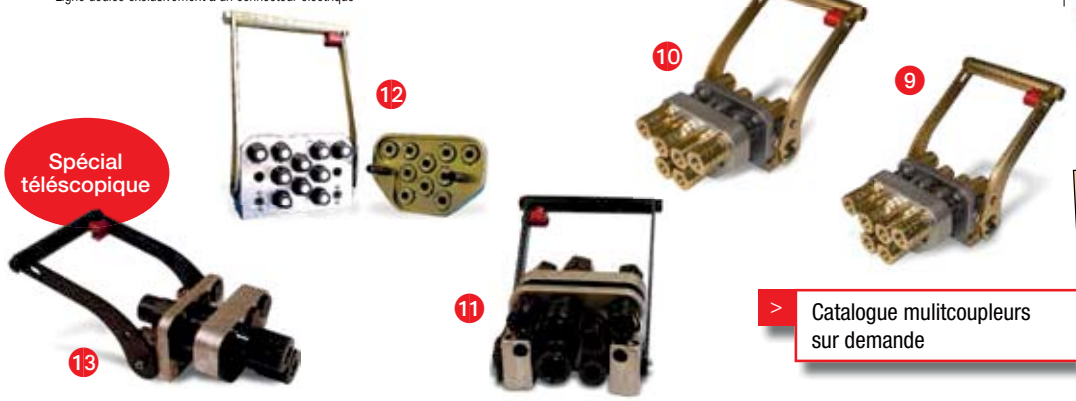

> Catalogue mulitcoupleurs sur demande

LES SERVICES +

1 HYDROKIT répare vos pompes, moteurs à pistons et transmissions hydrostatiques

> Découvrez notre service réparation en vidéo, depuis la réception de votre pompe à sa livraison.

Scannez ce code pour voir la vidéo

BRUENINGHAUS • HYDROMATIK • REXROTH • POCLAIN • SAUER • DANFOSS • LINDE • DENISON • PARKER / VOLVO • EATON • VICKERS • KAYABA • KAWASAKI • CESSNA • AUTRES...

2 HYDROKIT effectue sur site le montage de vos kits, sur vos machines

> L'installation d'un kit clapet de sécurité par notre équipe de monteurs en images !

Découvrez notre site internet !

- 10.000 références en ligne
- Télécharger tous nos catalogues
- Consultez la disponibilité des produits
- Commandez 24h/24 - 7j/7
- Retrouvez vos prix nets
- Suivez toutes vos commandes

www.hydrokit.com

www.hydrokit.com

HydrokiT
Hydraulic Global Solutions

Rue du Bocage - La Ribotière
85170 LE POIRÉ-SUR-VIE
Tél. : +33 (0)2 51 34 10 10
Fax : +33 (0)2 51 34 12 66
E-mail : infohydro@hydrokit.com
www.hydrokit.com

Une société du groupe VENSYS

CATAca17FR1 - Photos non contractuelles - Copyright tous droits réservés, les spécifications peuvent changer sans préavis - 11/17 - Conception HYDROKIT MARKETING