HydrokiT
HYDRAULIC GLOBAL SOLUTIONS

Guide centrales hydrauliques

MICRO CENTRALES

CENTRALES MEDIUM

CENTRALES ATELIER

CENTRALES INDUSTRIELLES

ARMOIRES ET BOÎTIERS ÉLECTRIQUES

Les + produit

- **Un stock immédiatement disponible...** parce que vous avez besoin de votre pièce ou d'une référence équivalente sur le champ.
- **L'offre la plus importante du marché...** parce que vous devez trouver votre pièce au plus vite.
- **Le design de vos centrales** est réalisé en fonction de vos impératifs machines.
- **Profitez d'un seul fournisseur** pour vos équipements hydrauliques, électriques...
- **Une équipe d'experts en hydraulique** vous accompagne tout au long de votre projet, commande, appels d'offres, montage, mise en route

UNE SOCIÉTÉ DU GROUPE VENSYS

SOMMAIRE

Groupes hydrauliques 4-30

- Groupes hydrauliques modulaires 1 à 3 débits indépendants 4
- Compresseurs de bennage..... 4
- Direction de secours..... 5
- Centrale de secours..... 5
- Groupe de bennage camion..... 6
- Kits lame à neige standards avec centrales..... 6
- Centrales de quai de chargement.....7
- Groupes hydrauliques version standard.....7
- Groupes moto pompe..... 8-9
- Centrales hydrauliques GH1.....10-22
- Centrales hydauliques GH14.....21-30

Une offre adaptée à vos besoins 29

Boîtiers électriques d'alimentation 31

- Coffrets de démarrage de moteur électrique..... 31
- Armoires triphasées pour centrales 31

Produits complémentaires 32

- Distributeurs..... 32
- Récepteurs.....32

Raccords hydrauliques 33-34

- Aide à la définition : raccords hydrauliques..... 33
- Abaques pour détermination des diamètres de tuyauterie..... 34

Tubes hydrauliques 35

- Colliers à souder..... 35
- Ressorts de protection de flexibles.....35
- Tubes hydrauliques.....35
- Cintreuse manuelle.....35
- Huile.....35

Matériels de contrôle et d'atelier 36-38

- Groupes de filtration 10 µm.....36
- Pompe à huile de remplissage..... 36
- Pompes de transfert.....36
- Stylo testeur de champs magnétiques..... 37
- Thermomètre autocollant.....37
- Connecteurs avec voyants..... 37
- Joints lumineux.....37
- Tachymètre optique.....37
- Guide de définition centrale hydraulique.....38

INDEX

• A

Abaques pour détermination des diamètres de tuyauterie..... 34
Aide à la définition : raccords hydrauliques... 33
Armoire triphasées pour centrales..... 31

• B

Boîtiers électriques d'alimentation et de commande et automatisme.....28

• C

Centrale de secours..... 5
Centrales de quai de chargement..... 7
Centrales hydrauliques d'essai pour ateliers. 30
Centrales hydrauliques GH1..... 10
- Corps 12
- Embases et modules fonctions 21,22
- Moteurs électriques à courant alternatif, accouplements et poulie 20
- Moteurs électriques à courant continu et accouplements 15
- Pompes 12
- Réservoirs 13,14

Centrales hydauliques GH14..... 23
- Corps 24
- Embases et modules fonctions 27,28
- Moteurs électriques à courant alternatif et accouplements 26
- Pompes 24
- Réservoirs 25

Cintreuse manuelle 35
Coffrets de démarrage de moteur électrique 31
- Coffrets monophasés 31
- Coffrets triphasés 31

Colliers à souder 35
Compresseurs de bennage 4
Connecteurs avec voyants 37

• D

Direction de secours 5
Distributeurs 32
- Distribution à commande basse pression..... 32
- Distribution electro-hydraulique tout ou rien ou proportionnelle 32
- Distribution manuelle de 40 à 140 l/min 32

• G

Groupe de bennage camion 6
Groupes moto pompe.....8
- Accouplements 8
- Moteurs électriques à courant continu et accouplements 9

Groupes de filtration 10 µm 36
Groupes hydrauliques modulaires 1 à 3 débits indépendants 4
Groupes hydrauliques version standard..... 7
Groupe thermique autonome..... 30
Guide de définition : centrale hydraulique.... 38

• H

Huile 35

• J

Joints lumineux 37

• K

Kits lame à neige standards avec centrales... 6

• M

Matériels de contrôle et d'atelier 33

• P

Pompes à huile de remplissage 36
Pompes de transfert 36

• R

Récepteurs 32
- Moteurs, réducteurs, freins 32
- Vérins avec clapets de sécurité 32
- Vérins capteurs 32
- Vérins rotatifs 32
- Vérins simple ou double effet 32

Ressorts de protection de flexibles..... 35

• S

Stylo testeur de champs magnétiques..... 37

• T

Tachymètre optique 37
Thermomètre autocollant 37
Tubes hydrauliques 35

Les photos et illustrations utilisées dans cet ouvrage ne sont pas contractuelles.
La reproduction, même partielle, des schémas, photos et textes de ce document est interdite sans l'autorisation d'Hydrokit. Tout contrevenant à ces dispositions se risque à des poursuites judiciaires (Loi du 11 mars 1957).
Nos conditions générales de vente sont disponibles sur notre site internet, rubrique : "Qui sommes nous".

Ingénierie et fourniture de systèmes électro-hydrauliques et automatismes associés

Depuis 30 ans, vos demandes spécifiques sont nos défis !
Hydrokit est le partenaire des offres globales électrohydrauliques, pour des réponses adaptées à vos exigences clients.
Notre leitmotiv : l'innovation, le développement et le savoir-faire.
Nous vous aidons à réaliser votre projet : appuyez-vous sur le leader électro-hydraulique et son bureau d'études de 20 personnes pour élaborer ensemble votre prototype, et concevoir des systèmes performants et innovants.

VOTRE SOLUTION COMPLÈTE, À VOS MESURES !

- > Conception de centrales hydrauliques.
- > Fourniture des récepteurs associés.
- > Conception d'un système de commande.
- > Fourniture connectiques hydrauliques.

UNE SOLUTION COMPLÈTE = UN FOURNISSEUR UNIQUE

- > Des gains de productivité
- > Une conception innovante
- > Un interlocuteur unique
- > Un service sur mesure

GROUPES HYDRAULIQUES MODULAIRES 1 À 3 DÉBITS INDÉPENDANTS

AVANTAGES

- Groupe sur mesure : plusieurs débits indépendants et distribution intégrée.
- Ergonomique : commande électrique à distance.
- Pratique : animation de 2 outils distincts.
- Disponibilité totale des fonctions hydrauliques du tracteur.

Entraînement de plusieurs outils.

Applications

- Interceps à dents ou à disques, tondeuse, entraînement de turbine, utilisation simultanée d'outils avant ou arrière.

Commande électrique	Débit (l/min)	Refroidisseur	Fixations 3 points	Référence
Non	1x31	Non	Non	GHV135R80
Non	1x40	Non	Non	GHV140
Non	1x49	Non	Non	GHV150
Non	1x62	Non	Non	GHV165
Non	1x90	Non	Non	GHV190
Oui	2x27	Non	Non	GHV225
Oui	2x41	Non	Non	GHV240
Oui	2x31	Non	Non	GHV230
Non	1x40	Non	Oui	GHV140A
Non	2x31	Non	Oui	GHV230A
Non	3x20	Non	Oui	GHV320A
Oui	1x40	Non	Oui	GHV140AS12
Oui	2x31	Non	Oui	GHV230AS12
Oui	3x20	Non	Oui	GHV320AS12
Oui	2x31	Oui	Oui	GHV230AS12RHB30
Oui	3x20	Oui	Oui	GHV320AS12RHB30

Caractéristiques

- Entraînement prise de force (540 tr/min).
- Pompe multiplicateur simple, double ou triple.
- Pression et retour en push pull femelle.
- Filtration.
- Distribution manuelle ou électrique.
- Réservoir 80 litres.
- Refroidisseur ventilé en option.
- Encombrement : L x l x h = 693 mm x 570 mm x 983 à 1390 mm.
- Ensemble peint couleur noire mate.

COMPRESSEURS DE BENNAGE

Composition

- Réservoir.
- Clapet de sécurité.
- Vanne de décompression pour la descente :
  - Commande par cordelette,
  - Commande hydraulique simple effet.
- Pompe à pistons radiaux.
- Sortie en 1/2" G.
- Vitesse maxi 1000 tr/min.
- Non peint.

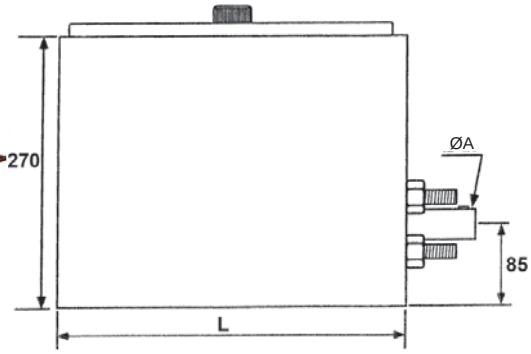

Pompes de rechange : nous consulter

Capacité de la remorque (tonnes)	Commande de descente	Débit (l/min) à 1000 tr/min	Pression maximum (bar)	Dimension cote L	Capacité maximum (l)	Volume utile du réservoir (l)	Diam. A (mm)	Référence
10 à 16	Cordelette	50	450	500	38,88	34,6	25	CR0635L
	Hydraulique	50	450	500	38,88	34,6	25	CR0635LDH1
18 à 24	Cordelette	80	450	620	48,6	43,2	35	CR0945L
	Hydraulique	80	450	620	48,6	43,2	35	CR0945LDH1

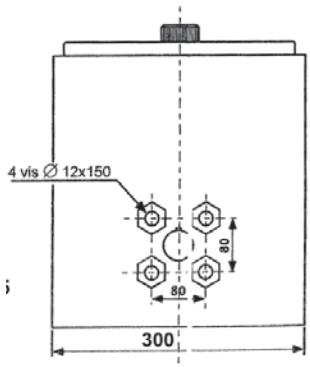

DIRECTION DE SECOURS

AVANTAGES

- En accord avec le règlement général des industries extractives : lorsque la direction d'un véhicule est assistée et que l'arrêt du moteur est susceptible de neutraliser cette assistance alors que le véhicule se déplace, la possibilité d'action sur la direction doit subsister jusqu'à l'immobilisation.
- Sécurité active : contrôle automatique de la direction de secours à chaque mise en route du véhicule.

Simplification du montage :

- Une simple alimentation électrique à prévoir pour le boîtier de cabine.
- Un bloc hydraulique assure toutes les fonctions (limiteur de pression, clapet, pressostat sont intégrés).

Un bloc compact et polyvalent :

- Epaisseur réduite de 38 mm.
- Montage sur tout circuit sans modification (circuit hydraulique ouvert, fermé et load sensing).
- Un ou deux groupes de secours peuvent être montés sur le bloc.

Permet de conserver la direction de l'engin en cas de défaillance du moteur thermique ou du système hydraulique d'origine.

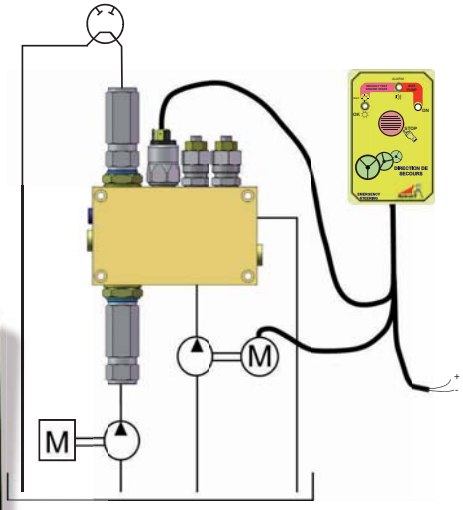

Obligatoire sur les engins évoluant en carrières

Contenu du kit

- 1 ou 2 centrales hydrauliques 12 ou 24V.
- 1 bloc hydraulique de gestion (LS, centre ouvert, centre fermé...).
- 1 boîtier électronique de gestion avec faisceau.
- Connectique suivant machine.

Désignation	Référence
Kit standard avec boîtier + Faisceau + Motopompe 12V	KW999W02V2
Kit standard avec boîtier + Faisceau + Motopompe 24V	KW999W02V3

CENTRALE DE SECOURS

AVANTAGES

- Adaptation toutes machines et pour tous types de chantiers.
- Possibilité de ciblage de certains mouvements (rotation tourelle, etc.)
- Module temporisé pour réduire la consommation de la batterie.

Permet de prolonger l'utilisation des fonctions autres que la direction en cas de défaillance du moteur thermique ou de la pompe hydraulique.

Références :

- Nous contacter au 02 51 34 10 10.

GROUPE DE BENNAGE CAMION

Applications

- Pour les rampes de chargement, hayon ou benne basculante sur utilitaire ou camion.
- Groupe hydraulique avec moteur électrique à courant continu et commandé à distance à l'aide d'un boîtier.
- Economique et facile d'utilisation.
- Fonctionne avec des vérins simple effet.

Composition

Un groupe hydraulique compact comprenant :

- Moteur électrique livré avec le relais de démarrage câblé et capot de protection (12V - 1,6 kW ou 24V - 2,2 kW).
- Support de fixation en tôle.
- Réservoir 8L en plastique translucide (pas de corrosion, niveau de remplissage visible de l'extérieur).
- Limiteur de pression réglable (90 à 200 bar).
- Pompe cylindrée 1,6 cm3/tr.
- Electrovanne de descente 12 ou 24V, sortie 3/8"G.
- Boîtier de commande montée / descente.

Tension	Référence avec capot de protection	Centrale seule sans capot	Capot seul	Boîtier seul
12	GH10RDC12CLH	OSCH12LH	LHPMC	BCBMSELH
24	GH10RDC24CLH	OSCH24LH	LHPMC	BCBMSELH

KITS LAME À NEIGE STANDARDS AVEC CENTRALES

AVANTAGES

- Position flottante.
- Pilotage depuis la cabine.
- Simplicité du montage.

Composition

- Centrale avec distribution.
- Boîtier de commande.
- Capot de protection moteur.

Tension continue Volts	12 VCC	24 VCC
Type de distribution	Référence	Référence
1 SE flottant	GH11LN121SEFC	GH11LN241SEFC
1 DE flottant	GH11LN12D	GH11LN24D
2 DE dont 1 flottant	GH11LN12AD	GH11LN24AD
3 DE dont 1 flottant	GH11LN12A2D	GH11LN24A2D

CENTRALES DE QUAI DE CHARGEMENT

Applications

- Quais niveleurs, quais de chargement.
- Utilisables avec 2 vérins simple effet ou 1 vérin double effet et 1 vérin simple effet.

Puissance	Référence
0,75 kW	CT102007LB
1,1 kW	CT102011LA

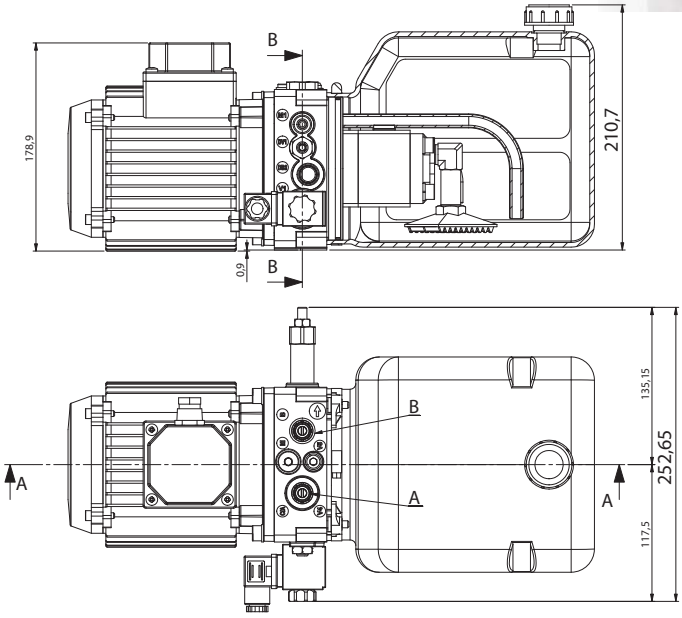

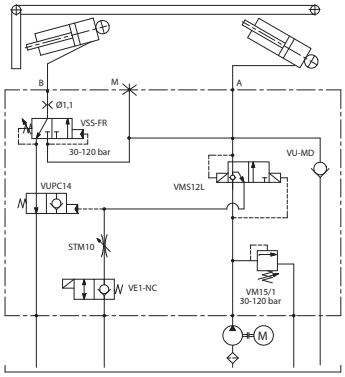

A-B-M : 1/4" BSP

GROUPES HYDRAULIQUES VERSION STANDARD

Exemple d'application

- Fendeuses de bûches.
- Racleurs hydrauliques.
- Nacelles élévatrices.
- Presses d'atelier.
- Bennes utilitaires.
- Hayons élévateurs.
- Manutention, etc...

AVANTAGES

- Compacte
- Modulaire.
- Nombreuses variantes possibles.
- Livraison clé en main.
- Réactivité : délai court

Options

- Distribution à commande manuelle ou électrique.
- Réservoir horizontal ou vertical.
- Entraînement par poulie.
- Moteur basse tension 12 ou 24 VCC, ventilé ou non.

Débit (l/min)	Pression maxi (bar)	Moteur (kW)	Capacité reservoir (l)	Référence
3,7	110	Triphasé 0.75	18,5	CT126007S00A
3,5	115	Monophasé 0.75	18,5	CM126007S00A
7,1	170	Triphasé 2.2	18,5	CT149022S00A
6,9	170	Monophasé 2.2	18,5	CM149022S00A
8.6	190	Triphasé 3	30	GH1495L4HPS
15.8	190	Triphasé 5.5	30	GH1414L75HS

GROUPES MOTO POMPE

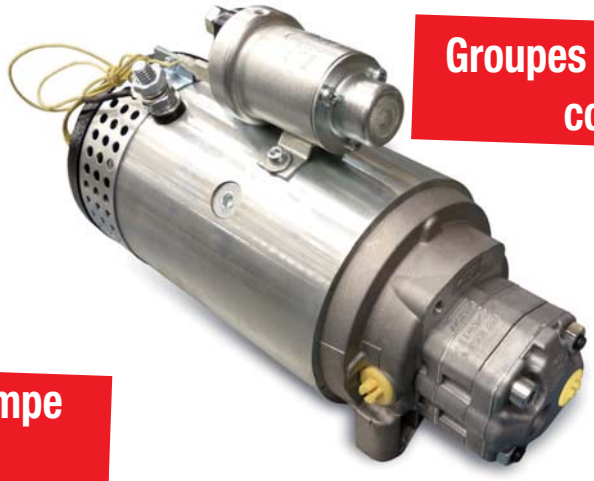

Groupes moto pompe continu

Groupes moto pompe alternatif

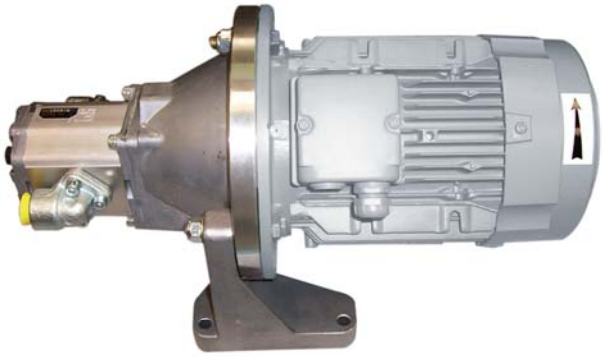

Groupes moto pompe thermique

Dimensions accouplements

Références accouplements	Plan	Moteurs compatibles
E10103010 + AC3HY	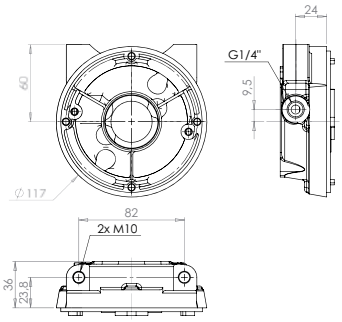	M121600HY M122100HY M242200HY M243000VHY M244000VHY
L1410 + AP8 + M5 + R2	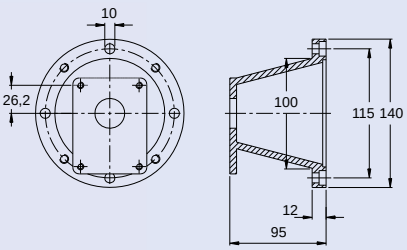	M122500VHDHY M243000VHDHY M244000VHDHY

Commande Rapide : Tél. : 02 51 34 10 10 • Fax : 02 51 34 12 66

GROUPES MOTO POMPE COURANT CONTINU (SUITE)

Moteurs électriques à courant continu et accouplements

AVANTAGES

- Tous les moteurs à courant continu sont équipés de sondes de protection thermiques.

Tension (V)	Puissance (W)	Ventilé	Référence	Dimensions	L (mm)	Temps de fonctionnement maxi (minute)	Facteur de marche (%)	Accouplem.	Référence relais de démarrage + kit de montage	Repère courbe*
12	150	Non	M120150HY		108	20	30	NC	REL12150HY + KREL80	1
24	150	Non	M240150HY		108	20	30	NC	REL24150HY + KREL80	2
12	500	Non	M120500HY		137	5	15	NC	REL12150HY + KREL80	3
24	500	Non	M240500HY		137	5	15	NC	REL24150HY + KREL80	4
12	800	Non	M120800HY		137	3	10	NC	REL12150HY + KREL80	5
24	800	Non	M240800HY		137	3	10	NC	REL24150HY + KREL80	6
12	1600	Non	M121600HY	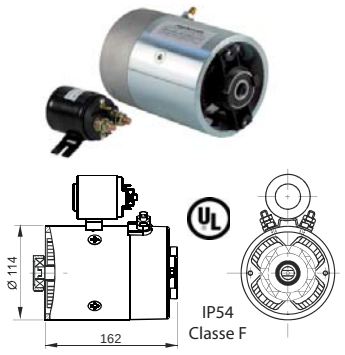	-	3		E10103010 + AC3HY	REL12150HY + KREL114	7
12	2100	Non	M122100HY		-	2,5		E10103010 + AC3HY	REL12150HY + KREL114	8
24	2200	Non	M242200HY		-	3,5		E10103010 + AC3HY	REL24150HY + KREL114	9
24	3000	Oui	M243000VHY	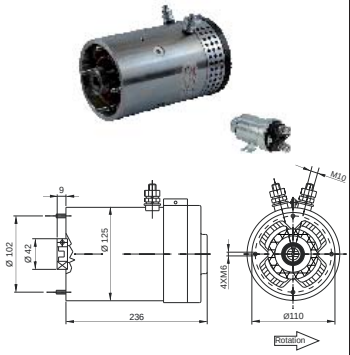	-	4		E10103010 + AC3HY	REL24200HY	10
24	4000	Oui	M244000VHY		-	3		E10103010 + AC3HY	REL12200HY	11
12	2500	Oui	M122500VHDHY	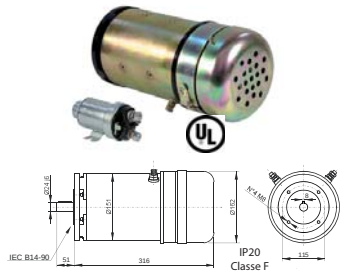	-	16		L1410 + AP8 + M5 + R2	REL12200HY	12
24	3000	Oui	M243000VHDHY		-	16		L1410 + AP8 + M5 + R2	REL24200HY	13
24	4000	Oui	M244000VHDHY		-	10		L1410 + AP8 + M5 + R2	REL24200HY	14

* voir page 15, 16,17 et 18

CENTRALES HYDRAULIQUES GH1

Caractéristiques

- Motorisation :
  - Basse tension, monophasé et triphasé
  - Entraînement mécanique
- Cylindrée : de 0,8 à 9,8 cm³/tr.
- Pression :
  - de 130 à 210 bar en standard
  - pression supérieure nous contacter
- Réservoir de 1,5 à l'infini

AVANTAGES

- Compact.
- Modulaire.
- Distribution multiple.
- Livré clé en main.
- Facile à intégrer.

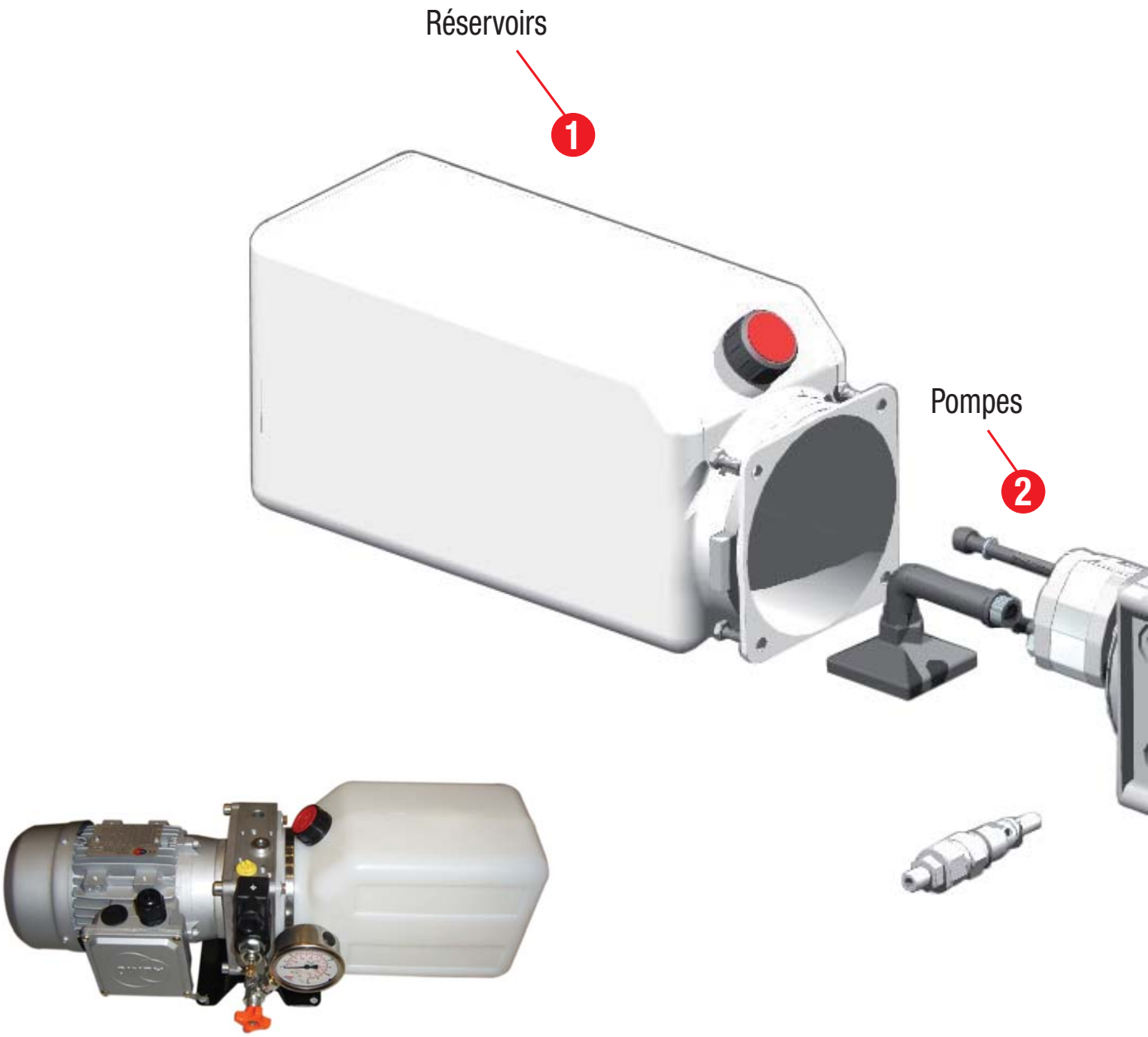

CENTRALES HYDRAULIQUES GH1

Applications

- Manutention.
- Industrie.
- Agro-alimentaire.

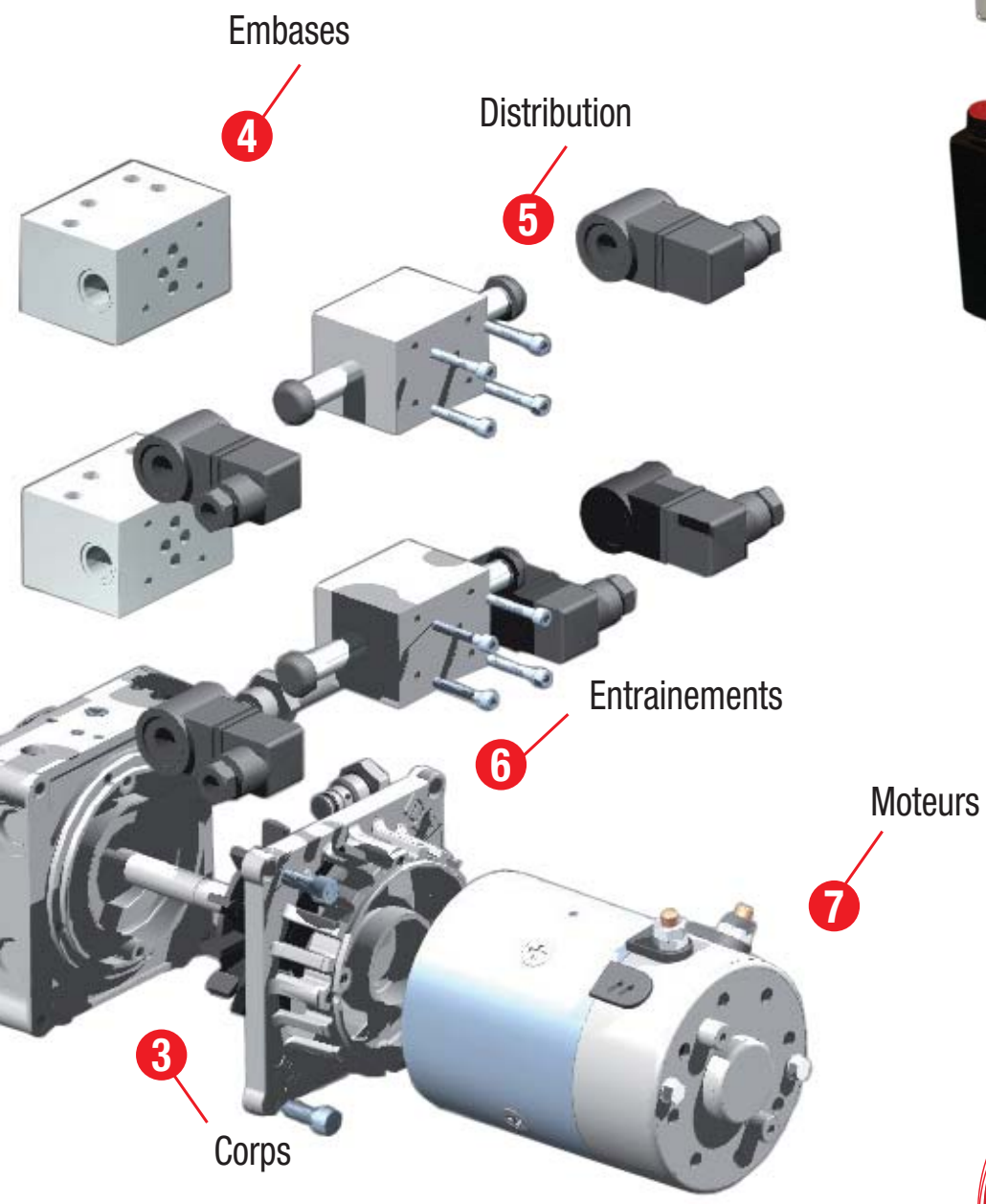

CENTRALES HYDRAULIQUES GH1 (SUITE)

❶ Corps

Tarage (bar)	Référence des corps		
	Standard	Pour valves 4/3, 4/2	Corps 5 cavités
20 bis 100	CUAGH1A	CU4GH1A	CUBGH1A
50 bis 200	CUAGH1B	CU4GH1B	CUBGH1B
150 bis 350	CUAGH1C	CU4GH1C	CUBGH1C

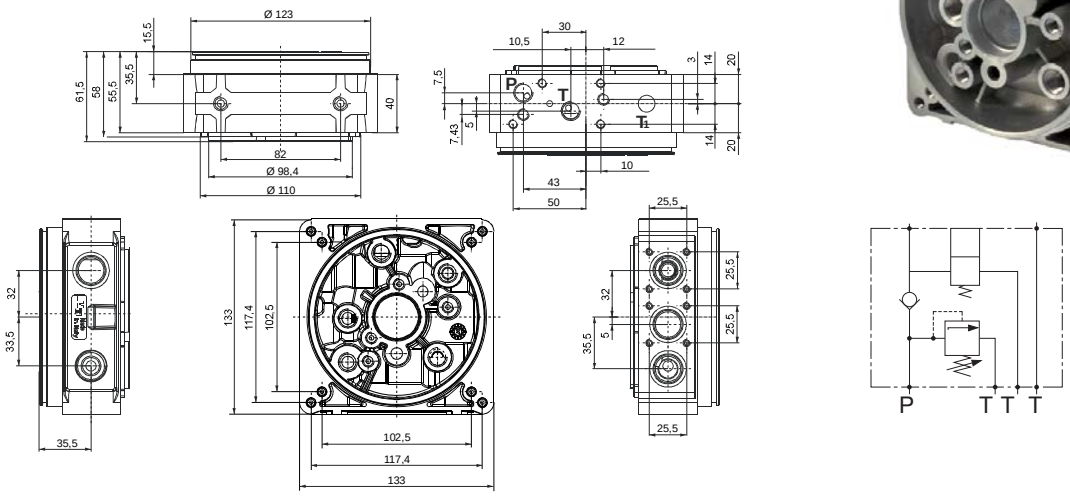

❷ Pompes

Pompes standards

Cylindrée (cm³/tr)	Débit indicatif à 1500 tr/min (l/min)	Pression de service (bar)	Pression de pointe (bar)	Longueur N (mm)	Référence
0,8	1,2	210	250	35,8	PG08
1,1	1,7	210	250	36,8	PG11
1,3	2,0	210	250	37,8	PG13
1,6	2,4	210	250	38,8	PG16
2,1	3,2	210	250	40,8	PG21
2,6	3,9	210	250	42,3	PG26
3,2	4,8	190	230	43,8	PG32
3,7	5,6	190	230	45,8	PG37
4,2	6,3	190	230	47,3	PG42
4,9	7,4	170	210	49,3	PG49
6	9	170	210	51,3	PG60
7,9	9	160	200	88,0	PG79
9,8	14,7	130	170	95,0	PG98

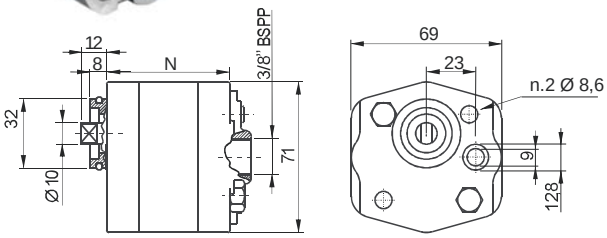

Pompes silencieuses

Cylindrée (cm³/tr)	Pression de pointe (bar)	Pression intermittente (bar)	Pression de service (bar)	Longueur N (mm)	Référence
2,2	270	250	210	66,2	PG22HPBNS
3,2	270	250	210	69,9	PG32HPBNS
4,3	270	250	210	81,6	PG43HPBNS
5,0	270	250	210	83,8	PG50HPBNS
6,4	250	200	200	93,6	PG64HPBNS
8,3	215	195	153	98,6	PG83HPBNS
10,2	190	170	126	103,6	PG102HPBNS

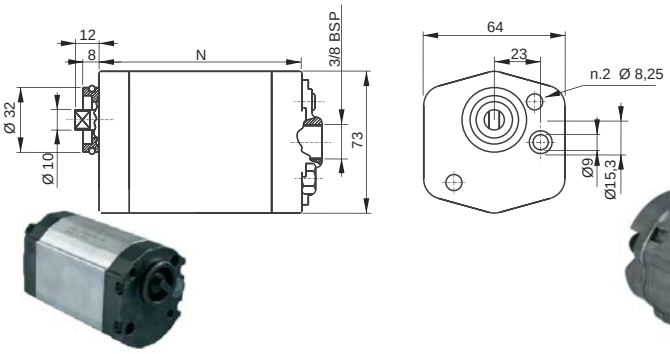

Pompes haute pression

Cylindrée (cm³/tr)	Pression de Pointe (bar)	Pression intermittente (bar)	Pression de service (bar)	Longueur N (mm)	Référence
1,2	280	270	250	39,5	PG12HP
1,7	280	270	250	41,3	PG17HP
2,2	280	270	250	44,2	PG22HP
2,6	280	270	250	45,7	PG26HP
3,2	280	270	250	51,9	PG32HP
3,8	280	270	250	54,1	PG38HP
4,2	280	270	250	82,0	PG42HP
4,7	260	250	240	83,5	PG47HP
6,0	230	220	210	94,3	PG60HP
7,4	230	210	190	97,5	PG74HP

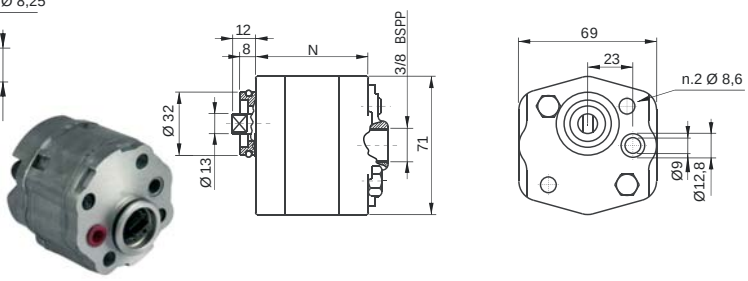

CENTRALES HYDRAULIQUES GH1 (SUITE)

❸ Réservoirs

Type	Volume nominal (L)	Référence	A (mm)	Dimensions
Réservoirs verticaux acier	4,2	**REV03HY**	98	
	8,3	**REV07HY**	190	
	10,4	**REV08HY**	133	
	18,5	**REV15HY**	237	
	20,8	**REV20HY**	293	
	33,5	**REV30HY**	423	

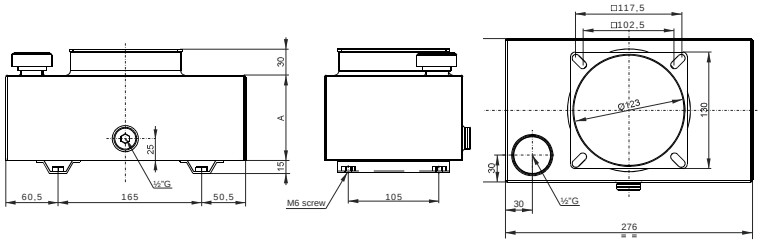

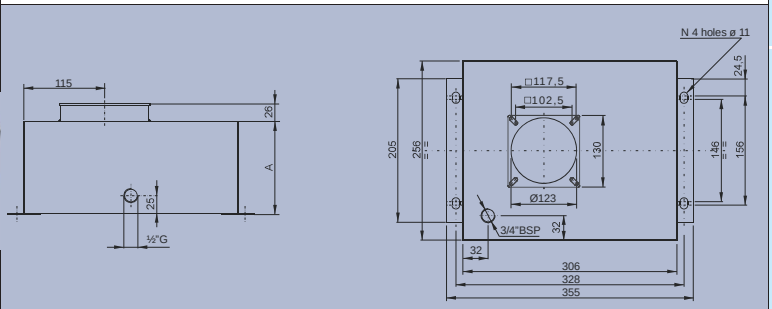

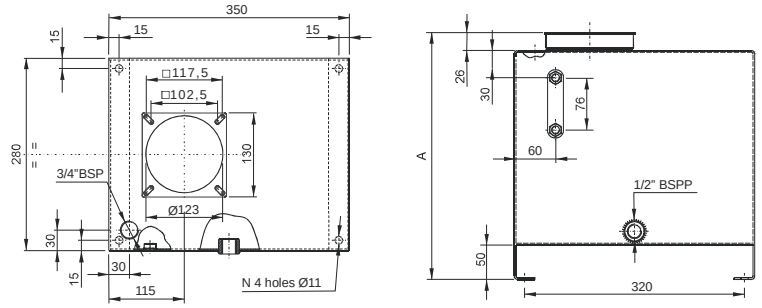

Type	Volume utile (L)	Référence	A (mm)	B (mm)	C (mm)	D (mm)	E (mm)	F (mm)	G (mm)	H (mm)	Dimensions
Réservoirs verticaux acier	30	**RE30GH11**	270	450	350	220	350	6	225	135	
	50	**RE50GH11**	450	450	350	400	350	6	150	150	
	80	**RE80GH11**	700	450	350	650	350	6	150	150	
	100	**RE100GH11**	900	450	350	850	350	6	150	150	

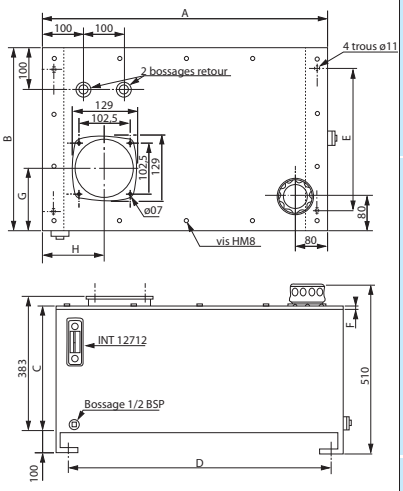

CENTRALES HYDRAULIQUES GH1 (SUITE)

❸ Réservoirs (suite)

Type	Volume nominal (L)	Référence	(mm)	Dimensions
Réservoirs horizontaux plastiques	2,4	REH01PHY	L = 135	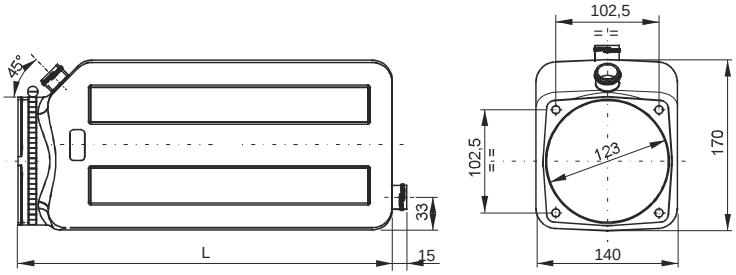
	4,4	REH03PHY	L = 250	
	6,2	REH06PHY	L = 350	
	8,1	REH08PHY	L = 375	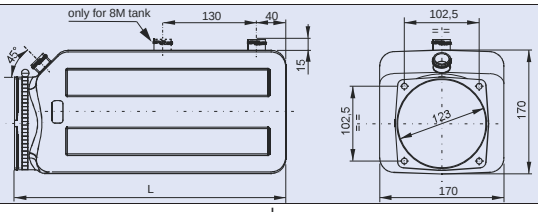
Réservoirs horizontaux aciers	1,5	REC01HY	L = 150	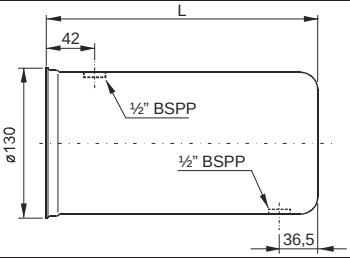
	2,5	REC02HY	L = 235	
	6,3	REC05HY	L = 300 ØD = 180	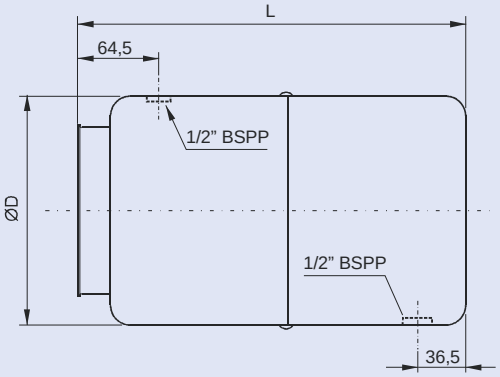
	8,3	REC10HY	L = 262 ØD = 220	
	12,5	REC12HY	L = 380 ØD = 220	
	9,6	REH10HY	L = 330 B = 185	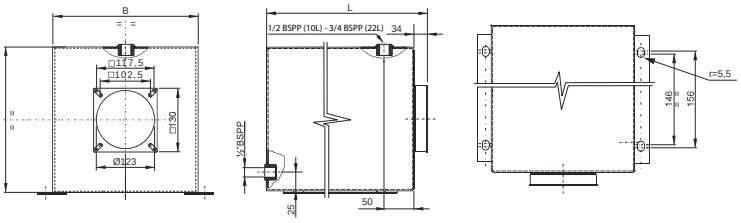
	20,6	REH22HY	L = 470 B = 223	
Fixations		SMC1HY		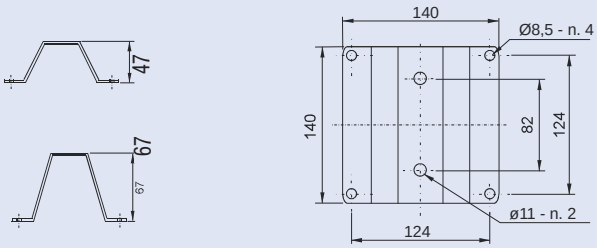
		SMC2HY		

Commande Rapide : Tél. : 02 51 34 10 10 • Fax : 02 51 34 12 66

CENTRALES HYDRAULIQUES GH1 (SUITE)

❹ Moteurs électriques à courant continu et accouplements

AVANTAGES

- Tous les moteurs à courant continu sont équipés de sondes de protection thermique.

Tension (V)	Puissance (W)	Ventilé	Référence	Dimensions	L (mm)	Temps de fonctionnement maxi (minute)	Facteur de marche (%)	Accouplem.	Référence relais de démarrage + kit de montage	Repère courbe*
12	150	Non	M120150HY		108	20	30	AC5HY	REL12150HY + KREL80	1
24	150	Non	M240150HY		108	20	30	AC5HY	REL24150HY + KREL80	2
12	500	Non	M120500HY		137	5	15	AC5HY	REL12150HY + KREL80	3
24	500	Non	M240500HY		137	5	15	AC5HY	REL24150HY + KREL80	4
12	800	Non	M120800HY		137	3	10	AC5HY	REL12150HY + KREL80	5
24	800	Non	M240800HY		137	3	10	AC5HY	REL24150HY + KREL80	6
12	1600	Non	M121600HY	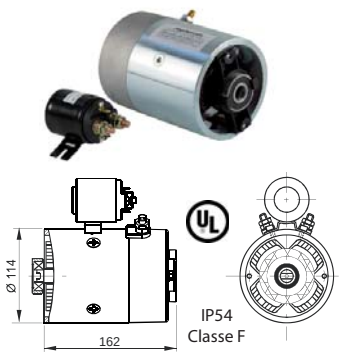	-	3	10	AC6HY	REL12150HY + KREL114	7
12	2100	Non	M122100HY		-	2,5	10	AC6HY	REL12150HY + KREL114	8
24	2200	Non	M242200HY		-	3,5	15	AC6HY	REL24150HY + KREL114	9
24	3000	Oui	M243000VHY	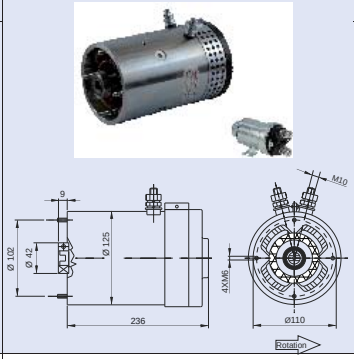	-	4	10	AC6HY	REL24200HY	10
24	4000	Oui	M244000VHY		-	3	8	AC6HY	REL12200HY	11
12	2500	Oui	M122500VHDHY		-	16	20	AC3HY	REL12200HY	12
24	3000	Oui	M243000VHDHY		-	16	20	AC3HY	REL24200HY	13
24	4000	Oui	M244000VHDHY		-	10	15	AC3HY	REL24200HY	14

Dimensions de l'accouplement AC3HY voir page 20

CENTRALES HYDRAULIQUES GH1 (SUITE)

1

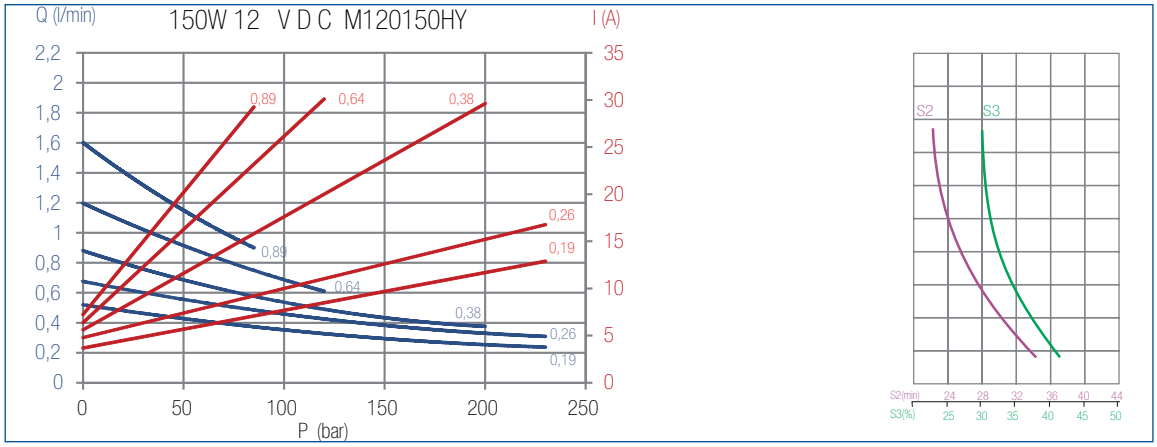

2

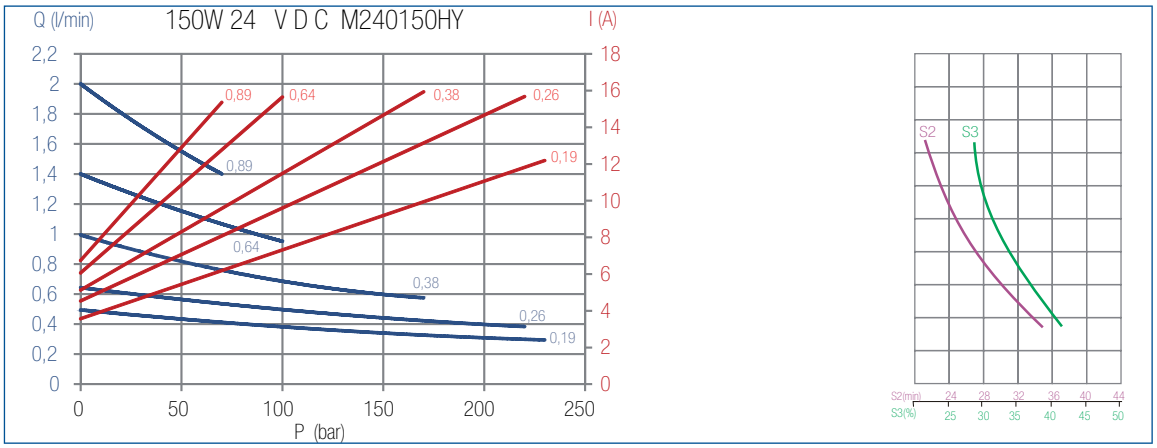

3

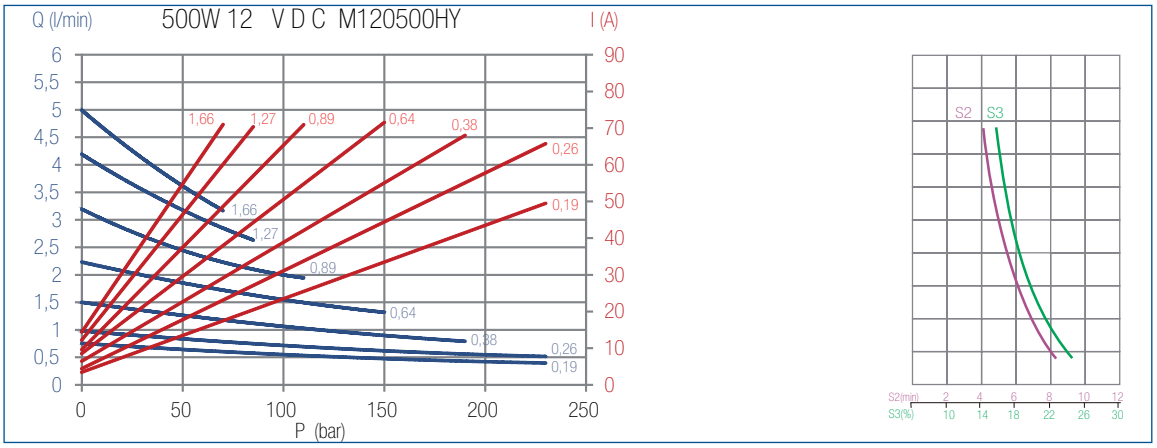

4

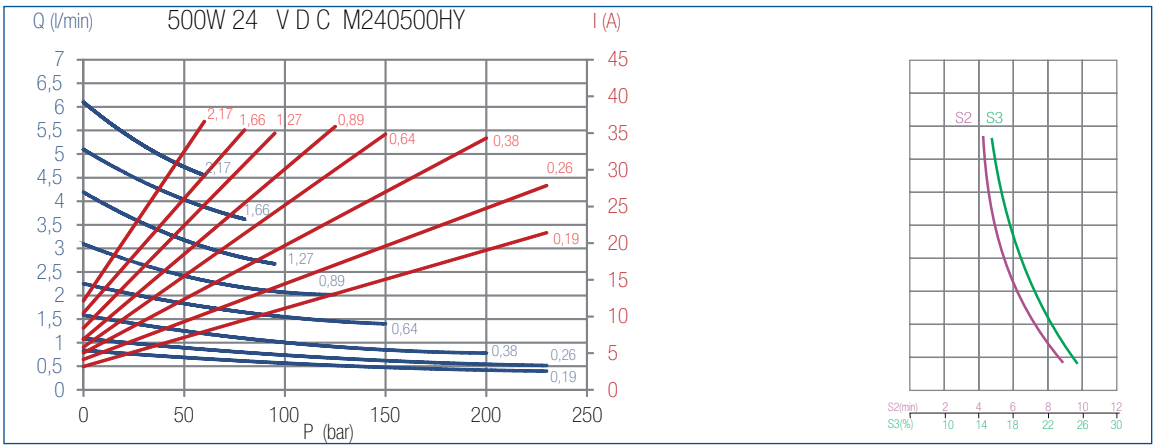

CENTRALES HYDRAULIQUES GH1 (SUITE)

5

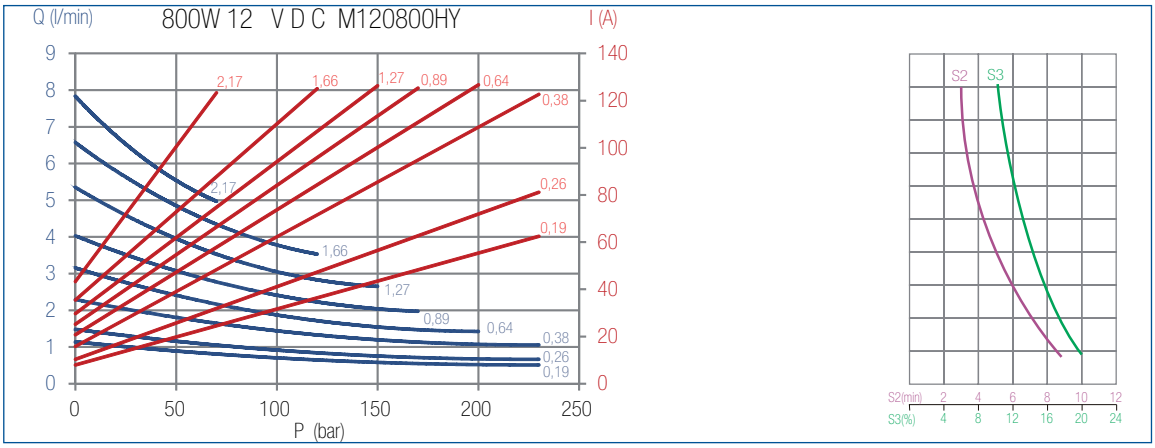

6

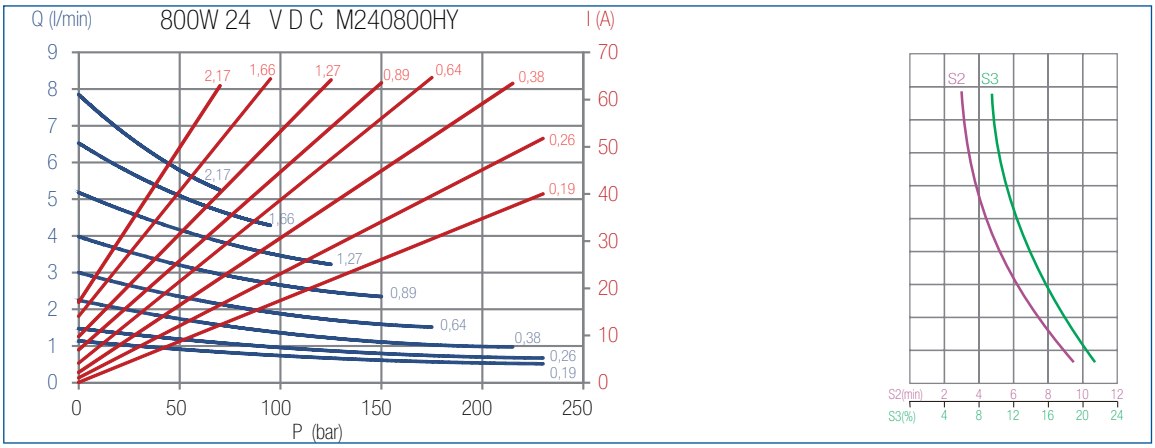

7

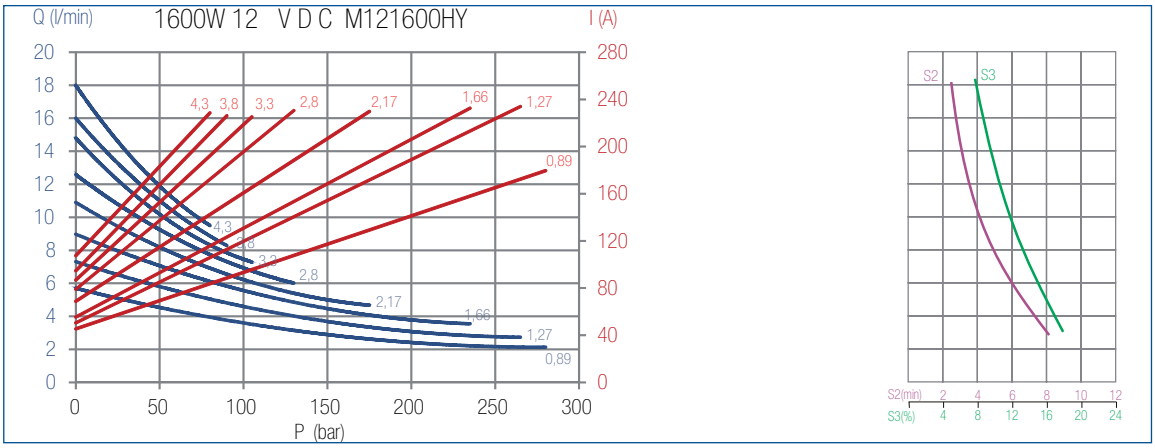

8

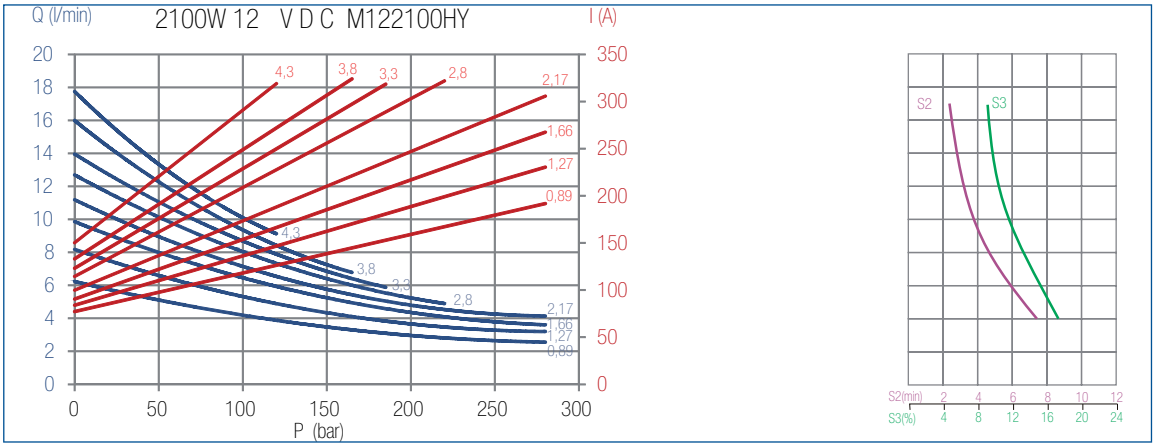

CENTRALES HYDRAULIQUES GH1 (SUITE)

9

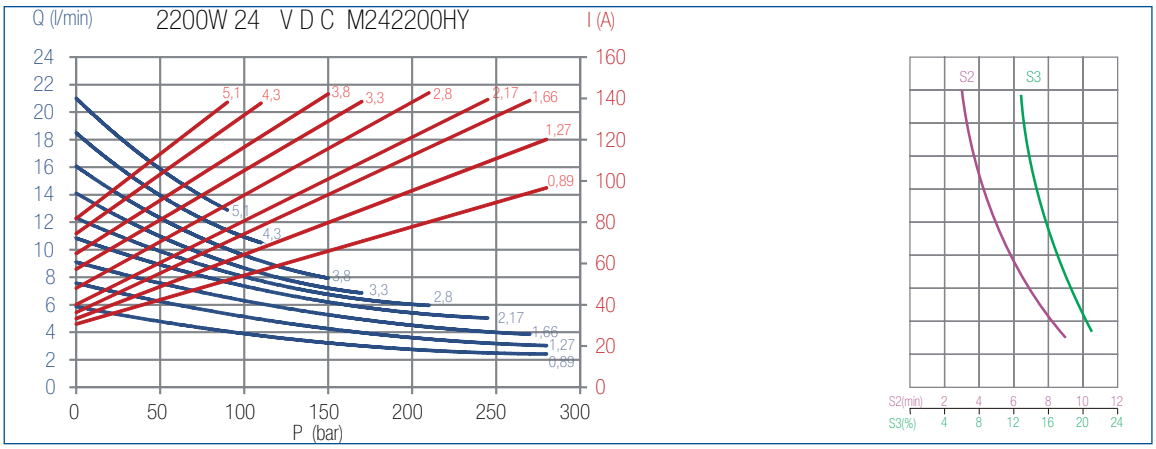

10

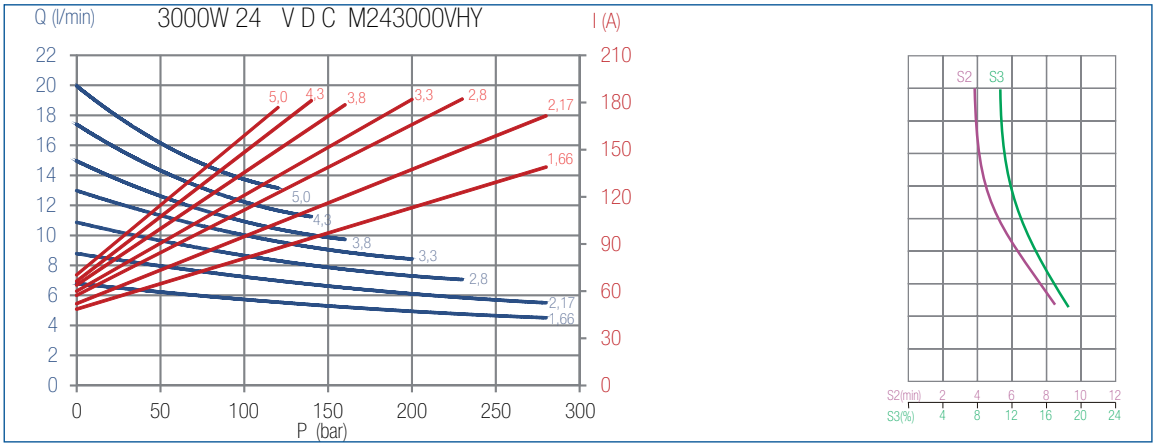

11

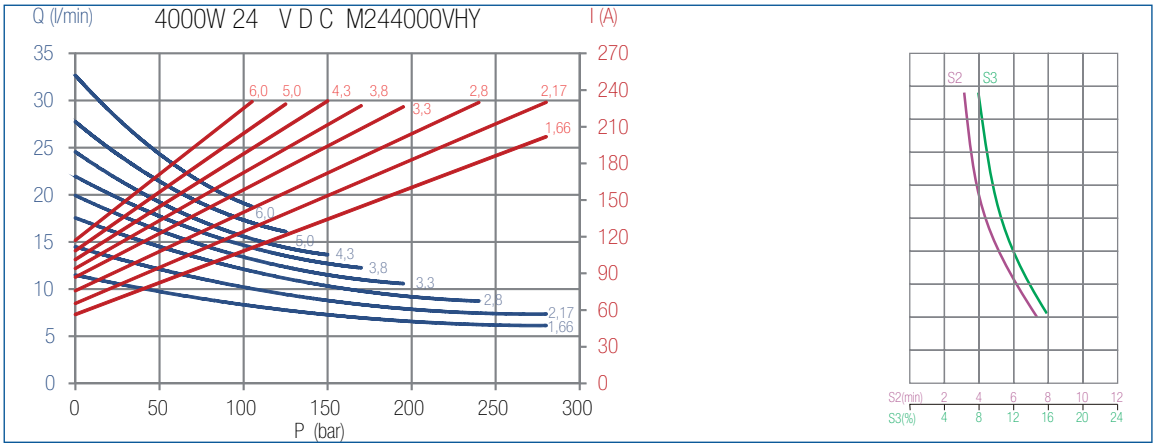

12

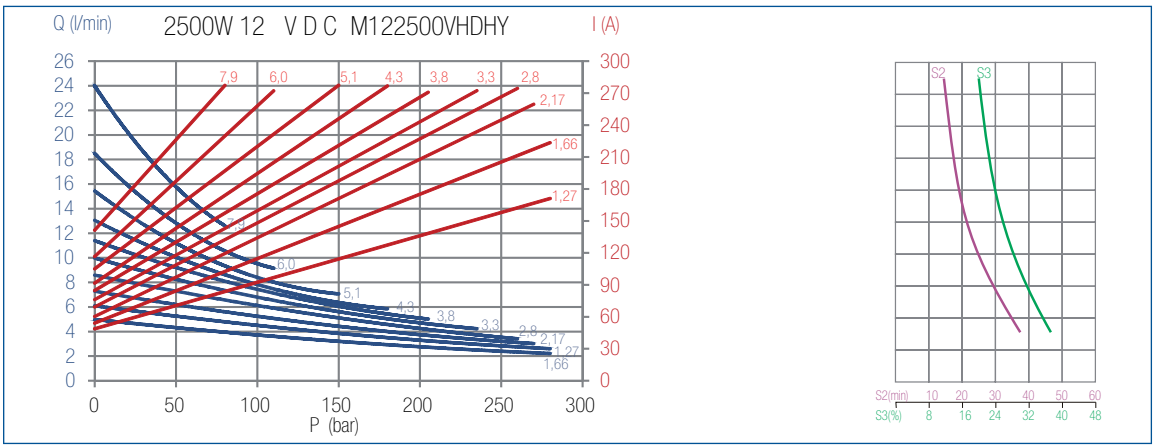
Q (l/min)
2500W 12 V D C M122500VHDHY
I (A)
P (bar)
S2
S3
S2(min) 10 20 30 40 50 60
S3(%) 8 16 24 32 40 48

13

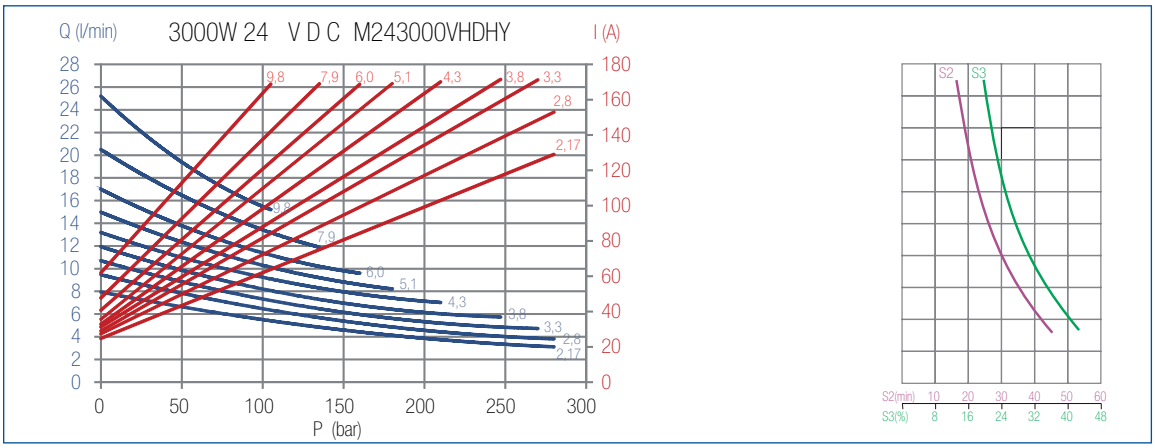
Q (l/min)
3000W 24 V D C M243000VHDHY
I (A)
P (bar)
S2
S3
S2(min) 10 20 30 40 50 60
S3(%) 8 16 24 32 40 48

14

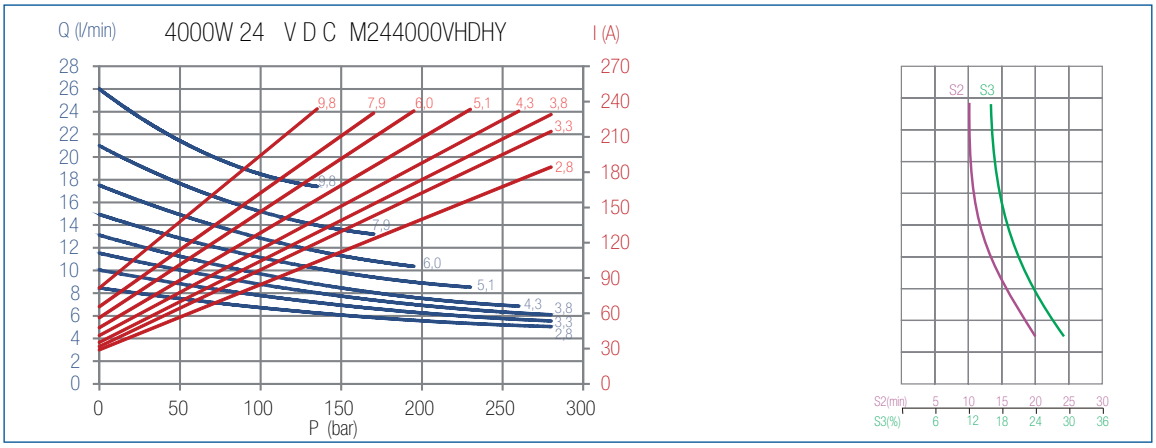
Q (l/min)
4000W 24 V D C M244000VHDHY
I (A)
P (bar)
S2
S3
S2(min) 5 10 15 20 25 30
S3(%) 6 12 18 24 30 36

CENTRALES HYDRAULIQUES GH1 (SUITE)

❺ Moteurs électriques à courant alternatif, accouplements et poulie

Entraînement poulie :
Nous consulter

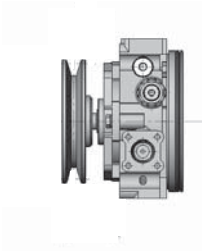

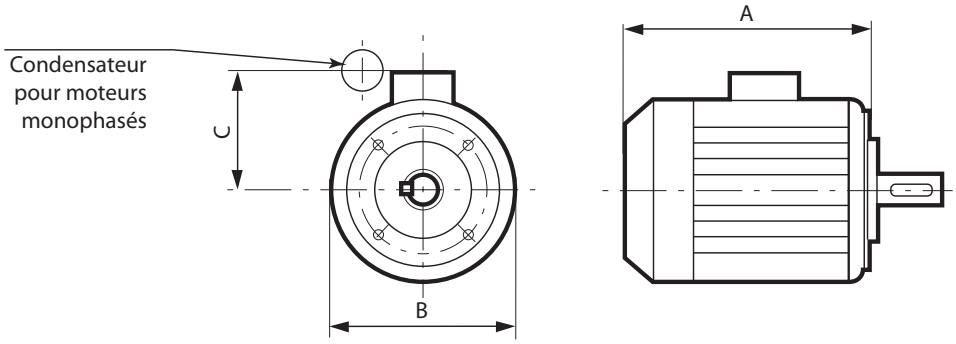

P (kW)	Moteur	Référence	A (mm)	B (mm)	C (mm)	Référence et plans Accouplement
0,25	Monophasé	M025B14220S	210	145	123	AC1HY
0,25	Triphasé	M025B14380S	210	145	117	
0,37	Monophasé	M037B14220S	210	145	123	
0,37	Triphasé	M037B14380S	210	145	117	
0,55	Monophasé	M055B14220S	250	165	147	AC2HY
0,55	Triphasé	M055B14380S	250	165	137	
0,75	Monophasé	M075B14220S	250	165	147	
0,75	Triphasé	M075B14380S	250	165	137	
1,1	Monophasé	M11B14220S	280	185	155	AC3HY
1,1	Triphasé	M11B14380S	260	185	145	
1,5	Monophasé	M15B14220S	310	185	155	
1,5	Triphasé	M15B14380S	285	185	145	
2,2	Monophasé	M22B14220S	325	205	165	AC4HY
2,2	Triphasé	M22B14380S	305	205	152	
3	Triphasé	M3B14380S	305	205	152	
4	Triphasé	M4B14380S	335	230	180	

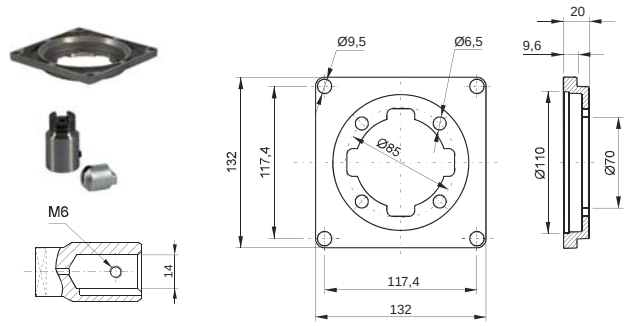

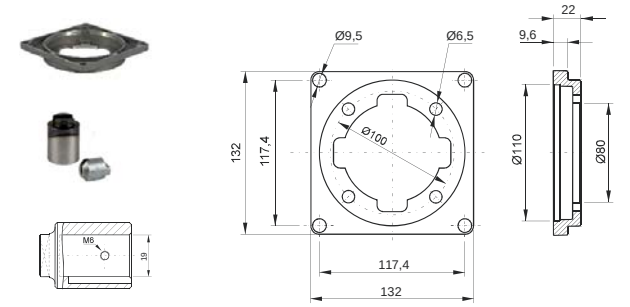

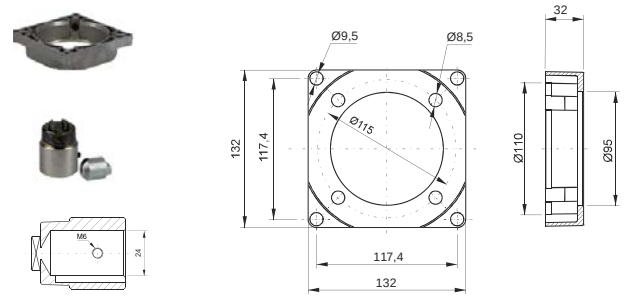

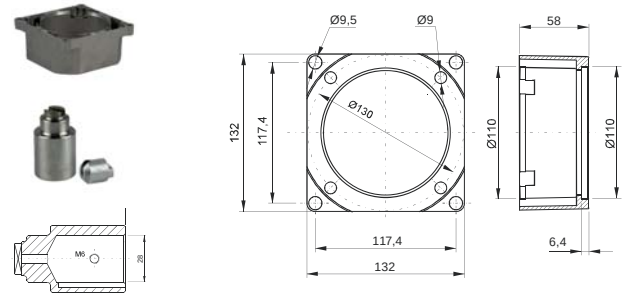

CENTRALES HYDRAULIQUES GH1 (SUITE)

❻ Embases et modules fonctions

Références	Modules de distribution		Dimensions
EPT38GH1	Embase P et T 3/8 G.		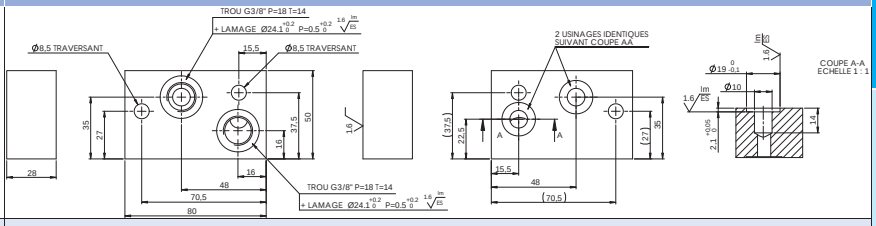
M01HY	Entretoise		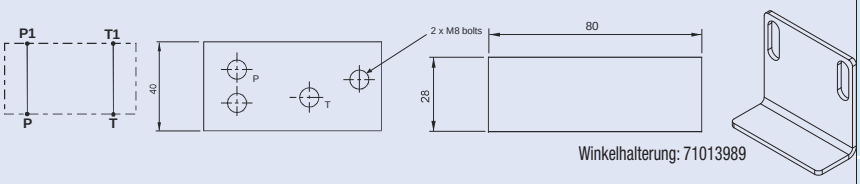
M04HY	Embase de renvoi à 90° coté moteur		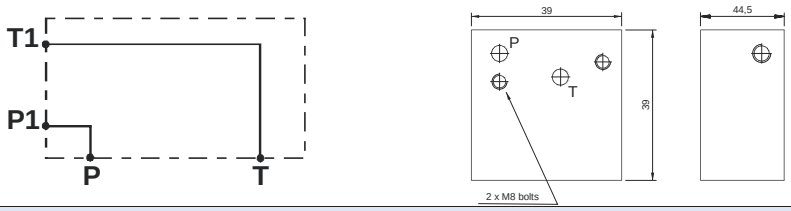
M03PHY	Embase modulaire parallèle pour CETOP3		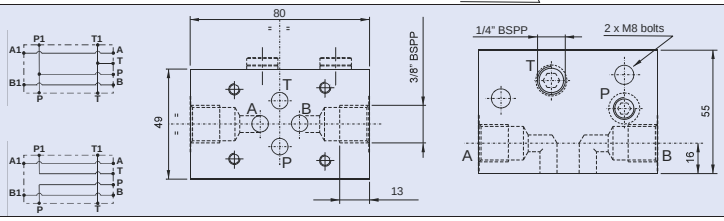
M03SHY	Embase modulaire série pour CETOP3		
PMGH1HY	Pompe manuelle 8,8 cm³ 210 bar		
F20GH1HY	Filtre retour 15 µ max. 20 l/min		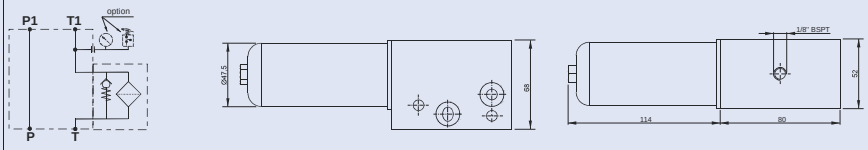
ICF20GH1	Indicateur de colmatage visuel pour filtre F20GH1HY		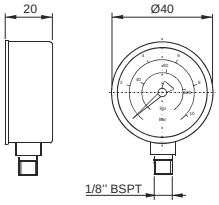
CF20GH1HY	Cartouche de rechange pour filtre F20GH1HY		

CENTRALES HYDRAULIQUES GH1 (SUITE)

❻ Embases et modules fonctions (suite)

Blocs et embases

Références	Modules de distribution		Dimensions
CNFCSHY	Électrovalle à clapet 2 voies normalement Fermée 3/4 - UNF (Tension à définir)		
CNOCSHY	Électrovalle à clapet 2 voies normalement Ouverte 3/4 - UNF (Tension à définir)		
CM04L	COMMANDE MANUELLE 2/2 NF + LEVIER		
PA94000001	Manuelles 2 Wegenotventil		
VCF62C	Régulateur de débit compensé réglable de 1 à 2,2 l/min		
VCF63C	Régulateur de débit compensé réglable de 1,6 à 4 l/min		
VCF64C	Régulateur de débit compensé réglable de 2,5 à 5 l/min		
VCF65C	Régulateur de débit compensé réglable de 3 à 7 l/min		
VCF66C	Régulateur de débit compensé réglable de 4,9 à 10,8 l/min		
VCF67C	Régulateur de débit compensé de 8 à 18,5 l/min		
Électrovannes 2/2 et régulation de débit			
FD2HY	Régulateur de débit de descente non réglable 2 l/min		
FD4HY	Régulateur de débit de descente non réglable 4 l/min		
FD6HY	Régulateur de débit de descente non réglable 6 l/min		
PA014CARHY	Prise de pression ¼ BSP avec clapet anti retour		
RA014HY	Retour auxiliaire ¼ BSP		

Distribution 2/2 - 4/2

Référence	Module de distribution		Dimensions
E4GC00000HY	Électrovannes à tiroir 4 voies à visser dans le corps CU4GH1 (tension à définir)		
E4LC00000HY			
E4KC00000HY			
E4JC00000HY			
E4RC00000HY			

Commande Rapide : Tél. : 02 51 34 10 10 • Fax : 02 51 34 12 66

CENTRALES HYDAULIQUES GH14

AVANTAGES

- Modulaire : un ensemble de composants assurant une multitude de combinaisons.
- Compact : intégration de la pompe dans le réservoir.
- Performance : débit et puissance plus importants par rapport au modèle GH1 (7,5 kW).

Applications

- Manutention.
- Industrie.
- Agro-alimentaire.
- ...

Centrales hydrauliques avec réservoir horizontal

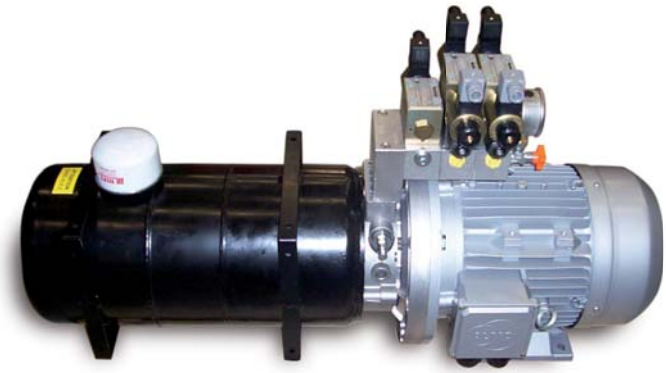

CENTRALES HYDRAULIQUES GH14 (SUITE)

❶ Corps

Tarage (bar)	Référence
5 à 40	C11GH14A
20 à 80	C11GH14B
50 à 220	C11GH14C

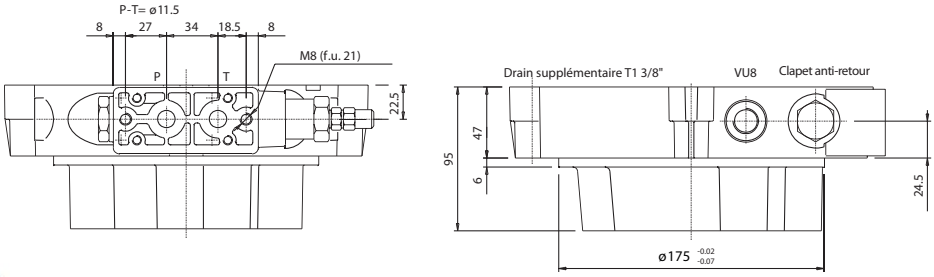

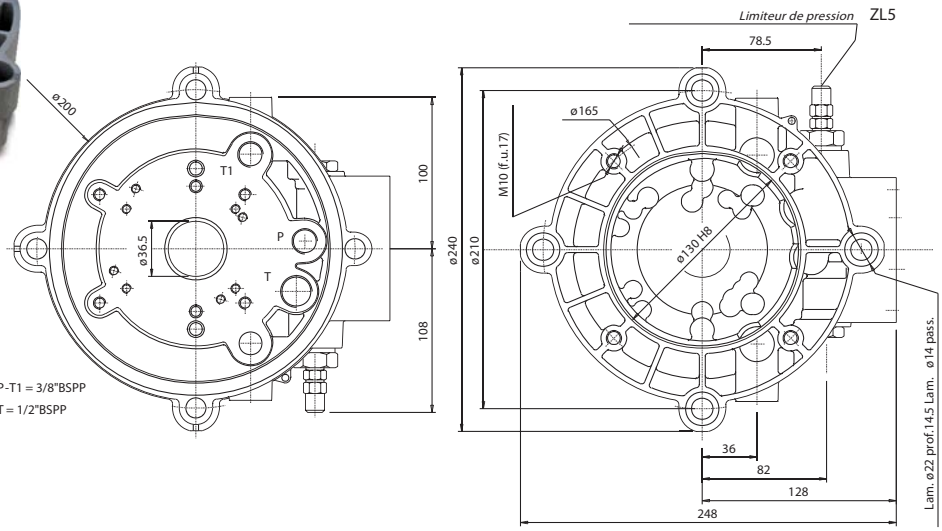

❷ Pompes

Cylindrée (cm³/tr)	Pression maximum (bar)	Rotation maximum (t/mn)	Rotation maximum (t/mn) (max. 100 b)	A	B max.	Aspiration			Refoulement			Référence
						C	D	E	C	D	E	
3,9	250	4000	600	43,25	90	13,5	30	M 6	13,5	30	M 6	P204D18BBS
6	250	4000	600	45	93	13,5	30	M 6	13,5	30	M 6	P206D18BBS
8,4	250	4000	600	45	97,5	13,5	30	M 6	13,5	30	M 6	P208D18BBS
10,8	250	4000	500	49	101,5	40	8	M 6	13,5	30	M 6	P211D18BBS
14,4	250	3500	500	52	107,5	20	40	M 8	13,5	30	M 6	P214D18BCS
16,8	250	3000	500	52	111,5	20	40	M 8	13,5	30	M 6	P217D18BCS
19,2	210	3000	500	56	115,5	20	40	M 8	13,5	30	M 6	P219D18BCS

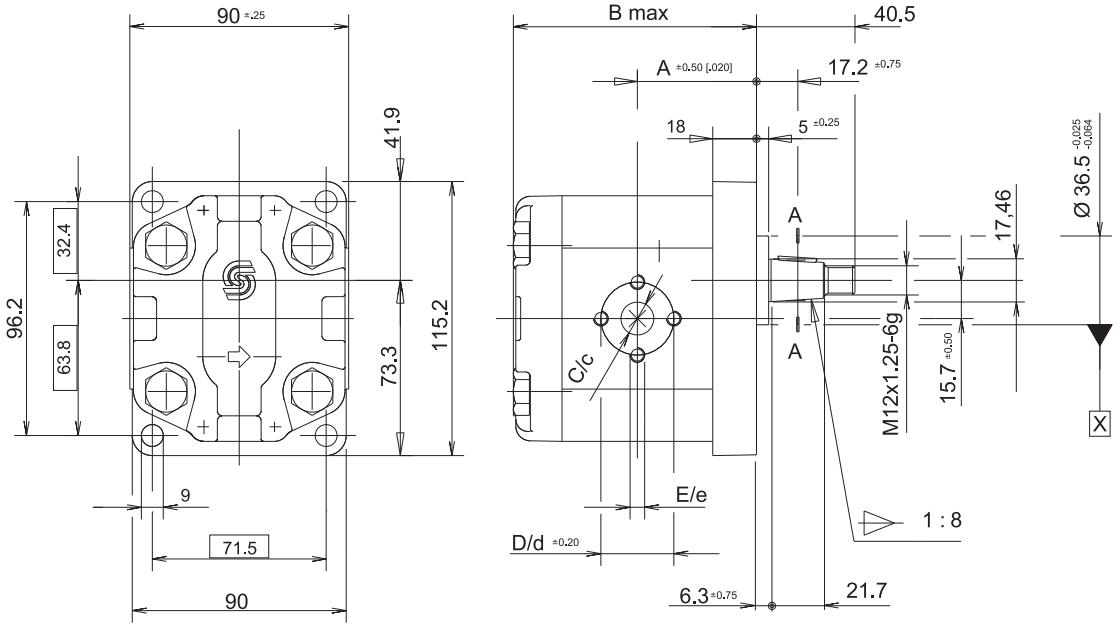

Commande Rapide : Tél. : 02 51 34 10 10 • Fax : 02 51 34 12 66

CENTRALES HYDRAULIQUES GH14 (SUITE)

❸ Réservoirs

Type	Volume nominal (L)	Volume utile (L)	Référence	Dimensions
Réservoirs verticaux acier verts	30	22	RE30GH14	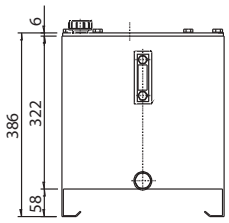 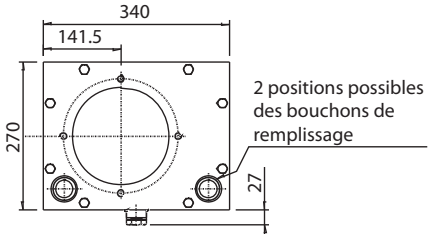
Réservoirs verticaux acier noirs	45	32	RE45GH14H	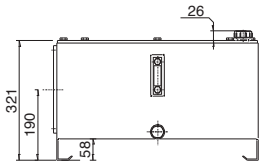 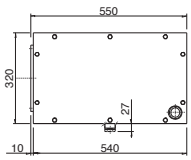

Type	Volume utile (L)	Référence	Longueur (mm)	Largeur (mm)	Hauteur (mm)	Orificede vidange (BSP)	Dimensions
Réservoirs verticaux acier	50	RE50GH14	450	450	460	1"1/4 + 1/2	
	80	RE80GH14	700	450	460	1"1/4 + 1/2	
	100	RE100GH14	900	450	460	1"1/4 + 1/2	

Type	Volume nominal (L)	Volume utile (L)	Référence	Dimensions
Réservoir vertical aluminium	35	25	R5004 + R5014	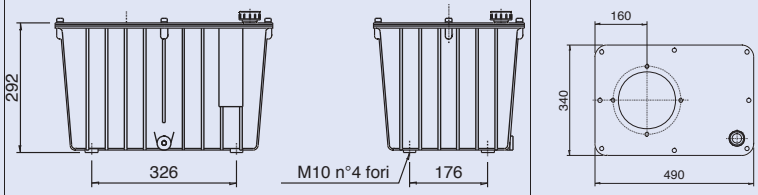
Réservoirs horizontaux cylindriques	12	10	REC12GH14	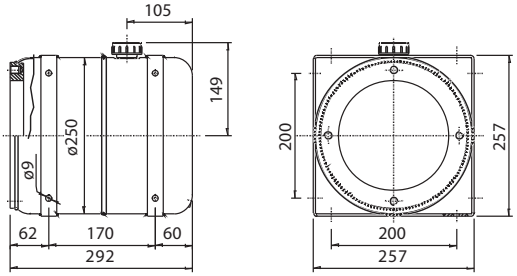
	23	18	REC18GH14	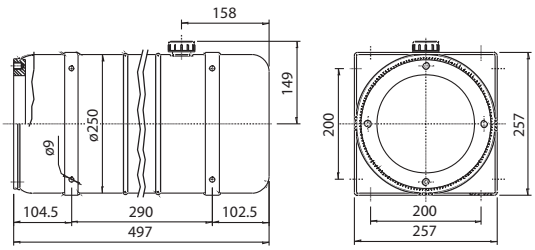

CENTRALES HYDRAULIQUES GH14 (SUITE)

❹ Moteurs électriques à courant alternatif et accouplements

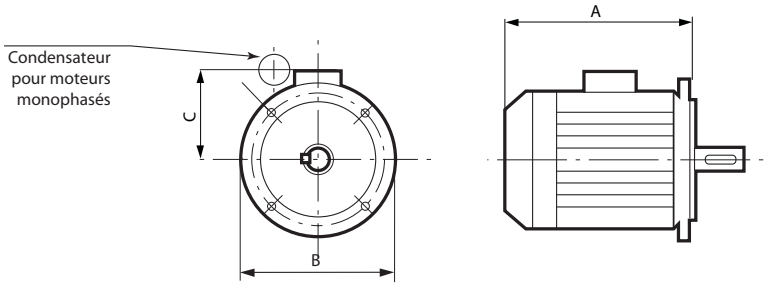

P (kW)	Moteur	Autre marque				Référence et plans accouplement	
		Référence	A (mm)	B (mm)	C (mm)		
1,1	Monophasé	M11B5220S	280	200	155	ND10	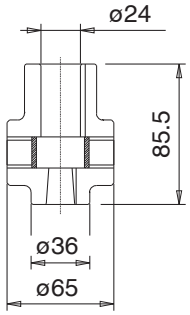
1,1	Triphasé	M11B5380S	260	200	145	ND10	
1,5	Monophasé	M15B5220S	310	200	155	ND10	
1,5	Triphasé	M15B5380S	285	200	145	ND10	
2,2	Monophasé	M22B5220S	325	250	165	AC12	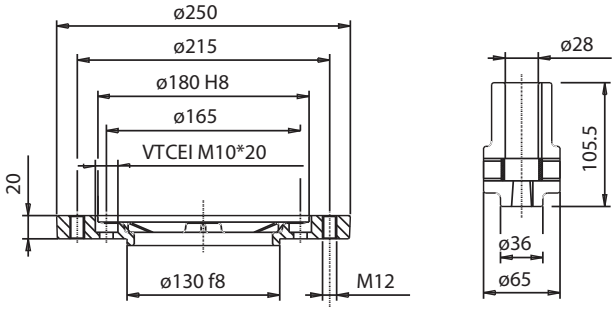
2,2	Triphasé	M22B5380S	305	250	155	AC12	
3	Triphasé	M3B5380S	305	250	155	AC12	
4	Triphasé	M4B5380S	335	250	180	AC12	
5,5	Triphasé	M55B5380S	355	300	193	AC13	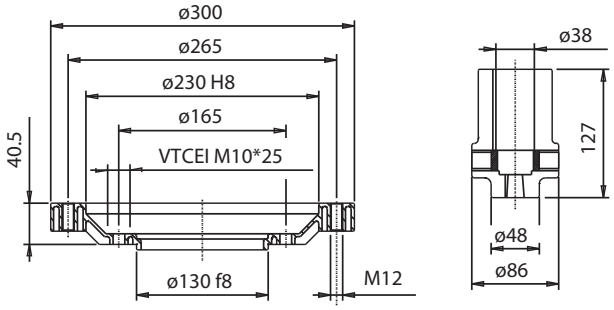
7,5	Triphasé	M75B5380S	395	300	193	AC13	

CENTRALES HYDRAULIQUES GH14 (SUITE)

❺ Embases et modules fonctions

Modules de distribution + options	Référence	Dimensions
Embase de sortie directe 3/8 BSP	EPT38GH14	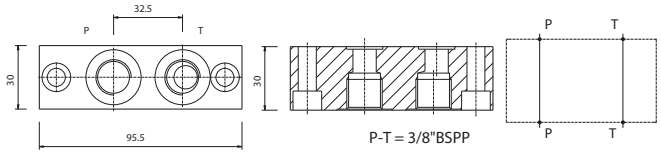
Entretoise épaisseur A : 18 mm	M09	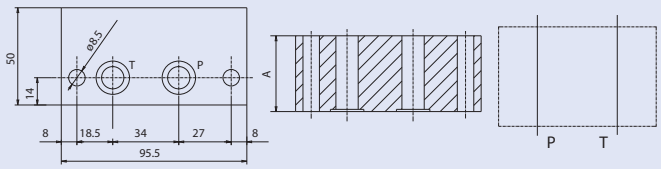
Entretoise épaisseur A : 39 mm	M01	
Entretoise épaisseur A : 69 mm	M02	
Entretoise épaisseur 30 mm + prise pression ¼ BSP	M46	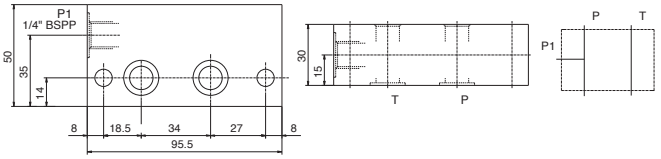
Embase de renvoi à 90° coté moteur + prise pression ¼ BSP	M04	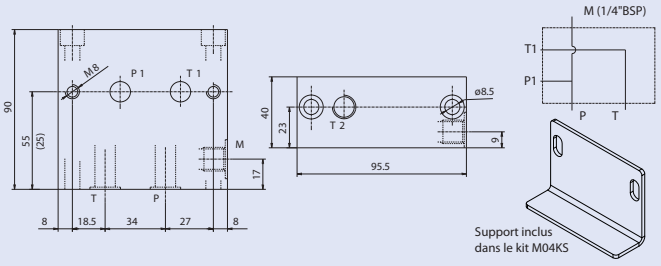
Embase de renvoi à 90° coté moteur + prise pression ¼ BSP + support tôle	M04KS	
Embase modulaire parallèle pour CETOP 3	M03	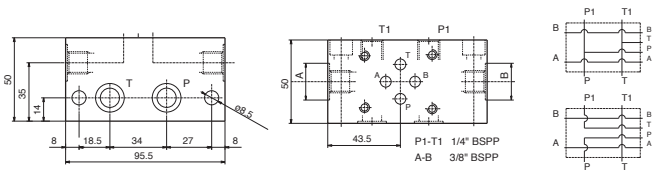
Embase modulaire série pour CETOP 3	M011	
Embase modulaire parallèle pour CÉTOP 5	M05	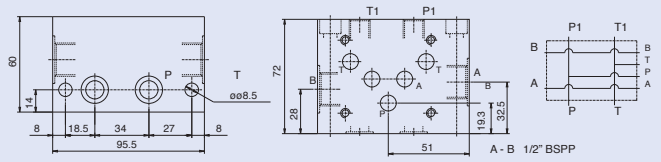
Embase modulaire diviseur de débit 2,5 à 25 l/min	M31	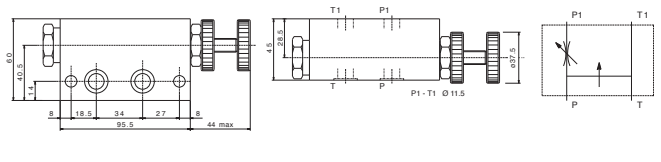
Module free-flow	M72	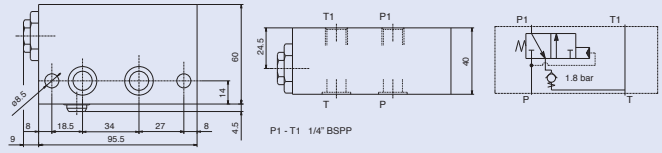

CENTRALES HYDRAULIQUES GH14 (SUITE)

❺ Embases et modules fonctions (suite)

Modules de distribution + options	Référence	Dimensions
Électrovanne de descente modulaire	M191	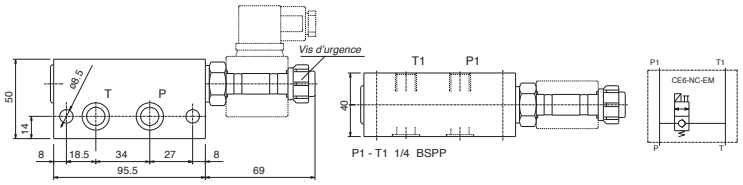
Bloc de distribution DE + clapet piloté double 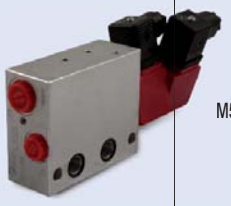	M55	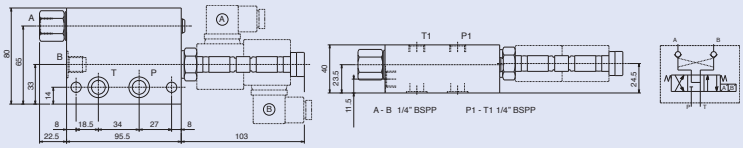
Distribution manuelle empilable sans micro-switch Distribution manuelle empilable avec micro-switch		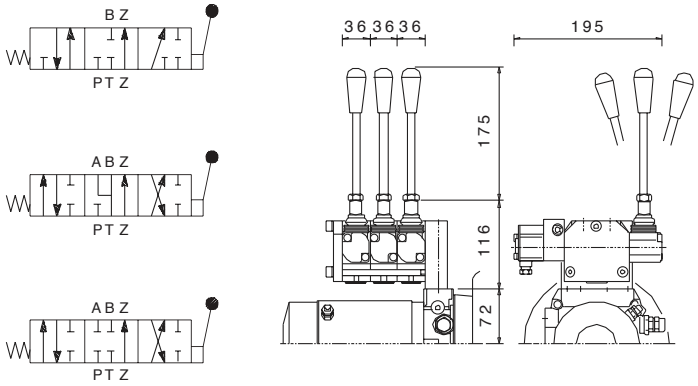
Pompe manuelle 6cc	PMGH11	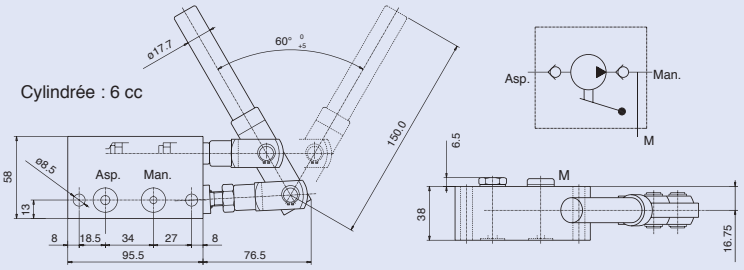
Filtre retour 20 µ	F20GH11	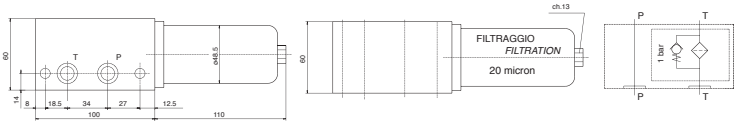
Cartouche de rechange pour filtre F20GH11	CF20GH11	

VOS DEMANDES SPÉCIFIQUES SONT NOS DÉFIS !

DÉVELOPPEMENT DE SOLUTIONS ADAPTÉES À VOS BESOINS

- > Optimisation des conceptions de systèmes électro-hydrauliques
- > Développement de solutions standards ou personnalisées
- > Développement de solutions innovantes.

Pour tout devis, consultez-nous !

Groupes thermiques autonomes. (voir page 30)

Centrale d'essai pour atelier (voir page 30)

Centrales avec entraînement par poulie

Centrales thermiques

Centrales hydrauliques de test

GROUPE THERMIQUE AUTONOME

AVANTAGES

- Autonome : moteur diesel avec réservoir de 8 heures de fonctionnement.
- Mobile : Transport par le dessus grâce aux anneaux de levage. Emplacement pour des fourches de chargement. Ancrage bas pour le transport. Rien ne dépasse du châssis.
- Pratique : Poste de pilotage groupé avec coupe batterie, démarrage, remplissage de gasoil, accélérateur, commandes hydrauliques et coupleurs.
- Sécurité : Coupure automatique du moteur si: température d'eau de refroidissement trop importante; baisse de pression d'huile du moteur; augmentation de température d'huie hydraulique.
- Centrale entièrement carénée. Ouverture de porte par clé.

Applications

- Cribleur
- Foreuse
- Fendeuse de bûches

Dimensions

- Longueur : 1785 mm
- Largeur : 854 mm
- Hauteur : 1245 mm
- Poids : 750 kg (réservoir gasoil vide)

Options

- Passage en double effet.
- Commande de distributeur électrique.
- Radio commande ou commande filaire.
- Intégration d'un mât télescopique pour éclairage.
- Insonorisation capot.
- Autres caractéristiques sur demande.

Composition

Un groupe hydraulique compact comprenant :

- Puissance moteur en intermittence : 22 kw
- Puissance moteur en continu : 20 kw
- Energie : Gasoil
- Capacité carburant : 70 litres
- Consommation maxi : 300 g/kWh.
- Niveau de carburant : oui, à aiguille rétro-éclairé.
- Énergie électrique : 12 V - Coupe batterie.
- Démarrage : Batterie 45 AH et démarreur
- Filtre à huile extérieur - Pompe alimentation gasoil à membrane.
- Refroidissement : eau - Arrêt moteur : clé de contact
- Accélérateur : A main avec verrouillage
- Montage moteur : sur 4 silentbloc

Débit hydraulique :

- Petit débit réglable : 0 à 24 l/mn - Grand débit réglable : 0 à 49,2 l/mn
- Réglage du débit : manuellement avec repère de 0 à 10
- Réglage pression : Limiteur sur distributeur
- Pression maxi grand et petit débit : 180 bar, indiquée au tableau de bord
- Distributeur : Simple effet manuel avec crantage vers le haut
- Retour hydraulique libre - Filtre retour avec indicateur de colmatage
- Refroidisseur avec ventilateur et sonde
- Réservoir 150 litres avec niveau, bouchons de remplissage et de vidange.
- Filtre reniflard 10 microns.

Référence : CD225220L0

CENTRALES HYDRAULIQUES D'ESSAI POUR ATELIERS

AVANTAGES

- Remplace un tracteur pour l'essai de matériel attelé en atelier.
- Sécurité d'utilisation qu'un tracteur ne fournit pas (bouton d'arrêt d'urgence, thermocontacts).
- Facilité de lecture des mesures de débit et pression.
- Fonctionne électriquement.
- Déplaçable à la main.
- **En Supprimant le tracteur :**
- Investissement moindre
- Moins d'énergie consommée
- Moins d'entretien.
- Gain de temps et de sécurité.

Caractéristiques :

La facade arrière reproduit l'arrière d'un tracteur :

- Coupleurs par paires des fonctions hydrauliques
- Coupleur de retour libre
- Prise de remorque 7 broches
- 2 prises 3 broches 12V continu
- 1 prise accessoires 12V continu
- Prise de force 6 dents 1"3/8 (en option).

La facade coté opérateur comprend :

- Les commandes électriques de marche/arrêt
- Les leviers des distributeurs
- Une molette de régulation de débit
- Un débitmètre pour la lecture de débit et de la température d'huile
- Un manomètre sur chaque fonction hydraulique.

Caractéristiques techniques :

- De 3 à 15 Kw triphasé
- Débit jusqu'à 45 l/mn, pression 200 bar
- Régulateur de débit 3 voies
- Distribution manuelle 5 fonctions
- Armoire électrique complète
- Options : Prise de force, refroidisseurs, radio commande, PVG....

Référence : Nous consulter.

COFFRETS DE DÉMARRAGE DE MOTEUR ÉLECTRIQUE

Caractéristiques

- Coffret de démarrage direct pour moteurs électriques monophasés ou triphasés.
- 1 bouton marche, 1 bouton arrêt, 1 arrêt d'urgence verrouillable (1/4 de tour).
- Degré de protection IP65.
- Protection contre les surcharges.
- Protection contre les courts-circuits.

Composition du kit

- Livré avec un câble de 1.5 m et les cosses de connexion au moteur.

Coffrets triphasés

Puissance (kW)	Référence
0,37	CDDT3K150AU
0,55	CDDT5K150AU
0,75	CDDT7K150AU
1,1	CDDT11K150AU
1,5	CDDT15K150AU
2,2	CDDT22K150AU
3	CDDT30K150AU
4	CDDT40K150AU
5,5	CDDT55K150AU
7,5	CDDT75K150AU
9,2	CDDT90K150AU
11	CDDTA1K150AU

Coffrets monophasés

Puissance (kW)	Référence
0,37	CDDM3K150AU
0,55	CDDM5K150AU
0,75	CDDM7K150AU
1,1	CDDM11K150AU
1,5	CDDM15K150AU
1,8	CDDM18K150AU
2,2	CDDM22K150AU

ARMOIRES TRIPHASÉES POUR CENTRALES

Caractéristiques :

- Démarrage de moteurs triphasé 380V:
  > Démarrage direct de 1.5kW à 7.5kW
  > Démarrage progressif de 11kW à 11.5kW
- Armoire métallique indice IP65
- Sectionneur
- Système d'arrêt d'urgence avec relai de sécurité : niveau 2 selon Iso 13849-1 (possibilité d'arrêt d'urgence externe)
- Boutons de commande sur la façade de l'armoire
- Protection de moteur magnétique et thermique
- Prédisposition pour commande de fonctions double effet par boîtier de commande externe (équipé d'arrêt d'urgence) :
  > soit avec boîte à boutons pendante mobile (jusqu'à 3 fonctions avec Bypass / 24VDC)
  > soit avec boîtier de commande fixe (jusqu'à 6 fonctions avec Bypass / 24VDC)
- En option: Gestion des erreurs : niveau bas d'huile (coupure centrale)
- En option : commande d'un groupe de refroidissement
- Entrée câble d'alimentation (câble d'alimentation non fourni)
- Livré avec câble d'alimentation de 3m pour le moteur

Armoires

Puissance moteur (kW)	Armoire seule	Armoire avec commande de refroidisseur	Armoire avec niveau bas d'huile	Armoire avec les 2 options
1.5	ADT010101	-	ADT010103	-
1.8	ADT010101	-	ADT010103	-
2.2	ADT020201	-	ADT020203	-
3	ADT030401	ADT030402	ADT030403	ADT030404
4	ADT030401	ADT030402	ADT030403	ADT030404
5.5	ADT050701	ADT050702	ADT050703	ADT050704
7.5	ADT050701	ADT050702	ADT050703	ADT050704
9	-	-	-	-
11	ADT111101	ADT111102	ADT111103	ADT111104
15	ADT151801	ADT151802	ADT151803	ADT151804
18.5	ADT151801	ADT151802	ADT151803	ADT151804

Commandes

A définir en fonction du nombre de fonctions double effet

Nombre de fonctions	Boîte à boutons pendante		Boîtier de commande	
	Référence de la commande	Référence du faisceau	Référence de la commande	Référence du faisceau
1 DW	BADT1DE01	FADT1DE01	-	-
2 DW	BADT2DE01	FADT2DEBP01	-	-
3 DW	BADT3DE01	FATD3DEBP01	BADT3DE02	FATD3DEBP01
4 DW	-	-	BADT4DE02	FATD4DEBP01
5 DW	-	-	BADT5DE02	FATD5DEBP01
6 DW	-	-	BADT6DE02	FATD6DEBP01

HydrokiT
HYDRAULIC GLOBAL SOLUTIONS

BOÎTIERS DE COMMANDE POUR CENTRALES EN COURANT CONTINU 12 ET 24 VDC AVEC DISTRIBUTION

Type et nombre de fonctions	Longueur de câble et particularités (commande de relais par cosses plates 6 mm par défaut sauf spécification autre)	Boites pendantes	Boîtiers fixes		Radio-commandes	Repère
1 SE	2 m		BCBFSE			1
1 SE	2 m, interrupteur pour position flottante		BCBFSEFLOT			1
1 SE	2,5 m	BCBMSEV2				2
1 SE	3 m, commande de relais par bornes à vis Ø5 mm	BCBMSELH				2
1 SE	3 m, fils nus	BCBMSEHY				2
1 SE	3,5 m		BCBFSE3500			1
1 SE	4 m	BCBMSE400				3
1 SE	10 m	BCBMSE1000				3
1 SE	14 m	BCBMSE1340				3
1 SE + 1 DE	7 m	BCBM1DE1SE				4
1 DE	0,6 à 2 m, câble spiralé, fils nus	BCBMDE03				3
1 DE	2 m	BCBMDE				3
1 DE	2 m			BCBFDE		1
1 DE	3 m	BCBMDE0300				3
1 DE	0,8 à 4 m, câble spiralé	BCBMDE02				3
1 DE	5 m, prise multibroche	BCBMDEP				3
1 DE	6 m	BCBMDE6000				3
1 DE	10 m	BCBMDE1000				3
1 DE	15 m	BCBMDE1500				3
1 DE	2 m, plus plot magnétique			BCBFDE01		1
1 DE	3 m			BCBFDE3000		1
2 DE	2 m				BRTV02GH	5
2 DE	5 m			BEF251GH		6
2 DE	10 m	BCBM2DE1000				4
2 DE	15 m	BCBM2DE1500				4
3 DE	2 m				BRTV06GH	5
3 DE	5 m			BEF351GH		6
4 DE	2 m				BRTV08GH	5
4 DE	5 m			BEF451GH		6
5 DE	2 m				BRTV10GH	5
5 DE	5 m			BEF551GH		6
6 DE	2 m				BRTV12GH	5
6 DE	15 m	BCBM6DE1500				4
Boîtiers pour lames à neige, nous consulter						

HydrokiT
HYDRAULIC GLOBAL SOLUTIONS
OEM HydrokiT
HYDRAULIC GLOBAL SOLUTIONS
Rue du Bocage - La Ribotière - 85170 Le Poiré-sur-Vie
Tél. : + 33 (0) 2 51 34 10 10
Fax : + 33 (0) 2 51 34 12 66
E-mail : infohydro@hydrokit.com

www.hydrokit.com

UNE SOCIÉTÉ DU GROUPE VENSYS

FPHCOBOITIERF60 - 02/2016 document non contractuel - © HYDROKIT - Conception : Hydrokit

DISTRIBUTEURS

Demandez votre guide distribution

• DISTRIBUTION MANUELLE

- Débit : 40 à 140 L/min
- Pression max : 315 bar

• DISTRIBUTION À COMMANDE BASSE PRESSION

- Débit : 30 à 240 L/min
- Pression max : 315 bar

• DISTRIBUTION ELECTRO-HYDRAULIQUE TOUT OU RIEN OU PROPORTIONNELLE

- Debit : 40 à 230 L/min
- Pression max : 350 bar

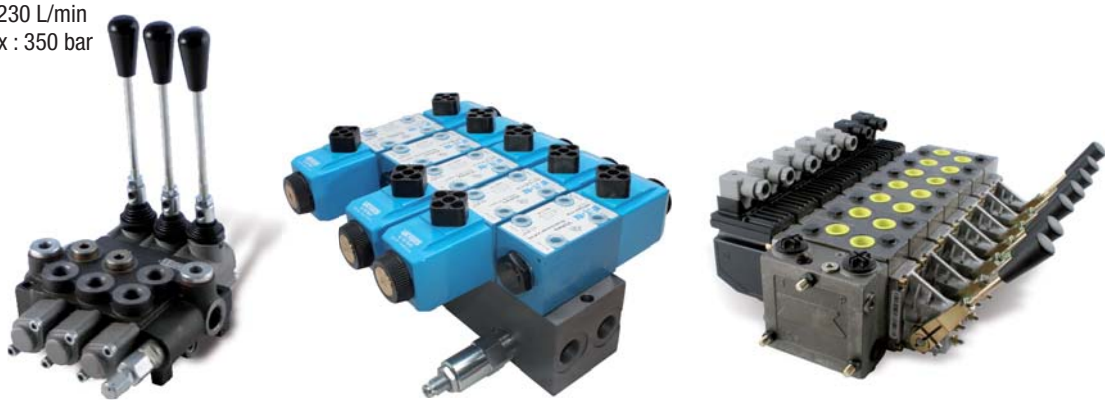

RÉCEPTEURS

Vérins simple ou double effet

Vérins avec clapets de sécurité

Demandez votre guide vérins

A télécharger aussi sur notre site internet

Vérins capteurs

Vérins rotatifs

Moteurs, réducteurs, freins

AIDE À LA DÉFINITION : RACCORDS HYDRAULIQUES

Pour vous aider à la définition des raccords hydrauliques, retrouvez vous-même la référence Hydrokit en remplissant les zones ci-dessous avec les codes bleu, vert et rouge correspondants.

TYPE DE RACCORD ● ● ●

RACCORDEMENT CÔTÉ FLEXIBLE OU TUBE ● ● ● ●

IMPLANTATION CÔTÉ BLOC ● ● ● ●

Type de raccord

CODE	Désignation	Schéma
UE	Union égale	
UM	Union mâle	
CM	Coude 90° mâle orientable	
AT	Adaptateur tournant	
CT	Coude tournant	
TT	Té tournant	
TTR	Té tournant renversé	

Raccordement côté flexible

Raccordement		CODE	Schéma
DIN	M12x1,5	06L	24°
	M14x1,5	08L	
	M16x1,5	10L	
	M18x1,5	12L	
	M22x1,5	15L	
	M26x1,5	18L	
	M30x2	22L	
GAZ	M20x1,5	13G	24°
	M24x1,5	17G	
	M30x1,5	21G	
	M36x1,5	27G	
BSP	1/8	018T	60°
	1/4	014T	
	3/8	038T	
	1/2	012T	
	5/8	058T	
	3/4	034T	
	1"	100T	
ORFS	9/16	916F	JT
	11/16	116F	
	13/16	316F	
	1"	100F	
	1"3/16	131F	
JIC	3/8	038J	74°
	7/16	716J	
	1/2	012J	
	9/16	916J	
	5/8	058J	
	3/4	034J	
	7/8	078J	
	1"1/16	111J	
	1"3/16	131J	

Implantation côté bloc

Implantation		CODE	Schéma
SAE Cylindrique	3/8	038S	JT
	7/16	716S	
	1/2	012S	
	9/16	916S	
	3/4	034S	
	7/8	078S	
	1"1/16	111S	
BSP Cylindrique	1/8	018R	JT BAE 60°
	1/4	014R	
	3/8	038R	
	1/2	012R	
	3/4	034R	
	1"	100R	
BSP Cônique	1/8	018K	
	1/4	014K	
	3/8	038K	
	1/2	012K	
	3/4	034K	
	1"	100K	
Métrique Cylindrique	M10x100	1010R	60°
	M12x150	1215R	
	M14x150	1415R	
	M16x150	1615R	
	M18x150	1815R	
	M20x150	2015R	
	M22x150	2215R	
	M26x150	2615R	
	M27x200	2720R	

Montage DIN

Type de Raccord	Référence Bague	Écrou	Tube hydraulique électro-zingué*	Colliers simples et doubles	
DIN08L	B08LS	E08L	TH0608Z	CS08	CD08
DIN10L	B10LS	E10L	TH0810Z	CS10	CD10
DIN12L	B12LS	E12L	TH1012Z	CS12	CD12
DIN15L	B15L	E15L	TH1215Z	CS15	CD15
DIN18L	B18L	E18L	TH1418Z	CS18	CD18
DIN22L	B22L	E22L	TH1822Z	CS22	CD22

* Longueur maximum : 6 mètres.

Demandez votre règle à raccords

Référence : EAZREGLE01

ABAQUE POUR DÉTERMINATION DES DIAMÈTRES DE TUYAUTERIE

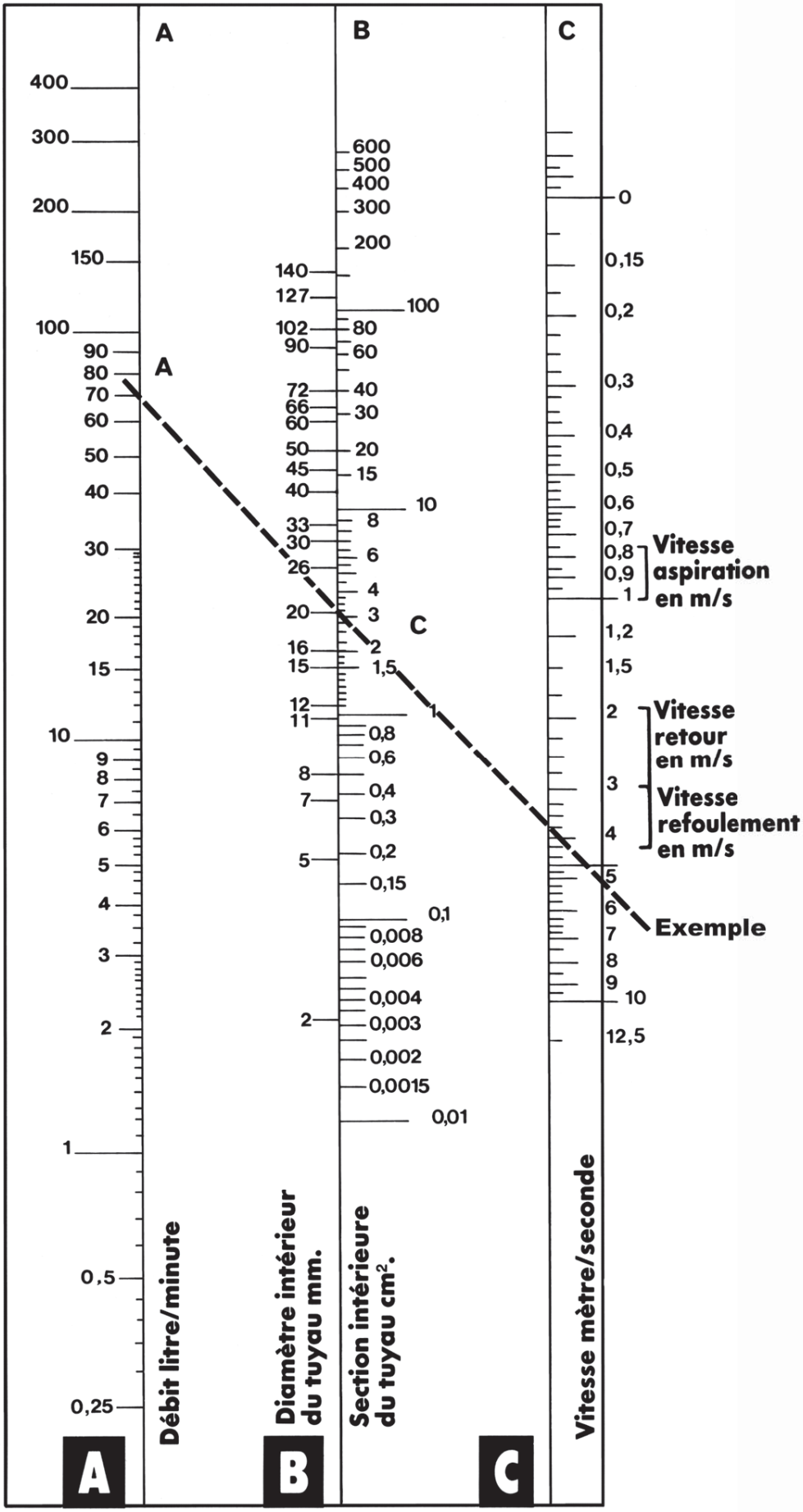

COLLIERS À SOUDER

Ø du tube Extérieur	❶ Référence collier simple	❷ Référence collier double	❸ Référence collier plastique renforcé	❹ Référence collier aluminium renforcé
6	CS06	CD06	-	-
8	CS08	CD08	CS08RP	CS08RA
10	CS10	CD10	CS10RP	CS10RA
12	CS12	CD12	CS12RP	CS12RA
13	CS13	CD13	-	-
14	CS14	CD14	-	-
15	CS15	CD15	CS15RP	CS15RA
16	CS16	CD16	CS16RP	CS16RA
17	CS17	CD17	CS17RP	CS17RA
18	CS18	CD18	CS18RP	-
20	CS20	CD20	CS20RP	CS20RA
21	CS21	CD21	CS21RP	CS21RA
22	CS22	CD22	-	-
25	CS25	CD25	CS25RP	CS25RA
27	CS27	CD27	CS27RP	CS27RA
28	CS28	CD28	-	-
30	CS30	-	CS30RP	CS30RA
32	-	CD32	-	-
34	CS34	CD34	CS34RP	CS34RA
35	-	-	CS35RP	CS35RA
38	CS38	-	CS38RP	CS38RA
42	CS42	CD42	CS42RP	CS42RA

RESSORTS DE PROTECTION DE FLEXIBLES

Référence ressort acier	Référence ressort plastique	Pour flexible diamètre extérieur (mm)
RP09M	-	9
-	RP12P	12
-	RP13P	13
-	RP16P	16
RP17M	-	17
RP19M	RP19P	19
RP23M	-	23
-	RP25P	25
-	RP30P	30
-	RP40P	40
-	RP60P	60
-	RP66P	66
-	RP80P	80

TUBES HYDRAULIQUES

Tarif par quantité
Nous Consulter

CINTREUSE MANUELLE

Caractéristiques

- Cintreuse manuelle Ø6 à 18 mm avec 6 galets de cintrage.

Référence : RBV0618

HUILE

- Huile minérale
- Huile biodégradable
- Huile alimentaire

- Différentes viscosités : nous consulter

VOS MISES EN ROUTE DANS LES MEILLEURES CONDITIONS

GROUPES DE FILTRATION 10 µM

AVANTAGES

- Débit de 30 à 60 l/min et 3 bar.
- Moteur monophasé, 220V.
- Interrupteur marche / arrêt.
- Filtration 10 µm absolu.
- Masse 25 kg.
- Facile à transporter grâce au chariot.

Pomper et filtrer des huiles minérales pour différentes utilisations (remplissage de groupe, dépollution, régénération d'huile).

Désignation	Référence
Groupe de filtration 30 l/min	AGHF03010E
Groupe de filtration 60 l/min	AGHF06010E
Groupe de filtration 30 l/min avec support flexible	AGHF03010E01
Cartouche de rechange	CRL04010AA

AGHF03010E

AGHF03010E01

POMPE À HUILE DE REMPLISSAGE

Caractéristiques

- 12 volts, 4,5 L/min (pendant 30 min).
- Fourni avec tuyau et câble.
- Le remplissage s'effectue par le retour du tracteur (coupleur 3/4 ou 1/2 ISO-A).

Référence : EAG005000C

POMPES DE TRANSFERT

Caractéristiques

- Transférez l'huile en toute propreté.
- Indispensable sur vos chantiers.
- 12 volts, 4,5 L/min (pendant 30 min).
- Fourni avec tuyau de 4 m et câble de 2 m.
- Pratique avec interrupteur incorporé et pistolet.

Référence :

12V : EAG005000A
24V : EAG005000B

Faites vos transferts d'huile à prix imbattable

STYLO TESTEUR DE CHAMPS MAGNÉTIQUES

Référence : E26ETEST01

AVANTAGES

- Testez rapidement vos bobines d'électrodistributeurs
- S'allume à proximité d'un champ magnétique (bobine).
- Autotest.
- Piles fournies.
- Lampe d'appoint.

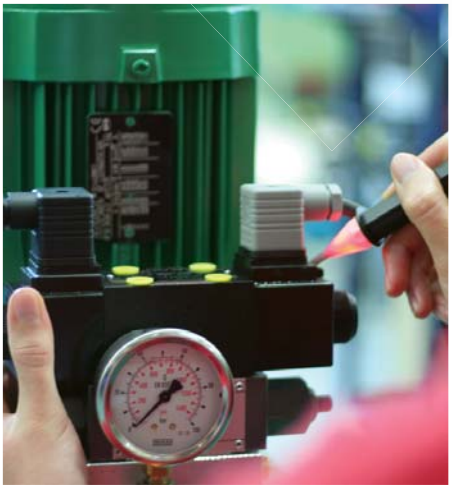

THERMOMÈTRE AUTOCOLLANT

Caractéristiques

- Pratique, il se positionne facilement.
- 8 niveaux de graduation de 71 à 110°C.
- Changement de couleur irréversible.
- Enregistre la température maxi.
- Format : 51 x 18 mm.

Référence : EA0071110A

CONNECTEURS AVEC VOYANTS + ROUE LIBRE

Description	Référence
Connecteur avec voyant 8 à 24 VCC	PHV824VCC
Connecteur avec voyant 8 à 24 VAC	PHV824VAC
Connecteur avec voyant 30-60 VAC	PHV30-60VAC
Connecteur avec voyant 110 VAC	PHV110VAC
Connecteur avec voyant 220 VAC	PHV220VAC

Autres tensions : nous consulter

JOINTS LUMINEUX

Caractéristiques :

- Compacts et pratiques.
- Fonctionnent entre 12 et 24 V en courant continu ou alternatif.

Désignation	Référence
1 joint lumineux	EAZJLPHN01
Kit de 5 joints lumineux	EAZJLPHNK1

TACHYMÈTRE OPTIQUE

Applications

- Contrôle de la vitesse de rotation d'arbre avec ou sans contact.
- Contrôle de la vitesse linéaire, avec ou sans contact.

Références : E26ETACHK3

> GUIDE DE DÉFINITION : CENTRALE HYDRAULIQUE

PHOTOCOPIER ET FAXER CETTE PAGE AU 02 51 34 12 66

Pour éviter les erreurs de commande, les retours ou les échanges de composants, afin de mieux vous servir, nous vous conseillons de remplir au maximum les points suivants :

CENTRALE

Type d'application :.....

.....

SOURCE DE PUISSANCE

☐ Électrique

Tension puissance :..... Volts

☐ Monophasé ☐ Triphasé ☐ Continu ☐ Thermique

Carburant : ☐ Essence ☐ Gazoil

Démarrage moteur : ☐ Par lanceur ☐ Électrique

☐ Autres (ex : pompe manuelle) : .....

.....

Facteur de marche : ..... Capacité réservoir : .....litres

Pression souhaitée : ..... bar Débit souhaité : ..... l/min

RÉCEPTEURS ET COMMANDE

	Désignation de la fonction	Fonction 1	Fonction 2	Fonction 3	Fonction 4	Fonction 5	Fonction 6
Type de récepteur							
Vérins	Simple effet (qté par fonction)						
	Double effet (qté)						
	Ø alésage (mm)						
	Ø tige (mm)						
	Course (mm)						
	Effort de sortie (daN)						
	Effort en rentrée (daN)						
	Temps de sortie (seconde)						
	Temps de rentrée (seconde)						
Moteurs	Quantité par fonction						
	Cylindrée (cm³)						
	Couple (m/daN)						
	Vitesse de rotation (tr/min)						
Type de distribution							
	Manuelle						
	Électrique tout ou rien						
	Électrique proportionnelle						
Tension de commande des distributeurs							
	(ex : 24 V continu ou alternatif)						
Fonctions simultanées							
	Indiquer les n° associés (ex : 1 et 3...)						

INFORMATIONS COMPLÉMENTAIRES

Exigences spécifiques :.....

Exigences réglementaires et légales : .....

Conditions de travail (humidité, poussière, vibrations, etc...) : .....

HydrokiT
HYDRAULIC GLOBAL SOLUTIONS

Rue du Bocage - La Ribotière - 85170 Le Poiré-sur-Vie
Tél. : + 33 (0) 2 51 34 10 10
Fax : + 33 (0) 2 51 34 12 66
E-mail : info@hydrokit.com

SOCIÉTÉ

Société :.....

.....

Nom interlocuteur : .....

Fonction :.....

Email :.....

Tél :.....

Fax : .....

Cachet :

Découvrez notre site internet !

10.000 références en ligne

Suivez toutes vos commandes

Consultez la disponibilité des produits

Commandez 24h/24 - 7j/7

Retrouvez vos prix nets

www.hydrokit.com

Tous nos catalogues sont en ligne !

Téléchargez-les sur **www.hydrokit.com**, rubrique «Catalogues»

Solutions AGRI

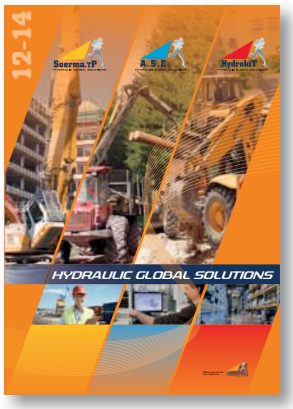

Solutions TP

Régulation de débit, pression, clapets de sécurité

Réservoirs, filtration refroidisseurs

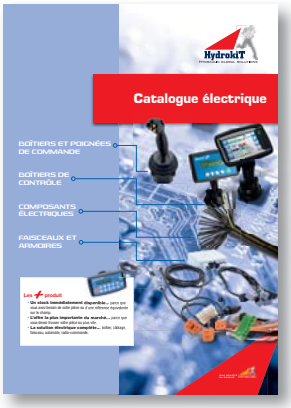

Électrique

Vérins

Pompes

Flexibles et embouts

HYDROKIT conçoit et fabrique des solutions électro-hydrauliques personnalisées

Depuis 30 ans, HYDROKIT est le partenaire des professionnels de la fabrication, de la vente et de la réparation de matériels. Nos équipes spécialisées en hydraulique connaissent parfaitement votre métier. Il vous apporteront toutes les solutions électro-hydrauliques pour améliorer les performances, la sécurité et le confort de vos machines.
Hydrokit OEM, développe des offres globales électro-hydrauliques pour accompagner les constructeurs dans la conception et l'optimisation de leurs machines.

UNE ÉQUIPE D'EXPERTS POUR VOUS CONSEILLER

- > Plus de **120** personnes pour répondre à vos besoins.
- > **40** conseillers techniciens à votre écoute.
- > Une équipe de **20** personnes pour une livraison le lendemain.

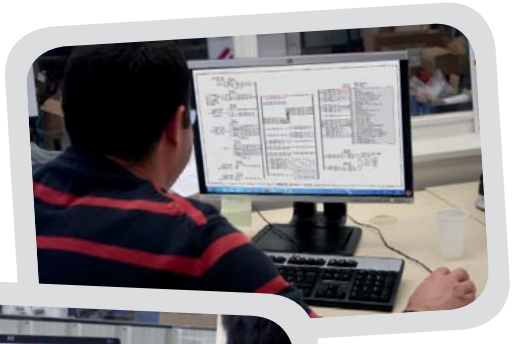

UN BUREAU D'ÉTUDES DE 20 INGÉNIEURS POUR DÉVELOPPER VOS SOLUTIONS

- > Des experts en hydraulique et électrique.
- > Conception de kits adaptés à vos machines.
- > Développement de solutions innovantes.

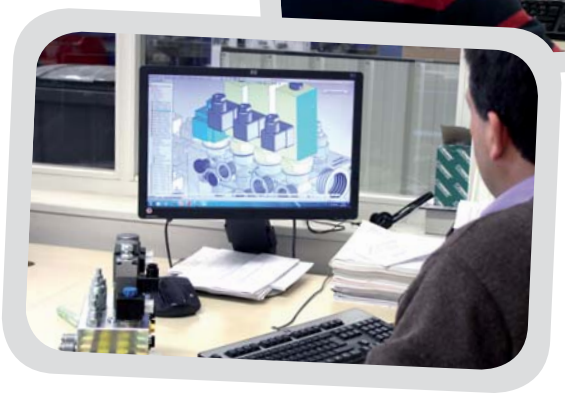

Vidéo Hydrokit OEM

UNE LOGISTIQUE RÉACTIVE À VOTRE SERVICE

- > **20 000** références sur stock.
- > Livraison sous 24 heures.
- > **300** colis par jour.
- > 2 tours automatiques de stockage Kardex.

HydrokiT HYDRAULIC GLOBAL SOLUTIONS — OEM HydrokiT HYDRAULIC GLOBAL SOLUTIONS

Retrouvez tous nos produits sur le catalogue en ligne :

www.hydrokit.com

N'hésitez pas à nous contacter

+33 (0)2 51 34 10 10

Rue du Bocage - La Ribotière - 85170 Le Poiré-sur-Vie

Tél. : + 33 (0) 2 51 34 10 10
Fax : + 33 (0) 2 51 34 12 66
E-mail : infohydro@hydrokit.com

Une société du groupe VENSYS

CATACE15FR2 - 12/2015 document non contractuel - © HYDROKIT - Conception : Hydrokit