HydrokiT
HYDRAULIC GLOBAL SOLUTIONS

Catalogue électrique

BOÎTIERS ET POIGNÉES DE COMMANDE

BOÎTIERS DE CONTRÔLE

COMPOSANTS ÉLECTRIQUES

FAISCEAUX ET ARMOIRES



Les + produit

- **Un stock immédiatement disponible...** parce que vous avez besoin de votre pièce ou d'une référence équivalente sur le champ.
- **L'offre la plus importante du marché...** parce que vous devez trouver votre pièce au plus vite.
- **La solution électrique complète...** boîtier, câblage, faisceau, automate, radio-commande.

UNE SOCIÉTÉ DU GROUPE VENSYS

SOMMAIRE

SOLUTIONS ÉLECTRIQUES



Boîtiers de contrôle 4

- Compteurs horaires et à impulsions 4
- Inclinomètres 5
- Indicateurs de charge 6
- Indicateurs de vitesse de rotation 7
- Indicateurs de débit et pression 8
- Indicateurs de position de relevage avant 9
- Hydroalarm : Boîtier alarme 10
- Compteurs horaires multi-utilisateurs 10



Boîtiers de commande standard 11

- Commande d'électro-distributeurs tout ou rien 11
- Commande d'électro-distributeurs tout ou rien avec régulation de débit proportionnelle 12
- Commande de sélecteurs de fonctions 13
- Commande de diviseurs de débit proportionnels 14
- Solutions pour épandeurs 15
- Boîtiers de commande pour attaches rapides automatiques . 18



La solution électrique complète 19



Radio-commandes câblées 20

- Émetteurs récepteurs radio tout ou rien 20
- Radio-commandes personnalisées 21



Modules électroniques 22

- Module électronique pour gestion de bypass 22
- Module électronique réalisant la fonction by-pass 22
- Module électronique pour commande d'électrovanne proportionnelle type PWM 23
- Module électronique de commande fonction 4 relais configurables 23
- Kit électrique proportionnel avec joystick 5 poussoirs + roller + bloc basse pression double effet 23
- Modules électroniques de ventilateur 24



Coffrets de démarrage de moteur électrique 25



Capteurs pour vérins hydrauliques 26



Sécurité 27

- Anti-démarrage / Anti-vol 27
- La sécurité adaptable à toutes vos machines 29
- Kits de limitation de mouvement 30



Génératrices 31

COMPOSANTS ÉLECTRIQUES



Manipulateurs 32

- Manipulateurs proportionnels DANFOSS 32
- Manipulateurs tout ou rien 40



Poignées et accessoires 41

- Poignées Cobra 41
- Poignées ERGOKIT 41
- Poignées 42
- Accoudoirs Ergonomia 43



Composants électriques 44

- Accessoires de fixation 44
- Boîtes à boutons pendantes 44
- Boutonnerie industrielle 44
- Buzzers 46
- Câbles 46
- Capteurs 47
- Coffrets 48
- Connecteurs 49
- Diodes 53
- Fusibles et porte-fusibles 53
- Gaines 53
- Interrupteurs 55
- Pédales de commande 57
- Presse étoupes 57
- Relais 57
- Voyants subminiatures 57



Émetteurs / récepteurs radio 58



Vérins électriques 59

- Vérins électriques 59
- Boîtiers de commande pour vérin électrique 59



Treuils électriques 60



Caméras de recul 61



Maintenance électrique 62

- Hydroclips, la valise 100% personnalisable 62
- Kits de maintenance électrique 62
- Stylos testeurs de champs magnétiques 63
- Testeur de puissance de démarrage de batterie 63
- Protecteurs électroniques de surtension 63
- Pinces ampèremétriques 63
- Testeur de prise remorque (signalisation) tracteur 63
- Tachymètres 63
- Pics fils 64
- Pinces crocodile 64
- Contrôleurs universels 64
- Câbles 64
- Pointes de touche 64
- Joints lumineux 64
- Coffret de connecteurs «deutsch» 64
- Pinces de sertissage de cosses 64
- Pinces à colliers 65
- Pince coupante pour tubes flexibles et gaines de protection . 65

Ingénierie et fourniture de systèmes électro-hydrauliques et d'automatismes associés

Étudier, concevoir, réaliser et fournir un système électrique / électronique avec câblage, c'est la vocation des techniciens de notre bureau d'études.
Cette solution vient compléter notre étude hydraulique pour vous offrir une offre globale électro-hydraulique intégrant :

- Une conception électronique à la carte.
- Une programmation personnalisée et communicante (BusCAN).
- Un développement sur logiciel Solidworks©.

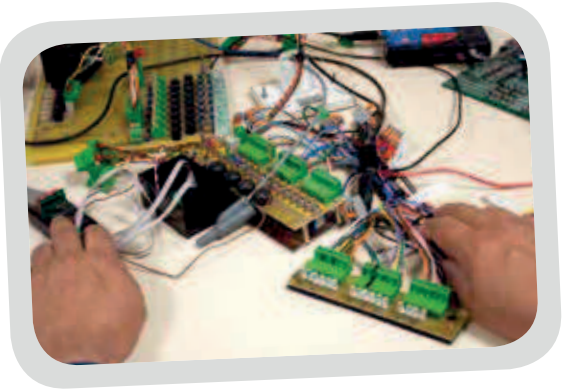

+ DE 30 ANNÉES D'EXPÉRIENCE

> Fourniture des composants

> Accompagnement complet de votre projet

> Assistance de la fabrication du prototype à la production en série

DÉVELOPPEMENT DE SOLUTIONS ADAPTÉES À VOS BESOINS

> Optimisation des conceptions de systèmes électro-hydrauliques

> Développement de solutions standard ou personnalisées

> Développement de solutions innovantes.





UNE SOLUTION COMPLÈTE = UN FOURNISSEUR UNIQUE

> Des gains de productivité

> Une conception innovante

> Un interlocuteur unique

> Une cohérence de vos ensembles électro-hydrauliques

COMPTEURS HORAIRES ET COMPTEURS À IMPULSIONS

Composition

- Boîtier étanche IP67.
- Pressostat : implantation 1/4 G (3 à 600 bar).
- Câble longueur de 4 mètres.
- Dimensions : 82 x 80 x 65 mm.
- Poids : 710 Grammes.
- Pression hydraulique maxi : 600 bars.

Développé par HydrokiT

AVANTAGES

- Autonome : alimentation par pile au lithium (durée 8 ans).
- Inviolable : boîtier étanche et plombé (remise à zéro verrouillée).
- Simplicité et rapidité de montage : pressostat pré-taré à 3 bar, protégé par gaine thermo rétractable.
- Précis : compteur heure + dixième d'heure.

COMPTEUR HORAIRE AVEC DOUBLE AFFICHAGE (JOURNALIER* + TOTAL)

- * Remise à zéro par un aimant.
- Comptage jusqu'à 99 999,9 h.

Type de déclenchement	Mode de déclenchement	Référence
Pressostat 3 bar	Présence de pression	BCPTH03V1



COMPTEUR HORAIRE SIMPLE AFFICHAGE

- Comptage jusqu'à 99 999,9 h.

Type de déclenchement	Mode de déclenchement	Référence
Capteur effet Hall inductif	Déclenchement sur rotation (ex : prise de force)	BCPTH06V1
Fréquence (2 à 2000 Hz)	Borne W alternateur / capteur inductif	BCPTH08V1
Pressostat 3 bar	Présence de pression	BCPTH07V1
Capteur ILS	Présence d'un aimant (ex : ouverture porte)	BCPTH10V1



COMPTEUR À IMPULSIONS

- Compteur à impulsions, comptage sur présence de pression supérieure à 3 bar (pressostat G1/4).
- **Référence : BCPTI01V1**



Commande Rapide : Tél. : 02 51 34 10 10 • Fax : 02 51 34 12 66

INCLINOMÈTRES

Applications

- Contrôle d'un niveau vertical et horizontal.

VERSION ESSENTIAL

Caractéristiques

- Tension de 10 à 30 volts.
- Faisceau alimentation : 1,5 m.
- Faisceau boîtier capteur : 8 m.
- **Référence : BVI01V1**

AVANTAGES

- Simple de montage : il suffit de fixer le boîtier sur l'outil de niveau.
- Amplitude importante : ± 12°.
- Pratique : changement automatique entre niveau horizontal et vertical.
- Robuste : résiste aux vibrations.
- Gain de temps : visualisation par aiguille.
- Fixation du boîtier en cabine par ventouse.



VERSION EFFICIENT 1 AXE 360°

Caractéristiques

- Alimentation 12-24VDC.
- Indication numérique de l'angle.
- 1 seuil bas et 1 seuil haut réglables avec alerte sonore en cas de dépassement.
- Faisceau boîtier capteur : 1,5 m.
- **Référence : IDIE01V1.**



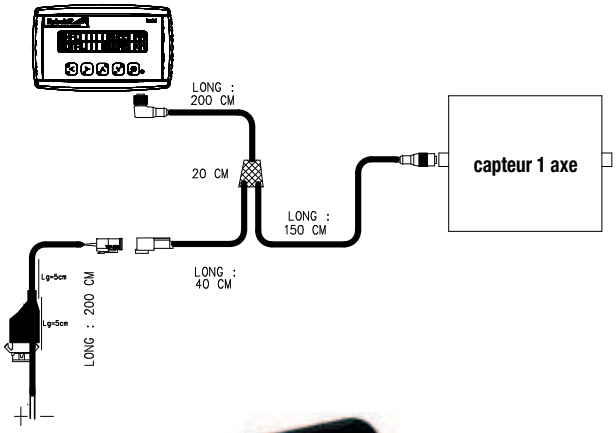

VERSION EXCLUSIVE 1 AXE 360°

Caractéristiques

- Alimentation 12-24VDC.
- Écran tactile couleur.
- Différentes visualisations de l'angle possibles.
- 1 seuil réglable avec alerte visuelle en cas de dépassement.
- Faisceau boîtier capteur : 8 m.
- **Référence : IDIEG01V1**

VERSION EXCLUSIVE 2 AXES 90°

Caractéristiques

- Alimentation 12-24VDC.
- Écran tactile couleur.
- Différentes visualisations des angles possibles.
- 1 seuil réglable par axe avec alerte visuelle en cas de dépassement.
- Faisceau boîtier capteur : 8 m.
- **Référence : IDIEG02V1.**

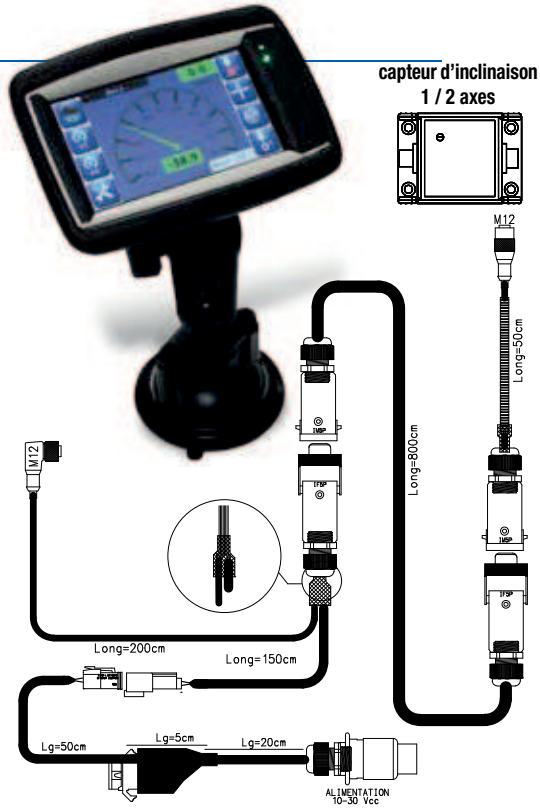

INDICATEURS DE CHARGE



Applications

- Indique la charge en temps réel et le cumul des charges transportées.
- Montage sur chariot élévateur, chargeur tracteur (sans clapet), relevage arrière de tracteur, ...)
- **Référence : IDCE01V1**

Caractéristiques

- Alimentation : 10 à 30 Vcc.
- Dimensions : 155 mm x 95 mm - Caractères : 9,66 x 4,84 mm.
- Connecteur M12 - 5 points à l'arrière.
- Capteur inox.
- Convient pour chargeur agricole, relevage, élévateur…
- Ne convient pas pour les chargeurs télescopiques.

Fonctionnement

- Le kit indicateur de charge - iControl (IDC) est basé sur la mesure de la pression hydraulique dans le circuit.
- La mesure de charge s'effectue en dynamique (affichage en permanence).
- La charge ainsi mesurée peut être ajoutée au cumul par l'opérateur en appuyant sur une touche.
- L'opérateur a toutefois la possibilité d'annuler la prise en compte de la dernière charge dans le cumul.
- L'opérateur est averti par le buzzer et par un message d'alerte en cas de surcharge.

Composition

- 1 afficheur iControl.
- 1 capteur de pression 0-250 bar (autres plages sur demande).
  Pression max : 750 bar.
- 1 faisceau (alimentation + capteur).
- Bras et ventouse de fixation.

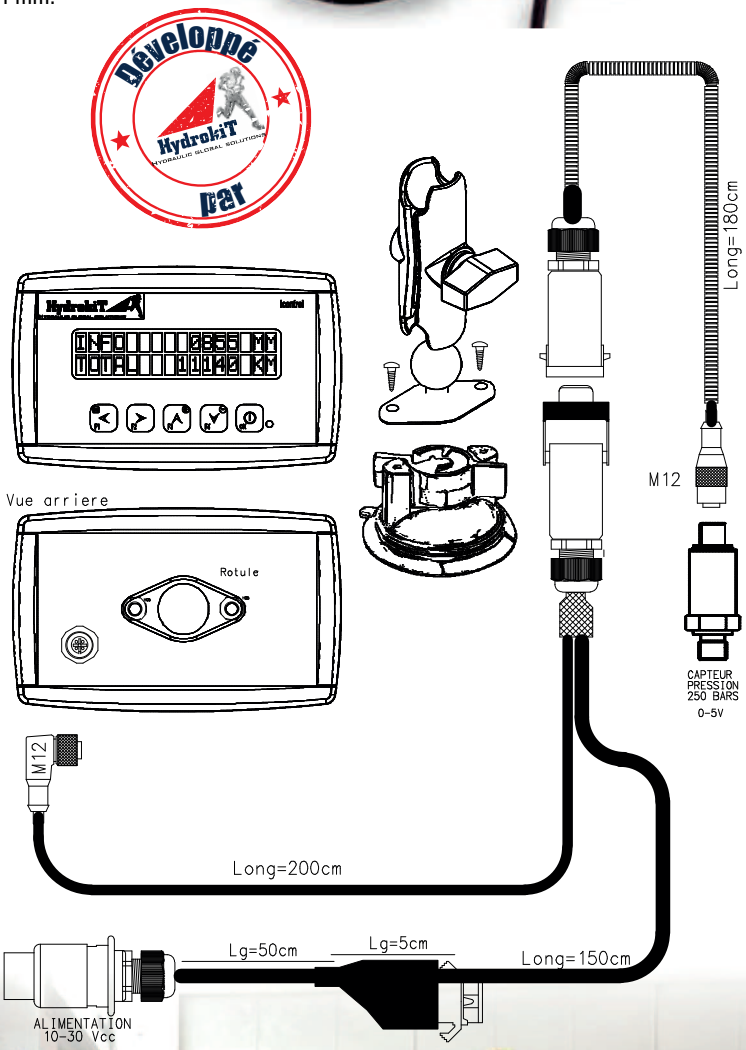

AVANTAGES

- Possibilité de faire du cumul.
- Afficheur grande taille avec rétro-éclairage.
- Alerte sonore en cas de surcharge.
- Utilisation simple : 5 touches pour navigation et réglages.
- Sérigraphie polyester couleur offrant une excellente résistance et une importante longévité.
- Interface en 3 langues : FR / EN / DE.



INDICATEURS DE VITESSE DE ROTATION



Applications

- Le boîtier indicateur de vitesse de rotation permet de surveiller la rotation d'un moteur.
- **Références :**
  IDVR02V1 : 2 capteurs
  IDVR01V1 : 1 seul capteur

Caractéristiques

- Alimentation : 10 à 30 Vcc.
- Dimensions : 155 mm x 95 mm - Caractères : 9,66 x 4,84 mm.
- Connecteur M12 - 5 points à l'arrière.

Fonctionnement

- Le kit indicateur de rotation est basé sur la mesure de la période du signal surveillé. La mesure de la vitesse de rotation se fait en permanence. L'opérateur a la possibilité de définir des seuils d'alarmes mini et maxi distincts.
- Compteur de temps journalier et total pour le régime surveillé (se déclenche dès qu'il y a une vitesse de rotation détectée).
- Compteur de temps total d'utilisation du boîtier.
- Cumul du nombre de tours journalier et total pour le régime surveillé.
- Mesure possible par période ou par fréquence.

Composition

- 1 afficheur iControl.
- 1 capteur inductif 18 mm, portée 8 mm.
- 1 faisceau (alimentation + capteur).
- Bras et ventouse de fixation.

AVANTAGES

- Possibilité d'avoir 1 ou 2 capteurs de régime de rotation,
- Des alarmes sonores ET visuelles en cas de dépassement des valeurs réglées (mini ou maxi),
- Paramétrage des textes possible par l'utilisateur,
- Fixation par bras et ventouse sur tout support.

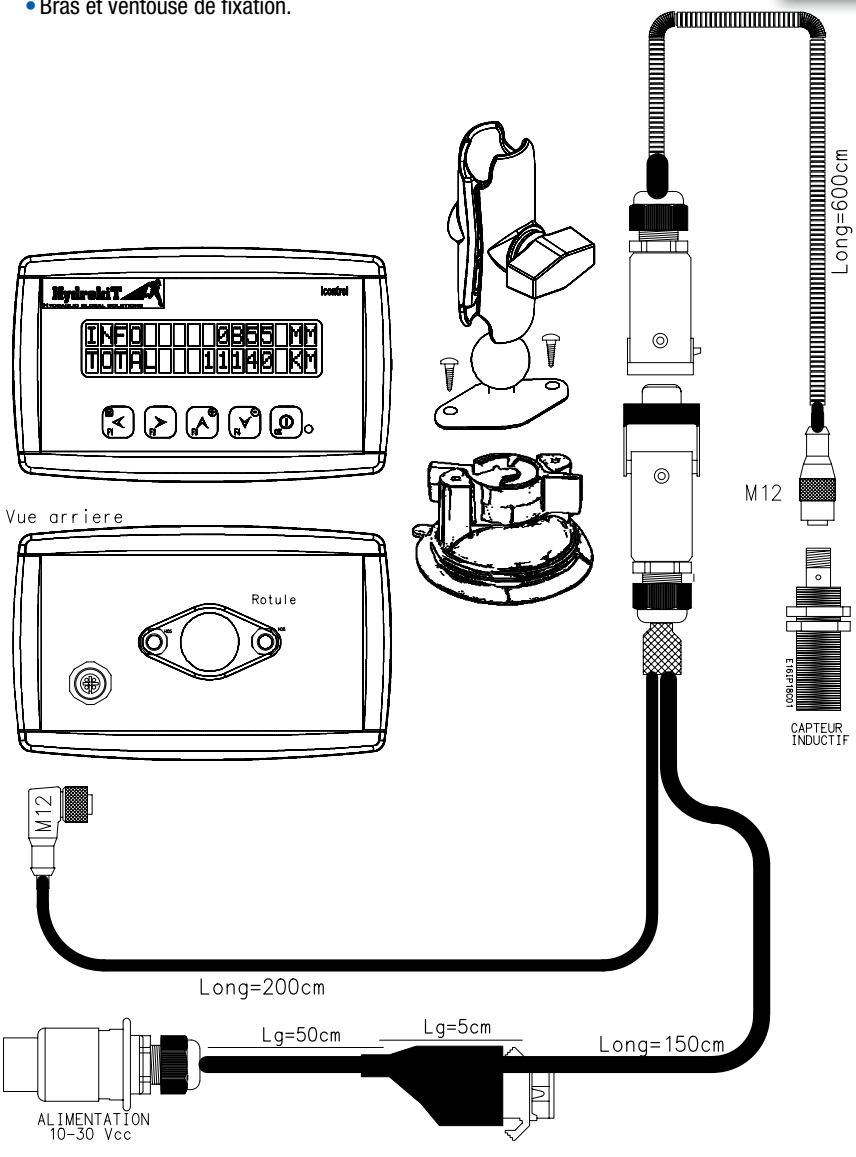

INDICATEURS DE DÉBIT ET PRESSION

Applications

- Mesure simultanée et en temps réel d'un débit et d'une pression dans un circuit hydraulique.
- **Référence : IDDP01V1.**



Caractéristiques

- Alimentation : 24 VCC.
- Dimensions : 155 mm x 95 mm - Caractères : 9,66 x 4,84 mm.
- Connecteur M12 - 5 points à l'arrière.

Principe de fonctionnement

- La mesure de la pression et du débit s'effectue en permanence.
- Compteur temps journalier et total qui s'active dès que la pression ou le débit est supérieur (ou inférieur) au seuil défini par l'utilisateur.
- Compteur de temps total d'utilisation du boîtier.
- Cumul journalier (en litres) et total (en centième de cm^3) du volume d'huile.
- Mémorisation des minimum et maximum de débit et de pression.
- Alarmes sonores et visuelles si un défaut ou mauvais branchement est constaté sur le capteur de pression.
- Ce kit est prévu pour un fonctionnement avec turbine réf EAQ600HK1 (9 à 600 l/min) et capteur de pression réf E17P600I03 (0-600 bar).

Composition

- 1 afficheur iControl.
- 1 faisceau (alimentation + capteur).
- Bras et ventouse de fixation.

AVANTAGES

- Économique.
- Enregistre les pics mini et maxi de débit et pression.
- Signal visuel et sonore si dépassement d'un débit ou d'une pression maxi ou mini préalablement enregistrés.
- Compteur de temps de marche : mise en route du compteur dès que l'on dépasse une consigne p ou Q.
- Permet un montage en fixe sur une machine.

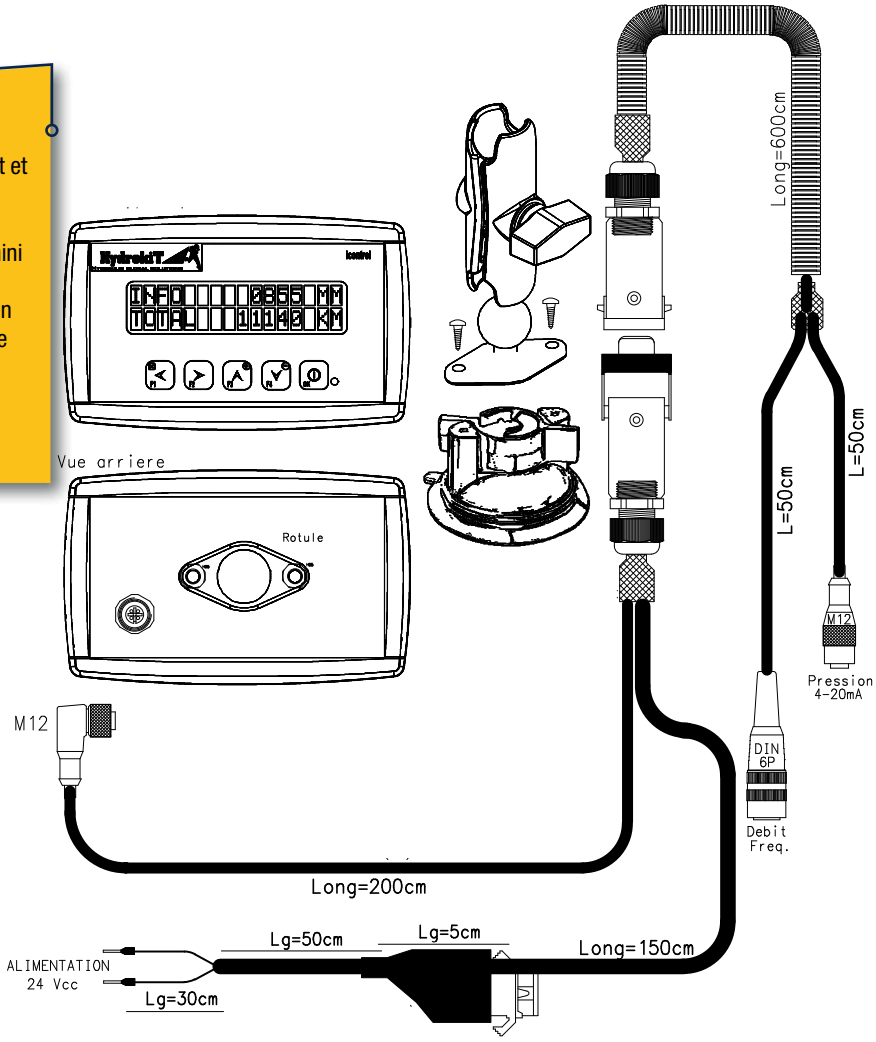

Développé par HydrokiT

Commande Rapide : Tél. : 02 51 34 10 10 • Fax : 02 51 34 12 66

INDICATEURS DE POSITION DE RELEVAGE AVANT

Les applications

- Indicateur de position de relevage avant.
- Gestion de position basse et de position haute.

Caractéristiques

- En fonctionnement, le système va permettre les fonctions suivantes:
  > **Blocage de la position haute (1)** à une valeur définie par l'utilisateur
  > **Blocage de la position basse (2)** à une valeur définie par l'utilisateur
  > **Blocage sur route (3)**
  > Le boîtier bloque momentanément (2 secondes) la commande hydrauliques aux points haut et bas enregistrés par l'utilisateur.





- Le capteur de position de relevage ou capteur d'angle se monte directement sur l'axe du relevage ou montage décalé.

Désignation	Référence
Kit indicateur de position	BIPR01V1
Kit indicateur de position avec blocage hydraulique	BIPRA1V1

Développé par HydrokiT

version BIPRA1V1

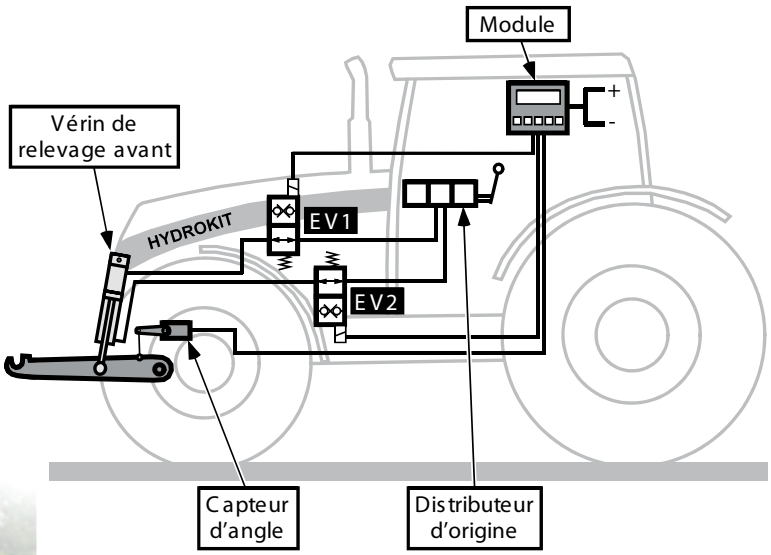

AVANTAGES

- Pratique : visualisation de la position du relevage avant.
- Confort : les positions basse et haute sont mémorisées par une butée hydraulique.
- Facilité de montage : adaptation entre le distributeur et le vérin d'origine.
- Sécurité : blocage du vérin en position route.



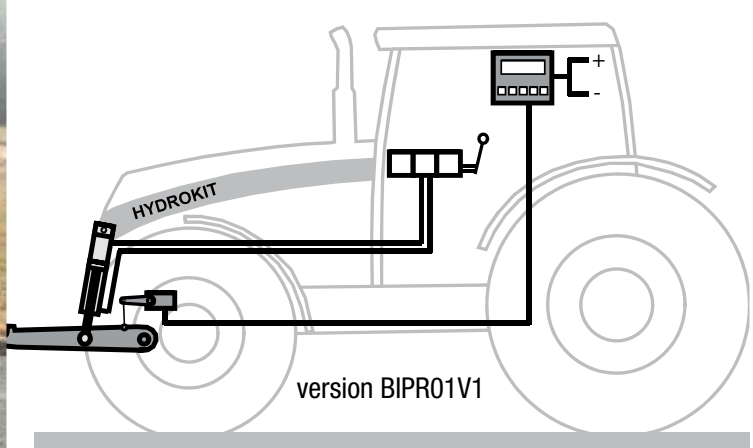

version BIPR01V1

HYDROALARM : BOÎTIER ALARME

Applications

- Vérification de la vitesse d'un arbre turbine semoir, hérisson épandeur à fumier.
- Maîtrise de la surcharge d'un godet sur télescopique et chargeur agricole.
- Contrôle de l'immobilisation d'un véhicule.
- Détection de la position de pièces : vérin, etc....



Caractéristiques

- Alimentation : 10 à 30 Volts continu.
- Courant de fonctionnement (sorties au repos) : 20 mA.
- Fusible de protection maxi : 7 A.

AVANTAGES

- Évite les erreurs de semis : information d'un sous régime de turbine semoir.
- Évite les casses des hérissons d'épandeur : un signal sonore avertit l'utilisateur.
- Diminution de la consommation de carburant : à partir du moment où le véhicule est au ralenti pendant un certain temps (réglable), l'utilisateur est averti par un signal sonore ou visuel.
- Système simple à programmer : fonctionne par apprentissage.

Désignation	Référence
Boîtier alarme avec connecteur mâle/femelle	BALARM01V1
Boîtier alarme de vitesse de rotation 2 m de câble (1000hz maxi)	BALARMV1V1
Boîtier alarme de vitesse de rotation 5 m de câble (1000hz maxi)	BALARMV2V1
Boîtier alarme de vitesse de rotation 10 m de câble (1000hz maxi)	BALARMV3V1
Boîtier alarme de vitesse de rotation 15 m de câble (1000hz maxi)	BALARMV4V1
Boîtier alarme de vitesse de rotation 2 capteurs 15 m de câble	BALARMV5V1
Boîtier alarme de pression 250 bar 2 m de câble	BALARMP1V1
Boîtier alarme de pression 250 bar 5 m de câble	BALARMP2V1
Boîtier alarme de pression 250 bar 10 m de câble	BALARMP3V1
Boîtier alarme de pression 250 bar 15 m de câble	BALARMP4V1

COMPTEURS HORAIRES MULTI-UTILISATEURS



Applications

- Tracteur, télescopique, automoteur, outil à commande hydraulique.
- Pour compter les heures de travail d'un matériel par utilisateur.

Caractéristiques

- Caractéristiques boîtier machine :
  > Boîtier : métal INOX, étanchéité IP65,
  > Dimensions : 134 x 118 x 52 mm, poids : 900 g,
  > Alimentation : 12 ou 24 volts (plage de tension de 9 à 80 VCC),
  > Consommation : mode veille : 16 mA / mode arrêt < 1 mA,
  > Température de fonctionnement : -20°C à + 70°C,
  > Conforme aux normes CEM : EN13309 / Choc et vibrations : EN 60068,
  > Dimensions lecteur machine : Ø 24 mm (prévoir un perçage de Ø 20 mm).
- Clé d'utilisation et transfert :
  > Dimensions : 55 x 20 x 7 mm, poids : 5 g,
  > Étanchéité : IP65.
- Kit de transfert :
  > Lecteur de clé, clé de transfert, clé de remise à zéro compteur,
  > Branchement en USB.

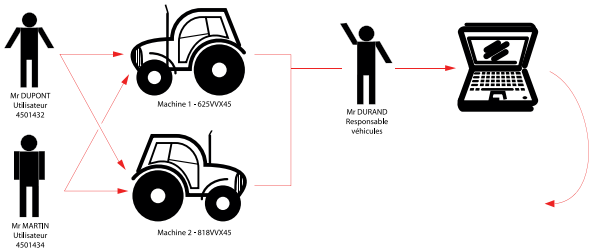

AVANTAGES

- Gestion parfaite du temps : plus d'erreur ni d'oubli dans le comptage des heures par utilisateur et par véhicule.
  > 1 horamètre comptabilisant l'historique de fonctionnement de la machine (JJMMAAHHMM).
  > 3 compteurs paramétrables en temps (HHMMSS) ou en impulsions (ex : consommation véhicule, comptage de bottes...).
- Gain de temps administratif : charge administrative réduite (exploitation directement sur tableur via clé de transfert).
- Facilité d'utilisation : juste une clé magnétique à poser sur le lecteur autorise le démarrage du véhicule en moins d'une seconde.
- Coût réduit : amortissement sur plusieurs années (les boîtiers peuvent être transférés d'un véhicule à un autre).
- Sécurité antivol : utilisation des véhicules uniquement par les utilisateurs autorisés.

COMMANDE D'ÉLECTRO-DISTRIBUTEURS TOUT OU RIEN

BOÎTIERS 2 À 5 FONCTIONS

Caractéristiques

- Commande par interrupteurs à levier MOM/OFF/MOM.
- Robustesse.
- Simplicité.
- Possibilité de piloter ou non le by-pass pour chaque fonction (simple effet/double effet).
- Configuration centre ouvert ou fermé en option.
- Fusible accessible par l'extérieur.

Nombre de fonctions double effet	Référence 12V et 24V*
2	BEF251
3	BEF351
4	BEF451
5	BEF551
Option rallonge 3 m	FS03BEF01
Option CO/CF	KE999COCF1

* Adaptable en 12 et 24V

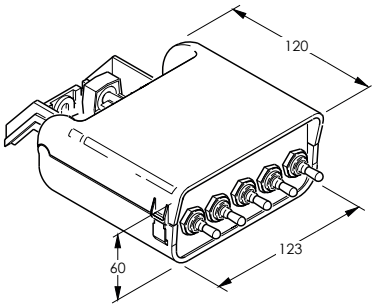



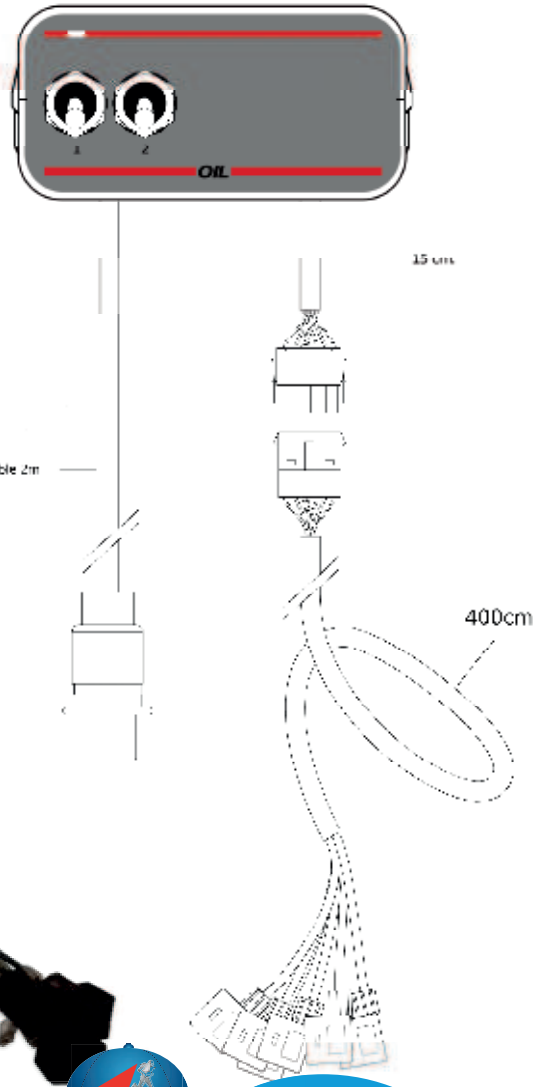

BOÎTIERS 6 À 9 FONCTIONS

Caractéristiques

- Commande par interrupteurs à levier MOM/OFF/MOM.
- Configuration centre ouvert ou fermé.
- Longueur de faisceau : 8 mètres.
- Alimentation 12 ou 24 VDC.
- IP65.
- Protection par fusible auto-réarmable + anti-inversion de polarité

Nombre de fonctions double effet	Référence 12V et 24V*
6	BF681
7	BF781
8	BF881
9	BF981



Pour les boîtiers de cette page, option interrupteur cranté disponible :

Option interrupteurs crantés	Référence
ON/OFF	E02BS1101K
ON/OFF/MOM	E02BS111K
ON/OFF/ON	E02BS120AK

COMMANDE D'ÉLECTRO-DISTRIBUTEURS TOUT OU RIEN (SUITE)

POIGNÉES ERGOKIT 2 À 5 FONCTIONS

AVANTAGES

- Un interrupteur intégré sur la poignée permet de faire circuit ouvert ou fermé.
- Faisceau complet fourni avec une prise fonction by pass.
- Ergonomie.
- Taraudage pour montage sur levier de distribution M10 (10x150).

Caractéristiques

- Tension 12 ou 24 VCC.
- Commande par bouton poussoir.

Nombre de fonctions double effet	Référence
2	PCED07A2
3	PCED07A3
4	PCED07A4
5	PCED07A5



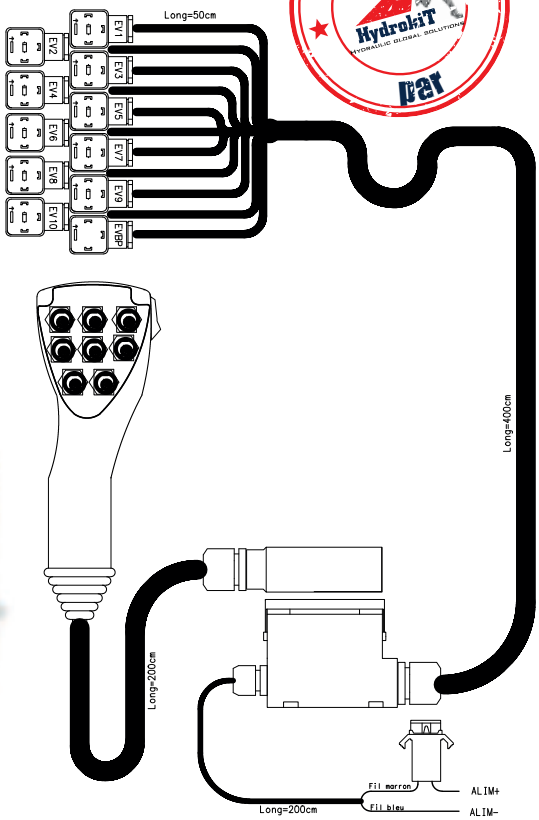

COMMANDE D'ÉLECTRO-DISTRIBUTEURS TOUT OU RIEN AVEC RÉGULATION DE DÉBIT PROPORTIONNELLE

BOÎTIERS 2 À 7 FONCTIONS AVEC RÉGULATION DE DÉBIT

Caractéristiques

- Un potentiomètre de commande proportionnelle (PWM).
- Commande par interrupteurs à levier.
- Configuration centre ouvert ou fermé.
- Longueur de faisceau 8 mètres.
- Alimentation 12VDC ou 24VDC.
- IP65.
- Protection par fusible auto réarmable + anti-inversion de polarité.

Nombre de fonctions double effet	Référence
2	BD281
3	BD381
4	BD481
5	BD581
6	BD681
7	BD781







COMMANDE DE SÉLECTEURS DE FONCTIONS

POIGNÉES COBRA CÂBLÉES 1 À 4 FONCTIONS



Caractéristiques

- 1 à 4 boutons poussoirs (intensité maxi 4A sous 12V).
- Taraudage 10 x 150.
- Livrée avec soufflet (référence 52214).

Nombre de poussoirs	Câblage		Référence
	Faisceau	Alimentation	
1	6 m	2 m	PCE06S1
2	6 m	2 m	PCE06S2
1	5 m	2 m	PCE05A1
2	5 m	2 m	PCE05A2
3	5 m	2 m	PCE05A3
4	5 m	2 m	PCE05A4

BOÎTIERS SÉLECTEUR DE FONCTIONS 3 OU 4 FONCTIONS

Caractéristiques

- Jusqu'à 3 fonctions supplémentaires avec un seul distributeur.

Fonctionnement

- Il suffit de sélectionner la fonction souhaitée depuis le boîtier en cabine et l'opérateur manipule la fonction depuis le levier de son distributeur manuel ou électrique.
- Maintien de la fonction sélectionner (pas besoin de laisser le doigt sur le bouton) jusqu'à ce que l'opérateur décide de la désactiver..

Boîtiers	
Désignation	Référence
Boîtier 3 fonctions avec logo Hydrokit	BSELECT3F1
Boîtier 3 fonctions sans logo Hydrokit	BSELECT3F2
Boîtier 4 fonctions avec logo Hydrokit	BSELECT4F1
Boîtier 4 fonctions sans logo Hydrokit	BSELECT4F2

Rallonges	
Désignation	Référence
3,2 mètres	F999L320V1
5 mètres	F999L500V1
8,5 mètres	F999L850V1

Faisceaux électrovanne	
Désignation	Référence
1 prise 30 cm	F999EV01V1
2 prises 30 cm	F999EV02V1
3 prises 30 cm	F999EV03V1

AVANTAGES

- Facile à installer en cabine grâce à la ventouse intégrée, kit assemblé.
- Très bon rapport qualité/prix.
- Boîtier compact et entièrement résiné.
- Livré avec planche de 53 pictogrammes.

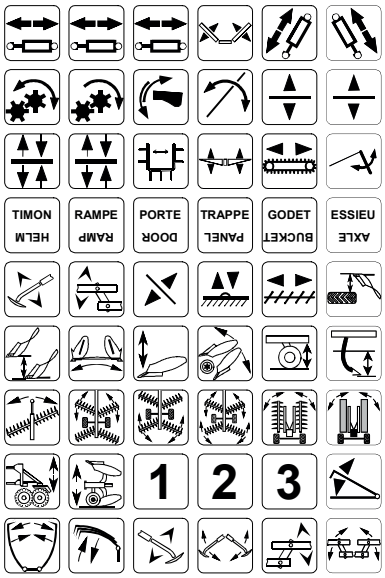



Développé par HydrokiT

COMMANDE DE SÉLECTEURS DE FONCTIONS (SUITE)

POIGNÉES ERGOKIT CÂBLÉES

Caractéristiques

- 3 à 6 boutons poussoirs avec adaptateur taraudé M10.
- Livrée avec soufflet (référence DIXDE).

Nombre de poussoirs	Câblage		Référence
	Faisceau	Electrovannes	
3	6 m	0,5 m	PCED06S3
4	6 m	0,5 m	PCED06S4
5	6 m	0,5 m	PCED06S5
6	6 m	0,5 m	PCED06S6



COMMANDE DE DIVISEURS DE DÉBIT PROPORTIONNELS

BOÎTIERS POUR DIVISEURS MOTORISÉS

Applications

- Le diviseur de débit permet de réguler un débit hydraulique à distance (cabine d'engin mobile pressurisée...) à partir d'un boîtier de commande.

Caractéristiques

- Dimensions du boîtier : 140x80x65.
- Alimentation 12 VCC.
- Protection par fusible
- **Référence : BDDA12V1**



BOÎTIERS POUR DIVISEURS À CARTOUCHE PROPORTIONNELLE (TYPE PWM)

Applications

- Réglage de débit proportionel pour épandeurs (vitesse du tapis), semoirs/fertilisateurs (vitesse distributeur)...

Caractéristiques

- Alimentation 12 Vcc.
- Dimensions : 140 x 80 x 65mm.
- Boite étanche IP65.
- Voyant présence tension.
- Faisceau 8 mètres.
- Prise alimentation tracteur DIN9680.
- Réglages possibles : Débit mini, maxi et rampe.
- Sérigraphie personnalisable.
- **Référence : BD081**



SOLUTIONS POUR ÉPANDEURS

BOÎTIER DE COMMANDE ÉPANDEUR VERSION ESSENTIAL

- 1 interrupteur cranté un sens pour la fonction tapis.
- 1 interrupteur pour la fonction porte.
- 1 potentiomètre 1 tour pour le réglage du débit (PWM).

Description	Référence
Boîtier avec faisceau	BEPAND5
Option sérigraphie laser personnalisée	NC
Fin de course câblée 10m en option	E16FTA002K
Option compatibilité bloc de distribution DR90	sur demande
Option compatibilité bloc de distribution PVG	sur demande





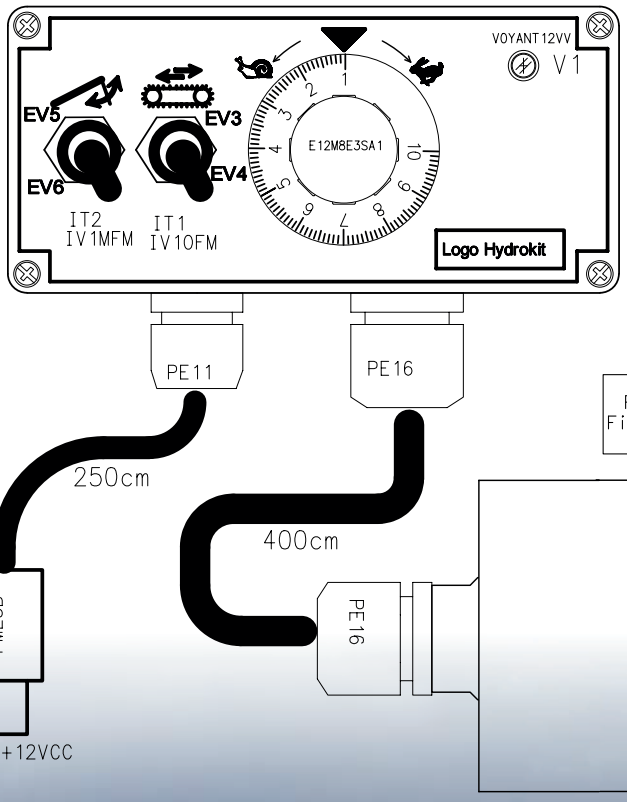

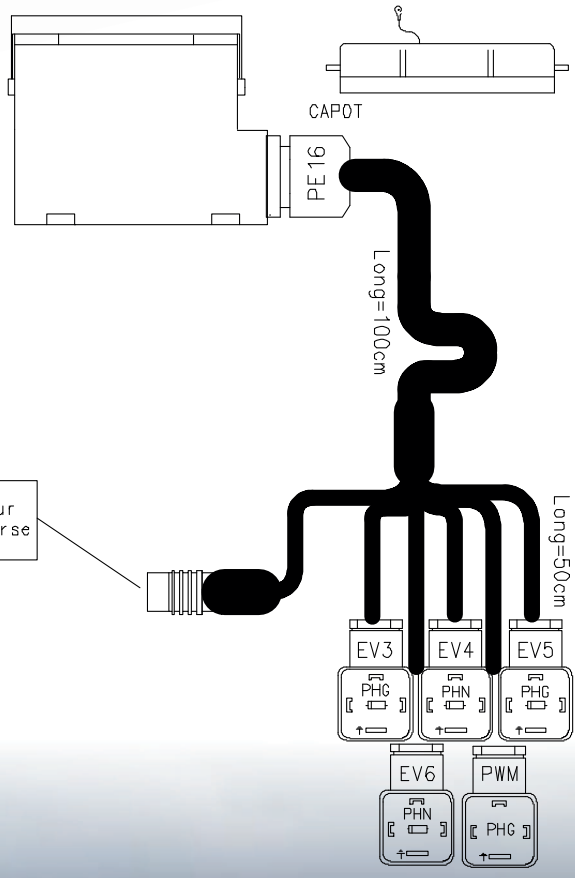



SOLUTIONS POUR ÉPANDEURS (SUITE)

BOÎTIER DE COMMANDE ÉPANDEUR VERSION EFFICIENT (ICONTROL)

- Boîtier de petite taille, 13 touches sensitives, molette de réglage sans butée (réglage, sélection menus).
- Grand écran de 32 caractères rétro-éclairés et voyants à LED.
- Paramétrage à différents niveaux d'accès pour constructeur et utilisateur.
- Protection contre les inversions de polarité et courts-circuits.
- Façade personnalisée.
- Communication afficheur et calculateur par BUS CAN

Description	Référence
Pour une valve proportionnelle	BDPA999V01
Options	Nous consulter



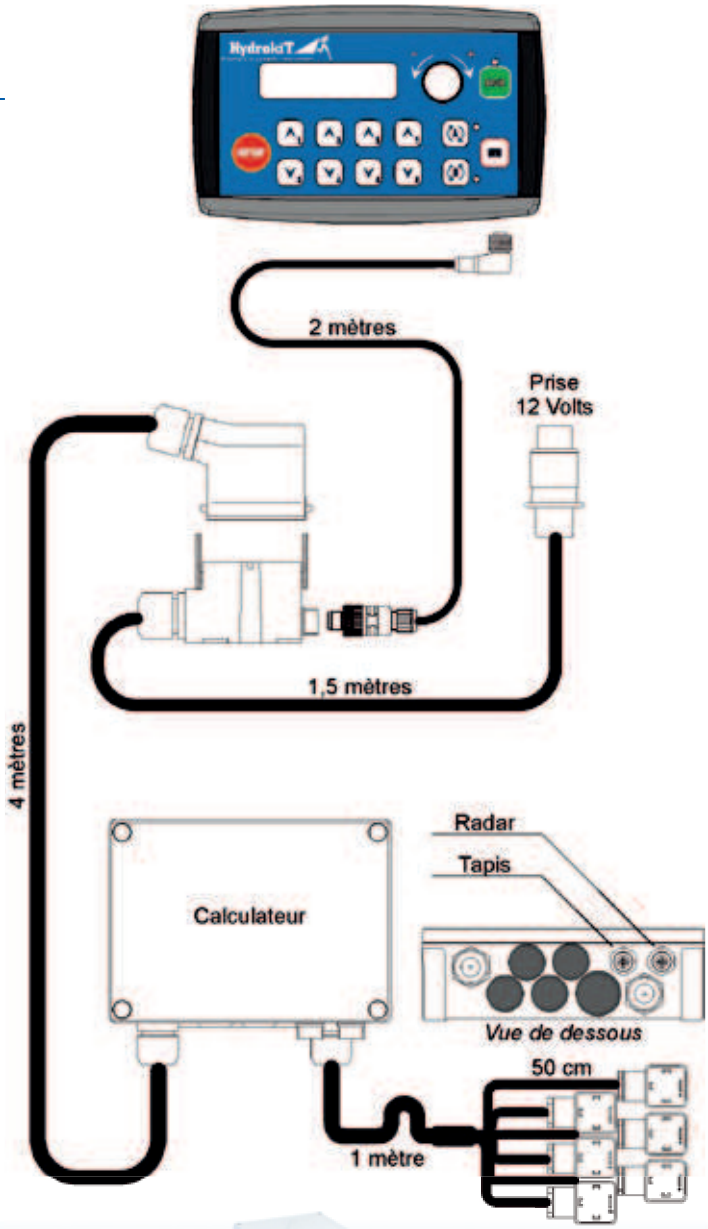

AVANTAGES

- Gestion du volume d'épandage.
- Icontrol transforme votre épandeur en un outil de précision :
  - Débit proportionnel à l'avancement électrique.
  - Mesures de superficie et de temps.
  - Contrôle de la vitesse du tapis en pourcentage ou en m/min.
  - Gestion de 3 fonctions auxiliaires (porte, volet droit, volet gauche).
  - Affichage de la pression hydraulique du tapis ou de la tension de la chaîne).
  - Affichage de la hauteur de porte.
  - Affichage du poids épandu.
  - Calcul du tonnage par hectare.
  - Surveillance de la vitesse des hérissons.
- Tous ces paramètres sont contrôlés et gérés par une seule unité : le iControl.
- Boîtier de commande intelligent: contrôle et affichage depuis le même boîtier pour plus d'efficacité.
- Compatible PWM / PVG
- Commande de récepteur électrique (moteur électrique, vérin).





Commande Rapide : Tél. : 02 51 34 10 10 • Fax : 02 51 34 12 66

SOLUTIONS POUR ÉPANDEURS (SUITE)

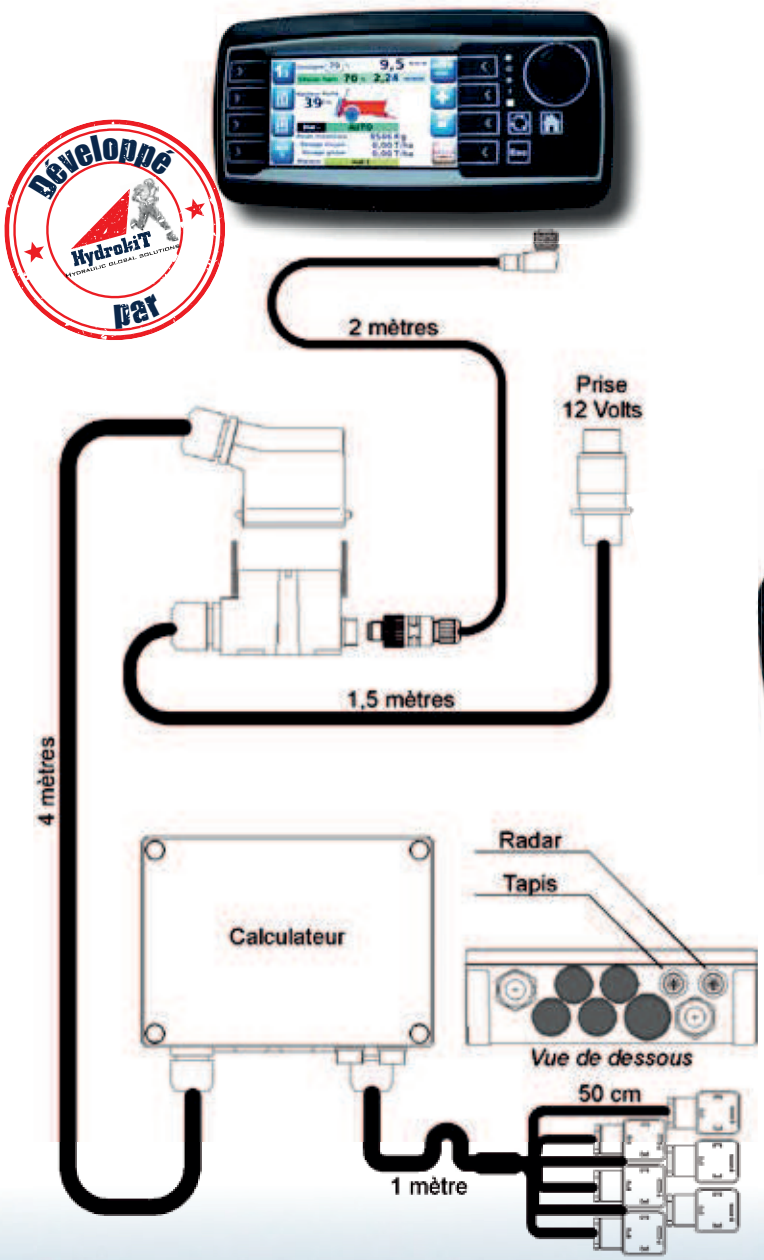

BOÎTIER DE COMMANDE ÉPANDEUR VERSION EXCLUSIVE (HYDROSCREEN)

- Écran compact, 11 touches sensitives, molette de réglage sans butée (réglages et sélection menus).
- Paramétrage à différents niveaux d'accès pour constructeur et utilisateur.
- Communication afficheur et calculateur par BUS CAN
- Connexion pour vidéo.

Description	Référence
Pour une valve proportionnelle	BGE999V01S
Options	Nous consulter



AVANTAGES

- Écran couleur grande taille.
- Toutes les informations accessibles depuis un seul écran.
- Gestion du volume d'épandage.
- Hydroscreen transforme votre épandeur en un outil de précision :
  - Débit proportionnel à l'avancement électrique.
  - Mesures de superficie et de temps.
  - Contrôle de la vitesse du tapis en pourcentage ou en m/min.
  - Gestion de 3 fonctions auxiliaires (porte, volet droit, volet gauche).
  - Affichage de la pression hydraulique du tapis ou de la tension de la chaîne).
  - Affichage de la hauteur de porte.
  - Affichage du poids épandu.
  - Calcul du tonnage par hectare.
  - Surveillance de la vitesse des hérissons.
- Tous ces paramètres sont contrôlés et gérés par une seule unité : l'Hydroscreen.
- Boîtier de commande intelligent: contrôle et affichage depuis le même boîtier pour plus d'efficacité.
- Compatible PWM / PVG
- Commande de récepteur électrique (moteur électrique, vérin).



BOÎTIERS DE COMMANDE POUR ATTACHES RAPIDES AUTOMATIQUES

Applications

- Pour alimenter et commander une attache hydraulique depuis la cabine.

Caractéristiques

- Boîtier facile à brancher.
- Boîtier de commande en cabine compact et universel.
- Kit sur mesure livré complet et personnalisé au type d'attache et d'engin.

Composition

- Boîtier attache CE.
- Faisceau 12-24V.
- Bloc hydraulique adapté à toutes les marques et schémas d'attaches.

AVANTAGES

- Ouverture sécurisée.
- 12-24 VCC.
- Bloc hydraulique compatible.
- Toutes marques, tous schémas :
  > double-effet,
  > simple-effet,
  > pression constante (gestion info pressostat).

Fonctionnement

- Pour décrocher un équipement : appuyer sur les 2 boutons rouges.
  Les 2 voyants rouges s'allument et un buzzer se fait entendre. À ce stade, l'attache est déverrouillée ce qui correspond au cadenas ouvert.
- Pour accrocher un équipement : appuyer sur le bouton vert.
  Le voyant lumineux vert s'allume et le signal sonore s'arrête. À ce stade, l'attache est verrouillée ce qui correspond au cadenas fermé.



Commande Rapide : Tél. : 02 51 34 10 10 • Fax : 02 51 34 12 66

SIMPLIFIEZ ET AMÉLIOREZ VOS CIRCUITS ÉLECTRO-HYDRAULIQUES



ERGONOMIQUE

- Confort d'utilisation.
- Mise en valeur de votre machine.
- Aide au diagnostic.
- Façade personnalisable.
- Encombrement réduit.

INTELLIGENT

- Technologie Bus CAN.
- Automatisation des mouvements.
- Régulation précise.
- Surveillance capteurs.
- Traçabilité et compteurs.



AVANTAGES

- Boîtiers ergonomiques.
- Calculateurs intelligents.
- Commandes polyvalentes.
- Production de faisceaux personnalisés.
- Montage et assemblage par Hydrokit.

= LA SOLUTION ÉLECTRIQUE COMPLÈTE

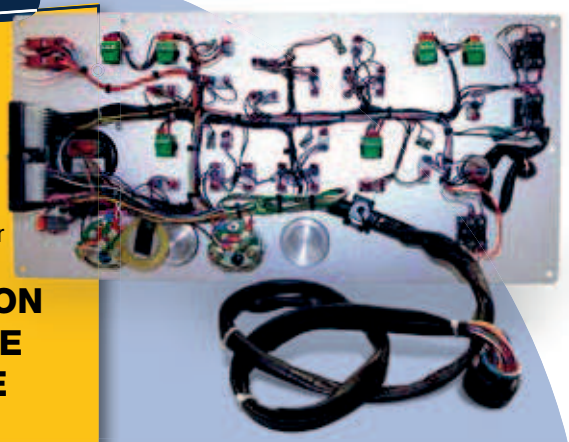

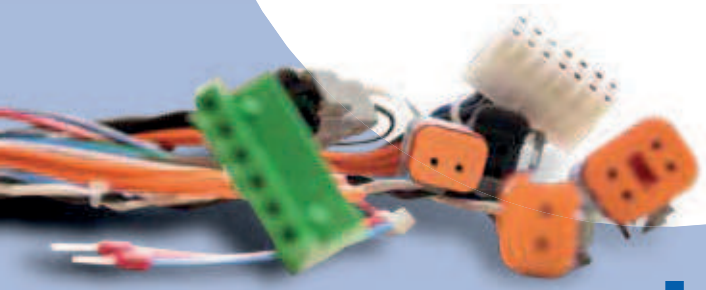

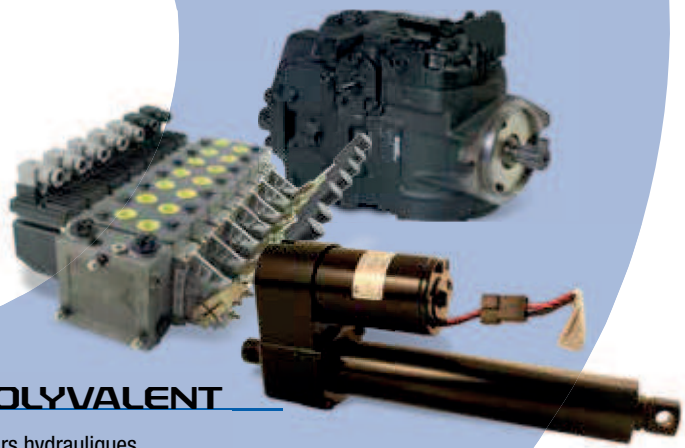

PERSONNALISÉ

- Adaptés à la machine.
- Diminution du temps de montage.

POLYVALENT

- Distributeurs hydrauliques CETOP 3/5, empilables, etc.
- Blocs proportionnels : DR65, RR90, PVG.
- Pompes à débit variable : Rexroth, Sauer, Bondioli.
- Actionneurs électriques : moto-réducteur, vérins.
- Automates : 4-20 mA, 0-10 V, PWM.

ÉMETTEURS RÉCEPTEURS RADIO TOUT OU RIEN

Applications

- Commande d'électrovannes sur tout type de matériels nécessitant de petits équipements radio.



Caractéristiques

- Radio-commande câblée 12-24V avec fonction by-pass sur chaque fonction.
- Plage de température : -10°C à +75°C.
- Matière : plastique ABS.
- Homologué CE.
- 256 adresses différentes et modifiables.
- Programmable pour désactiver le by-pass sur certains boutons (simple effet), auto-maintient...

Émetteur

- Portée en champ libre 100 m.
- Fréquence d'utilisation :433 - 868 Mhz
- Temps de réponse : 100 ms.
- Degré de protection : IP65.
- Livré avec 2 sachets de protections + bandoulière

Récepteur

- 9 à 30 VDC.
- Protection IP67.
- Led d'indication de fonctionnement des 8 premiers boutons en façade.
- Arrêt d'urgence en façade.
- Sortie by-pass sur chaque bouton.

Composition

- Un boîtier récepteur avec un faisceau câblé.
- Un émetteur 2, 4, 6, 10, 12 boutons.

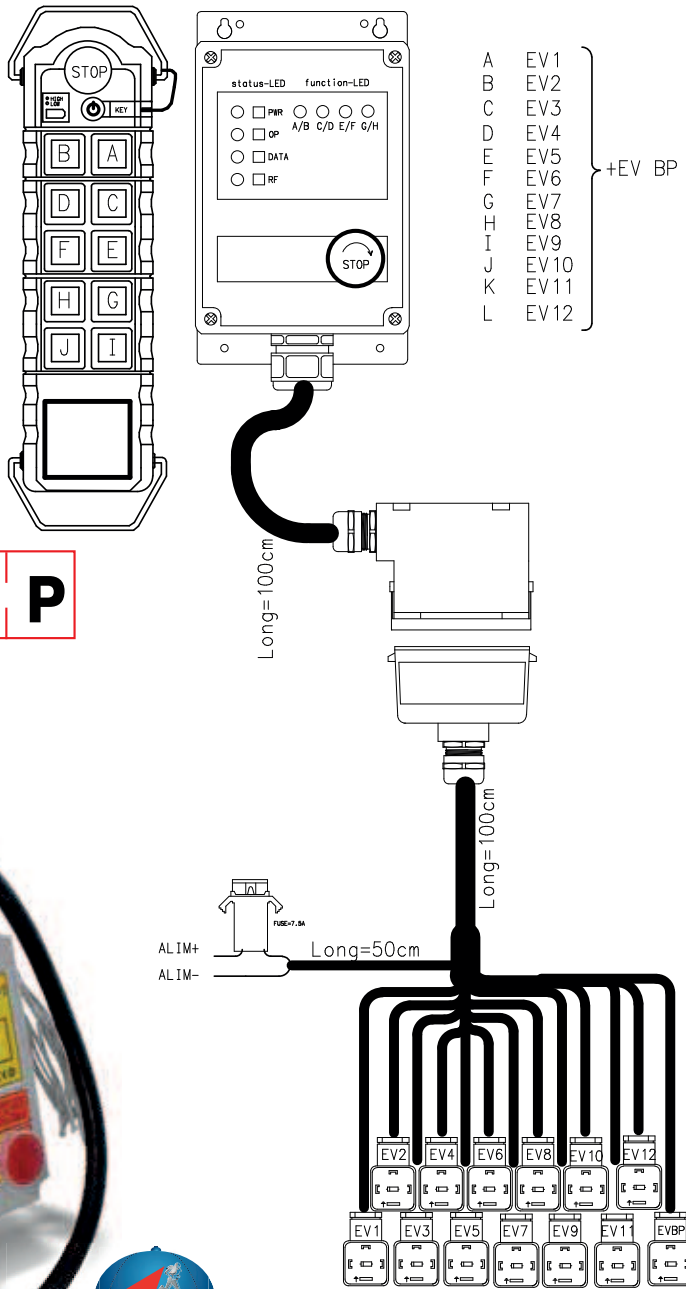

Codification

B	R	T	V	•	•	B	P

Nombre de fonctions

02
04
06
10
12





Voir options page 58

Commande Rapide : Tél. : 02 51 34 10 10 • Fax : 02 51 34 12 66

RADIO-COMMANDES PERSONNALISÉES

Gagnez en souplesse et en sécurité : Radio-commandez vos machines



Applications

Pour piloter l'intégralité des fonctions de la machine à distance et dans les environnements les plus défavorables (démantèlement nucléaire, travail sous hautes températures (aciéries), travail sous ligne haute tension EDF, etc.)

Caractéristiques

- Radio-commande à la carte, définition du cahier des charges selon les besoins.
- Machine entièrement radio-commandée (démarrage moteur à distance, commande de toutes les fonctions).
- Portée de 150 à 200 m (distance supplémentaire à la demande).
- Personnalisation du pupitre de commande.
- Pas de modification réelle sur la machine, la radio-commande peut être démontée.
- Retour des informations machine sur le pupitre.
- Montage par nos techniciens.

Composition du kit

- Un émetteur.
- Un récepteur.
- Un feu flash tricolore indiquant les différents modes (rouge : défaut machine, orange : mode radio, vert : machine tournante).
- Un bloc hydraulique de commande proportionnelle.
- Un boîtier électrique de gestion des commandes.
- Plusieurs boutons d'arrêt d'urgence.
- Plusieurs boutons de désactivation du système de freinage.

AVANTAGES

- Confort de pilotage.
- Sécurité de l'opérateur.
- Adaptation à tout type de machine.
- Précision de la machine, performance équivalente à une conduite depuis la cabine.
- Polyvalence : conserve les commande d'origine de la machine.



Types d'émetteurs



Types de récepteurs







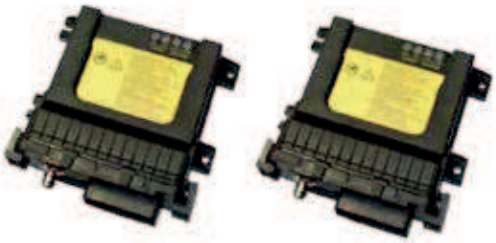

MODULE ÉLECTRONIQUE POUR GESTION DE BYPASS

Applications

- Gestion de bypass de distributeur hydraulique à commande électrique.
- **Référence : E12MOUEV**

AVANTAGES

- La sortie est protégée contre les surcharges.
- Le module est protégé contre les inversions de polarité si la sortie n'est pas en même temps court-circuitée.

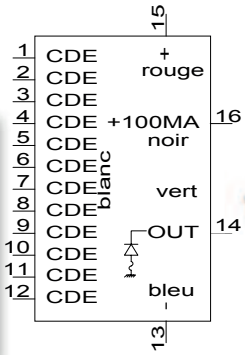

Repères 1 à 12 : commande by-pass
Repère 13 : alimentation 0V du module
Repère 14 : Sortie alimentation électro-vanne by-pass
Repère 15 : Alimentation 12V 30 V module
Repère 16 : Sortie alimentation protégé par un fusible de 100 mA

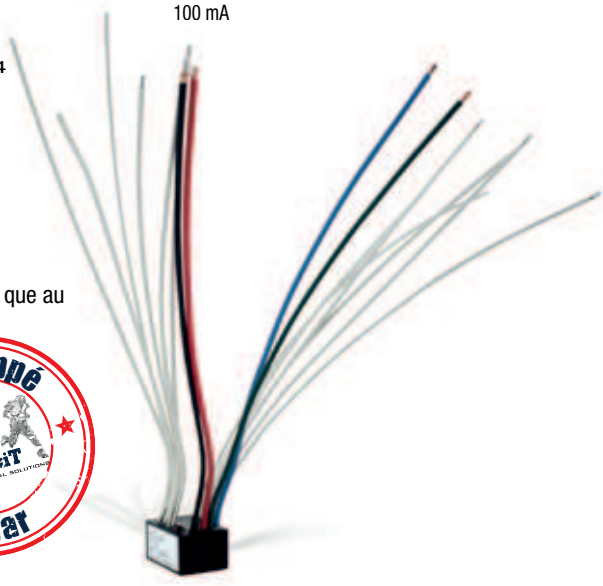

Caractéristiques

- Module électronique qui réalise une fonction OU (la sortie est activée dès que au moins 1 des entrées est activée).
- Module entièrement résiné.
- Alimentation 10 à 30 VDC.
- Protection contre les surtensions.
- 12 entrées pour commande de bypass (fils blanc).
- 1 sortie électrovanne 5 A maxi (fil vert).
- 1 sortie protégée 100 mA (fil noir).
- Alimentation (fil rouge).
- Masse (fil bleu).

MODULE ÉLECTRONIQUE AUTO-MAINTIEN - TÉLÉRUPTEUR

Applications

- Gestion de l'alimentation d'une sortie télérupteur ou ON/OFF + sortie ON/OFF avec sécurité.
- **Référence : E12MCLAPET**
- Références connecteurs : BORNIER4F, E08M5VF, BORNIER6F

Caractéristiques

- Sortie puissance protégée 6A (fusible automatique).
- Sortie commande protégée 100mA.
- Mise sous tension : aucune info sur les entrées ne doit être présente
  sinon le module se met en sécurité (aucune sortie alimentée).

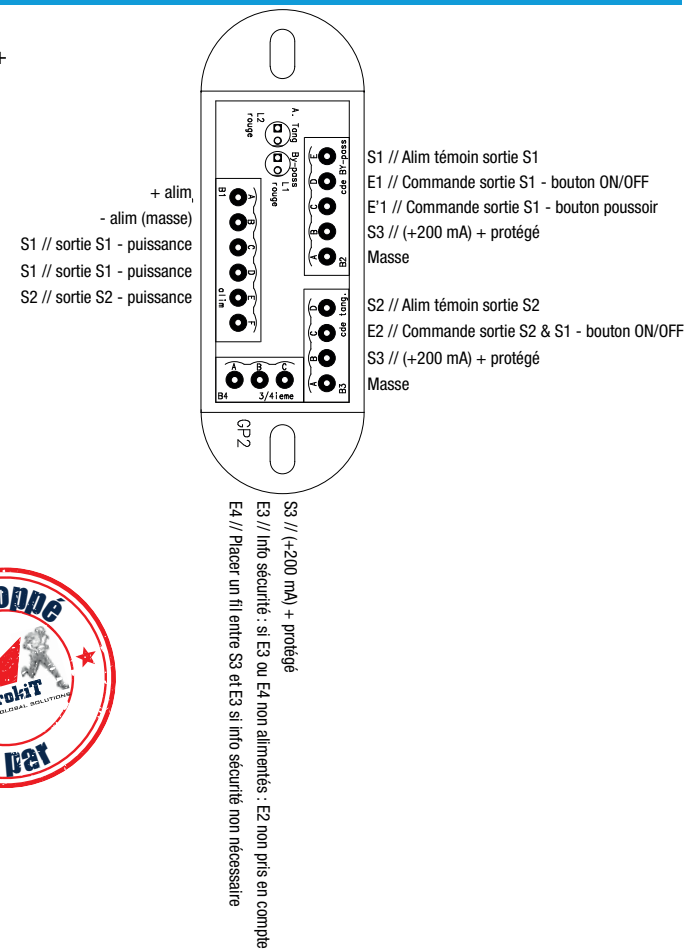



MODULE ÉLECTRONIQUE POUR COMMANDE D'ÉLECTROVANNE PROPORTIONNELLE TYPE PWM

Caractéristiques

- Alimentation 9 à 28 VDC.
- Sortie type PWM 12 ou 24V de 0 à 3 A.
- Réglages de seuils mini, maxi et de la rampe.
- Potentiomètre 1 tour avec tige diamètre 6 mm.
- Protection contre les courts-circuits, les surtensions.
- Produit entièrement résiné IP66.
- **Référence : E12MPWM7**
- **Référence avec connecteur et bouton : E12MPWM7K**



MODULE ÉLECTRONIQUE DE COMMANDE FONCTION 4 RELAIS CONFIGURABLES

Caractéristiques

- Alimentation 10/30 VDC.
- Courant max en sortie 9 ampères.
- Module électronique de commande fonction 4 relais configurables :
  > soit en bouton poussoir standard (possibilité de temporiser le temps d'activation),
  > soit en fonction télérupteur standard,
  > soit en fonction double télérupteur interdépendant.
- Une sortie by-pass activée dès que l'une des 4 autres sorties est activée.
- **Référence : E12M4RELAIS**
- Référence faisceau : E28M142MA1



Développé par HydrokiT HYDRAULIC GLOBAL SOLUTIONS

KIT ÉLECTRIQUE PROPORTIONNEL AVEC JOYSTICK 5 POUSSOIRS + ROLLER + BLOC BASSE PRESSION DOUBLE EFFET



- **Référence : KP999P99V1**
- Option poignée symétrique sans roller, référence : E01E05MC05
- Option clapet navette pour doubler la commande existante, référence : PA62900002 (2 pour 1x DE)

Développé par HydrokiT HYDRAULIC GLOBAL SOLUTIONS

MODULES ÉLECTRONIQUES DE VENTILATEUR

Applications

- Le module électronique permet d'inverser momentanément le sens de rotation du ventilateur d'un échangeur afin de dépoussiérer les grilles de celui-ci, et de maintenir dans le temps un bon refroidissement de l'huile.
- Remarque : suivant la forme des pales du ventilateur, le flux d'air peut être moins important.
- **Référence : E12MVENTI1**

AVANTAGES

- Fonctionne en 12 et 24V.
- Pas de perturbation de circuit : démarrage progressif.
- Cycle de 15 min dans le sens normal puis 30 sec dans le sens inverse.
- Contrôle de l'intensité consommée : fonction apprentissage, pour plus de sécurité.
- Diagnostic : un voyant de contrôle peut être branché.

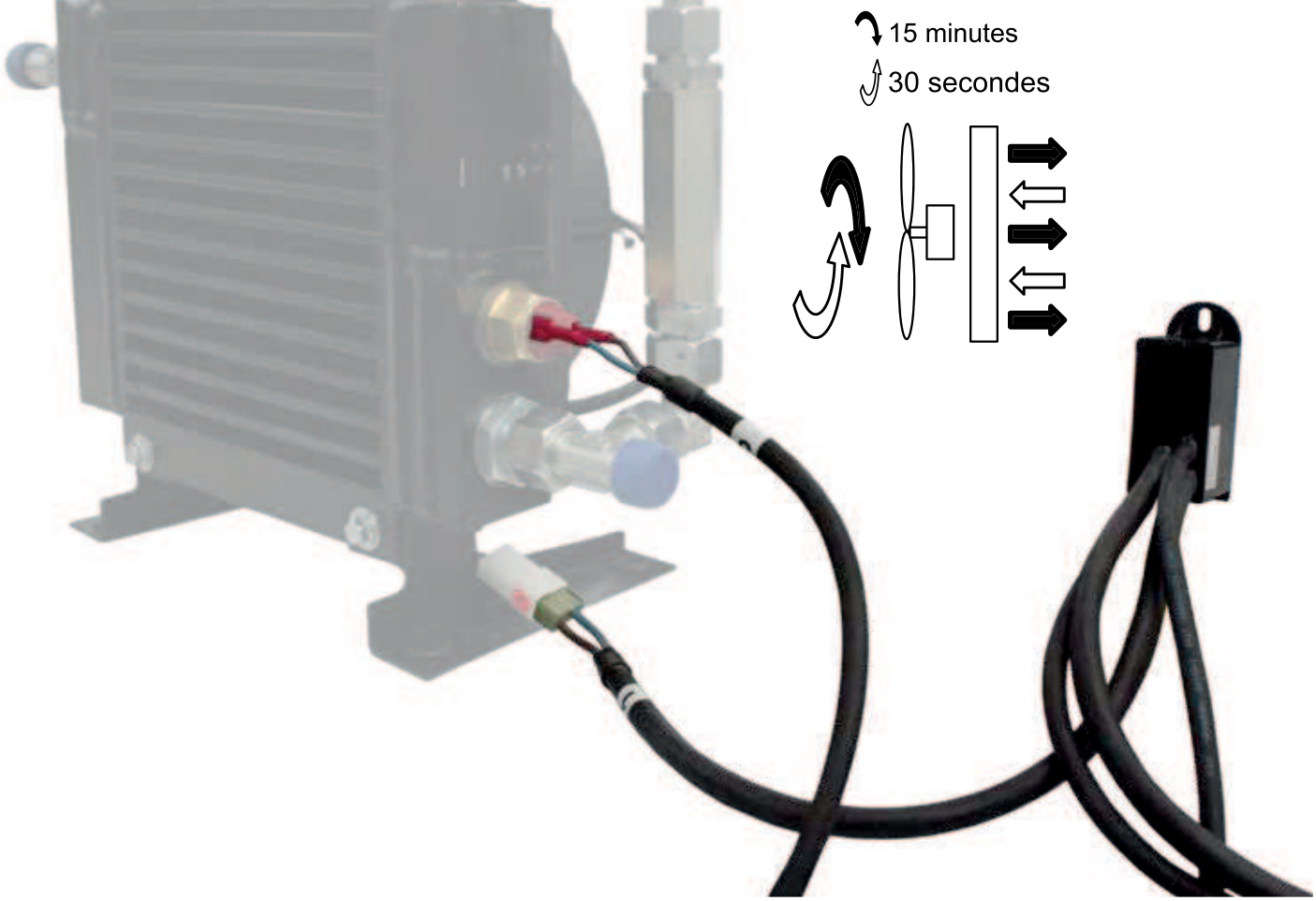

Commande Rapide : Tél. : 02 51 34 10 10 • Fax : 02 51 34 12 66

COFFRETS DE DÉMARRAGE DE MOTEUR ÉLECTRIQUE

Caractéristiques

- Coffret de démarrage direct pour moteurs électriques monophasés ou triphasés.
- 1 bouton marche, 1 bouton arrêt, 1 arrêt d'urgence verrouillable (1/4 de tour).
- Degré de protection IP65.
- Protection contre les surcharges.
- Protection contre les courts-circuits.



Composition du kit

- Livré avec un câble de 1.5 m et les cosses de connexion au le moteur.

Coffrets monophasés

Puissance (kW)	Référence
0,37	CDDM3K150AU
0,55	CDDM5K150AU
0,75	CDDM7K150AU
1,1	CDDM11K150AU
1,5	CDDM15K150AU
1,8	CDDM18K150AU
2,2	CDDM22K150AU

Coffrets triphasés

Puissance (kW)	Référence
0,37	CDDT3K150AU
0,55	CDDT5K150AU
0,75	CDDT7K150AU
1,1	CDDT11K150AU
1,5	CDDT15K150AU
2,2	CDDT22K150AU
3	CDDT30K150AU
4	CDDT40K150AU
5,5	CDDT55K150AU
7,5	CDDT75K150AU
9,2	CDDT90K150AU
11	CDDTA1K150AU

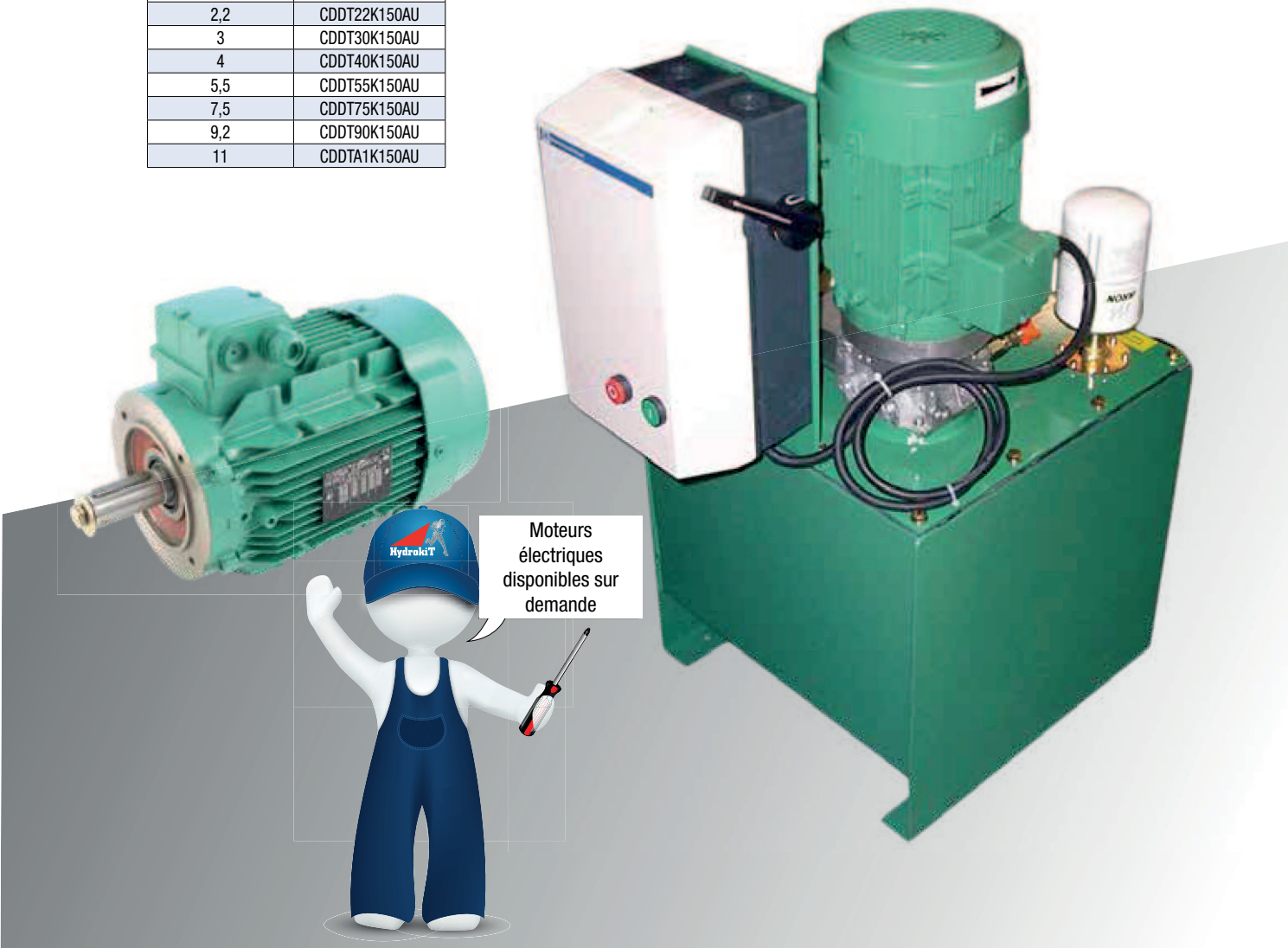

CAPTEURS POUR VÉRINS HYDRAULIQUES

Applications

- La gestion hydraulique de vos mouvements par vérin capteur.

Caractéristiques

- Boîtier personnalisé à vos machines.
- Distributeur empilable compact.
- Calculateur développé et programmé par HYDROKIT.
- Faisceau électrique.
- Connectique hydraulique.
- Vérin sur mesure avec capteur linéaire intégré (course illimitée avec régulateur de débit intégré).



Intégration de capteurs linéaires dans vos vérins, et les solutions pour les gérer



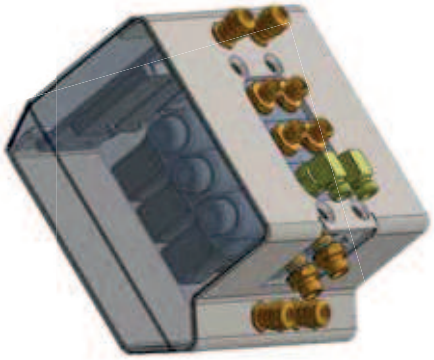

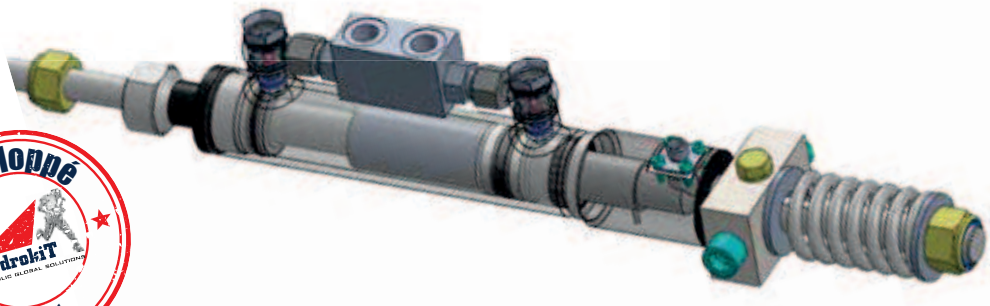



En tant qu'organisme agréé CIR, les prestations de R&D confiées aux équipes techniques d'Hydrokit peuvent être valorisées dans le cadre d'une demande de CIR.

Si vous souhaitez plus de renseignements, n'hésitez pas à contacter notre équipe commerciale.

MTS SENSORS

ANTI-DÉMARRAGE / ANTI-VOL

Protégez vos machines contre le vol et l'utilisation abusive.

Applications

- Protection contre le vol des machines mobiles.
- 2 Versions:
  > Version de base : empêche le démarrage du moteur thermique en l'absence de code valide.
  > Version anti-vol : en plus d'empêcher le démarrage du moteur thermique, ce système bloque les mouvements hydrauliques.

AVANTAGES

- Simplicité d'utilisation avec l'accès par clavier (pas besoin de clé).
- Partage de l'accès avec 3 niveaux de codes programmables (code responsable machine, chauffeur, et utilisateur).
- Gain sur cotisation d'assurance.
- Robuste : Coffret inox étanche et inviolable.

Caractéristiques

- Caractéristiques générales boîtier-clavier
  > Boîtier inox
  > Dimensions : 140 mm X 30 mm X 40 mm
  > Poids:
  - 0,8 kg (modèle anti-démarrage)
  - 1,4 kg (modèle anti-vol)
  > Circuit entièrement enrobé : Polyuréthane
  > Fusible: 500 mA automatique
  > Température d'utilisation -30°C à +85°C
- Caractéristiques communes faisceaux anti-démarrage (K) et anti-vol (J)
  > Alimentation 12 ou 24 volts
  > 2 coupures (démarrage + électrovanne)
  > Courant maxi : 40A 12V ou 20A 24V
  > Circuit entièrement enrobé dans boîtier
  > Fusible: 500 mA automatique
  > Température d'utilisation -30°C à +85°C
- Fonction supplémentaire sur boîtier anti-vol + anti-démarrage : la fonction DIM s'active lorsqu'on tente de démarrer la machine de façon frauduleuse en shuntant le système (exemple blocage de chenilles).

Type de boîtier	Tension (VCC)	Type de montage		Référence
		Encastrable	En saillie	
Anti démarrage	12	X	-	KE999K12V3
		-	X	KE999K12V4
	24	X	-	KE999K24V3
		-	X	KE999K24V4
Anti-vol + anti-démarrage	12 -24	X	-	KE999J1224V3
		-	X	KE999J1224V4





KIT ALARME DE TRANSLATION

La certitude pour vos employés de savoir qu'une machine est en mouvement.

- Pour machines non-équipées d'alarmes : Kit pour les équiper sur les commandes d'avancement basse pression, électrique et mécanique.
- Pour machines avec «Bip» : Remplacement par alarme à fréquence combinée.

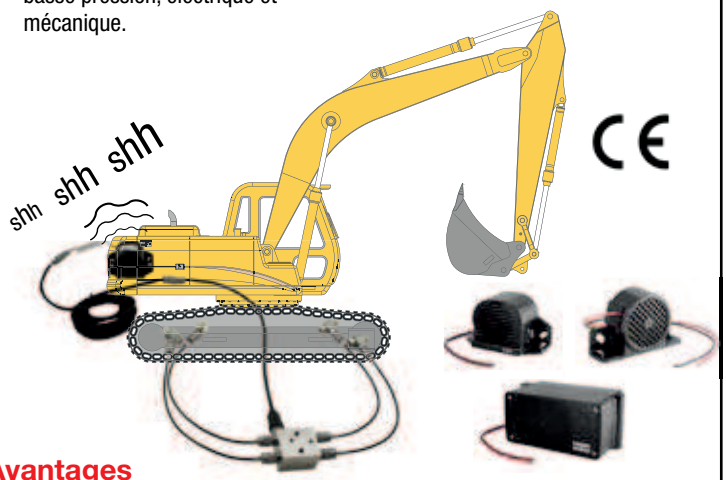

Avantages

- Nettoyable à la vapeur sous pression (Conforme CE / SAEJ 1994 - Normes environnementales).
- Garantie contre les vices de fabrication pendant la durée de vie de la machine.
- Plus de sécurité avec son multi-fréquence pour une meilleure détection.
- Moins de risques de confusion entre les engins de circulation.
- Pas de propagation du bruit dans le voisinage.
- ... de 87 db à 107 db

RADAR DE RECUL

- Technologie à radar pulsé (Détection à plus longue distance que les ultra-sons).
- Couplage avec avertisseur de recul et caméra.
- Insensible à la poussière, l'eau, la boue et aux fortes conditions climatiques.

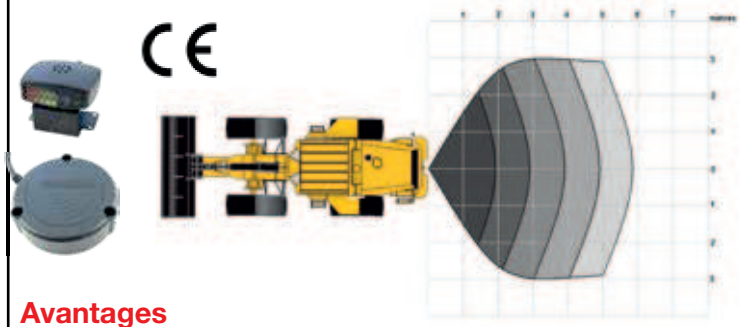

Avantages

- Pour matériels de grande longueur et de grande largeur ; pelles, chargeuses, tombereaux, etc.
- Détection de tous les objets mobiles ou fixes jusqu'à 10m.
- Opérateur averti de la proximité de l'objet par une série de LED et par un signal sonore.
- Robuste : Résistant aux conditions climatiques extrêmes (-40° à +85°).

Protection des hom
DÉCOUVREZ LA SÉC
SUR TOUTES V

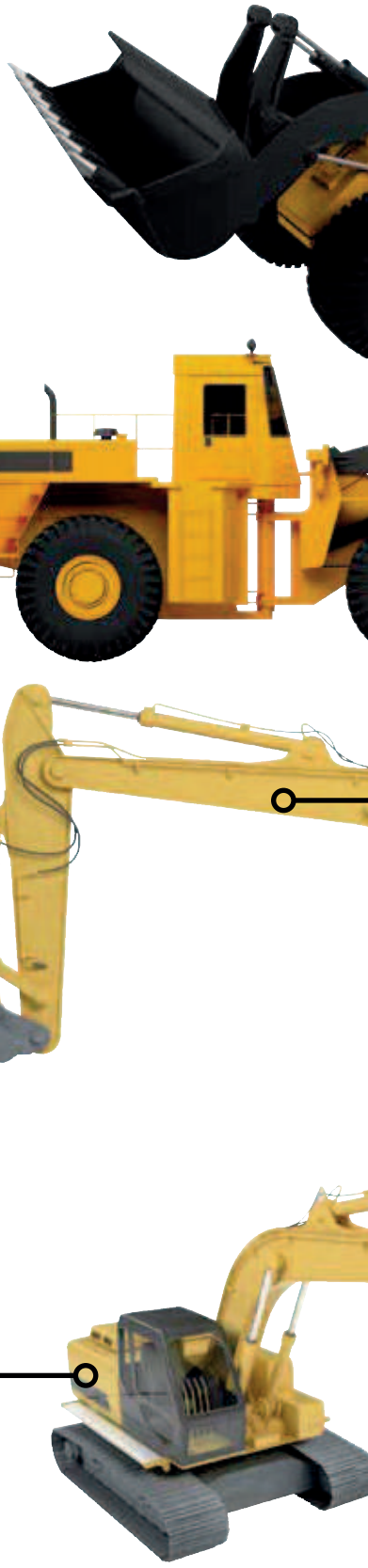

...mes et du matériel.
...CURITÉ ADAPTABLE ...VOS MACHINES

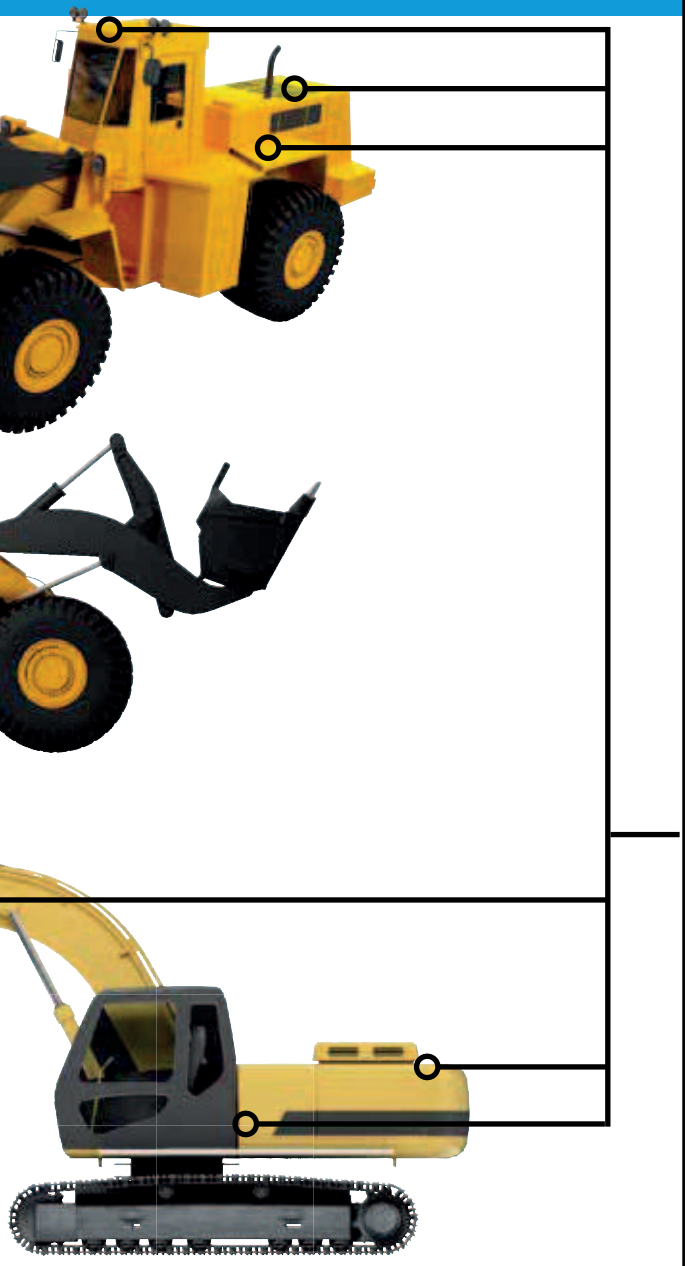



■ RADAR DE RECUL AVEC CAMÉRA

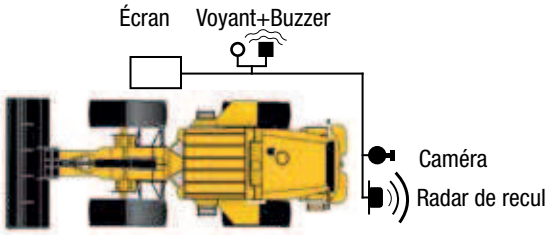

Avantages

- Sécurité
- Confort
- Avertissement sonore
- Contrôle visuel

Écran de contrôle de 5" à 7"

- Technologie conforme aux normes 2003/97/CE «pour vision indirecte».
- Écran partagé + multiples entrées caméra.
- Résistance aux vibrations (Jusqu'à 30 G) et aux chocs (Jusqu'à 100 G).
- IP67 étanche et utilisation possible de -40° à +85°.
- Leds infrarouges pour vision nocturne.
- Fonction chauffante pour le dégivrage.

■ SYSTÈME VIDÉO ORLACO

Ecran 7"



ORLACO

CE

Avantages

- Caméra grand angle et large écran de contrôle H69K chauffante.
- Capteurs ultra-sensibles, idéal pour la vision de nuit.
- Qualité d'image haute résolution.
- Fonction rétro-éclairage pour les forts ensoleillements.

■ SYSTÈME VIDÉO BRIGADE

Ecran 5" à 7"

BRIGADE

CE



Avantages

- Une entrée de caméra à déclenchement automatique sans utilisation de boîtier de commutation.
- Réglage de luminosité / contraste / couleur / teinte.
- Fonction rétro-éclairage pour les forts ensoleillements.
- Montage facile et rapide.

Existe également avec une transmission sans fil

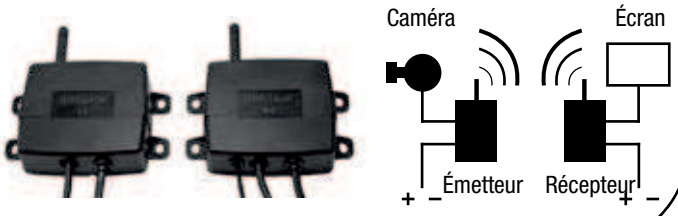

KITS DE LIMITATION DE MOUVEMENT

Applications

- Pour bloquer un mouvement de flèche, de balancier, de rotation, suivant un angle prédéfini au montage (position capteur).

Fonctionnement

- De 1 à 3 entrées capteur (détecteur inductif, fin de course ou inclinomètre) pilotant 3 sorties.
- La coupure du mouvement est faite par une électrovanne branchée sur le pilotage hydraulique du distributeur du mouvement à limiter.
- La zone limite est réglable par les capteurs fixés sur la flèche (présence de ferraille face au capteur = mouvement autorisé).
- En cas de panne électrique ou hydraulique sur le système de limitation, le mouvement sera par défaut coupé.
- Dès que le mouvement est zone limite, le voyant clignote (clignotement 200 ms) et le buzzer bippe 3 fois.
- À chaque mise sous tension, la limitation sera active par défaut.

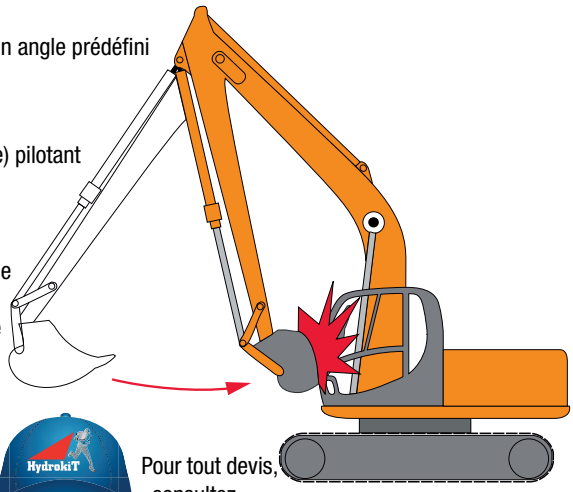



EXEMPLES DE BLOCAGES DE MOUVEMENTS

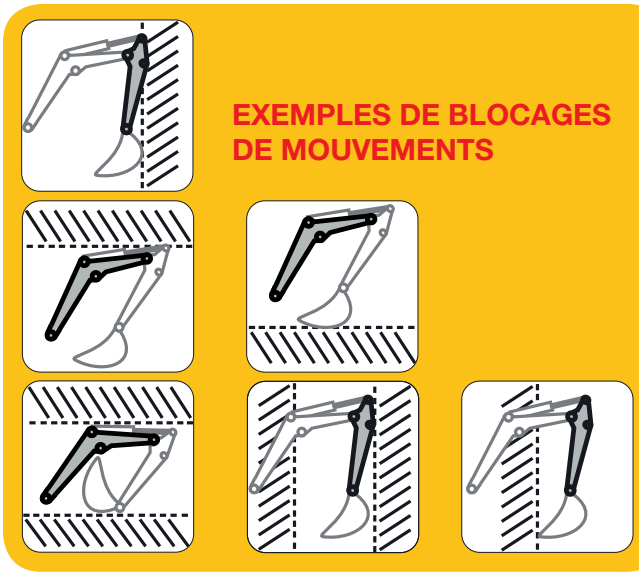



1 boîtier, 2 versions de limitation possibles



Développé par HydrokiT

Version avec 1 à 3 capteurs

- Limitation fixe jusqu'à 3 mouvements (1 mouvement = 1 direction)
- L'angle de blocage de la machine est prédéfini au montage (position capteur)
- L'opérateur commande la limitation depuis un boîtier en cabine

Version avec 1 ou 2 inclinomètres

- Limitation de hauteur globale atteinte par l'équipement (flèche + balancier)
- La hauteur max. est réglable et peut être modifiée.
- L'opérateur commande la limitation depuis un boîtier en cabine. Il enregistre depuis le boîtier la hauteur max. à ne pas dépasser.

GÉNÉRATRICES À ENTRAÎNEMENT HYDRAULIQUE

Applications

- Source d'énergie mobile 230V monophasé.
- **Référence : EAZGENE001.**

Caractéristiques

- Puissance : 4,2 KVA soit environ 3 300 Watt.
- Équipée de 2 prises monophasées avec disjoncteur.
- Débit minimum nécessaire : 25 l/min.
- Montage avec régulation de débit.
- Débit maximum : 65 l/min.

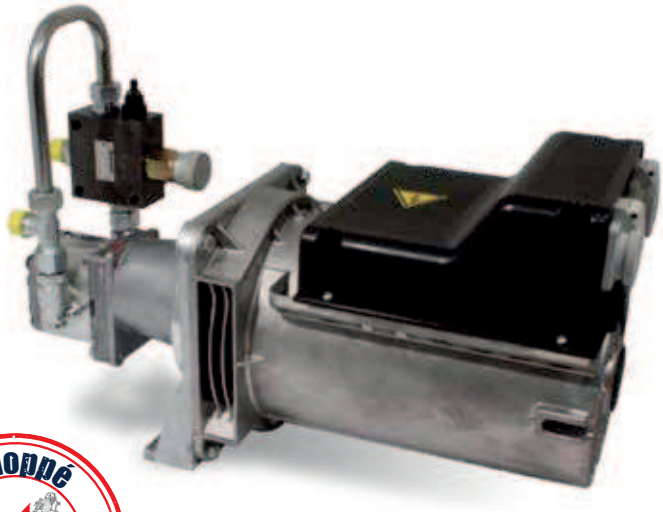

AVANTAGES

- Source électrique embarquée sur vos véhicules.
- Montage facile.

Développé par HydrokiT

GÉNÉRATRICES À ENTRAÎNEMENT HYDRAULIQUE POUR AIMANT

Applications

- Aimant.

Caractéristiques

- 3 kW à 40 kW
- 220 V continu.



AVANTAGES

- Système complet électrique + hydraulique (génératrice, système d'alimentation hydraulique de la génératrice, électrique en cabine, câble de commande).



MANIPULATEURS PROPORTIONNELS DANFOSS

Caractéristiques

- Les manipulateurs de télécommandes électriques sont destinés aux circuits de 12 et 24V.
  La conception des manipulateurs offre les avantages suivants:
  > sécurité,
  > commande au bout des doigts.
  Les manipulateurs de télécommande peuvent intégrer de 1 à 3 fonctions proportionnelles.
- Les manipulateurs PVRE peuvent être livrés avec une poignée ERGOKIT ainsi qu'un accoudoir Ergonomia, ce qui permet d'augmenter le nombre de fonctions réalisables avec le même manipulateur.

Applications:

- Pilotage de tous types d'engins.

Fonction	PVRE	PVREL	PVRES	PVRET	PROF1	JS 1000	JS 6000	JS 7000
Personnalisation	++	+	+	-	+++	++++	++++	+++++
1 axe proportionnel	●	●	●			●	●	
2 axes proportionnels	○		○	●	●	○	○	●
Capteur à effet Hall, sans contact						●	●	●
Connecteur SUB-D25	●			●	●			
Connecteur à cosses		●	●					
Connecteur Deutsch						●	●	●
Sortie PVG	●	●	●	●	●		●	●
Sortie 0-5 V						●		
Sortie (CAN J1939, CANopen)						○	○	○
Sortie PWM							○	
Indice de protection côté poignée	IP65 ; IP42 av On/Off	IP67	IP44	IP54	IP50	IP67	IP40	IP66/IP67
Indice de protection côté connexion	IP21	IP65	IP23	IP21	IP21	IP40	IP40	IP66/IP67
1 fonction TOR on - off - on								
1 fonction proportionnelle								
1 fonction proportionnelle maintenue								
1 fonction proportionnelle avec blocage								
1 fonction proportionnelle + gestion flottante								
1 fonction proportionnelle + 1 commutateur TOR								
2 fonctions proportionnelles								
2 fonctions proportionnelles + 1 commutateur TOR								
2 fonctions proportionnelles + 6 poussoirs TOR					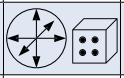			
3 fonctions proportionnelles					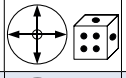		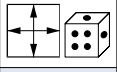	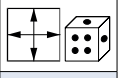
3 fonctions proportionnelles + 4 poussoirs TOR					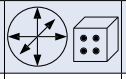			
								

● De série
○ En option

Commande Rapide : Tél. : 02 51 34 10 10 • Fax : 02 51 34 12 66

MANIPULATEURS PROPORTIONNELS DANFOSS (SUITE)

TYPE PVRE SÉRIE 2

Protection	**Côté connexion**	IP21	
	Côté boîtier	IP65	
	Avec tout ou rien	IP42	
	Avec proportionnelle	IP65	
Tension d'alimentation	**U_{DC}**	10-30 V	
	Hysteresis	5%	
Consommation		≈ 150 mA	
Tension de commande	**U_s Min->Max**	0,25 -> 0,75	
	U_{DC} Position neutre	0,50	
Tension neutre	**U_s**	0,5	
	U_{DC}		
Signal de commande en position neutre	**Type de charge**	PVE	Autre
	Impédance de charge	>6 kΩ	>15kΩ
		$U_S = 0{,}5 \times U_{DC}$ / 6 kΩ	U_s / 15kΩ
Signal de consommation max.	**U_{DC} = 12V**	± 0,6 mA	0,2 -> 0,6 mA
	U_{DC} = 24V	± 1,2 mA	0,4 -> 1,2 mA
Consommation en position neutre	**U_{DC} = 12V**	± 0 mA	0,4 mA
	U_{DC} = 24V	± 0 mA	0,8 mA
Interrupteur on/off	**Charge max.**	0,6A	
Interrupteur de position neutre	**Charge max.**	3A	

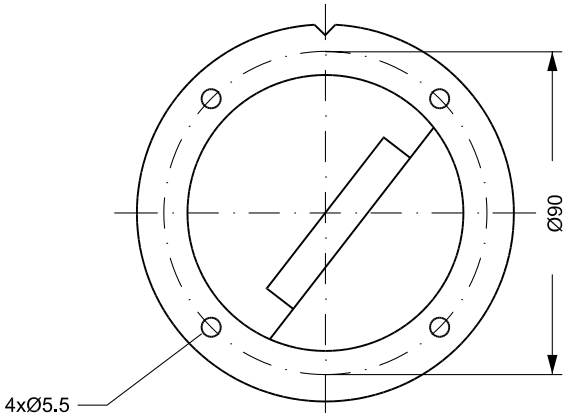

- Branchement avec carte interface ou câble de connexion Sub-D.

Symbole	Description	Référence
	1 fonction proportionnelle	**E03M10N012**
	1 fonction proportionnelle avec 1 commutateur TOR	**E03M12N011**
	2 fonctions proportionnelles	**E03M20N012**
	2 fonctions proportionnelles avec 1 commutateur TOR	**E03M22N011**
	3 fonctions proportionnelles	**E03M30N011**



Pour des manipulateurs spéciaux, nous consulter



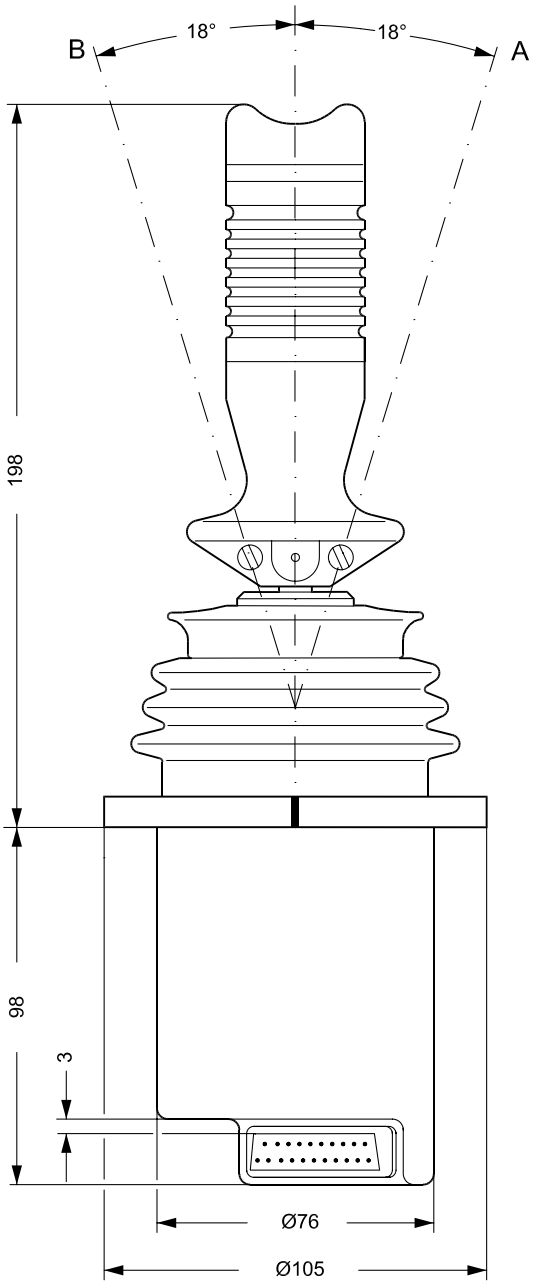

MANIPULATEURS PROPORTIONNELS DANFOSS (SUITE)

TYPE PVRES

Température ambiante		-30° à +60°C
Protection	Côté poignée	IP 44
	Côté connexion	IP 23
Tension d'alimentation	U_{DC}	11-30 V
	Hysteresis	5%
Consommation		< 80 mA
Force max.		50 N
Tension de commande	U_s / U_{DC}	0,25 -> 0,75
Tension neutre	U_s / U_{DC}	0,5
Signal de commande	Charge max.	2 PVE en parallèle
	Impédance de charge min. jusqu'à 0,5 . U_{DC}	6 kΩ
Signal de consommation max.	U_{DC} = 12V	± 0,6 mA
	U_{DC} = 24V	± 1,2 mA
Consommation max. interrupteur de position neutre	U_{DC} = 12V	2A
	U_{DC} = 24V	1A

- Branchement sur cosses languette ou câble de connexion Sub-D.

Symbole	Description	Référence
	1 fonction proportionnelle	E03M10N011
	1 fonction proportionnelle + blocage mécanique	E03M10NB11
	2 fonctions proportionnelles	E03M20N011



1 fonction proportionnelle

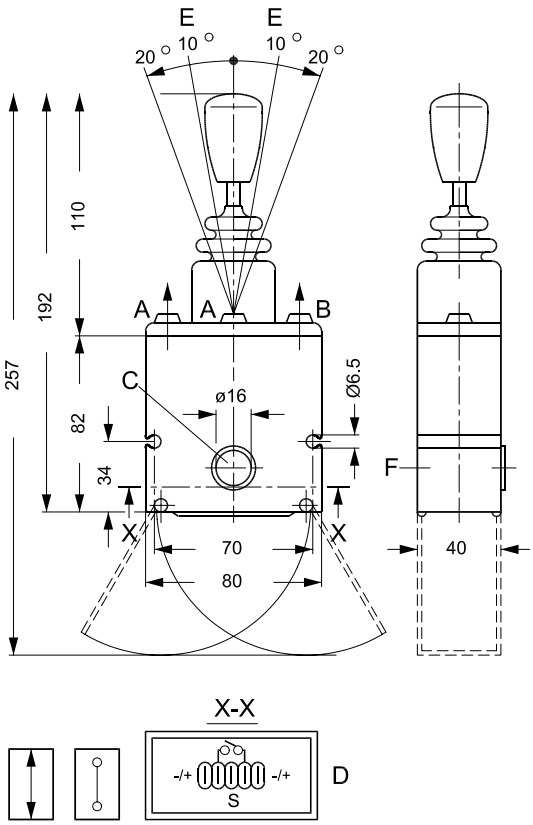

2 fonctions proportionnelles

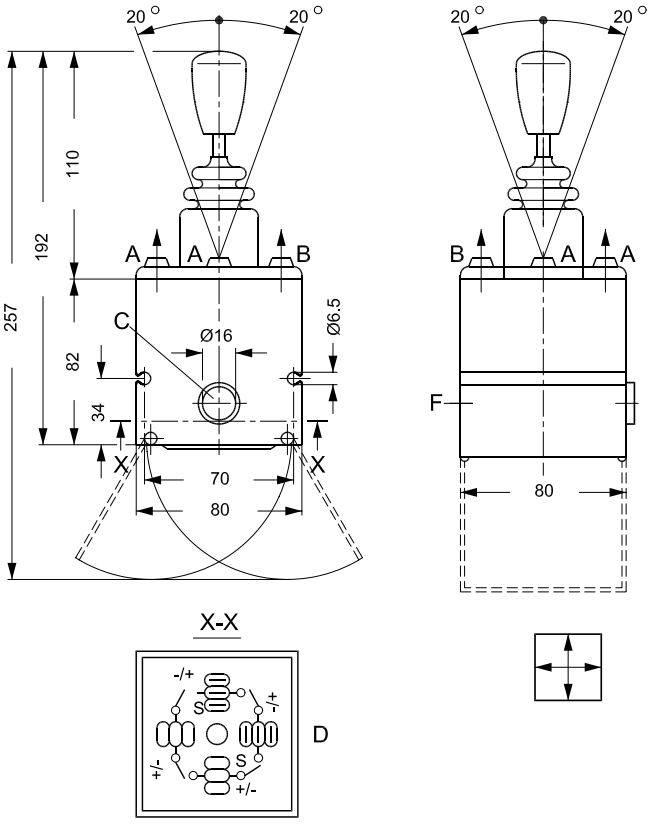

1 fonction proportionnelle + blocage mécanique

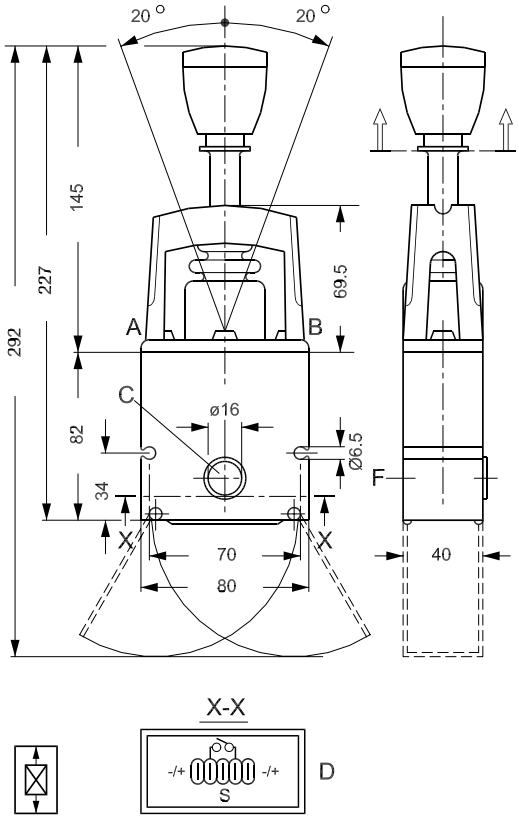

Commande Rapide : Tél. : 02 51 34 10 10 • Fax : 02 51 34 12 66

MANIPULATEURS PROPORTIONNELS DANFOSS (SUITE)

TYPE PVREL

Température ambiante		-30° à +60°C
Protection	Côté poignée	IP 67
	Côté connexion	IP 65
Tension d'alimentation	U_{DC}	11-30 V
	Hysteresis	5%
Consommation		< 80 mA
Force max.		100 N
Tension de commande	U_s / U_{DC}	0,25 -> 0,75
Tension neutre	U_s / U_{DC}	0,5
Signal de commande	Charge max.	2 PVE en parallèle
	Impédance de charge min. jusqu'à 0,5 . U_{DC}	6 kΩ
Signal de consommation max.	U_{DC} = 12V	± 0,6 mA
	U_{DC} = 24V	± 1,2 mA
Consommation max. interrupteur de position neutre	U_{DC} = 12V	2A
	U_{DC} = 24V	1A



- Branchement sur cosses languette.

Symbole	Description	Référence
	1 fonction proportionnelle sans interrupteur neutre	E03M100013
	1 fonction proportionnelle avec interrupteur neutre	E03M10N013
	1 fonction proportionnelle maintenue sans interrupteur neutre	E03M10B11
	1 fonction proportionnelle maintenue avec interrupteur neutre	E03M10NB12
	1 fonction proportionnelle avec blocage au neutre sans interrupteur neutre	E03M100B12
	1 fonction proportionnelle avec blocage au neutre avec interrupteur neutre	E03M10NB13

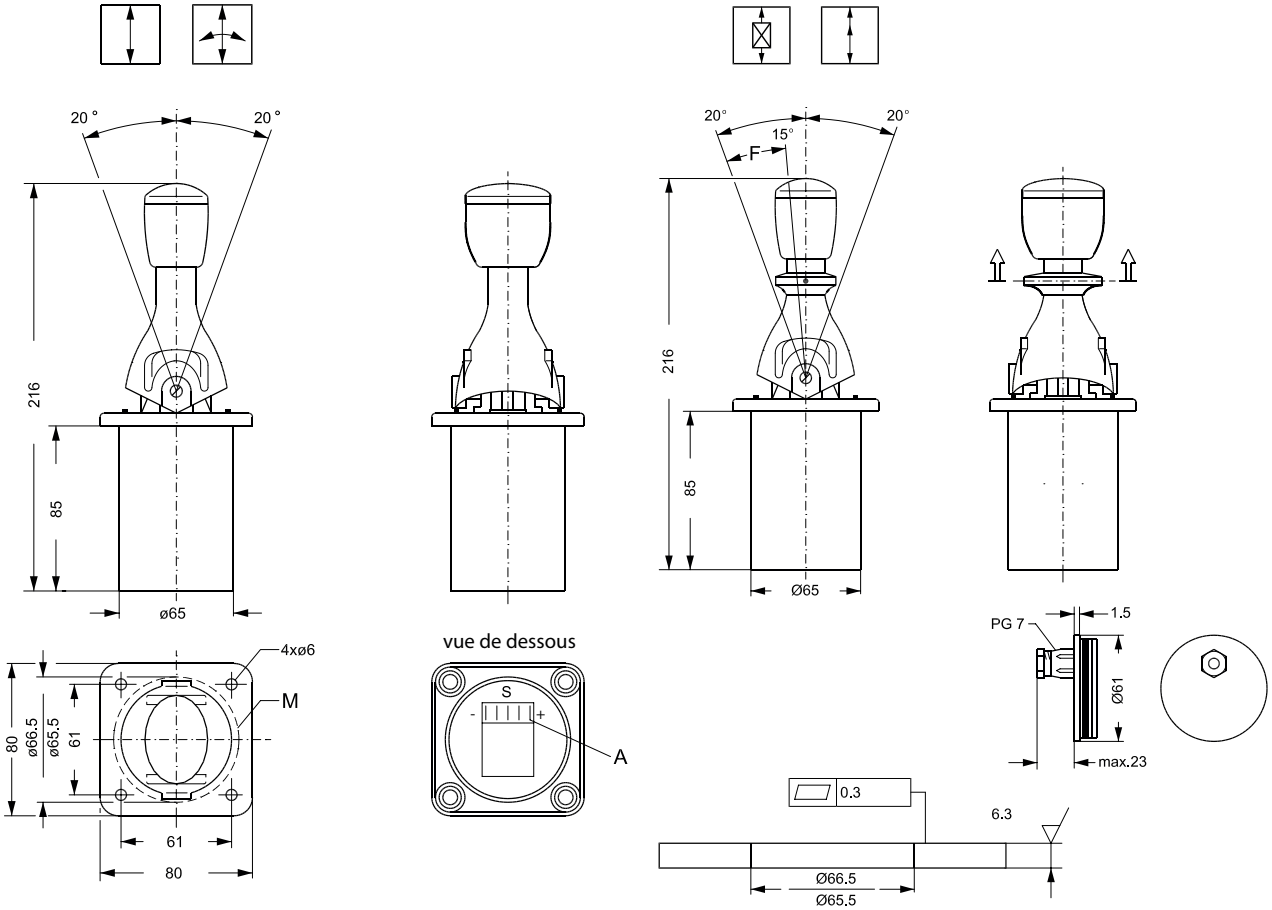

MANIPULATEURS PROPORTIONNELS DANFOSS (SUITE)

TYPE PVRET SÉRIE 2

Température ambiante		-30° à +60°C	
Protection	Côté connexion	IP21	
	Côté poignée	IP54	
Tension d'alimentation	U_{DC}	10-30 V	
	Hysteresis	5%	
Consommation		≈ 150 mA	
Tension de commande	U_s Min->Max	0,25 -> 0,75	
	U_{DC} Position neutre	0,50	
Signal de commande en position neutre	Type de charge	PVE	Autre
	Impédance de charge	>6 kΩ	>15kΩ
		$U_S = 0,5xU_{DC}$ 6 kΩ	U_S 15kΩ
Signal de consommation max.	U_{DC} = 12V	± 0,6 mA	0,2 -> 0,6 mA
	U_{DC} = 24V	± 1,2 mA	0,4 -> 1,2 mA
Consommation en position neutre	U_{DC} = 12V	± 0 mA	0,4 mA
	U_{DC} = 24V	± 0 mA	0,8 mA
Interrupteur on/off	Charge max.	0,6A	
Interrupteur de position neutre	Charge max.	3A	

- Branchement avec carte interface ou câble de connexion.

Symbole	Description	Référence
	3 fonctions proportionnelles	**E03M30N012**

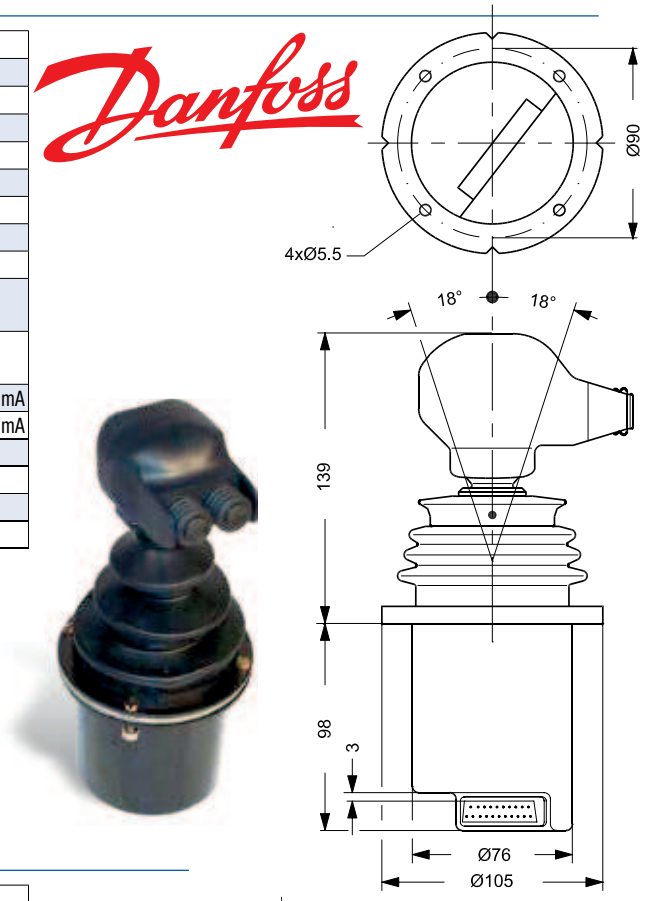

TYPE PROFI

Température ambiante		-30° à +60°C	
Protection	côté connexion	IP21	
	côté poignée	IP50	
Tension d'alimentation	U_{DC}	10-30 V	
	Hysteresis	5%	
Consommation		≈ 150 mA	
Tension de commande	U_s	0,25 -> 0,75	
	U_{DC}		
Tension neutre	U_s	0,5	
	U_{DC}		
Signal de commande en position neutre	Type de charge	PVE	Autre
	Impédance de charge	>6 kΩ	>15kΩ
		$U_S = 0,5xU_{DC}$ 6 kΩ	U_S 15kΩ
Signal de consommation max.	U_{DC} = 12V	± 0,6 mA	0,2 -> 0,6 mA
	U_{DC} = 24V	± 1,2 mA	0,4 -> 1,2 mA
Consommation en position neutre	U_{DC} = 12V	± 0 mA	0,4 mA
	U_{DC} = 24V	± 0 mA	0,8 mA
Boutons poussoirs et interrupteurs directionnels pour toutes les fonctions proportionnelles	Charge max.	0,6A	
Interrupteur de position neutre	Charge max.	3A	

- Branchement avec câble de connexion.

Symbole	Nbre de fonctions proportionnelles	Nbre de poussoirs tout ou rien	Référence
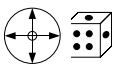	2	6	E03M26N011
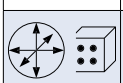	3	4	E03M34N011

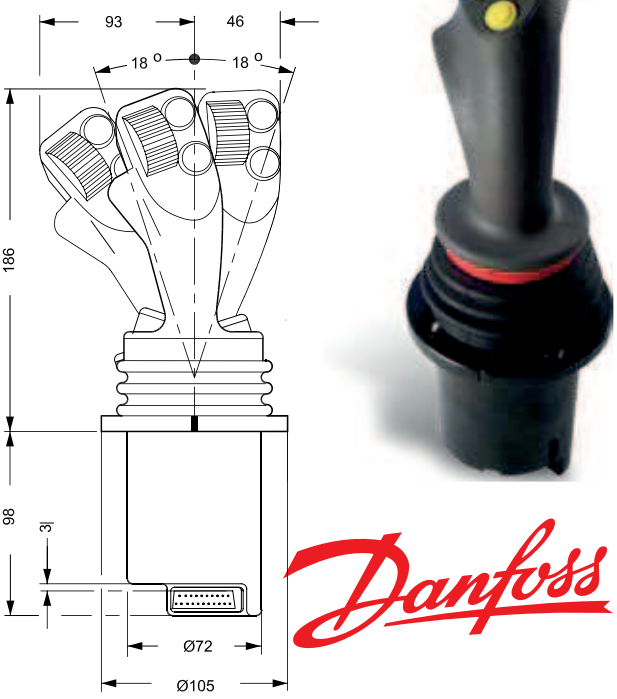

MANIPULATEURS PROPORTIONNELS DANFOSS (SUITE)

TYPE JS 1000

Caractéristiques

- Capteur effet Hall sans contact.
- Capteur redondant disponible pour chaque axe pour configuration des sorties CAN.
- Axe simple ou double.
- Axes X-Y guidés.
- Rappel ressort au centre.
- 2 options de ressort de centrage.
- Sans dérive du point milieu.
- Plage de sortie calibrée usine.
- Plusieurs options de poignées:
  > Poignée à boule
  > Poignée avec interrupteur à bascule
  > Poignée avec interrupteur banane
  > PRO grip.

AVANTAGES

- Souplesse et confort : 2 à 3 fonctions proportionnelles.
- Encombrement réduit : implantation Ø 60 mm hauteur 115 mm montage sur accoudoir.
- Vendu avec le module de commande de PVG (Gestion de l'alimentation du manipulateur et du signal de sortie).
- Montage sur tout véhicule : tensions de 11 à 30 Volts.

Description	Référence
Manipulateur 2 fonctions (1 fonction + basculeur proportionnel)	E03M12N012
Manipulateur 3 fonctions (2 fonctions + basculeur proportionnel)	E03M22N013
Kit de connexion manipulateur	NC
Module pour commande de distributeur PVG	E12MPVG3E3S
Kit de connexion pour le module	NC

Paramètres environnementaux		
Température de fonctionnement		-40° à +80°C
Température de stockage		-55° à +85°C
Protection	Côté poignée	IP67 (PRO grip IP43 et IP40 avec fonction roller proportionnel)
	Côté connexion	IP67 avec purge installée
Résistance aux perturbations CEM		100 V/min

Caractéristiques électriques	
Type de capteur	Effet Hall
Résolution	Infinie
Tension d'alimentation (Vs)	Sortie analogue: 5 ± 0,5 Vdc
	CAN: 9 à 32 Vdc
Sortie	Analogique : 0,5 à 4,5 Vdc nominal
	CAN : protocole 2.0B, J1939
Intensité consommée	25 mA
	PRO grip : 150 mA

Caractéristiques mécaniques	
Angle levier mécanique	±18° sur axe
Durée de vie	10 millions de cycles
Vibration	7,67 Gs RMS
Choc	50 Gs
Poids (base sans poignée)	0,38 kg

Affectation des broches et câblage		
Broche	CAN	Analogue
Broche 1	Terre	Terre
Broche 2	Alimentation	Alimentation
Broche 3	CAN high	Signal sortie X
Broche 4	CAN low	Signal sortie Y
Broche 5	CAN shield	Interrupteur à bascule
Broche 6	Pas de connexion	Pas de connexion

Connecteurs électriques
Connecteurs Deutsch 6 broches

Module pour PVG





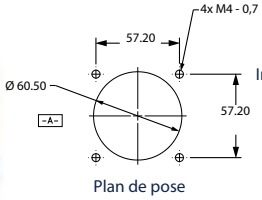

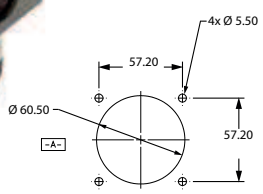

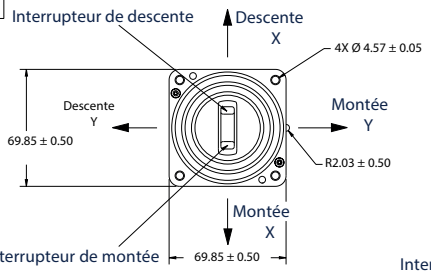

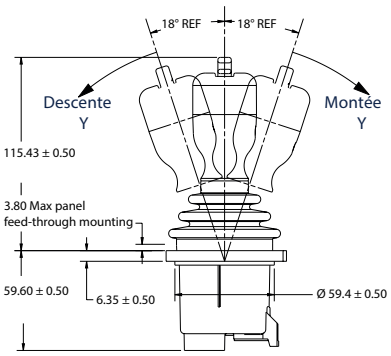

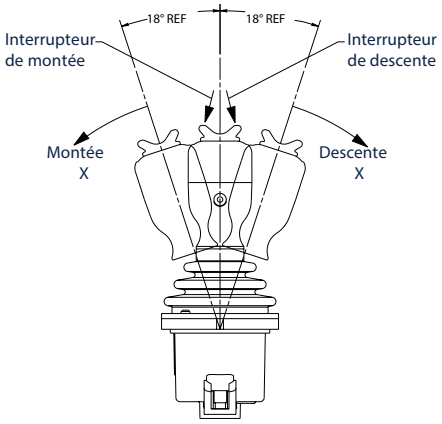

MANIPULATEURS PROPORTIONNELS DANFOSS (SUITE)

TYPE JS 6000

Caractéristiques

- Capteur effet Hall ou capteur de position potentiomètre.
- Capteurs redondants.
- Axe simple ou double.
- Interrupteurs neutres mécaniques en option.
- 2 options de ressort de centrage.
- 3 forces de maintien par la friction.
- Plusieurs options de poignées:
  - > HKN - pommeau plein
  - > MG - avec gâchette opérateur et accoudoir
  - > A - configurable ergonomique
  - > sans poignée.

Capteur Hall analogique

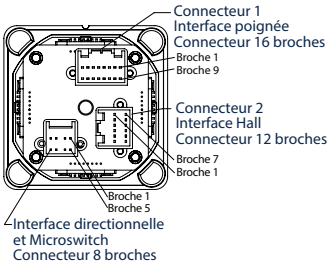

CAN J1939 et CANopen

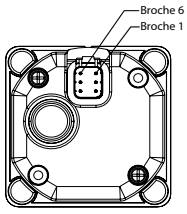

Capteur potentiométrique analogique

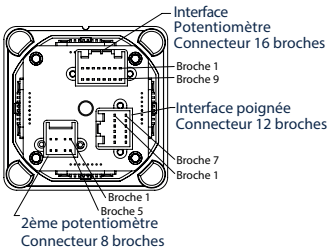

CAN+ et PWM

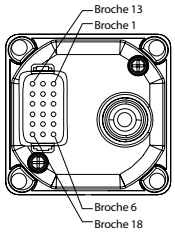

Paramètres environnementaux		
Température de fonctionnement		-40° à +80°C
Température de stockage		-40° à +85°C
Protection (en fonction de la poignée)	Côté poignée	IP65, IP66, IP67
	Côté connexion	IP66 pour modèles CAN, CAN+ et PWM, IP40 pour modèles analogiques
Résistance aux perturbations CEM		100 V/min

Caractéristiques électriques	
Type de capteur	Potentiomètre longue durée
	Effet Hall
Résolution	Infinie
Tension d'alimentation (Vs)	Potentiomètre : 9 à 36 Vdc
	Effet Hall : 5 ± 0,5 Vdc
Sortie	Analogique : 0,5 à 4,5 Vdc nominal
	CAN : protocoles 2.0B, J1939 et CANopen
	PWM : 2,5 Amps max. Digital: 3.0 Amps max.
Intensité consommée par l'effet Hall (base sans poignée)	Effet hall avec sortie analogique : 50 mA
	Effet hall avec sortie CAN: 100 mA

Caractéristiques mécaniques	
Angle levier mécanique	±20°
Force de fonctionnement du levier	moyen : 6 à 8,5 N
	haut : 12 à 19 N
Durée de vie	Potentiomètre : >7,5 millions de cycles
	Effet Hall : >15 millions de cycles
Vibration	3 G random sinusoïdal
Choc	20 G
Poids (base sans poignée)	0,75 kg

mm

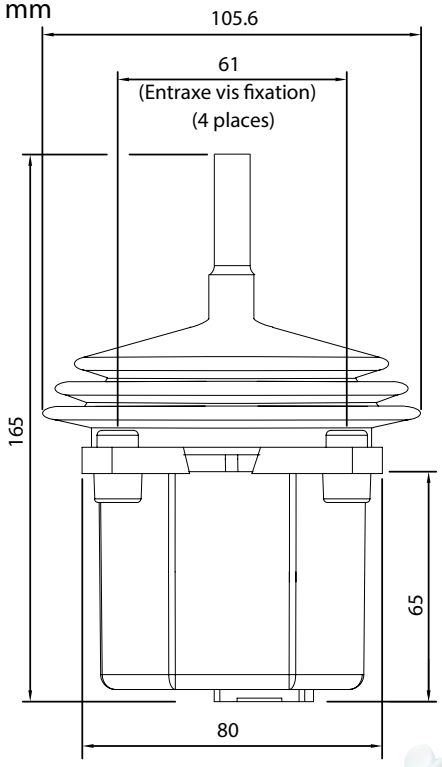

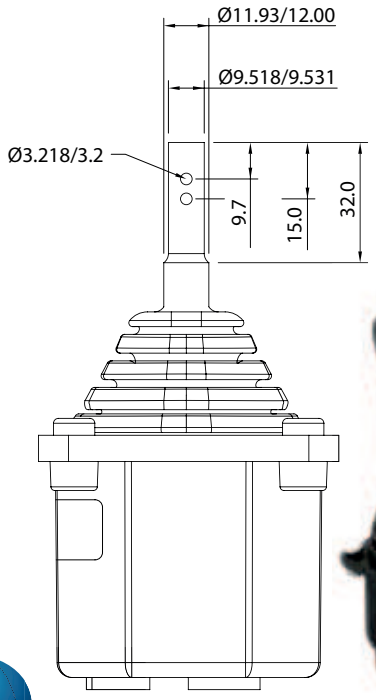





Commande Rapide : Tél. : 02 51 34 10 10 • Fax : 02 51 34 12 66

MANIPULATEURS PROPORTIONNELS DANFOSS (SUITE)

TYPE JS 7000

Caractéristiques

- Capteurs effet Hall redondants.
- Axe double.
- 2 options de ressort de centrage.
- Connecteur Deutsch 18 broches intégral (DRC23-18SA).
- Poignée verticale, fonctions main gauche et main droite.
  > jusqu'à 7 boutons poussoirs momentanés gâchette.
  > jusqu'à 3 interrupteurs proportionnels, un bouton poussoir momentané, et une gâchette.
  > l'analogique peut avoir 4, et le CAN avec analogique 3 rollers proportionnels + gâchette.
- La conception ergonomique unique de la poignée offre:
  > une productivité maximale dans toutes les conditions de fonctionnement.
  > une meilleure adaptabilité, particulièrement sur les machines neuves et complexes.
  > des commandes simples au bout des doigts.
  > réduit la fatigue de l'opérateur durant les périodes d'utilisation prolongée.
- Conçu, testé et certifié pour les conditions de stress mécanique extrêmes.
- Réparable pour des temps d'immobilisation réduits.

Paramètres environnementaux		
Température de fonctionnement		-40° à +85°C
Température de stockage		-55° à +85°C
Protection (en fonction de la poignée)	bouton poussoir et configuration gâchette	IP67 côté poignée et côté connexion
	roller proportionnel	IP43 utilisation en cabine seulement
	curseur proportionnel	IP66 côté poignée et côté connexion
	interrupteur à glissière	IP66 côté poignée et côté connexion
	interrupteur à bascule	IP68 côté poignée et côté connexion
Résistance aux perturbations CEM		150 V/min

Caractéristiques électriques	
Type de capteur	Effet Hall avec capteurs redondants
Résolution	Infinie
Tension d'alimentation (Vs)	Analogique : 5 ± 0,5 Vdc
	CAN avec sorties redondantes analogiques : 9 à 60 Vdc
Sortie	Analogique : 0,5 à 4,5 Vdc
	CAN : protocoles 2.0B, J1939 et CANopen
Intensité max. consommée (base sans poignée)	Sortie analogique : 45 mA
	Sortie CAN: 120 mA à 9V

Caractéristiques mécaniques	
Angle levier mécanique	±20°
	±25°
Couple de fonctionnement du levier	medium : 0,8 Nm
Durée de vie sur chaque axe	>15 millions de cycles
Vibration	7,7 Grms
Choc	50 G
Poids (base sans poignée)	725 g
Charge max. horizontale	1335 N
Charge max. verticale	6000 N

Poignée gauche *Poignée droite (configuration 20° présentée)*

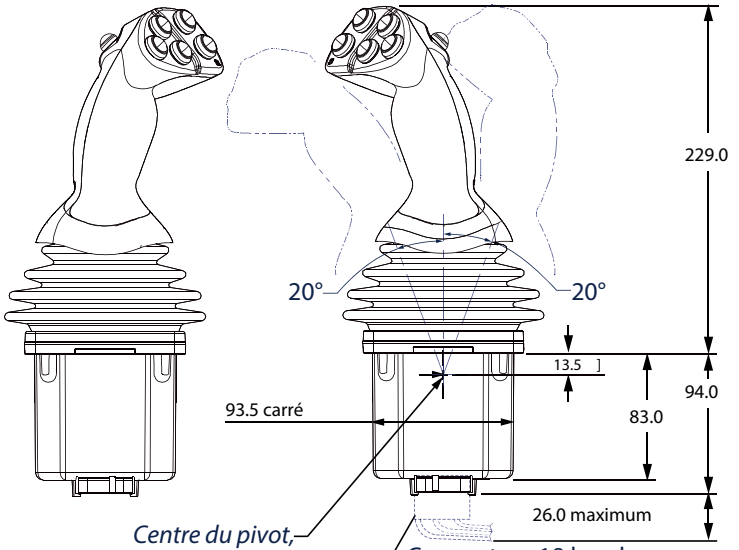



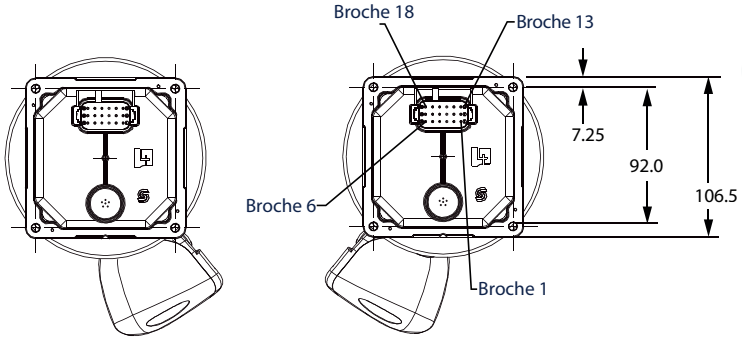



MANIPULATEURS PROPORTIONNELS DANFOSS (SUITE)

■ CÂBLES DE CONNEXION SUB-D

Caractéristiques

- 25 fils de couleurs, en PVC noir, résistants à l'huile.
- Connecteur femelle, 25 contacts, carter métallique.
- Utilisable avec PVRE, PROF1 et PVRET.
- Référence : E28SUD4



■ KITS POUR ADAPTER ET SIMPLIFIER LE MONTAGE DES MANIPULATEURS DANFOSS

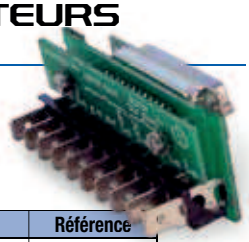

Caractéristiques

- Utilisable avec PVRE et PVRET.
- Bornes repérées sur la carte.

Désignation	Référence
Carte interface seule avec sorties cosses mâles	E20INTERF2
Anneau d'adaptation + vis de fixation	E03MA00001
Kit complet avec anneau et carte interface	E20KD00001

MANIPULATEURS TOUT OU RIEN

Caractéristiques

- Levier de commande inclinaison ±15° en rotation sur axe.
- Commandes simultanées sur 2 axes.
- Rappel au neutre par ressort.
- Fonctions non crantées.
- Actionnement des fonctions sur fin de basculement du levier de commande.
- Contact normalement ouvert 10A sous 24VDC.
- Taraudée en M12 (manipulateur nu).
- Corps en aluminium Ø 70 sur flasque acier Ø 98.
- Passage d'un câble Ø 12 à l'intérieur.

Description	Référence
Manipulateur 4 directions avec poignée Ergokit	E02BG104A1
Manipulateur 4 directions nu	E02BG104A2
Manipulateur 4 directions avec pommeau	E02BG104A3
Manipulateur 4 directions avec pommeau + bouton poussoir	E02BG105A1

AVANTAGES

- Optimisation des performances : centralisation des commandes électriques.
- Ergonomie : montage sur accoudoir Ergonomia ou boîtier.
- Praticité : facilité d'accès aux contacts, raccordement sur bornes à visser,
- Simplicité de mise en œuvre et de montage.
- Robustesse : manipulateur testé sur 1 000 000 de manœuvres avec une poussée de 30 kg sur levier, insensible aux vibrations (recommandé pour les travaux en usage sévère et intensif).







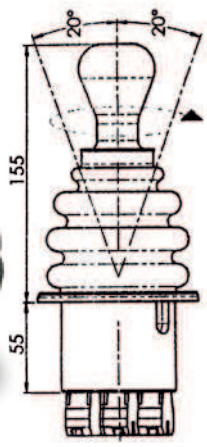

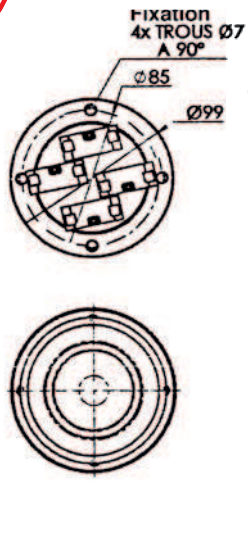

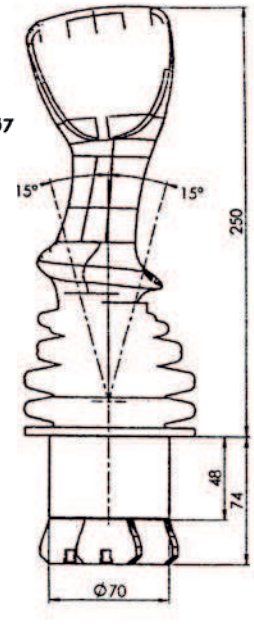

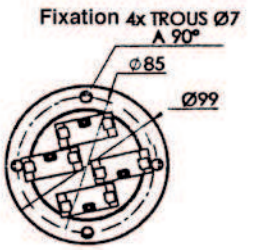

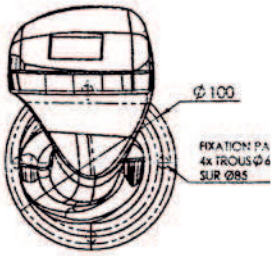

Commande Rapide : Tél. : 02 51 34 10 10 • Fax : 02 51 34 12 66

POIGNÉES COBRA

KIT STANDARD DE 1 À 4 BOUTONS POUSSOIRS

Nombre de poussoirs	Référence
1	PCE1
2	PCE2
3	PCE3
4	PCE4



ACCESSOIRES POIGNÉES COBRA

Repère	Désignation	Référence
1	Couvercle de poignée Cobra non percée	522150
2	Couvercle de poignée Cobra pour 1 poussoir	522151
3	Couvercle de poignée Cobra pour 2 poussoirs	522152
4	Couvercle de poignée Cobra pour 4 poussoirs	522153
	Couvercle de poignée Cobra pour 2 interrupteurs	522154
	Bouchon obturateur Ø12 mm	BPCE
	Soufflet de poignée Cobra	52214
	Poignée Cobra seule	S5221

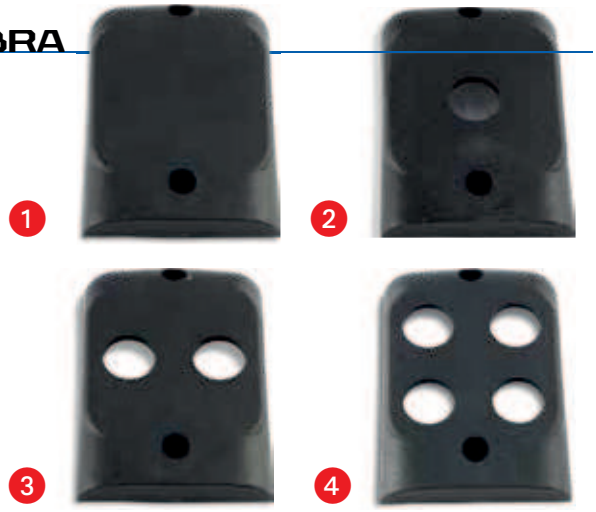

POIGNÉES ERGOKIT



Caractéristiques

- 1 à 8 boutons poussoirs (intensité maxi 4A sous 12V).
- Prédisposition latérale pour un inverseur à bascule, rappel ressorts ou indexé ou un témoin lumineux.
- Commande électro-distributeurs sans relais.
- Taraudage M10x150.
- Matériau : ABS résistant aux hydro-carbures et traitement anti-UV.
- Livré avec soufflet caoutchouc.
- Possibilité de personnalisation au niveau des fonctions électriques : contacts maintenus, inverseurs, interrupteurs, voyants.

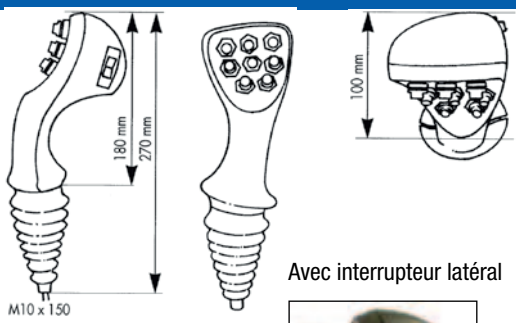

Exemples de configuration (Poignées fournies non montées)		
Nombre de boutons poussoirs (Intensité 4A sous 12V, cosse 6,35mm)	Interrupteur latéral avec 3 positions rappel au centre (cosse 6,35 mm)	Référence
0	Non	PCED0N
0	Oui	PCED02
4	Non	PCED4N
4	Oui	PCED42
6	Non	PCED6N
6	Oui	PCED62
8	Non	PCED8N
8	Oui	PCED82

Options	Référence
Interrupteur latéral unipolaire ON/MOM	E02E101A
Interrupteur latéral unipolaire MOM/OFF/MOM	E02E102A
Interrupteur latéral unipolaire ON/ON	E02E11NA
Interrupteur latéral unipolaire ON/OFF/ON	E02E120A
Obturateur pour interrupteur latéral	E02EACAPU1

Avec interrupteur latéral



Sans interrupteur latéral



POIGNÉES

Type	Désignation	Intensité	Fixations	Repère	Référence
Poignée nue	-	-	M12	1	E01E00M003
Poignée avec bouton poussoir	4 boutons	1,5 A	M12	2	E01E04MC02
Poignée avec bouton poussoir	6 boutons + 1 gâchette	10 A au total	M10 x 150	3	PCE6DB
Poignée avec bouton poussoir + roller proportionnel	3 boutons + 2 gâchettes	50 mA	M12, M14X150, M14X175	4	E01E07MC02
Poignée avec bouton poussoir	3 boutons + 2 gâchettes	50 mA	M12, M14X150, M14X175	5	E01E05MC05
Poignée avec bouton poussoir	8 boutons + 1 gâchette	40 mA	M12, M14X150, M14X175	6	E01E09MC01
Poignée avec bouton poussoir + FNR (inverseur de marche)	2 boutons + 2 gâchettes	50 mA	M12, M14X150, M14X175	7	E01E04MC04
Poignée avec bouton poussoir + FNR (inverseur de marche)	2 boutons + 2 gâchettes	50 mA	Ø12	8	E01E05MC01
Poignée avec bouton poussoir + FNR (inverseur de marche)	6 boutons	50 mA	M12, M14X150, M14X175	9	E01E06MC04



Commande Rapide : Tél. : 02 51 34 10 10 • Fax : 02 51 34 12 66

ACCOUDOIRS ERGONOMIA

Composition

- 1 accoudoir en ABS noir.
- 1 tôle et ses 8 vis de fixation.
- 1 porte-interrupteur et 3 bouchons.
- **Référence ensemble complet : ERGNT00001**





Réf : Voir page 56



Réf : E020A06



Réf : Voir page 56

Réf : FHC05010B

Réf : 71011175

Réf : E01CNOHY00

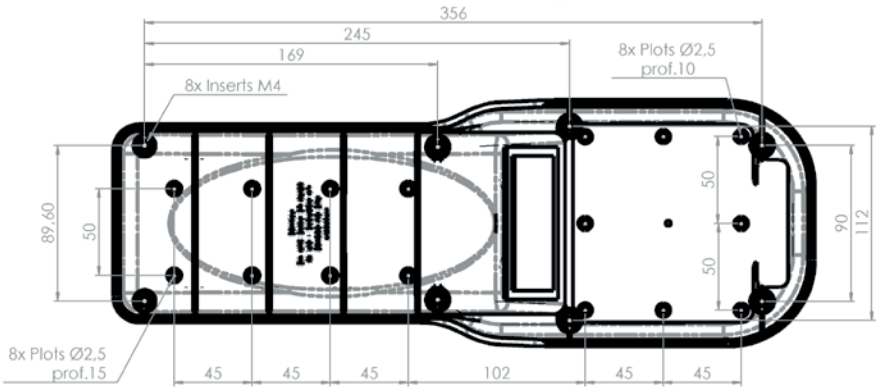

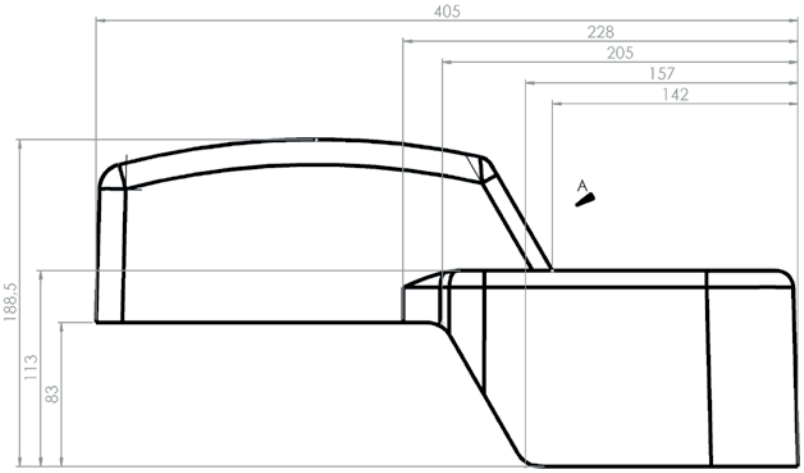

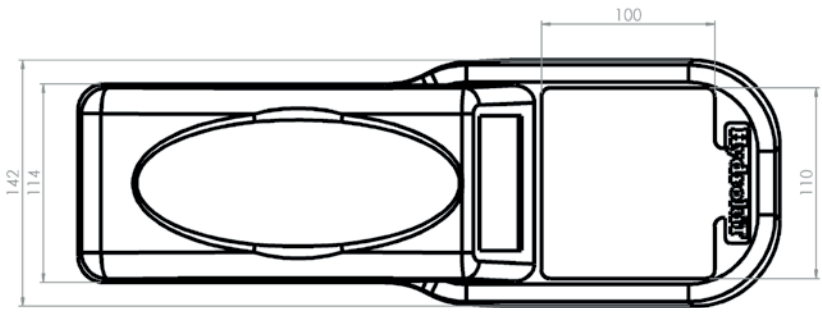

ACCESSOIRES DE FIXATION

Pour fixer vos boîtiers...

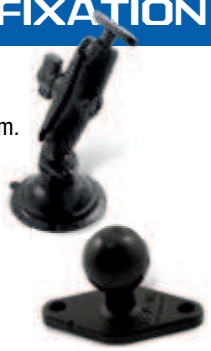

- Bras articulé avec ventouse diamètre 80 mm.
  Référence : E15N80XART

- Base losange avec boule B (standard).
  Référence : E15ERAM001

- Ventouse diamètre 80 mm avec embase à visser.
  Référence : E15N80X501



BOÎTES À BOUTONS PENDANTES

Nombre de poussoirs NO	Arrêt d'urgence	Encombrement en mm		Référence
		A	B	
2	Oui	210	314	E01MR2P1A
4	Non	250	440	E01MR4P
4	Oui	250	440	E01MR4P1A
6	Non	310	500	E01MR6P

Accessoires	
Boutons	
Blanc	E02TTPBC01
Noir	E02TTPNC01
Contacts	
Normalement ouvert	ZB2BE101
Normalement fermé	ZB2BE102

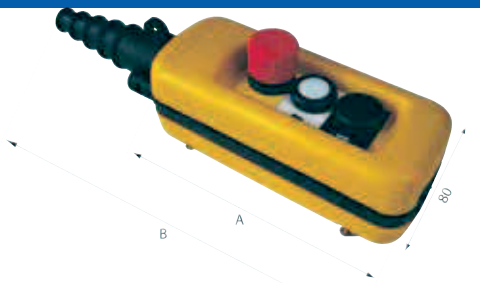

BOUTONNERIE INDUSTRIELLE

ARRÊTS D'URGENCE

	Description	Référence
1	Tête d'arrêt d'urgence de tour Ø 40 rouge	E02KTPAU01
2	Tête d'arrêt d'urgence à clé Ø 40 rouge	E02KTPAUC1
3	Tête poussoir coup de poing verte Ø 40	E02KTPCPV1

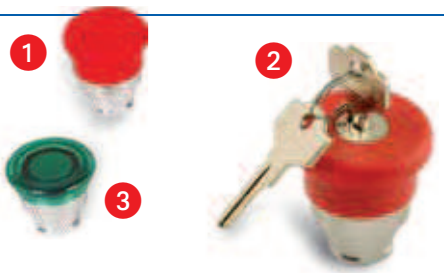

BOUTONS POUSSOIRS

	Description	Référence
	Tête poussoir rouge	E02KTPR001
4	Tête poussoir verte	E02KTPV001
5	Tête poussoir noire	E02KTPN001
	Tête poussoir noire avec flèche verticale	E02PS121A1
6	Tête poussoir noire avec flèche horizontale	E02KTPN002
7	Tête poussoir "ON" verte	E02KTPV002
8	Tête poussoir "OFF" rouge	E02KTPR002
	Tête poussoir lumineuse rouge	E02KTPRL01
	Tête poussoir lumineuse verte	E02KTPVL01
	Tête poussoir lumineuse type push push rouge	E02KTPRL02
	Tête poussoir lumineuse type push push verte	E02KTPVL02

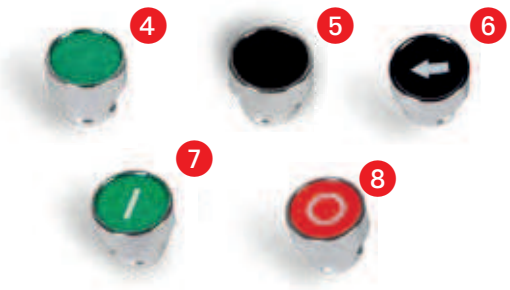

INVERSEURS

	Description	Référence
	Tête rouge inter lumineux 2 positions fixes	E02KTR2FL1
	Tête verte inter lumineux 2 positions fixes	E02KTR2FL2
12	Tête à levier long 2 positions fixes	E02KTR2F01
13	Tête à levier 2 positions fixes	E02KTR2F02
13	Tête 3 positions MOM – OFF – MOM	E02KTR3R01
13	Tête 3 positions ON – OFF – ON	E02KTR3F01
13	Tête 3 positions MOM – OFF – ON	E02KTR3RF1
14	Tête 3 positions rappel au centre à clé amovible à l'arrêt	E02KTR3RC1
14	Tête 3 positions fixes à clé amovible à l'arrêt	E02KTR3FC1
14	Tête 2 positions fixes à clé amovible à l'arrêt	E02KTR2RC1



BOUTONNERIE INDUSTRIELLE (SUITE)

CORPS ET CONTACTS

	Description	Référence
9	Contact 1 NO	E02KA1NO
10	Contact 1 NF	E02KA1NF
11	Corps + 1 contact NF	E02KCNF001
11	Corps + 2 contacts NF	E02KCNF002
11	Corps + 1 contact NF + 1 contact NO	E02KCNOF01
11	Corps + 1 contact NO	E02KCNO001
11	Corps + 2 contacts NO	E02KCNO002
	Corps support ampoule BA9 pour inter lumineux*	E02KCC01
	Corps seul	E02KC01
* Ampoule non fournie		

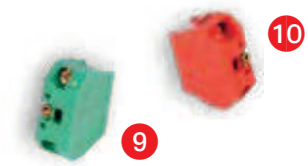



NO : Normalement Ouvert

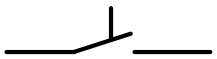

NF : Normalement Fermé

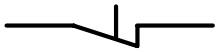

MANIPULATEURS

Description	Référence
Manipulateur 2 positions maintenues	E02KM120B1
Manipulateur 2 positions, 1 maintenue (A) et 1 non maintenue (B)	E02KM121B1
Manipulateur 2 positions non maintenues	E02KM122B1
Manipulateur 4 positions maintenues	E02KM140B1
Manipulateur 4 positions, 3 non maintenues et 1 maintenue (A)	E02KM143B1
Manipulateur 4 positions non maintenues	E02KM144B1
Contacts fournis	

Info technique : Gabarit de perçage entre deux manipulateurs

2 positions

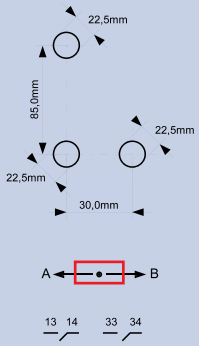

4 positions

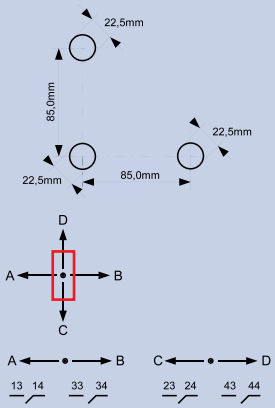

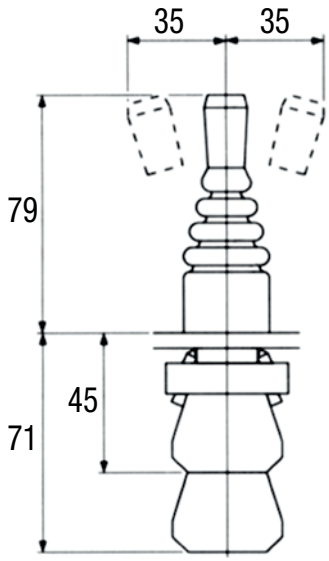



AMPOULES ET ACCESSOIRES

Description	Référence
Ampoule 12V	B3453
Ampoule 24V	B3456
Ampoule 36V	B3460
Ampoule 220V	E13A002
Ampoule 380V	E13A001
Capuchon étanche pour bouton poussoir	E02KACAP
Capuchon étanche pour bouton poussoir lumineux	E02KACAPL



VOYANTS

Description	Référence
Voyant rouge	VROUGE
Voyant vert	VVERT
Voyant bleu	VBLEUE
Voyant blanc	VBLANC
Voyant jaune	VJAUNE
Prévoir les ampoules pour les voyants	



BUZZERS

Tension (VCC)	Intensité sonore (dB)	Utilisation	Repère	Référence
6 à 12	105	2 tons intermittents	1	BUZZER1784
1,5 à 16	100	Continu	2	BUZZER1781
24	76	Ronfleur (cabine)	3	E13BB76
3 à 28	85	Continu	4	E13BB85
3 à 28	95	Continu	5	BUZZER95DB



CÂBLES

CÂBLES DE COMMANDE NOIRS PVC SOUPLES

Nombre de conducteurs section nominale en mm² (y compris fil vert/jaune)	Diamètre extérieur en mm	Presse étoupe correspondant	Référence
4 X 1	8	PG 9	CA3NVJX1
5 X 1	9	PG 11	CA4NVJX1
7 X 1	10	PG 13	CA6NVJX1
12 X 1	13	PG 16	CA11NVJX1
16 X 1	14	PG 16	CA15NVJX1
19 X 1	15	PG 21	CA18NVJX1
27 X 1	19	PG 21	CA26NVJX1
37 X 1	21	PG 29	CA36NVJX1



CÂBLES D'ALIMENTATION PVC SOUPLES

2 conducteurs (bleu, marron)

Nombre de conducteurs section nominale en mm²	Diamètre extérieur en mm	Presse étoupe correspondant	Référence
2 X 1	7	PG 9	CABMX1
2 X 1,5	8	PG 9	CABMX15
2 X 2,5	9	PG 11	CABMX25
2 X 4	11	PG 13	CABMX4

* Tarif au mètre linéaire



3 conducteurs (bleu, marron, vert jaune)

Nombre de conducteurs section nominale en mm²	Diamètre extérieur en mm	Presse étoupe correspondant	Référence
3 X 1	8	PG 9	CABMVJX1
3 X 1,5	9	PG 11	CABMVJX15
3 X 2,5	10	PG 13	CABMVJX25

* Tarif au mètre linéaire

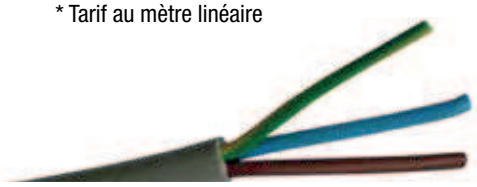

ACCESSOIRES

Repères Plio

Marquage	Référence
0	V370
1	V371
2	V372
3	V373
4	V374
5	V375
6	V376
7	V377
8	V378
9	V379
A	V37A
B	V37B
C	V37C
D	V37D
E	E14RPE0002

Marquage	Référence
F	E14RPF0002
G	E14RPG0002
H	E14RPH0002
I	V37I
J	E14RPJ0002
K	E14RPK0002
L	E14RPL0002
M	E14RPM0002
N	E14RPN0002
R	E14RPR0002
T	E14RPT0002
V	E14RPV0002
W	E14RPW0002
X	E14RPX0002

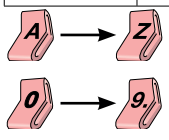

Colliers de serrage

- Collier de fixation 200 x 2,5 mm.

Couleur	Référence
Blanc	BF180BLANC
Bleu	BF180BLEU
Jaune	BF180JAUNE
Orange	BF180ORANG
Rouge	BF180ROUGE
Vert	BF180VERT



CAPTEURS

DÉTECTEURS INDUCTIFS

Caractéristiques

- Contact à fermeture (NO).
- Pouvoir de coupure : 200 mA.
- Possibilité de montage noyé.
- LED de visualisation d'état.
- Connecteurs M12.
- Tension d'alimentation : 10-30V.

Connecteur M12, voir page 52



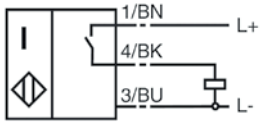

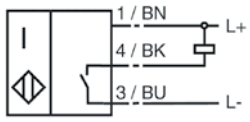

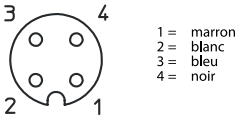

Type	Portée nominale (mm)	Ø (mm)	Référence
PNP	0...4	12	E16IP12C05
NPN	0...4	12	E16IN12C03
PNP	0...8	18	E16IP18C01
NPN	0...8	18	E16IN18C01
PNP	0...15	30	E16IP30C30
NPN	0...15	30	E16IN30C30

PNP : Commande par le "+" NPN : commande par le "-"

DÉTECTEURS DE POSITION COMPLETS

- **Référence : FDCL34A90**
- Référence presse étoupes : PE13LSC



AVANTAGES

- Galet réglable en longueur.
- Raccordement PG13.

TRANSMETTEURS DE PRESSION

Applications

- Contrôle de pression d'un vérin.
- Maintient une pression constante.



Pression EM (bar)	250	250	400	600
Sortie	0 .. 5 V	4 .. 20 mA		
Alimentation (Vcc)	10 à 30			
Temps de réponse (ms)	< 1			
Température du fluide (°C)	-40 à 130			
température ambiante (°C)	-40 à 105			
Connexion électrique	M12			
Connexion hydraulique	1/4G			
Matériau Boîtier	Inox 316			
Référence	E17P250U04	E17P250I04	E17P400I01	E17P600I03

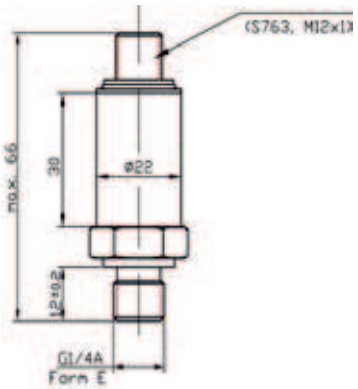

AVANTAGES

- Très compact : longueur 58 mm Ø 22 mm.
- Précision de 1% sur l'étendue de mesure (EM).
- Très résistant 3 fois EM sans joint avec compensation thermique (-20 à 100°C).
- Pratique, branchement avec cordon M12 (IP66 et IP68).

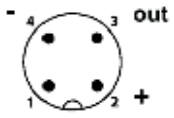

CAPTEURS (SUITE)

PRESSOSTATS

De 7 à 400 bar

- Orifices : 1/4 Gaz femelle.
- Connecteur fourni.
- Intensité : 5A / 30V.

Pression max. (bar)	Plage de réglage (bar)	Référence
400	7 à 70	E16R070101
400	10 à 160	E16R160101
500	20 à 250	E16R250101
500	25 à 400	E16R400101

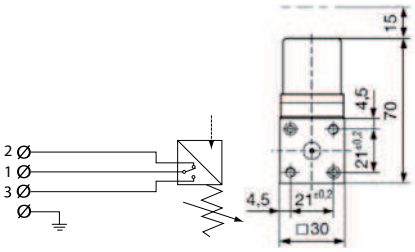



De 1 à 10 bar

- Surpression admissible : 600 bar.
- Contact à la fermeture et à l'ouverture.
- Filetage R 1/4".
- Pouvoir de coupure : 100 VA.
- Fréquence de manœuvre : 200/min.
- Tension max. : 42V.
- Plage de réglage : de 1 à 10 bar.

Description	Référence
Normalement ouvert	E16R010100
Normalement fermé	E16R010102



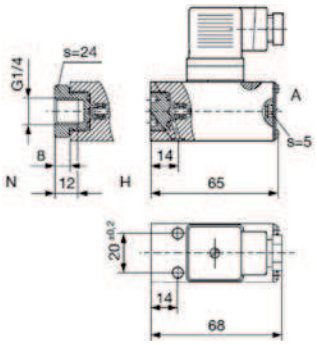

Coiffes de protection

Description	Référence
Coiffe de protection	PRCOIFFE2F



COFFRETS

Caractéristiques

- Couvercle : polyester renforcé de fibres de verre.
- Couvercle vissé par des vis en acier inoxydable.
- Étanchéité : joint compressé type tenon / mortaise (IP65, EN605229).
- Montage intérieur : fixation directe sur les trous taraudés sur le fond de l'embase.

MATIÈRE ABS	
Dimensions (mm) L x l x h	Référence
Boîtier ABS 230 x 80 x 65	E01BP08231
Boîtier ABS 110 x 80 x 65	E01BP11081
Boîtier ABS 120 x 80 x 90	E01BP12081
Boîtier ABS 130 x 80 x 60	E01BP13081
Boîtier ABS 130 x 80 x 100	E01BP13082
Boîtier ABS 130 x 130 x 100	E01BP13131
Boîtier ABS 140 x 80 x 65	E01BP14081
Boîtier ABS 140 x 80 x 85	E01BP14082
Boîtier ABS 160 x 120 x 90	E01BP16122
Boîtier ABS 187 x 122 x 90	E01BP19121
Boîtier ABS 201 x 163 x 98	E01BP20161
Boîtier ABS 230 x 140 x 95	E01BP23141
Boîtier ABS 240 x 191 x 107	E01BP24191





MATIÈRE POLYCARBONATE	
Dimensions (mm) L x l x h	Référence
Boîtier 160 x 120 x 90 IP66	E01BP16121
Boîtier 170 x 80 x 85	E01BP17081
Boîtier 200 x 120 x 75 IP66	E01BP20122



CONNECTEURS

CONNECTEURS "DEUTSCH" SÉRIE DT

- Courant maximum : 7,5 A.
- Section des fils : 0,50 mm² - 1,5 mm² (AWG 20-16).
- Indice de protection : IP 67 (avec joints et connecteurs accouplés).

Connecteurs mâles

Référence Deutsch	Nombre de contacts	Référence	Contacts à utiliser	Cales
DT04 2P	2	E08M02VM01	E08ACDM031	E08ACAL2M01
DT04 3P	3	E08M03VME1	E08ACDM031	E08ACAL3M01
DT04 4P	4	E08M04VME4	E08ACDM031	E08ACAL4M01
DT04 6P	6	E08M06VME04	E08ACDM031	E08ACAL6M01
DT04 8P	8	E08M08VME1	E08ACDM031	E08ACAL8M01
DT04 12P	12	E08M12VME1	E08ACDM031	E08ACAL12M01



Accessoires

Description	Référence	
Contact mâle pour fil 0,5 mm² à 1,5 mm²	E08ACDM031	1
Contact femelle pour fil 0,5 mm² à 1,5 mm²	E08ACDF031	2
Bouchon d'étanchéité pour contact vide	E08APLOT01	3



Connecteurs femelles

Référence Deutsch	Nombre de contacts	Référence	Contacts à utiliser	Cales
DT06 2S	2	E08M02VFE5	E08ACDF031	E08ACAL2F01
DT06 3S	3	E08M03VFE1	E08ACDF031	E08ACAL3F01
DT06 4S	4	E08M04VFE4	E08ACDF031	E08ACAL4F01
DT06 6S	6	E08M06VFE04	E08ACDF031	E08ACAL6F01
DT06 8S	8	E08M08VFE1	E08ACDF031	E08ACAL8F01
DT06 12S	12	E08M12VFE1	E08ACDF031	E08ACAL12F01



CONNECTEURS AMP SUPERSEAL

- Courant maximum : 14 A.
- Section des fils : 0,50 mm² - 1,5 mm² (AWG 20-16).
- Indice de protection : IP 67 (avec joints et connecteurs accouplés).

Connecteurs mâles

Référence AMP	Nombre de contacts	Référence	Contacts à utiliser
282104/1	2	E08M02CM	E08ACDM
282105/1	3	E08M03CM	E08ACDM
282106/1	4	E08M4CM	E08ACDM



Accessoires

Description	Référence	Repère
Contact mâle pour fil 0,5 mm² à 1,5 mm²	E08ACDM	1
Contact femelle pour fil 0,5 mm² à 1,5 mm²	E08ACDF	2
Joint rouge pour contact	E08AJOINT	3
Capuchon pour connecteur 2 voies	E08AJOINT3	4
Capuchon pour connecteur 3 voies	E08AJOINT4	5



Connecteurs femelles

Référence AMP	Nombre de contacts	Référence	Contacts à utiliser
282080/1	2	E08M02CF	E08ACDF
282087/1	3	E08M03CF	E08ACDF
282088/1	4	E08M4CF	E08ACDF



CONNECTEURS (SUITE)

PRISES D'ALIMENTATION

Description	Courant maxi	Connexion	Référence	
Prise mâle DIN9680 3 pôles	25 A	Cosse plate 6,35 mm	PME3B	1
Prise femelle DIN9680 3 pôles	25 A	Cosse plate 6,35 mm	PFE3B	
Prise mâle/femelle 2 pôles	40 A	À sertir	E08M02VF02	2
Socle avec couvercle et contacts	250 A	Contacts à souder ou à sertir (section 50 mm²)	E08M02VFE2	3
Fiche avec contacts	250 A	Contacts à souder ou à sertir (section 50 mm²)	E08M02VME2	4

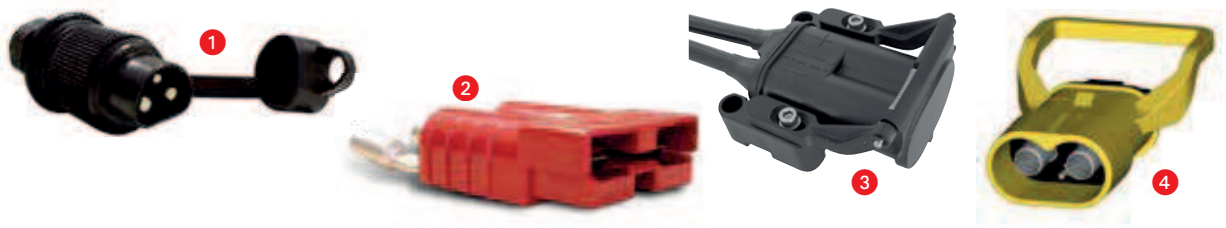

CONNECTEURS MULTIPOINTS ET ACCESSOIRES

- Existent en 4, 5, 6, 10, 16, 24 et 32 points.
- Intensité maxi : 10A / 400V pour les 4, 5 et 6 points et 16A / 250V pour les 10, 16, 24 et 32 points.
- Raccordement sur bornes à visser: câble de section 2,5 mm² maxi.
- Contacts en alliage de cuivre argenté.
- Indice de protection IP44 pour les 4, 5 et 6 points et IP65 pour les 10, 16, 24 et 32 points (connecteurs accouplés).

Embases encastrées

Nbre de pôles	Nbre de leviers	Dimensions (mm)	Hauteur (mm)	Référence
4, 5, 6	1	40 x 28	23	E08HEE05A1
10	1	29 x 81	27	EE101L
16	1	29 x 96	27	EE161L
24	1	43 x 140	27	EE241L
32	2	90 x 124	33	EE322L



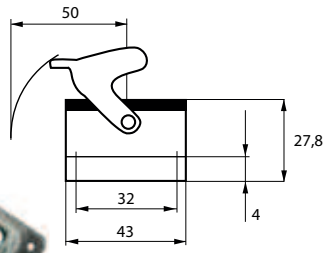

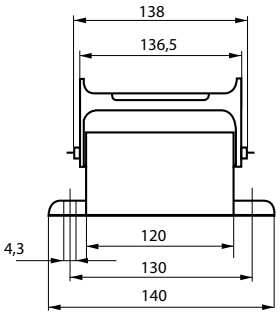

Embases en saillie

Nbre de pôles	Nbre de leviers	Dimensions (mm)	Hauteur (mm)	Référence	Référence Presse-étoupes
10	1	50 x 63,5	52	ES10161L	PE16LSC
16	1	50 x 80	57	ES16161L	PE16LSC
24	1	57 x 144	56	ES24211L	PE21LSC
32	2	87 x 125	90	ES32292L	PE29LSC



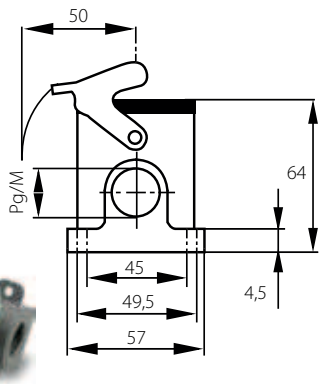

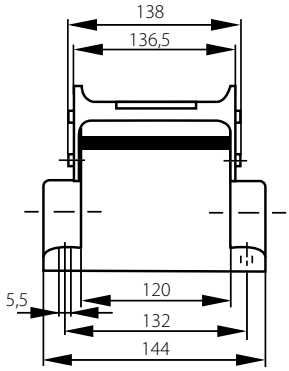

Embases en saillie avec capot

Nbre de pôles	Dimensions (mm)	Hauteur (mm)	Référence	Référence Presse-étoupes
16	50 x 80	57	ES16211LC	PE21LSC
24	57 x 144	56	ES24211LC	PE21LSC



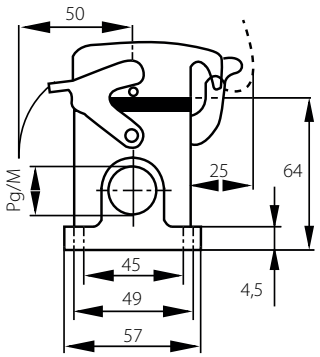

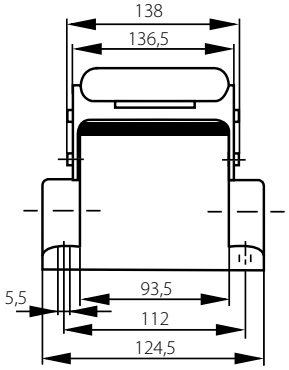

CONNECTEURS (SUITE)

CONNECTEURS MULTIPOINTS ET ACCESSOIRES (SUITE)

Prises coudées à ergots

Nbre de pôles	Dimensions (mm)	Hauteur (mm)	Référence	Référence Presse-étoupes
4, 5, 6	28 x 27	50,3	E08HCL05C1	PE11LSC
10	29,5 x 63	54,5	PL10161V	PE13LSC
16	29,5 x 79,5	54,5	PL16161V	PE16LSC
24	43 x 120	76	PL24211V	PE21LSC



Prises droites à ergots

Nbre de pôles	Dimensions (mm)	Hauteur (mm)	Référence	Référence Presse-étoupes
4, 5, 6	26,8 x 28	56	PD5111V	PE11LSC
10	29,5 x 63	47	PD10131V	PE13LSC
16	29,5 x 79,5	47	PD16161V	PE16LSC
24	43 x 120	76	PD24211V	PE21LSC
32	82,5 x 94	94	PD32292V	PE29LSC



Prises droites à levier

Nbre de pôles	Dimensions (mm)	Hauteur (mm)	Référence	Référence Presse-étoupes
4, 5, 6	24 x 24	44	PD5111L	PE11LSC



Capots pour embases à levier

Nbre de pôles	Référence
4, 5, 6	CAPOT51V
10	CAPOT101V
16	CAPOT161V
24	CAPOT241V
32	CAPOT322V



Inserts mâles

Nbre de pôles	Numérotation	Référence
3 + terre	1 - 3 + T	IM4P
4 + terre	1 - 4 + T	IM5P
6	1 - 6	E08HIM06A2
10	1 - 10	IM10
16	1 - 16	IM16
24	1 - 24	IM24
2 x 16	1-16 , 17-32	E08HIM32K1



Inserts femelles

Nbre de pôles	Numérotation	Référence
3 + terre	1 - 3 + T	IF4P
4 + terre	1 - 4 + T	IF5P
6	1 - 6	E08HIF06A1
10	1 - 10	IF10
16	1 - 16	IF16
24	1 - 24	IF24
2 x 16	1-16 , 17-32	E08HIF32K1



Capots pour prises à ergots

Nbre de pôles	Référence
5	E08HACAP51
10	CAPOT101L
16	CAPOT161L
24	CAPOT241L
32	CAPOT322L



CONNECTEURS (SUITE)

CONNECTEURS ÉLECTROVANNES DIN43650 TYPE HIRSCHMANN

Description	Référence	
Connecteur noir	PHN	1
Connecteur gris	PHG	2
Connecteur avec voyant 8 à 24 VCC	PHV824VCC	3
Connecteur avec voyant 8 à 24 VAC	PHV824VAC	3
Connecteur redresseur 250 V maxi	CR	4
Connecteur droit câblé 2 m	E28DIN2M01	5
Connecteur équerre câblé 2 m	E28DIN2M02	6
Connecteur avec voyant et diode de roue libre 12 V câblé 2 m	E28DIN2M03	7

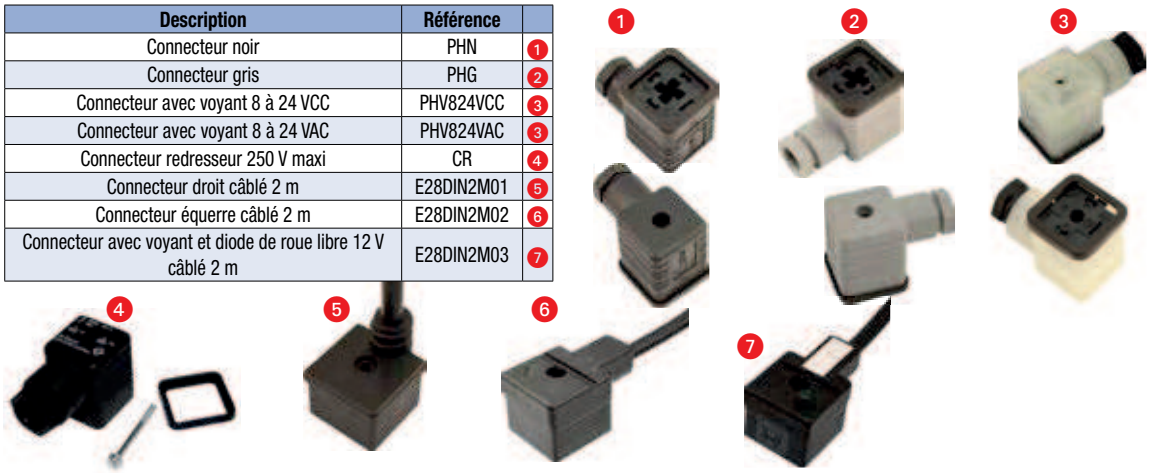

COSSES

Cosses à oeil isolée

Couleur	Ø fil	Ø oeil	Référence
Rouge	0,75 à 1,5	3	COR3
Rouge	0,75 à 1,5	4	COR4
Rouge	0,75 à 1,5	5	COR5
Rouge	0,75 à 1,5	6	COR6
Rouge	0,75 à 1,5	8	COR8
Bleu	1,5 à 2,5	4	COB4
Bleu	1,5 à 2,5	5	COB5
Bleu	1,5 à 2,5	6	COB6
Bleu	1,5 à 2,5	8	COB8
Bleu	1,5 à 2,5	10	COB10
Jaune	2,5 à 6	4	COJ4
Jaune	2,5 à 6	5	COJ5
Jaune	2,5 à 6	6	COJ6
Jaune	2,5 à 6	8	COJ8
Jaune	2,5 à 6	10	COJ10
Jaune	2,5 à 6	12	E14C006121



Cosses plates 6,35 mm



Couleur	Ø fil	Référence
Rouge	0,75 à 1,5	CPFRI6
Bleu	1,5 à 2,5	CPFBI6
Jaune	2,5 à 6	CPFJI6

Cosses à oeil métal

Ø fil	Ø trou	Référence
6	6	COM0606
6	8	COM0608
10	6	COM1006
16	6	COM1606
16	10	E14CO16101
25	8	COM2508
35	8	COM3508

MANCHONS ET CLAMPS

Manchons à sertir

Couleur	Ø fil	Référence
Rouge	0,7 à 1,5	MANR15
Bleu	1,5 à 2,5	MANB25
Jaune	2,5 à 6	MANJ6
Métal	10	MANM10
Métal	16	MANM16



Manchons thermo-soudables

- Avec gaine thermo-rétractable, adhésif et bague d'étain.
- Connection parfaite et étanche
- À chauffer au décapeur thermique (85°C).

Ø fil	Référence
0,4 à 1,7	MANS17
0,6 à 2	MANS20
2 à 2,7	MANS27
2,7 à 4,5	MANS45
4 à 6	MANS60

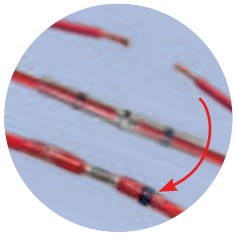

Clamps



Clamps	Référence
2 x 2,5 mm²	E14CLAMP22
3 x 4 mm²	E14CLAMP31
5 x 4 mm²	E14CLAMP51

CORDONS M12

Type	Longueur (m)	Référence
Droit	2	E28M122MD
Coudé	2	E28M122MC
Droit	5	E28M125MD
Coudé	5	E28M125MC
Droit	10	E28M1210MD
Coudé	10	E28M1210MC



DIODES

DIODES DE PUISSANCE

- V max : 200 V.
- I max : 6A.
- **Référence : DBY214**



DIODES DE ROUE LIBRE

- V max : 400 V.
- I max : 1A.
- **Référence : D1N4004**



FUSIBLES ET PORTE-FUSIBLES

FUSIBLES ET PORTE-FUSIBLES ATO

Désignation	Référence
Fusible enfichable 2A gris	E09UAT0021
Fusible enfichable 5A jaune foncé	E09UAT0051
Fusible enfichable 7A marron	E09UAT0751
Fusible enfichable 10A rouge	E09UAT010A
Fusible enfichable 15A bleu	E09UAT0151
Fusible enfichable 20A jaune	E09UAT0201
Fusible enfichable 25A transparent	E09UAT0251
Fusible enfichable 30A vert	E09UAT0301
Fusible enfichable 40A orange	E09UAT0401
Porte-fusible + câble 20 cm avec cosses 6 mm²	E09P10AT01
Porte-fusible + 2 cosses à monter sur panneau	E09P10AT02
Porte-fusible pour rail / DIN	E09P10AT09



FUSIBLES MINI-ATO

Désignation	Référence
Fusible enfichable 7,5A	E09UMIN75
Fusible enfichable 10A	E09UMIN10
Fusible enfichable 15A	E09UMIN15



GAINES

GAINES RAPIDES FENDUES

- Vendu au mètre.
- Montage rapide avec la fente.
- Montage encore plus rapide en utilisant l'outil spécial.
- Gaine réutilisable.

Désignation	Ø A (mm)	Paroi B (mm)	Pas C (mm)	Référence
Gaine fendue Ø8	8	0,8	10	E08GF08NO1
Outil pour gaine fendue Ø8				E08GF08NO1OUTIL
Gaine fendue Ø15	15	0,8	14	E08GF15NO1
Outil pour gaine fendue Ø15				E08GF15NO1OUTIL
Gaine fendue Ø20	20	0,9	17	E08GF20NO1
Outil pour gaine fendue Ø20				E08GF20NO1OUTIL



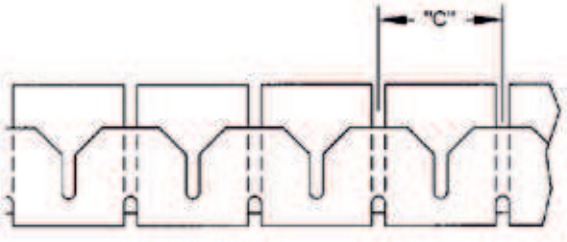

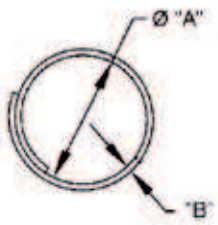

GAINES (SUITE)

GAINES THERMO-RÉTRACTABLES

- Protège et assure l'étanchéité grâce à l'adhésif.
- Référence vendue au décimètre.

Désignation	Référence
Gaine thermo-rétractable Ø3,2 à Ø1,6 mm noir, épaisseur 1 mm	GTHER3216
Gaine thermo-rétractable Ø6 à Ø2mm noir, épaisseur 1,1 mm	GTHER62
Gaine thermo-rétractable Ø9 à Ø3mm noir, épaisseur 1,3 mm	GTHER93
Gaine thermo-rétractable Ø12 à Ø3 mm noir, épaisseur 2,2 mm	GTHER123
Gaine thermo-rétractable Ø12 à Ø3 mm noir, épaisseur 2,2 mm 15 cm	GTHER12315
Gaine thermo-rétractable Ø19 à Ø6 mm noir, épaisseur 2,3 mm	GTHER196
Gaine thermo-rétractable Ø30 à Ø8 mm noir, épaisseur 2,6 mm	GTHER308
Gaine thermo-rétractable Ø38 à Ø12mm noir, épaisseur 2,6 mm	GTHER3812
Gaine thermo-rétractable Ø48 à Ø15mm noir, épaisseur 2,9 mm	GTHER4815

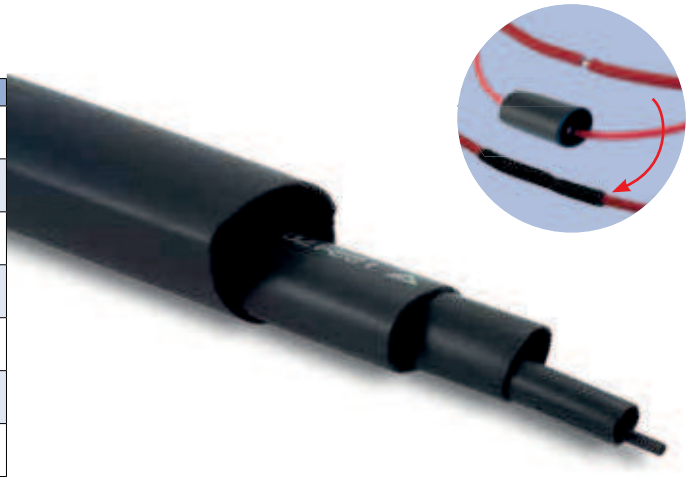

GAINES ANNELÉES

- Référence vendue au mètre.

Références	Diamètre intérieur	Diamètre extérieur
E06GA6N0I2	6.2	8.5
E06GA6N0I1	6.2	10
E06GA10N01	9.5	13.5
E06GA1701	17	21
E06GA2228N	22.6	28.5



GAINES PLIO

- Référence vendue au mètre.

Désignation	Référence
Gaine plio Ø6 NR	GP6N
Gaine plio Ø7 NR	GP7N
Gaine plio Ø8 NR	GP8N
Gaine plio Ø12 NR	GP12N

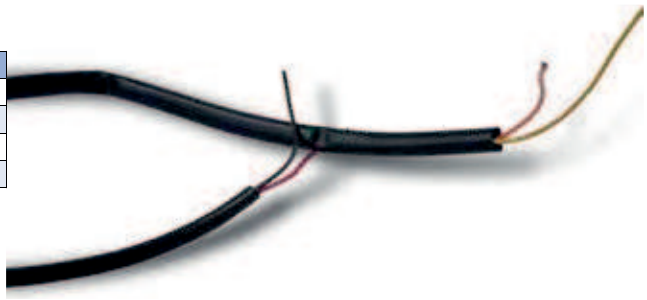

INTERRUPTEURS

INTERRUPTEURS À LEVIER 12 À 24 V

- Prévus pour tableau de bord en Ø 12 mm.
- Très résistants :
  > Modèle 2 positions : 50 000 cycles en 12V à 7,5 A,
  > Modèle 3 positions : 50 000 cycles en 12V à 4 A.

Interrupteurs unipolaires

	III	II	I	Référence
1		ON	OFF	E02BS1101K
1		MOM	ON	E02BS111AK
1		ON	ON	E02BS11NBK
1	MOM	OFF	MOM	E02BS102AK
2	MOM	OFF	MOM	E02BG102AK
1	ON	OFF	MOM	E02BS111K
1	ON	OFF	ON	E02BS120AK



Référence capuchon : E02BSACAP5



Référence capuchon : E02BGACAP1

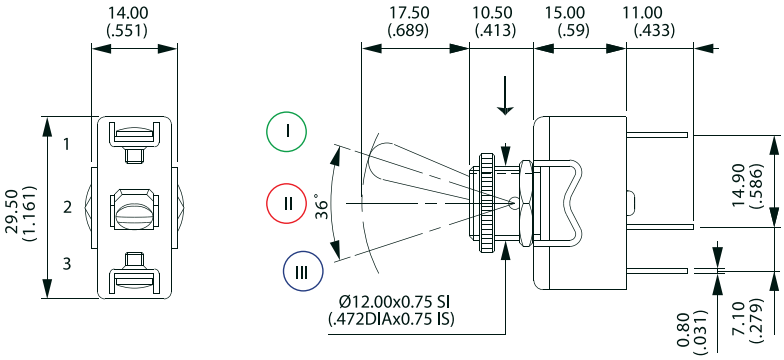

Interrupteurs bipolaires

III	II	I	Référence
	ON	OFF	E02BS2109K
	MOM	ON	E02BS211AK
	ON	ON	E02BS220BK
MOM	OFF	MOM	E02BS202AK
ON	OFF	MOM	E02BS211AL
ON	OFF	ON	E02BS220K



Référence capuchon : E02BSACAP5

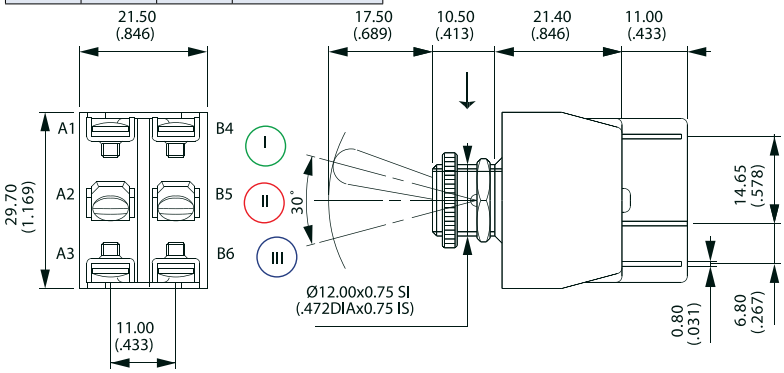

Interrupteurs tripolaires

III	II	I	Référence
	ON	OFF	E02BS310AK
	ON	ON	E02BS31NA1

ON : Cranté - OFF : Rien - MOM : Rappel au centre

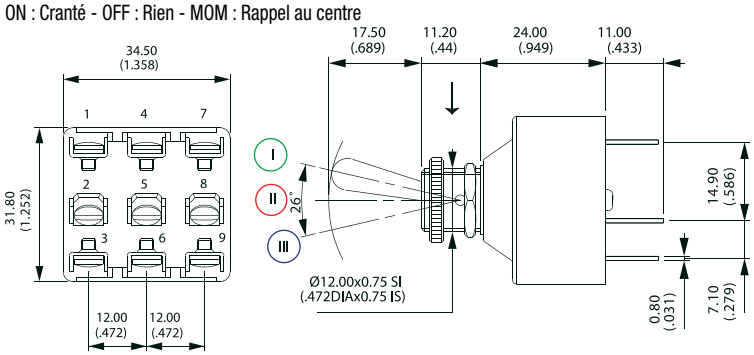



Référence capuchon : E02BSACAP5



INTERRUPTEURS (SUITE)

INTERRUPTEURS À BASCULE

Interrupteurs standard

- Degré de protection IP66.
- Intensité maximum :
  > 20 A/ 12 V,
  > 10 A/ 24 V.
- Câblage cosses 6,35 mm.

Position interrupteur			Type unipolaire	Type bipolaire	Référence
0	1	2			
ON	-	OFF	X	-	E020110AK
ON	-	OFF	-	X	E020210AK
MOM	-	ON	X	-	E020101AK
MOM	-	ON	-	X	E020201AK
ON	-	ON	X	-	E02011NAK
ON	-	ON	-	X	E02021NAK
MOM	OFF	MOM	X	-	E020102AK
MOM	OFF	MOM	-	X	E020202AK
ON	OFF	MOM	X	-	E020111AK
ON	OFF	MOM	-	X	E020211AK
ON	OFF	ON	X	-	E020120AK
ON	OFF	ON	-	X	E020220AK
ON : Cranté - OFF : Rien - MOM : Rappel par ressort					



Options pour interrupteurs standard

Désignation	Référence	
Corniche latérale	E020A02	1
Corniche centrale	E020A03	2
Basculeur vert	E020A07	
Basculeur rouge	E020A08	



Interrupteurs avec voyants

- Interrupteurs de type unipolaire.

Position interrupteur			Tension	Référence
0	1	2		
ON	-	ON	12V	E02011NAL1
ON	-	ON	24V	E02011NAL2
ON	-	MOM	12V LED	E020101AL
ON : Cranté - OFF : Rien - MOM : Rappel par ressort				



INTERRUPTEURS POUSSOIRS 12 À 24 V

Désignation	Référence
Interrupteur poussoir normalement ouvert	E02PS111K
Interrupteur poussoir normalement fermé	E02PS11NK

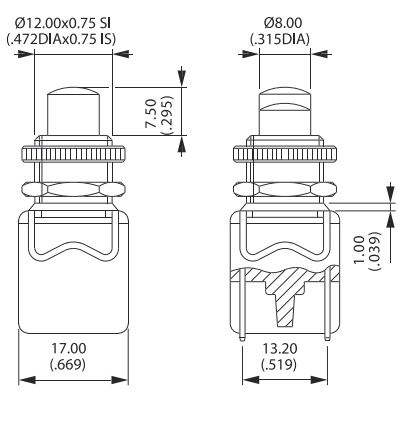




Normalement fermé


Normalement ouvert



Référence capuchon : U31

Commande Rapide : Tél. : 02 51 34 10 10 • Fax : 02 51 34 12 66

PÉDALES DE COMMANDE

POUR POSTE FIXE

- Pédale de commande en thermoplastique ABS.
- IP65, 10A, 500V.
- Résistance mécanique : 30 millions de manœuvres.
- 1 contact NO par pédale.

Désignation	Référence
Pédale simple	E02BP111B1
Pédale double	E02BP121B1



POUR ENGINS

- 1 contact normalement fermé (NF) et normalement ouvert (NO).
- Référence : PAEE



PRESSE ÉTOUPES

Type	Presse étoupe métallique	Écrou métallique	Presse étoupe plastique	Écrou plastique
PG 7	E07P07L001	E07E07L001	E07P07PL01	E07E07P001
PG 9	E07P09L001	E07E09L001	E07P09PL01	E07E09P001
PG 11	E07P11L001	E07E11L001	E07P11PL01	E07E11P001
PG 13	E07P13L001	E07E13L001	E07P13PL01	E07E13P001
PG 16	E07P16L001	E07E16L001	E07P16PL01	E07E16P001
PG 21	E07P21L001	E07E21L001	E07P21PL01	E07E21P001
PG 29	E07P29L001	E07E29L001	E07P29PL01	E07E29P001



RELAIS

- Courant absorbé : 20A (normalement fermé) ou 30A (normalement ouvert).

Désignation	Tension (VCC)	Référence
Relais seul	12	RELAUT01IN
Kit relais	12	E11AAC5C0K
Relais seul	24	RELAUT01I1
Kit relais	24	E11ABC5C0K



VOYANTS SUBMINIATURES

- Diamètre de perçage 6,4 mm.
- Longueur fils 150 mm.

Tension	Couleur	Référence	Repère
12VCC	Rouge LED	VOYANT12VR	1
12VCC	Vert LED	VOYANT12VV	1
12VCC	Orange	VOYANT12VO	2
24VCC	Rouge	VOYANT24VR	2
24VCC	Vert	VOYANT24VV	2
24VCC	Orange	VOYANT24VO	2
10 - 30 V	Voyant led bicouleur (vert / rouge)	E20LED5RV1	3
Clip pour E20LED5RV1		E19OCLIP51	4



ÉMETTEURS / RÉCEPTEURS RADIO 2, 4, 6, 8, 10, 12 FONCTIONS TOUT OU RIEN

GAMME MINI

Caractéristiques émetteur

- Émetteur mini 2 ou 4 boutons poussoirs + ON/OFF.
- Portée champ libre 30 mètres.
- FM 418 Mhz.
- Temps de réponse: 100 ms.
- Plastique ABS.
- IP65 -10°C~+75°C.
- Fonctionne avec 2 piles LR6 (fournies).
- Livré avec 2 sachets de protections.



Caractéristiques récepteur

- Récepteur avec câble de 2 mètres.
- IP67 -10°C~+75°C.
- 9 à 30 Vdc.
- LED d'indication de fonctionnement de chaque fonction en façade.
- Arrêt d'urgence en façade.
- Sortie by pass sur chaque bouton.
- CE

Désignation	Référence
Radio commande 2 boutons poussoirs	E23HC02001MINI
Radio commande 4 boutons poussoirs	E23HC04001MINI
Embase saillie 10 pôles + levier	ES10161L
Insert mâle 10 pôles	IM10
Insert femelle 10 pôles	IF10
Prise latérale 10 pôles - ergot	PL10161V
Presse-étoupe 16 plast/câble Ø10-14	PE16PSC



Bouton ON/OFF - arrêt d'urgence émetteur

GAMME STANDARD

Caractéristiques émetteur

- Émetteur H 2, 4, 6, 8, 10 ou 12 boutons poussoir + Arrêt d'urgence + «Homme mort».
- Portée champ libre 100 mètres.
- 433/868 Mhz.
- Temps de réponse: 100 ms.
- IP65 -10°C~+75°C.
- Fonctionne avec 4 piles LR6 (fournies) ou batterie (option).
- Livré avec 2 sachets de protections + bandoulière.



Caractéristiques récepteur

- Récepteur avec câble de 2 mètres.
- IP67 -10°C~+75°C.
- 9 à 30 Vdc.
- LED d'indication de fonctionnement des huit premiers boutons en façade.
- Arrêt d'urgence en façade.
- Sortie by pass sur chaque bouton.
- CE
- 256 adresses différentes (modifiables).
- Programmable pour désactiver le by pass sur certains boutons (simple effet), auto-maintien... (en interne).
- Existe également en double vitesse (le bouton s'enfonce sur 2 niveaux et active un by-pass supplémentaire).

Désignation	Référence
Radio commande 2 boutons poussoirs	E23HC02001V
Radio commande 4 boutons poussoirs	E23HC04001V
Radio commande 6 boutons poussoirs	E23HC06001V
Radio commande 8 boutons poussoirs	E23HC08001V
Radio commande 10 boutons poussoirs	E23HC10001V
Radio commande 12 boutons poussoirs	E23HC12001V

Désignation	Référence
Batterie rechargeable 6 V 1800 mA	E23HABATAPO
Chargeur batterie (alim 12V)	E23HACHARGAPO
Adaptateur secteur 220V - 12V	E18D2201210
Adaptateur allume-cigare 12V	E18D12122
Embase saillie 16 pôles + levier	ES16161L
Insert mâle 16 pôles	IM16
Insert femelle 16 pôles	IF16
Prise latérale 16 pôles - ergot	PL16161V
Presse-étoupe 16 plast/câble Ø10-14	PE16PSC



Voir radiocommandes câblées page 20

Commande Rapide : Tél. : 02 51 34 10 10 • Fax : 02 51 34 12 66

VÉRINS ÉLECTRIQUES
GAMME LA10 EN 12/24 VDC VIS ACMÉ

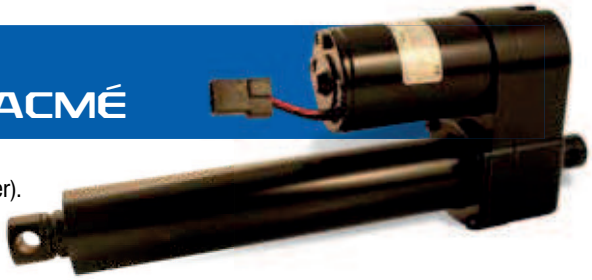

Caractéristiques

- Alimentation électrique en 12 ou 24 VDC (possibilité en 36 VDC,nous contacter).
- Auto-bloquant (vis acmé) (option vis à bille avec frein).
- Limiteur de couple intégré (1,5x charge maxi).
- Moteur avec protection thermique.
- Tige inox, tube acier et réducteur en aluminium peint.
- Facteur de marche 25%.
- Charge statique : 1135 daN (avec vis à bille : 1800 daN).
- IP65.

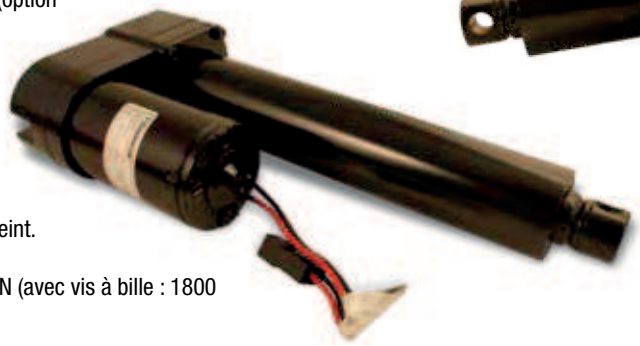

Référence	Course (mm)	Entraxe fermé (mm)	Capacité de charge (daN)	Vitesse à vide (mm/s)	Vitesse à charge max (mm/s)	Intensité maxi (A) version 12V	Intensité maxi (A) version 24V
E21V•A10AT01	101,6	262,3	110	54	32	34	17
E21V•A15AT01	152,4	313,1	110	54	32	34	17
E21V•A20AT01	203,2	363,9	110	54	32	34	17
E21V•A30AT01	304,8	465,5	110	54	32	34	17
E21V•A45AT01	457,2	668,7	110	54	32	34	17
E21V•A60AT01	609,6	821,1	110	54	32	34	17
E21V•A10CT01	101,6	262,3	225	15	12	15	7,5
E21V•A15CT01	152,4	313,1	225	15	12	15	7,5
E21V•A20CT01	203,2	363,9	225	15	12	15	7,5
E21V•A30CT01	304,8	465,5	225	15	12	15	7,5
E21V•A45CT01	457,2	668,7	225	15	12	15	7,5
E21V•A60CT01	609,6	821,1	225	15	12	15	7,5

Remplacer le point par la lettre correspondant à la version souhaitée :
A : 12 V , B : 24 V

THOMSON™ Linear Motion. **Optimized.**

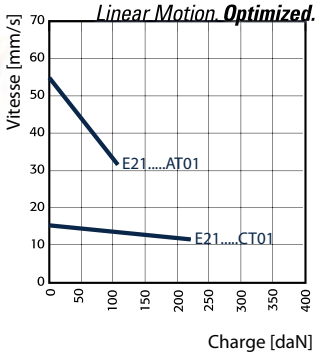

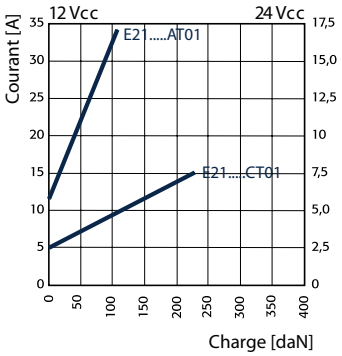



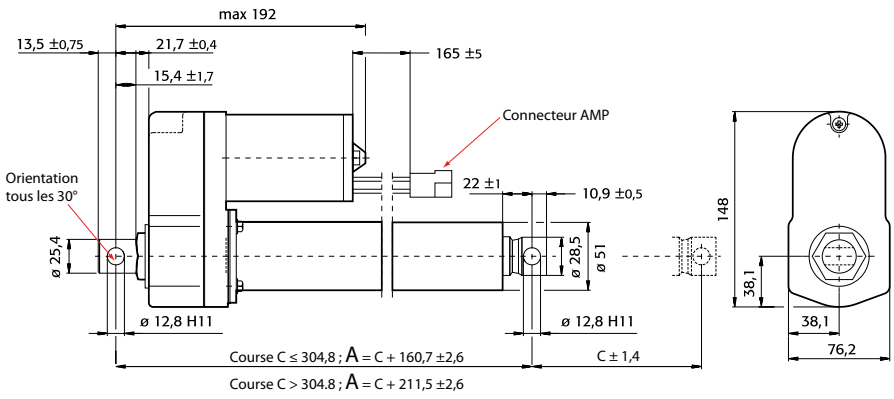

BOÎTIERS DE COMMANDE POUR VÉRIN ÉLECTRIQUE

Désignation	Référence
Boîtier de commande 1 vérin électrique 24V	BVERINELE1
Boîtier de commande 1 vérin électrique 12V	BVERINELEC
Boîtier de commande 2 vérins électrique 12V	BVERINELE2



TREUILS DE HALAGE ÉLECTRIQUES

Caractéristiques

- Boîtier de commande filaire avec câble 5 m et guide câble inclus.
- Ne pas utiliser pour du levage.

Capacité maxi 1ère couche / 4ème couche	Tension Puissance	Diamètre câble	Longueur câble	Vitesse du câble à vide	Vitesse du câble à capacité maxi	Référence	
2700 kg / 1700 kg	12 V 2390 W	7,1 mm	24,4 m	8 m/min	2 m/min	TRHEM1P240727	
		7,1 mm	30,5 m	8 m/min	2 m/min	TRHEM1P300727	
	24 V 1490 W	7,1 mm	24,4 m	8 m/min	2 m/min	TRHEM2P240727	
		7,1 mm	30,5 m	8 m/min	2 m/min	TRHEM2P300727	
4000 kg / 2400 kg	12 V 3430 W	8,3 mm	30,5 m	13,4 m/min	2 m/min	TRHEM1P300840	
	24 V 1940 W	8,3 mm	30,5 m	13,4 m/min	2 m/min	TRHEM2P300840	
6800 kg / 4000 kg	12 V 4180 W	11,1 mm	27 m	6,9 m/min	0,8 m/min	TRHEM1P271168	
	24 V 2690 W	11,1 mm	27 m	6,9 m/min	0,8 m/min	TRHEM2P271168	

Commande Rapide : Tél. : 02 51 34 10 10 • Fax : 02 51 34 12 66

CAMÉRAS DE RECUL

Applications

- Pour manœuvrer en sécurité (marche arrière ou marche avant) et voir toutes les zones non couvertes par les rétroviseurs.

AVANTAGES

- Sécurité pour les manoeuvres en marche arrière.
- Plus besoin de se retourner pour voir l'arrière du véhicule.
- Image nette et lumineuse.
- Visibilité par faible luminosité grâce au système infrarouge.
- Moniteur couleur grande largeur pour une meilleure visibilité (5 à 9").
- Capot haute protection spécifique à la caméra pour travailler dans les conditions les plus extrêmes.



Modèle E13LRECUL34LH

Modèle E13LRECUL44LH

Désignation	Composition	Référence
Kit rétrovision12/24V 7"	Écran 7", 2 entrées caméra, 1 caméra couleur, câble de raccordement moniteur-caméra 20 m avec connectique étanche, support orientable	E13LRECUL3LH
Kit rétrovision12/24V 7"	Écran 7" partageable en 4, 4 entrées caméra, télécommande, 1 caméra couleur, câble de raccordement moniteur-caméra 20 m avec connectique étanche, support orientable	E13LRECUL34LH
Kit rétrovision12/24V 9"	Écran 9" partageable en 4, 4 entrées caméra, télécommande, 1 caméra couleur, câble de raccordement moniteur-caméra 20 m avec connectique étanche, support orientable	E13LRECUL44LH
Capot de protection à souder ou à visser		KC999P01V1
Caméra supplémentaire		E13ACAMSTDLH
Câble supplémentaire / rallonge 20 m		E13ACABLE20MLH
Kit rétrovision12/24V 5"	Écran 5", 1 entrée caméra, 1 caméra couleur angle horizontal 98°, câble de raccordement moniteur-caméra 20m, accessoires de montage et support de fixation	E13LRECUL2E
Kit rétrovision12/24V 5"	Écran 5", 3 entrées caméra, 1 caméra couleur angle horizontal 98°+ son, câble de raccordement moniteur-caméra 20m, accessoires de montage et support de fixation	E13LRECUL2
Kit rétrovision12/24V 7"	Écran 7", 3 entrées caméra, 1 caméra couleur angle horizontal 98° + son, câble de raccordement moniteur-caméra 20m, accessoires de montage et support de fixation	E13LRECUL3
Capot de protection à souder ou à visser		KC999P01V1
Caméra standard supplémentaire 98° / 120° diagonal + câble 20 m		E13ACAMSUP98
Camera angle - horizontal 62° / 78° diagonal + câble 20 m		E13ACAMSUP62
Camera angle - horizontal 32° / 40° diagonal + câble 20 m		E13ACAMSUP32
Câble connexion / rallonge 20 m		E13ACABLE20M
Câble connexion / rallonge 10 m		E13ACABLE10M
Câble connexion / rallonge 5 m		E13ACABLE05M
Kit câble spiral pour camion/benne (10 m + 20 m + spirale)		E13ACABLEKSPI
Kit rétrovision12/24V 7" haut de gamme	Écran 7" haut de gamme, 1 entrée caméra, 1 caméra boule couleur antireflet angle horizontal 115°, câble de raccordement moniteur-caméra 20m, accessoires de montage et support de fixation	E13LORECUL3

BRIGADE

ORLACO
Specialised Camera Solutions



Modèle E13LORECUL3

ORLACO
Specialised Camera Solutions



BRIGADE

Modèle E13LRECUL2

HYDROCLIPS, LA VALISE 100% PERSONNALISABLE

Caractéristiques

- Une valise ultra résistante (son couvercle peut recevoir une charge de 100 kg).
- Pratique, légère, elle se clipse pour faciliter le transport.

Notre valise type

- 1 thermomètre.
- 1 multimètre.
- 1 tachymètre.
- 1 testeur de pression des pneumatiques.
- 1 stylo testeur de champs pneumatiques.
- 1 crayon marquage métal.
- Joint lumineux.
- 2 pic-fils.
- 2 pinces éléphant.
- 2 câbles 1 m fiche banane.
- 1 pointe de touche.
- **Référence : EAZKITEL10**









KITS DE MAINTENANCE ÉLECTRIQUE

KITS ÉLECTRIQUES STANDARD

- Indispensable pour vos contrôles électriques.

Kit de base	Kit stock
5 prises Hirschmann noires	10 prises Hirschmann noires
5 prises Hirschmann grises	10 prises Hirschmann grises
3 joints lumineux	5 joints lumineux
1 stylo testeur	1 stylo testeur
Réf. EAZKITEL03	Réf. EAZKITEL04

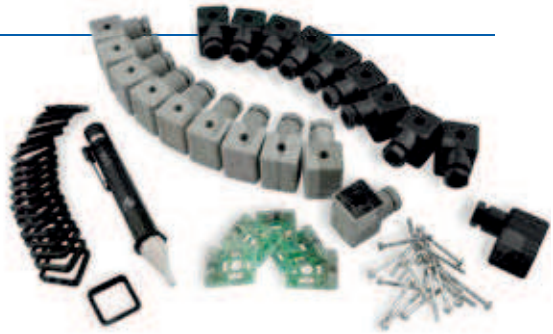

KITS DE DÉPANNAGE

- Le kit comprend : 2 pics fils, 2 câbles, 2 pinces éléphant, 1 pointe de touche.
- **Référence: EAZKITEL01**



KITS MULTIMÈTRE

- Le kit comprend : 2 pics fils, 2 câbles, 2 pinces éléphant, 1 multimètre et 1 pointe de touche.
- **Référence: EAZKITEL02**



STYLOS TESTEURS DE CHAMPS MAGNÉTIQUES



- **Référence : E26ETEST01**

AVANTAGES

- Testez rapidement vos bobines d'électrodistributeurs.
- S'allume à proximité d'un champ magnétique (bobine).
- Auto-test.
- Piles fournies.
- Lampe d'appoint.

TESTEUR DE PUISSANCE DE DÉMARRAGE DE BATTERIE

Caractéristiques

- Testeur pour batteries 6 et 12V.
- Le testeur reconnaît les batteries en mauvais état.
- **Référence : E26ETESTBAT1**



PROTECTEURS ÉLECTRONIQUES DE SURTENSION



Applications

- Pendant une opération de soudage, il se forme un pic de tension qui est absorbé par la batterie. Ce pic peut endommager l'unité de contrôle électronique.
- Il est recommandé d'utiliser le protecteur plutôt que de débrancher la batterie.

Tension (V)	Référence
12	EAZPROTEC01
24	EAZPROTEC02

PINCE AMPÈREMÉTRIQUE



Caractéristiques

- CAT III 600V.
- Mesure du courant AC et DC jusqu'à 400 A.
- Testeur de tension sans contact (NCV).
- Maintien de la mesure (Hold).
- Fonction mesure de la tension, de la fréquence, de la température, de la capacité et de la résistance
- Test de diode
- Test sonore de continuité
- Fonction ZERO.
- **Référence : EAZPINCEA2**

TESTEUR DE PRISE REMORQUE

Caractéristiques

- Pour tester le bon fonctionnement de la prise remorque sur les tracteurs.
- **Référence : E26ETESTREM1**



TACHYMÈTRES AVEC OU SANS CONTACT

Applications

- Contrôle la vitesse de rotation d'un arbre, avec ou sans contact.
- Contrôle la vitesse linéaire avec contact.
- **Référence : E26ETACHK3**

Caractéristiques

- Unité de mesure optique : tr/min.
- Unité de mesure contact : tr/min, m/min, ft/min.
- Plage de mesure : rotation optique : 6 à 99999 tr/min ; contact : 1 à 19999 tr/min.
  - linéaire : optique : 0.1 à 1999.9 m/min; 0.3 à 6560 ft/mn
  - résolution de rotation: < 1000 tr/min : 0.1 tr/min ; > 1000 rpm: 1 tr/min
  - résolution linéaire : < 100 m/min : 0.01 m/min; >100 m/min: 0.1 m/min
  - précision : +- (0.05% de la lecture + 1 digit)
- Sélection de plage automatique ; Enregistrement du MIN et du MAX.
- Distance de détection du mode optique : 5 cm à 20 cm
- Batterie: 4 x 1.5 V AA ou possibilité d'utiliser un chargeur 6 VDC (non fourni)



AVANTAGES

- Rapide : l'intervention ne dure que quelques secondes, avec ou sans contact.
- Gain de temps : la vitesse linéaire (m/min, m/s, ft/min, in/min) est affichée en direct.

PICS FILS

Caractéristiques

- Le pic fil permet de faire une prise de mesure sans couper le fil.
- Raccords douille 4 mm.

Désignation	Référence
Pic fil rouge + pic fil noir	EAZPICFIL4





CÂBLES

Caractéristiques

- Prise banane 4 mm.
- Embout protégé + prise arrière.
- Longueur 100 cm.
- Homologué CAT III 1000V.

Désignation	Référence
Câble rouge	EAZCABLE07
Câble noir	EAZCABLE08
Câble rouge + câble noir	EAZCABLE09



PINCES CROCODILE

Caractéristiques

- Ouverture de Ø 0.2 mm à Ø 32 mm.
- Raccords douille de 4 mm.

Désignation	Référence
Pince rouge	EAZCROC001
Pince noire	EAZCROC002
Pince rouge + pince noire	EAZCROC003



POINTES DE TOUCHE

Caractéristiques

- L = 145 mm.
- Raccords douille de 4 mm.
- **Référence: EAZPOINT01**



CONTRÔLEURS UNIVERSELS

Applications

- Pour tous vos contrôles électriques.
- **Référence: AMEMUITR4E**

Caractéristiques

- Homologué CE CATIII.
- Tension AC/DC, Intensité AC/DC, résistance, capacité, fréquence, rapport cyclique (PWM), continuité, test de diode.



JOINTS LUMINEUX

Caractéristiques

- Compacts et pratiques.
- 12 et 24 V DC ou AC.

Désignation	Référence
1 joint lumineux	EAZJLPHN01
Kit de 5 joints lumineux	EAZJLPHNK1



COFFRET DE CONNECTEURS «DEUTSCH»



Caractéristiques

- Mallette de connecteurs mâles et femelles de 2 à 12 points avec pince de sertissage.
- **Référence: EAZKITEL08**



PINCES DE SERTISSAGE DE COSSES

Caractéristiques

- Sertissage professionnel.
- Disponible en 2 versions :
  > Pince à sertir les cosses deutsch 0.5 à 6.0 mm²
  > Pince multifonctions : 5 profils pour une seule pince.
- Connecteurs 2 à 12 pôles disponibles sur demande.



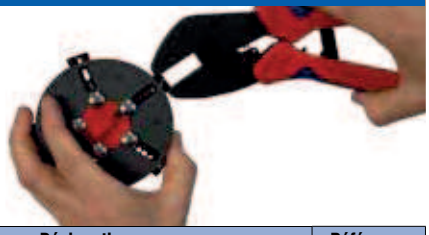

Désignation	Référence
Pince à sertir les cosses «Deutsch» «Molex», 0.5 - 6.0 mm²	E26EPC0002
Pince à sertir multifonctions 5 profils	E26EPC0003
Pince à dénuder pour câbles de section 0.03 à 10.0 mm²	E26EPAD002

PINCE À COLLIERS OETIKER

Application

- Permet d'effectuer le sertissage des colliers de soufflets de transmission.
- **Référence : EAZPINCEOETIK01**

Caractéristiques

- Pour colliers OETIKER C11130S, C14170S, C20230S, C22250S.
- Dimensions 280x50x20 mm.



PINCE COUPANTE POUR TUBES FLEXIBLES ET GAINES DE PROTECTION

Application

- Permet de couper des tubes au diamètre maxi de 25 mm.
- **Référence : EAZPINCEPIPE03**

Caractéristiques

- Lame interchangeable en acier trempé et revenu.



PINCES À COLLIERS

Applications

- Garage, mécanique, industrie.
- Électricité, climatisation, chauffage.
- Maintenance, agriculture, tuteurage, attachage.

Repère	Désignation	Référence
1	Pince à colliers seule (dimensions 265 x 135 x 38 mm)	EAZPINCECOLL100
2	Bobine de 15 mètres couleur noire - lanière de 4,5 mm de large - matière PA6 (polyamide) Résistance à la traction 15 kg (coefficient de sécurité 1:2 * (1)	EAZPINCECOLLB01
3	10 barrettes de 20 verrous noirs en résine acétale * (2)	EAZPINCECOLLVE1
	Pince à colliers en kit (repères 1+2+3)	EAZPINCECOLLK01
4	Pince à colliers et valise	EAZPINCECOLLK10
5	Embase plastique pour colliers 4,5 mm (perçage Ø6)	EAZPINCECOLLEM1
8	Lame de rechange pour pince (qté 5)	EAZPINCECOLLLA1
9	Tête métal de rechange	EAZPINCECOLLTE1
10	Ressort de remplacement	EAZPINCECOLLRE1
6	Embase métallique pour colliers 9 mm épaisseur totale tôle "A" = 3 à 10 mm	CCLIPS999901
6	Embase métallique pour colliers 9 mm épaisseur totale tôle "A" = 10 à 18 mm	CCLIPS999902
7	Clips acier ressorts câble (D) Ø 6 à 9 mm tôle (A) d 2 à 7 mm	CCLIPS060901
7	Clips acier ressorts câble (D) Ø 10 à 14 mm tôle (A) d 2 à 7 mm	CCLIPS101401
* Résistance à la chaleur jusqu'à 70°C		
(1) Rouleau de 15 m - 100 m - 300 m - noir/blanc. Autres couleurs sur demande		
(2) Autres couleurs sur demande		

AVANTAGES

- Réalise tous vos câblages sans limitation de diamètre.
- Évite l'utilisation de colliers de différentes dimensions.
- Écologique: plus de chute ni de perte de liens.
- Économique, facile, rapide et fiable.
- Serrage et coupe avec une seule main.





FORMULAIRE DE DÉFINITION ÉLECTRIQUE

Photocopier et faxer cette page au 02 51 34 12 66

Pour éviter les erreurs de commande, les retours ou les échanges de composants, afin de mieux vous servir, nous vous conseillons de remplir au maximum les points suivants :

Tension d'alimentation

☐ Continu	☐ 12 V	☐ 24 V	☐ 48 V
☐ Alternatif	☐ 110 V	☐ 220 V mono	☐ 220 V tri
			☐ 380 tri

Distributeurs

☐ CETOP	☐ 3	☐ 12 V continu
		☐ 24 V continu
		☐ 24 V alternatif
	☐ 5	☐ 48 V alternatif
		☐ 110 V alternatif
		☐ 220 V alternatif
		☐ Autre :
☐ PVG proportionnel		☐ 12 V continu
☐ PVG tout ou rien		☐ 24 V continu

Moteurs

Puissance : ..... KW

Tension	☐ 12 VCC	☐ Démarrage direct
	☐ 24 VCC	
	☐ 220 V mono	☐ Démarrage étoile / triangle
	☐ 220 V / 380 V	
	☐ 380 V / 660 V	

Câble (faire un schéma)

Longueur câble alimentation	.....
Longueur faisceau distributeur	.....
Longueur câble moteur	.....

Étiquette

Jaune	☐ oui	☐ non
Verte	☐ oui	☐ non
Gravée	☐ oui	☐ non
Prise multibroche	☐ oui	☐ non
Inter marche/arrêt général	☐ oui	☐ non
Arrêt d'urgence	☐ oui	☐ non
Voyant sous tension	☐ oui	☐ non
Voyant défaut moteur	☐ oui	☐ non
Autre :.....	☐ oui	☐ non

Boîtiers

☐ PVC
☐ Polyester
☐ Armoire métallique
☐ Poignée Ergokit
☐ Ergonomia
☐ Autre: .....

HydrokiT
HYDRAULIC GLOBAL SOLUTIONS

Rue du Bocage - La Ribotière
85170 Le Poiré-sur-Vie
Tél. : + 33 (0) 2 51 34 10 10
Fax : + 33 (0) 2 51 34 12 66
E-mail : info@hydrokit.com

SOCIÉTÉ

Société : .....
Adresse : .....
.....
Nom interlocuteur : .....
Fonction : .....
Tél : ...../ Fax : .....
E-mail : .....

Cachet :

INDEX

A

Accessoires
- de câbles ... 46
- de fixation ... 44
- pour connecteurs AMP ... 49
- pour connecteurs Deutsch ... 49
- pour poignées cobra ... 41

Accoudoirs Ergonomia ... 43
Alarme
- de translation ... 28
- Hydroalarm ... 10

Ampoules et accessoires ... 45
Anti-démarrage / Anti-vol ... 27
Anti-vol / Anti-démarrage ... 27
Arrêts d'urgence ... 44

B

Boîtes à boutons pendantes ... 44
Boîtes polyester ... 48
Boîtier alarme ... 10
Boîtiers de commande
- avec calculateur ... 19
- de diviseurs de débit proportionnels ... 14
- de sélecteurs de fonctions ... 13
- Hydroscreen ... 17
- Icontrol ... 16
- pour attaches rapides automatiques ... 18
- pour vérin électrique ... 59
- spécial épandeur ... 15
- tout ou rien ... 11
- tout ou rien avec régulation de commande proportionnelle ... 12

Boîtiers inclinomètres ... 5
Boîtiers indicateurs
- de charge ... 6
- de débit et pression ... 8
- de position de relevage avant ... 9
- de vitesse de rotation ... 7

Boîtiers pour diviseurs
- à cartouche proportionnelle (type PWM). 14
- motorisés ... 14

Bouchons d'étanchéité ... 51
Boutonnerie industrielle ... 44
Boutons poussoirs ... 44
Buzzers ... 46

C

Câbles ... 46, 64
Câbles d'alimentation PVC souples ... 46
Câbles de commande noirs PVC souples ... 46
Câbles de connexion SUB-D ... 40
Caméras de recul ... 61
Capots
- pour embases à levier ... 51
- pour prises à ergots ... 51

Capteurs ... 47
Capteurs pour vérins hydrauliques 26
Clamps et manchons ... 52
Cobra ... 13, 41
Coffret de connecteurs «deutsch» 64
Coffrets ... 48
Coffrets de démarrage de moteur électrique ... 25
Coiffes de protection ... 48
Colliers de serrage ... 46
Commande
- de diviseurs de débit proportionnels ... 14
- d'électro-distributeurs en tout ou rien 11
- d'électrodistributeurs tout ou rien avec régulation de débit proportionnelle ... 12
- de sélecteurs de fonctions ... 13

Compteurs
- à déclenchement hydraulique ... 4
- à impulsions ... 4
- horaires ... 4
- horaires multi-utilisateurs ... 10
- Compte tours ... 63

Connecteurs ... 49
- AMP superseal ... 49
- d'électrovannes DIN43650 ... 52
- "Deutsch" série DT ... 49
- M12 ... 52
- multipoints et accessoires ... 50

Connecteurs femelles ... 49
Connecteurs mâles ... 49
Contacts ... 49
Contrôleurs universels ... 64
Cordons M12 ... 52
Corps et contacts ... 45
Cosses ... 52

D

Danfoss ... 32
Détecteurs de position complets .. 47
Détecteurs inductifs ... 47
Diodes ... 53

E

Embases encastrées ... 50
Embases en saillie ... 50
Embases en saillie avec capot . 50
Émetteurs radio ... 20
Émetteurs récepteurs radio ... 58
Émetteurs récepteurs radio tout ou rien ... 20
Ergokit ... 12, 14, 40, 41
Ergonomia ... 43

F

Fixations (accessoires) ... 44
Formulaire de définition électrique 66
Fusibles et porte-fusibles ... 53

G

Gaines ... 53
Génératrices à entraînement hydraulique ... 31

H

Horamètre ... 4
Hydroalarm : Boîtier alarme ... 10
Hydroclips ... 62
Hydroscreen ... 5, 17

I

Icontrol ... 5, 6, 7, 8, 16
Inclinomètres ... 5
Indicateurs
- de charge ... 6
- de débit et pression ... 8
- de position de relevage avant ... 9
- de vitesse de rotation ... 7

Inserts femelles ... 51
Inserts mâles ... 51
Interrupteurs ... 55
- à bascule ... 56
- à levier 12 à 24 V ... 55
- avec voyants ... 56
- bipolaires ... 55
- poussoirs 12 à 24 V ... 56
- standard ... 56
- tripolaires ... 55
- unipolaires ... 55

Inverseur de sens de ventilateur 24
Inverseurs ... 44

J

Joints lumineux ... 64
JS 1000 ... 37
JS 6000 ... 38
JS 7000 ... 39

K

Kit électrique proportionnel avec joystick 5 poussoirs + roller+ bloc basse pression double effet ... 23
Kits de dépannage ... 62
Kits de limitation de mouvement .. 30
Kits de maintenance électrique 62
Kits électriques standard ... 62
Kits multimètre ... 62
Kits pour adapter et simplifier le montage des manipulateurs Danfoss ... 40
Kit standard de 1 à 4 boutons poussoirs ... 41

L

Limitation de mouvement ... 30

M

Manchons et clamps ... 52
Manipulateurs ... 45
Manipulateurs proportionnels Danfoss ... 32
Manipulateurs tout ou rien ... 40
Module électronique
- auto-maintien - télérupteur ... 22
- de commande fonction 4 relais configurables ... 23
- de ventilateur ... 24
- pour commande d'électrovanne proportionnelle type PWM ... 23
- pour gestion de bypass ... 22

P

Pédales de commande ... 57
Pics fils ... 64
Pinces à colliers ... 65
Pinces à dénuder ... 64
Pinces ampèremétriques ... 63
Pinces coupantes pour tubes flexibles et gaines de protection 65
Pinces crocodile ... 64
Pinces de sertissage de cosses 64
Plio ... 46, 54
Poignées ... 42
Poignées Cobra ... 41
Poignées de commande de sélecteurs de fonctions ... 13
Poignées de commande tout ou rien ... 12
Poignées Ergokit ... 12, 41
Pointes de touche ... 64
Presse étoupes ... 57
Pressostats ... 48
Prises coudées à ergots ... 51
Prises d'alimentation ... 50
Prises droites à ergots ... 51
Prises droites à levier ... 51
Prises Hirschmann ... 52
PROF1 ... 36
Protecteurs électroniques de surtension ... 63
PVRE ... 33
PVREL ... 35
PVRES ... 34
PVRET ... 36

R

Radar de recul ... 28
Radar de Recul avec caméra ... 29
Radio-commandes ... 20, 58
Récepteurs radio ... 20
Relais ... 57
Repères Plio ... 46

S

Sélecteurs de fonctions (poignées et boîtiers de commandes) ... 13
Solutions pour épandeurs ... 15
Stylos testeurs de champs magnétiques ... 63
SUB-D (câbles de connexion) ... 40
Système vidéo ... 29

T

Tachymètres ... 63
Testeur de prise remorque (signalisation) tracteur ... 63
Testeur de puissance de démarrage de batterie ... 63
Transmetteurs de pression ... 47
Treuils de halage électriques ... 60

V

Vérins électriques ... 59
Vérins hydrauliques (capteurs pour) ... 26
Voyants ... 45
Voyants subminiatures ... 57

Les photos et illustrations utilisées dans cet ouvrage ne sont pas contractuelles.
La reproduction, même partielle, des schémas, photos, et textes de ce document est interdite sans l'autorisation d'Hydrokit. Tout contrevenant à ces dispositions se risque à des poursuites judiciaires (Loi du 11 mars 1957).
Crédits photos : iStockPhoto, Fotolia, Hydrokit, Danfoss, Orlaco, Comeup, Conrad, Utilauto.

HYDROKIT conçoit et fabrique des solutions électro-hydrauliques personnalisées

Depuis 30 ans, HYDROKIT est le partenaire des professionnels de la fabrication, de la vente et de la réparation de matériels. Nos équipes spécialisées en hydraulique connaissent parfaitement votre métier. Il vous apporteront toutes les solutions électro-hydrauliques pour améliorer les performances, la sécurité et le confort de vos machines.



HYDROKIT C'EST :

> Plus de **120** personnes pour répondre à vos besoins.

> **40** conseillers techniciens à votre écoute.

> Une équipe de **20** personnes pour une livraison le lendemain.

UN BUREAU D'ÉTUDES DE 20 INGÉNIEURS POUR DÉVELOPPER VOS SOLUTIONS





> Des experts en hydraulique et électrique.

> Conception de kits adaptés à vos machines.

> Développement de solutions innovantes.

Vidéo Hydrokit





UNE LOGISTIQUE RÉACTIVE À VOTRE SERVICE

> **20 000** références sur stock.

> Livraison sous 24 heures.

> **300** colis par jour.

> 2 tours automatiques de stockage Kardex.

HydrokiT
HYDRAULIC GLOBAL SOLUTIONS

Retrouvez tous nos produits sur le catalogue en ligne :

www.hydrokit.com

N'hésitez pas à nous contacter

+33(0)2 51 34 10 10

Rue du Bocage - La Ribotière - 85170 Le Poiré-sur-Vie

Tél. : + 33 (0) 2 51 34 10 10
Fax : + 33 (0) 2 51 34 12 66

E-mail : infohydro@hydrokit.com

Une société du groupe VENSYS

CATAEL14FR1 - 05/2014 document non contractuel - © HYDROKIT - Conception : Hydrokit