HydrokiT
HYDRAULIC GLOBAL SOLUTIONS

Guide Graissage / Huilage
Edition 2016

POMPES

POMPES À GRAISSE ÉLECTRIQUES

DISTRIBUTEURS

BOÎTIERS DE COMMANDE DE GRAISSAGE

Les + produit

- **Un stock immédiatement disponible...** parce que vous avez besoin de votre pièce ou d'une référence équivalente sur le champ.
- **L'offre la plus importante du marché...** parce que vous devez trouver votre pièce au plus vite.
- **Profitez d'un seul fournisseur...** pour vos équipements hydrauliques, électriques.
- **Une équipe d'experts en hydraulique...** vous accompagne : offre, montage, mise en route.

UNE SOCIÉTÉ DU GROUPE VENSYS

Sommaire

Graissage automatique Lincoln 4-5
Montage sur site 6
Graissage à source hydraulique 7
- Graissage marteau piqueur 7
- Graissage à source hydraulique 7

Graisseur automatique 8
- Graisseur automatique monopoint 8

Graissage mini-pelle 9
- Graissage mini-pelle de 500 kg à 11 tonnes 9

Graissage pelle 10
Graissage chargeuse 11
Graissage téléscopique 12
Graissage ensileuse 13
Graissage moissonneuse batteuse 14
Graissage machines agricoles 15
- Graissage presse cubique 15
- Graissage presse cylindrique 15
- Graissage machine à vendanger 15
- Graissage pont avant suspendu tracteur 15

Regroupement de points 16-17
Mono point 18-19
Centrale de graissage 20-21
- Pompe de graissage électrique 20
- Pompe type P502 : la petite qui a tout de la grande 20
- Pompe type P203 21
- Centrale de graissage QLS 401 21

Accessoires centrale de graissage 22
- Élément de pompage 22
- Commande pompe 22
- Remplissage 22
- Soupape de sécurité 22

Pièces de rechange centrale de graissage 23
- Réservoir et couvercle 23
- Moteur 23
- Carte 23

Distributeurs 24-27
- Distributeur type SSV 24
- Distributeur type SSVD 24
- Distributeur avec réglage type SSVD 25
- Cale de réglage pour distributeur type SSVD 25
- Distributeur sans réglage type SSV 26
- Connectique de sortie distributeur type SSV et SSVD 26
- Connectique d'entrée distributeur type SSV et SSVD 27
- Accessoire de fixation distributeurs SSV et SSVD 27
- Té de cumul 27

Flexibles et tubes 28-29
- Flexible 28
- Jupe et nipple pour flexible tresse toile 8,4 mm 28
- Tube 28
- Pince 28
- Gaine de protection 29
- Collier plastique 29
- Collier polyamide à souder 29
- Collier métallique 29

Raccords 30-34
- Union mâle acier 30
- Union mâle inox 30
- Coude mâle acier 30
- Étanchéité des raccords 30
- Coude mâle inox 30
- Union mâle enfichable pour flexible POLY410 (G) 31
- Coude tournant mâle enfichable pour flexible POLY410 (G) 31
- Union mâle enfichable pour flexible POLY615 (G) 31
- Coude tournant mâle enfichable pour flexible POLY615 (G) 31
- Coude mâle enfichable pour flexible POLY410 (G) 31
- Coude mâle enfichable pour flexible POLY615 (G) 31
- Union mâle enfichable pour flexible POLY8421 (G) 32
- Coude tournant mâle enfichable pour flexible POLY8421 (G) 32
- Coude mâle femelle 45° 32
- Coude mâle enfichable pour flexible POLY8421 (G) 32
- Coude mâle femelle 90° 32
- Rallonge 33
- Union double 33
- Union double enfichable 33
- Banjo 33
- Raccord tournant 33
- Raccord en té 33
- Raccord en té enfichable 33
- Graisseur 34
- Coupleur à clapet à visser 34
- Barrette 34
- Protection de raccord enfichable 34
- Support graisseur passe-cloison 34

Mallette de dépannage 35
- Valise de connectiques de graissage 35

Maintenance mobile 36
- Pompe à graisse 18v duo 36
- Pompe à graisse 18v 36
- Pompe à graisse 20v lithium-ion 36

Lubrification de chaîne pour presses à balles 37-38
- Huilage mécanique mos / mop 212 37
- Huilage électrique eos 38

INDEX

A
Accessoire de fixation distributeurs SSV et SSVD 27

B
Banjo 33
Barrette 34

C
Cale de réglage pour distributeur type SSVD 25
Carte 23
Centrales de graissage QLS 401 21
Collier métallique 29
Collier plastique 29
Collier polyamide à souder 29
Commande pompe 22
Connectique d'entrée distributeur type SSV et SSVD 27
Connectique de sortie distributeur type SSV et SSVD 26
Coude mâle acier 30
Coude mâle enfichable pour flexible POLY410 (G) 31
Coude mâle enfichable pour flexible POLY615 (G) 31
Coude mâle enfichable pour flexible POLY8421 (G) 32
Coude mâle femelle 45° 32
Coude mâle femelle 90° 32
Coude mâle inox 30
Coude tournant mâle enfichable pour flexible POLY410 (G) 31
Coude tournant mâle enfichable pour flexible POLY615 (G) 31
Coude tournant mâle enfichable pour flexible POLY8421 (G) 32
Coupleur à clapet à visser 34

D
Distributeur avec réglage type SSVD 25
Distributeur sans réglage type SSV 26
Distributeur type SSV 24
Distributeur type SSVD 24

E
Elément de pompage 22
Etanchéité des raccords 30

F
Flexible 28

G
Gaine de protection 29
Graissage à source hydraulique 7
- Version circuit double effet 7
- Version circuit simple effet 7

Graissage centralisé 4
Graissage machine à vendanger 15
Graissage marteau piqueur 7
Graissage mini-pelle de 500 kg à 11 tonnes 9
Graissage pont avant suspendu tracteur 15
Graissage presse cubique 15
Graissage presse cylindrique 15
Graissage progressif Lincoln 5
Graissage tablier téléscopique 12
Graisseur 34
Graisseur automatique monopoint 8
Guide de définition graissage centralisé sur chargeuse 11
Guide de définition graissage centralisé sur ensileuse 13
Guide de définition graissage centralisé sur moissonneuse batteuse 14
Guide de définition graissage centralisé sur pelle 10
Guide de définition graissage mono point 19
Guide de définition graissage regroupement de points 17

H
Huilage électrique EOS 38
Huilage mécanique MOS / MOP 212 37

J
Jupe et nipple pour flexible tresse toile 8,4 mm 28

M
Mono point 18
Montage sur site : une solution idéale 6
Moteur 23

P
P502 : la petite qui a tout de la grande 20
Pince 28
Pompe à graisse 18V 36
Pompe à graisse 18V DUO 36
Pompe à graisse 20V Lithium-ion 36
Pompe de graissage électrique 20
Pompe type P203 21
- Avec automate avec niveau bas 21
- Avec automate sans niveau bas 21
- Sans automate avec niveau bas 21
- Sans automate sans niveau bas 21

Protection de raccord enfichable 34

R
Raccord en té 33
Raccord en té enfichable 33
Raccord tournant 33
Rallonge 33
Regroupement de points 16
Remplissage 22
Réservoir et couvercle 23

S
Soupape de sécurité 22
Support graisseur passe-cloison 34

T
Té de cumul 27
Tube 28

U
Union double 33
Union double enfichable 33
Union mâle acier 30
Union mâle enfichable pour flexible POLY410 (G) 31
Union mâle enfichable pour flexible POLY615 (G) 31
Union mâle enfichable pour flexible POLY8421 (G) 32
Union mâle inox 30

V
Valise de connectiques de graissage 35

Dans le cadre de l'amélioration et de l'évolution des produits, certaines caractéristiques indiquées dans le catalogue peuvent évoluer.
Les photos et illustrations utilisées dans cet ouvrage ne sont pas contractuelles. La reproduction, même partielle, des schémas, photos et textes de ce document est interdite sans l'autorisation d' HYDROKIT. Tout contrevenant à ces dispositions se risque à des poursuites judiciaires (Loi du 11 mars 1957). ©Hydrokit Marketing 02/16.

Crédits photos : Hydrokit, SKF Lincoln, Adobe Stock, iStockphotos.

Présentation Hydrokit / SKF Lincoln

La synergie de 2 leaders pour vous proposer un service de qualité.

HYDROKIT : LA SOLUTION HYDRAULIQUE IDÉALE CLÉ EN MAIN !

> Hydrokit est pour la France, un distributeur de système de lubrification connu et reconnu, particulièrement dans les concessions et chez les constructeurs de machines agricoles et TP.

> Nous connaissons les machines et leur utilisation, nous sommes donc en mesure de proposer un système de lubrification adapté.

> Nos 8 monteurs professionnels, situés sur la France entière vous offrent un service clé en main : le montage sur site pour une réactivité et efficacité sur l'ensemble de son périmètre.

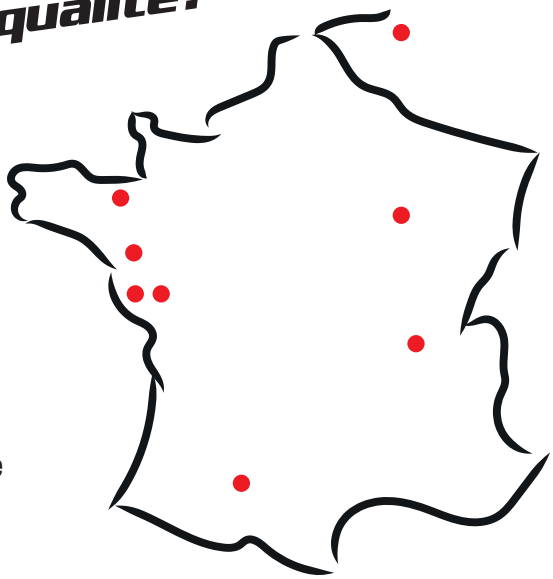

Nos monteurs présents dans toute la France vous assurent un service rapide et de qualité.

SKF LINCOLN : LA GAMME DE SYSTÈMES ET DE SOLUTIONS DE LUBRIFICATION LA PLUS COMPLÈTE AU MONDE

> Nous vous proposons des produits innovants et de qualité supérieure.

> Un support mondial inégalé (+ de 15000 points de vente).

> Un support technique de classe mondiale.

SKF | Distributeur SKF Systèmes de Lubrification | LINCOLN

SKF | Distributeur SKF Systèmes de Lubrification | LINCOLN

Distributeur SKF Systèmes de Lubrification

Ceci certifie que

la société HYDROKIT

située en France, à Le Poiré-sur-Vié, est agréée par SKF. Ainsi, elle répond aux normes de qualité et aux compétences techniques exigées par SKF, validées par un audit formel et requises pour avoir l'agrément :

Distributeur SKF Systèmes de Lubrification SKF

Aussi, la société HYDROKIT est autorisée à fournir aux clients industriels français des systèmes de lubrification SKF ainsi que des produits associés.

Jérome Courjault
Sales Manager UK
SKF Lubrication Business Unit

Damian Lewis
Sales Manager Europe South and West
SKF Lubrication Business Unit

Robert Law
President
SKF Lubrication Business Unit

HydrokiT

AVANTAGES DU GRAISSAGE CENTRALISÉ

Les + du graissage centralisé

- Moins de graisse utilisée.
- Préserve l'environnement.

- Permet des économies de lubrifiant pouvant aller jusqu'à 40%.
- Augmente la disponibilité du matériel.
- Diminue les coûts de dépannages et d'entretiens.
- Supprime les coûts d'immobilisation du matériel et l'intervention du personnel.

- Supprime les opérations laborieuses (graissage manuel).
- Plus d'oubli de point de graissage.
- Accroit la précision

Exemple d'application : graissage d'une mini-pelle

Cycle de graissage

Lubrification automatique par rapport à lubrification manuelle

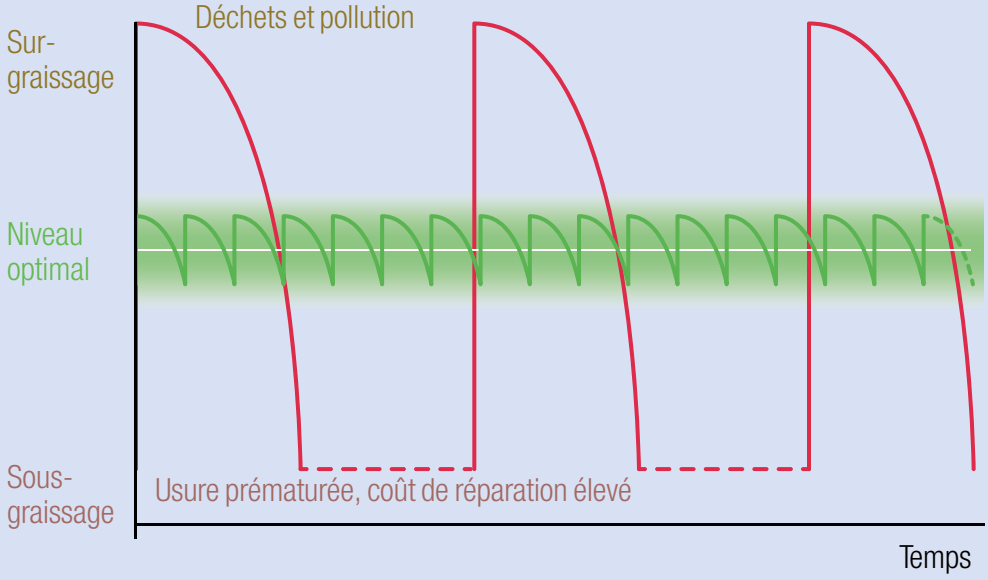

— Lubrification manuelle
— Lubrification automatique

Commande Rapide : Tél. : 02 51 34 10 10 • Fax : 02 51 34 12 66

AVANTAGES DU GRAISSAGE PROGRESSIF LINCOLN

Les + du système de distribution progressif Lincoln

- Distribution volumétrique par piston : distribue des quantités mesurées de lubrifiant à des intervalles fréquents lorsque les machines sont en service, le plan de graissage est alors respecté.
- Si la graisse n'est pas distribuée sur tous les points sans exception, le système se met en défaut.
- Graissage de secours.
- Compatibilité avec d'autres systèmes de graissage centralisé.
- Méthode simple et peu coûteuse d'automatisation de la lubrification des roulements, des axes, et des coussinets de machines.
- Modulaire :
  - Volume réservoir (1Kg à 8 Kg).
  - Moteur 12 ou 24V.
  - Distributeur fixe ou réglable (de 6 à 22 sorties).
  - Boîtier de commande sur pompe ou déporté.

Options :
- Détection défaut : pressostat sur sortie de pompe ou capteur de cycle sur distributeur.
- Niveau bas.

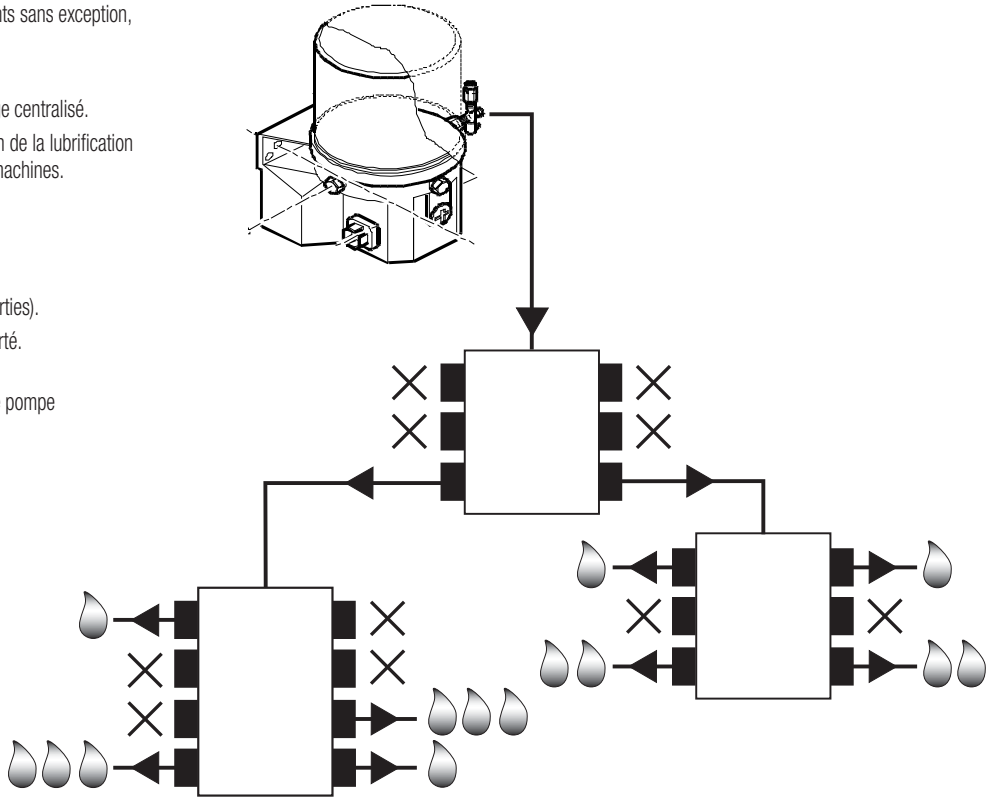

Les + des centrales de graissage Lincoln Quickclub

- Pompe légère et robuste, pompage forcé sans dépressurisation.
- Facilité d'accès et de maintenance (bocal, élément de pompage, carte électronique, soupape de surpression).
- Distributeur fiable et robuste : protection renforcée à la corrosion pour bloc distributeur et raccords.

DISTRIBUTEUR
VOIR PAGE 24-25

MONTAGE SUR SITE : UNE SOLUTION IDÉALE

Les 7 raisons de choisir HYDROKIT et le montage sur site

- Le montage et les pièces utilisées sont garantis 1 an.
- La maîtrise des coûts de préparation de vos machines.
- Une solution complète avec un fournisseur unique.
- Devis gratuit sous 48 heures.
- Montage sous 8 jours, si le matériel est en stock, en atelier pendant la construction de la machine, ou sur site d'utilisation.
- Suivi et assistance technique.
- Zone d'action sur toute la France.

Un travail de spécialiste pour une solution clé en main.

GRAISSAGE MARTEAU PIQUEUR

- Durée de vie du marteau plus importante.
- Meilleur fonctionnement du marteau (graissage continu).
- Autonome : la pompe reste sur l'outil à lubrifier, même lorsque l'appareil porteur est remplacé.
- Pratique : le changement de cartouche est très rapide et simple.
- Compact : facile à positionner sur des marteaux de petites tailles (modèle PGPMART02L).

Fonctionnement

La pompe de lubrification est fixée sur le marteau : le graissage a lieu pendant le fonctionnement du marteau, entraîné par le système hydraulique de l'appareil.

Références

Partie hydraulique		Graissage					
Pression (bar)	Implantation P et T	Débit (cm³/min)	Pression (bar)	Implantation	Cartouche (g)	Référence	Repère
80 à 210	1/4G	0,4 à 3,9	120	1/4G	310	**PGPMART02L**	1
40 à 250	16 x 150	0,5 à 4,4	120	1/4G	400	**PGPMART01L**	2

Type de pompe	Type	Poids (g)	Conditionnement	Référence	Repère
PGPMART02L	Pâte pour marteau piqueur	310*	12	**C310HTL201**	3
PGPMART01L	Pâte pour marteau piqueur	400	12	**PA61000010**	4

* modèle 120g nous consulter
* Version électrique en développement.

Option :

Pompe électrique actionnée par pressostat voir page 20-21.

GRAISSAGE À SOURCE HYDRAULIQUE

- Économique : pompe moins chère cartouche standard.
- Simple à monter et polyvalent : pas d'électrique.
- Graissage optimisé : le graissage n'est lié qu'à la fonction hydraulique.
- Plus compact.

Fonctionnement

A chaque montée en pression, un volume de graisse alimente le distributeur.

Version circuit double effet 1

- Meilleur respect du plan de graissage.
- Applications pour mini-pelle, tablier, chariot, téléscopique, désileuse...

Pression hydraulique	**bar**	80 à 210
Pression d'amorçage de la pompe	**bar**	25
Pression de service maximum du lubrifiant	**bar**	120/270°
Température de service	**°C**	-10 à 50
Débit de pompe à 200 bar 40°C contre-pression de 100 bar	**cm³/min**	0,4 à 3,9
Débit de pompe à 80 bar 40°C contre-pression de 100 bar	**cm³/min**	0 à 1,7
Réglage du débit		par vis

Désignation	Référence
Kit graissage double effet 2 à 6 points	**KG999Z99L1**
Kit graissage double effet 7 à 8 points	**KG999Z99L2**
Kit graissage double effet 9 à 10 points	**KG999Z99L3**
Kit graissage double effet 11 à 12 points	**KG999Z99L4**
Kit graissage double effet 13 à 14 points	**KG999Z99L5**
Cartouche de graisse EP2 400 ML	**EAGLUBES01**
Pompe seule	**PGPMART03L**

Version circuit simple effet 2

- Polyvalent.
- Applications pour remorques (graissage pendant le bennage), charrue, ...

Pression hydraulique	**bar**	30 à 250*
Pression d'amorçage de la pompe	**bar**	30
Pression de service maximum du lubrifiant	**bar**	350
Température de service	**°C**	-10 à 50
Débit élément de pompage	**cm³/min**	0,04 à 0,18
Réglage du débit	par vis avec contre-écrou	

*autre pression plus faible disponible

Désignation	Référence
Kit graissage simple effet 2 à 6 points	**KG999Z99N1**
Kit graissage simple effet 7 à 8 points	**KG999Z99N2**
Kit graissage simple effet 9 à 10 points	**KG999Z99N3**
Kit graissage simple effet 11 à 12 points	**KG999Z99N4**
Kit graissage simple effet 13 à 14 points	**KG999Z99N5**
Cartouche de graisse EP2 400 ML	**EAGLUBES01**
Pompe seule	**P100H00CL**

GRAISSEUR AUTOMATIQUE MONOPOINT

- Pratique : autonome sur une grande durée.
- Simple : alimentation par piles - cartouches à visser.
- Polyvalent : débit réglable de 0,16 ml/jour à 12,5 ml/jour, soit de 1 à 24 mois.
- Sécurité : écran de surveillance (ON/OFF - pause - niveau bas - blocage).

Fonctionnement

Un moteur électrique entraîne un piston alimentant 1 sortie. Le cycle de fonctionnement est réglable pour un graissage jusqu'à 24 mois sans changement de cartouche, pour le graissage automatique de point isolé ou d'accès dangereux.

De conception compacte, robuste pour des applications avec de grandes variations de température (-25°C à +70°C) ou des vibrations, étanche aux poussières et à l'eau (IP67).

Caractéristiques techniques

- Alimentation par piles AA ou 12/24V.
- Débit réglable de 1 à 24 mois :
  - Pour cartouche 120 ml : 0,16 ml à 3,9 ml/jour
  - Pour cartouche 380 ml : 0,5 à 12,5 ml/jour
- LED de contrôle Marche/Arrêt - Niveau bas - Blocage.
- Pression de service 30 bar - Longueur max tuyauterie : 5m (suivant conditions : nous consulter).
- Réglage par cavalier sur la carte de gestion (Marche/Arrêt - Forçage cycle - Réglage débit - Purge).
- Graisse NLGI1 ou 2. Choix de la qualité de graisse suivant l'application (alimentaire, haute température...).

Cartouche 120 ml : B = 300 mm
Cartouche 380 ml : B = 400 mm

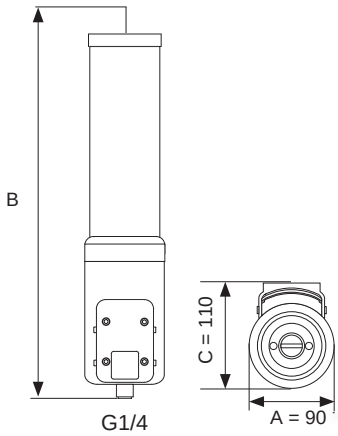

Un support spécial facilite le montage du SKF TLMR sur les surfaces.

Les cartouches sont facilement remplaçables.

Cartouches de 380 ml

Cartouches de 120 ml

Commande Rapide : Tél. : 02 51 34 10 10 • Fax : 02 51 34 12 66

GRAISSAGE MINI-PELLE DE 500 KG À 11 TONNES

Fonctionnement

Quelque soit la marque de la machine, nous n'avons qu'un objectif : un montage simple et rapide. Modulables, ces kits de base mono-point peuvent facilement évoluer en graissage automatique au moyen des kits automates et accessoires en option.

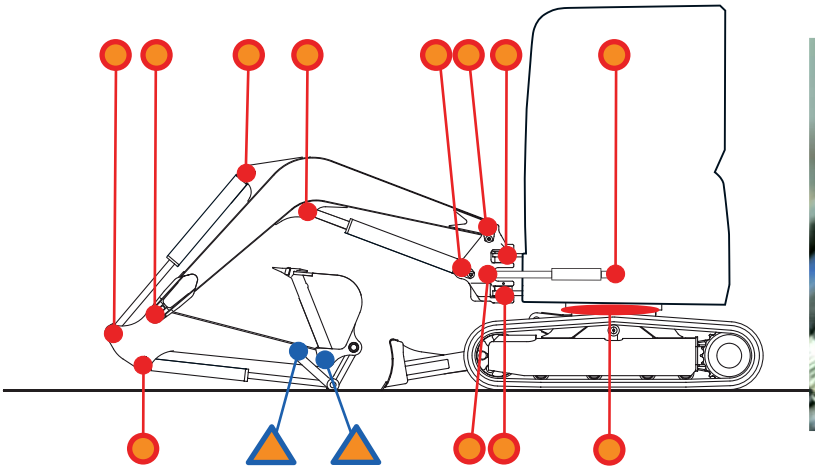

1

2

3

Références

Niveau de graissage [1]	Désignation	Repère	Référence	Quantité
●	Kit graissage monopoint 14 pts maxi	1	KG999P99V1	
● + ▲	Kit graissage monopoint 16 pts maxi	1	KG999P99V2	
Options	Kit automate de graissage 12 volts	2	KG999Z99P1	
Options	Kit automate de graissage 24 volts	2	KG999Z99P2	
Options	Kit seringue de remplissage pour automate	3	KG999Z99R1	

[1] voir schéma mini pelle
Option : graissage à source hydraulique voir page 7.

HydrokiT
HYDRAULIC GLOBAL SOLUTIONS
Rue du Bocage - La Ribotière
85170 LE POIRÉ-SUR-VIE
Tél. : +33 (0)2 51 34 10 10
Fax : +33 (0)2 51 34 12 66
E-mail : infohydro@hydrokit.com
www.hydrokit.com

Société

Société : ..... Cachet :
.....

Nom interlocuteur : .....
.....

Tél. : .....
Fax. : .....

> GUIDE DE DÉFINITION GRAISSAGE CENTRALISÉ SUR PELLE

PHOTOCOPIER ET FAXER CETTE PAGE AU 02 51 34 12 66

Pour éviter les erreurs de commande, les retours ou les échanges de composants, afin de mieux vous servir, nous vous conseillons de remplir au maximum les points suivants :

TYPE DE MACHINE

Marque : .....

.....

Type : .....

.....

Tension d'alimentation : ☐ 12 v ☐ 24 v

OPTIONS DE LA POMPE À GRAISSE

Indicateur de niveau bas :
- ☐ Oui
- ☐ Non

Indicateur de supression :
- ☐ Oui
- ☐ Non

Type de réservoir :
- ☐ 2 kg
- ☐ 4 kg
- ☐ 8 kg

ACCESSOIRE PELLE

☐ Déport

Type : .....

Marque : .....

Nombre de vérin.....

☐ Volet Variable

☐ Élevation de cabine

Autres : .....

INFORMATION POUR UN GRAISSAGE SUR PELLE

Niveau du graissage :
- ☐ Niveau 1
- ☐ Niveau 2 + △
- ☐ Niveau 3 + △ + □

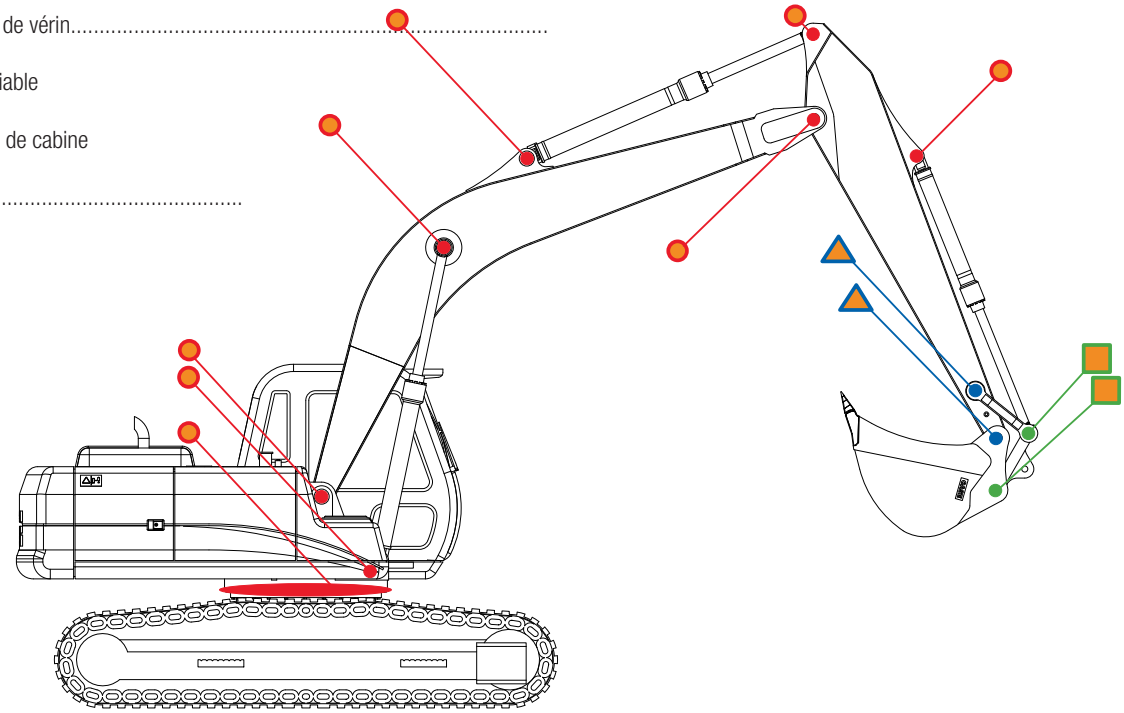

HydrokiT
HYDRAULIC GLOBAL SOLUTIONS
Rue du Bocage - La Ribotière
85170 LE POIRÉ-SUR-VIE
Tél. : +33 (0)2 51 34 10 10
Fax : +33 (0)2 51 34 12 66
E-mail : infohydro@hydrokit.com
www.hydrokit.com

Société

Société : ..... Cachet :
.....

Nom interlocuteur : .....
.....

Tél. : .....
Fax. : .....

> GUIDE DE DÉFINITION GRAISSAGE CENTRALISÉ SUR CHARGEUSE

PHOTOCOPIER ET FAXER CETTE PAGE AU 02 51 34 12 66

Pour éviter les erreurs de commande, les retours ou les échanges de composants, afin de mieux vous servir, nous vous conseillons de remplir au maximum les points suivants :

TYPE DE MACHINE

Marque : .....

.....

Type : .....

.....

Tension d'alimentation :
- ☐ 12 v
- ☐ 24 v

OPTIONS DE LA POMPE À GRAISSE

Indicateur de niveau bas :
- ☐ Oui
- ☐ Non

Indicateur de supression :
- ☐ Oui
- ☐ Non

Type de réservoir :
- ☐ 2 kg
- ☐ 4 kg
- ☐ 8 kg

INFORMATION POUR UN GRAISSAGE SUR CHARGEUSE

Type de cinématique
- ☐ En Z
- ☐ Parallélogramme

Option
- ☐ Godet haut déversement

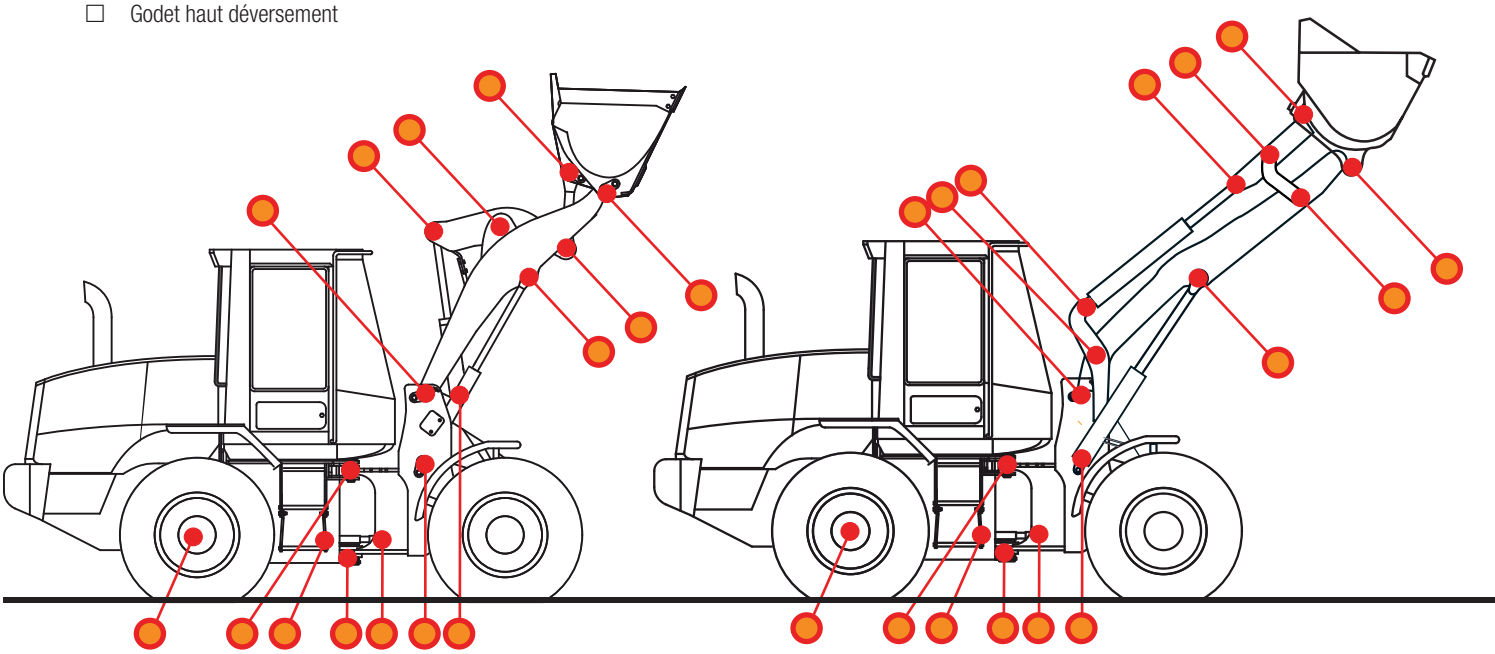

Chargeuse cinématique en Z

Chargeuse cinématique en parallélogramme

HydrokiT
Hydraulic Global Solutions
Rue du Bocage - La Ribotière
85170 LE POIRÉ-SUR-VIE
Tél. : +33 (0)2 51 34 10 10
Fax : +33 (0)2 51 34 12 66
E-mail : infohydro@hydrokit.com
www.hydrokit.com

Société

Société : .....

.....

Cachet :

Nom interlocuteur : .....

.....

Tél. : .....

Fax. : .....

GRAISSAGE TABLIER TÉLÉSCOPIQUE

- Réduction des frais de maintenance : lors d'un manque de graissage, les pièces ont tendance à gripper et nécessitent d'être changées (axes...).
- Gain de temps : le graissage s'effectue automatiquement lors du fonctionnement de la machine. Le système s'intègre directement sur l'hydraulique de votre téléscopique.
- Durée de vie du matériel prolongée.
- Graissage optimisé aux points stratégiques de votre téléscopique.
- Plus value à la revente.
- Pompe commandé par l'hydraulique.

Références

Marque	Désignation	Référence
JCB	Graissage automatique à source hydraulique pour JCB 527-58 Partie tablier (7points)	KG128D25V1
	Graissage automatique à source hydraulique pour JCB 527-58 Partie châssis (21 points)	KG128D25V2
MASSEY FERGUSON	Graissage à source hydraulique pour Massey 9407S Xtra Partie tablier (4 points)	KG034D05V1
	Graissage à source hydraulique pour Massey 9407S Xtra Partie châssis (15 points)	KG034D05V2

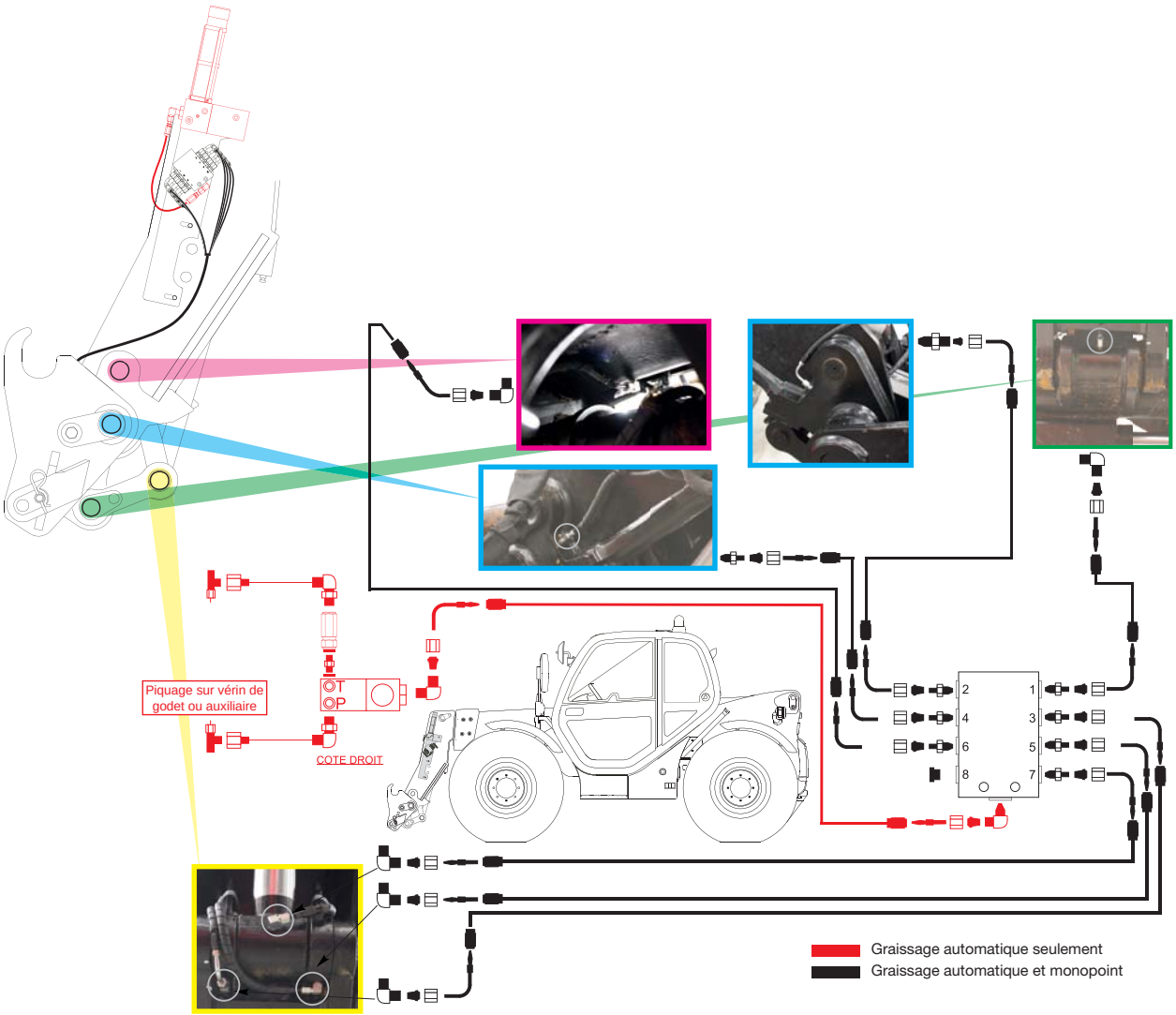

> GUIDE DE DÉFINITION
GRAISSAGE CENTRALISÉ SUR ENSILEUSE

PHOTOCOPIER ET FAXER CETTE PAGE AU 02 51 34 12 66

- Graissage permanent et régulier des rouleaux d'alimentation, du rotor, de la soufflerie et des éclateurs.

Pour éviter les erreurs de commande, les retours ou les échanges de composants, afin de mieux vous servir, nous vous conseillons de remplir au maximum les points suivants :

TYPE DE MACHINE

Marque : .....

.....

Type : .....

.....

Tension d'alimentation : ☐ 12 v
☐ 24 v

OPTIONS DE LA POMPE À GRAISSE

Indicateur de niveau bas :
☐ Oui
☐ Non

Indicateur de supression :
☐ Oui
☐ Non

Type de réservoir :
☐ 2 kg
☐ 4 kg
☐ 8 kg

ACCESSOIRE ENSILEUSE

☐ Cueilleur rotatif
☐ Cueilleur convergeant à chaîne
☐ Pick up
☐ Barre de coupe

INFORMATION POUR UN GRAISSAGE SUR ENSILEUSE

Niveau du graissage :
☐ Niveau 1
☐ Niveau 2 +
☐ Niveau 3 + +

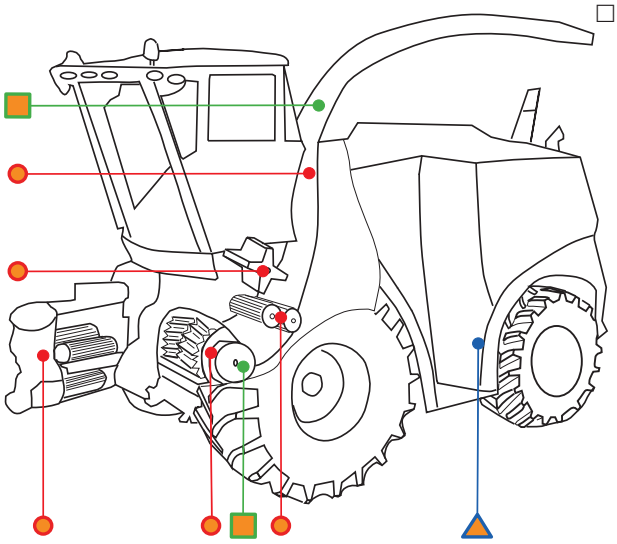

HydrokiT
HYDRAULIC GLOBAL SOLUTIONS
Rue du Bocage - La Ribotière
85170 LE POIRÉ-SUR-VIE
Tél. : +33 (0)2 51 34 10 10
Fax : +33 (0)2 51 34 12 66
E-mail : infohydro@hydrokit.com
www.hydrokit.com

Société

Société : .....
.....

Cachet :

Nom interlocuteur : .....
.....

Tél. : .....
Fax. : .....

Graissage moissonneuse batteuse

> GUIDE DE DÉFINITION GRAISSAGE CENTRALISÉ SUR MOISSONNEUSE BATTEUSE

PHOTOCOPIER ET FAXER CETTE PAGE AU 02 51 34 12 66

- Pas de perte de temps pendant la saison.
- Graissage permanent et régulier.

Pour éviter les erreurs de commande, les retours ou les échanges de composants, afin de mieux vous servir, nous vous conseillons de remplir au maximum les points suivants :

TYPE DE MACHINE

Marque : .....

.....

Type : .....

.....

Tension d'alimentation : ☐ 12 v ☐ 24 v

OPTIONS DE LA POMPE À GRAISSE

Indicateur de niveau bas :
☐ Oui
☐ Non

Indicateur de supression :
☐ Oui
☐ Non

Type de réservoir :
☐ 2 kg
☐ 4 kg
☐ 8 kg

ACCESSOIRE MOISSONNEUSE BATTEUSE

☐ Essieu balance
☐ Essieu arrière moteur
☐ Chenille
☐ Cueilleur
☐ Broyeur

INFORMATION POUR UN GRAISSAGE SUR ENSILEUSE

Niveau du graissage :
☐ Niveau 1 ●
☐ Niveau 2 ● + ▲
☐ Niveau 3 ● + ▲ + ■

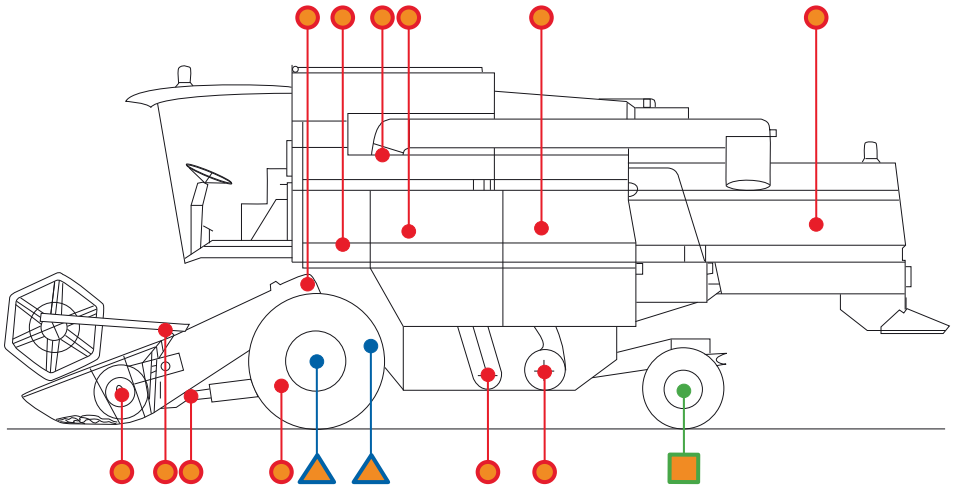

HydrokiT
HYDRAULIC GLOBAL SOLUTIONS
Rue du Bocage - La Ribotière
85170 LE POIRÉ-SUR-VIE
Tél. : +33 (0)2 51 34 10 10
Fax : +33 (0)2 51 34 12 66
E-mail : infohydro@hydrokit.com
www.hydrokit.com

Société

Société : ..... Cachet :
.....

Nom interlocuteur : .....
.....

Tél. : .....
Fax. : .....

GRAISSAGE PRESSE CUBIQUE

- Graissage dosé et maîtrisé pour le système de liage évitant l'encrassement.
- Pas de perte de temps pendant la saison.

GRAISSAGE PRESSE CYLINDRIQUE

- Gains de temps lors des entretiens, facilite l'opération de graissage.
- Graissage économique : regroupement de point.

GRAISSAGE MACHINE À VENDANGER

- Pas de perte de temps pendant la saison.
- Evite le gaspillage de graisse alimentaire.

GRAISSAGE PONT AVANT SUSPENDU TRACTEUR

- Graissage économique : regroupement de point.

GRAISSAGE CHARRUE VARILARGE STEENO ZEV

- Deux distributeurs, total : 22 points de graissage.
- Pompe autonome actionnée hydrauliquement à chaque mouvement de rotation.
- Système en ligne, si un graisseur est bouché, l'ensemble du système s'arrête + indication visuelle à la pompe (la graisse sort par le limiteur de pression).
- Livré avec notice de montage + une cartouche de graisse à visser standard.

- Référence : **KG959X01V1**

GRAISSAGE POUR AUTRES TYPES DE MACHINES

Graissage pour autres types de machines agricoles

- Graissage sur tonne à lisier, dessileuse cube, cover crops, faucheuse, épandeur à fumier, matériel d'accotement : **nous consulter.**

REGROUPEMENT DE POINTS

- Tous les graisseurs à portée de main.
- Sécurité car accessible.
- Économique.
- Simple à monter.
- Gain de temps à l'entretien.

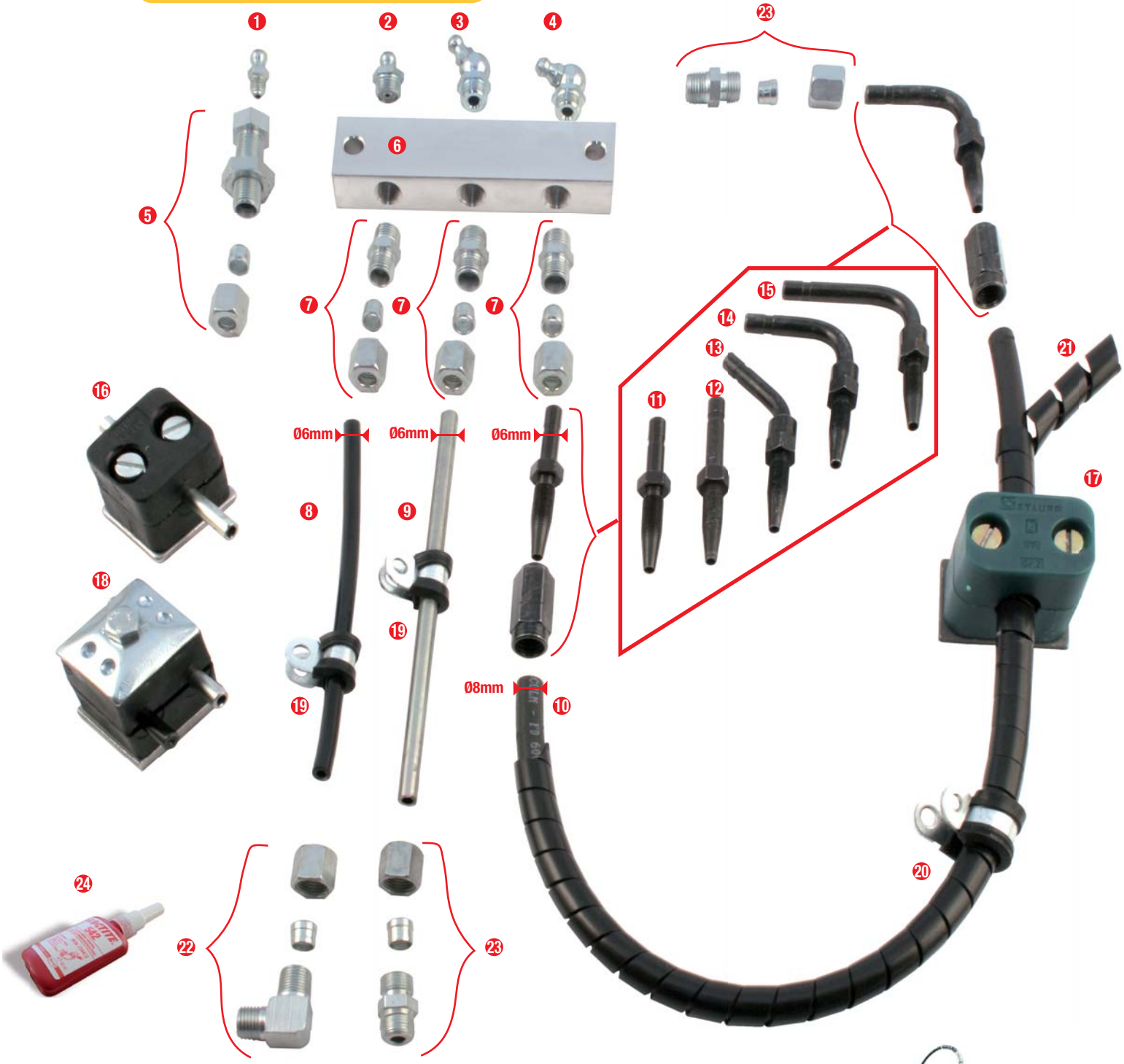

PRATIQUE :
GAGNEZ DU TEMPS ET SÉCURISEZ VOS ÉQUIPEMENTS AVEC UN REGROUPEMENT DE POINTS.

PRATIQUE :
POMPE À GRAISSE ÉLECTRIQUE
VOIR PAGE 36

> GUIDE DE DÉFINITION
GRAISSAGE REGROUPEMENT DE POINTS

PHOTOCOPIER ET FAXER CETTE PAGE AU 02 51 34 12 66

Repère	Type	Référence	Qté
1	Droit	GR6X100	
2	Droit	GR10X100	
3	Coudé 45°	GR10X10045	
4	Coudé 90°	GR10X10090	

Repère	Nombre de graisseur	Référence					
		Passe cloison	Qté	Écrou	Qté	Bague	Qté
5	1	SGPC		E06X		B06X	

Repère	Nombre de poste	Référence	Qté
6	1	CGCB1G	
	3	CGCB3G	
	5	CGCB5G	
	10	CGCB10G	

Repère	Référence					
	Union mâle	Qté	Écrou	Qté	Bague	Qté
7	UM06X1010K		E06X		B06X	

Repère	Type	Ø (mm)	Référence	Qté (mètre)
8	Semi rigide	6	POLY615G	
9	Tube zingué	6	TH0406Z	
10	Souple	8,4	POLY8421G	

Repère	Type	Référence			
		Nipple	Qté	Jupe	Qté
11	Droit	06EL06X		JR106X	
12	Droit long	06EL06XL		JR106X	
13	Coudé 45°	06DT06X		JR106X	
14	Coudé court 90°	06CL06XC		JR106X	
15	Coudé 90°	06CL06X		JR106X	

Repère	Type de collier	Ø (mm)	Référence	Qté
16	À souder simple	6	CS06	
17	À souder simple	12	CS12	
18	À souder double	6	CD06	
19	Caoutchouc	6	CC06	
20	Caoutchouc	12	CC12	
21	Gaine de protection	12	RP12P (1)	

(1) Vendu au mètre (bobine de 25m référence PA61000127)

Repère	Filetage côté palier	Référence					
		Coude	Qté	Écrou	Qté	Bague	Qté
22	M6X100	CM06X0610K		E06X		B06X	
	M8X100	CM06X0810K		E06X		B06X	
	M8X125	CM06X0812K		E06X		B06X	
	M10X100	CM06X1010K		E06X		B06X	
	1/8 BSP	CM06X018K		E06X		B06X	
	¼ BSP	CM06L014K		E06L		B06LS	

Repère	Filetage côté palier	Référence					
		Union	Qté	Écrou	Qté	Bague	Qté
23	M6X100	UM06X0610K		E06X		B06X	
	M8X100	UM06X0810K		E06X		B06X	
	M8X125	UM06X0812K		E06X		B06X	
	M10X100	UM06X1010K		E06X		B06X	
	1/8 BSP	UM06X018K		E06X		B06X	
	¼ BSP	UM06L014K		E06L		B06LS	

Repère	Désignation	Référence
24	Frein étanche 50 ml	FL50ET

HydrokiT
HYDRAULIC GLOBAL SOLUTIONS
Rue du Bocage - La Ribotière
85170 LE POIRÉ-SUR-VIE
Tél. : +33 (0)2 51 34 10 10
Fax : +33 (0)2 51 34 12 66
E-mail : infohydro@hydrokit.com
www.hydrokit.com

Société

Société : ..... Cachet :
.....

Nom interlocuteur : .....
.....

Tél. : .....
Fax. : .....

MONO POINT

- Un seul graisseur, à portée de main, et une répartition précise
- Gain de temps car pas de déplacement.
- Sécurité car accessible.
- Simple à monter.
- Plan de graissage respecté par le distributeur.
- Montée en pression si blocage.
- Économique par rapport à une pompe électrique.

PRATIQUE :
COMMENT RÉGLER LE BLOC DE DISTRIBUTION SSV.
VOIR PAGE 24.

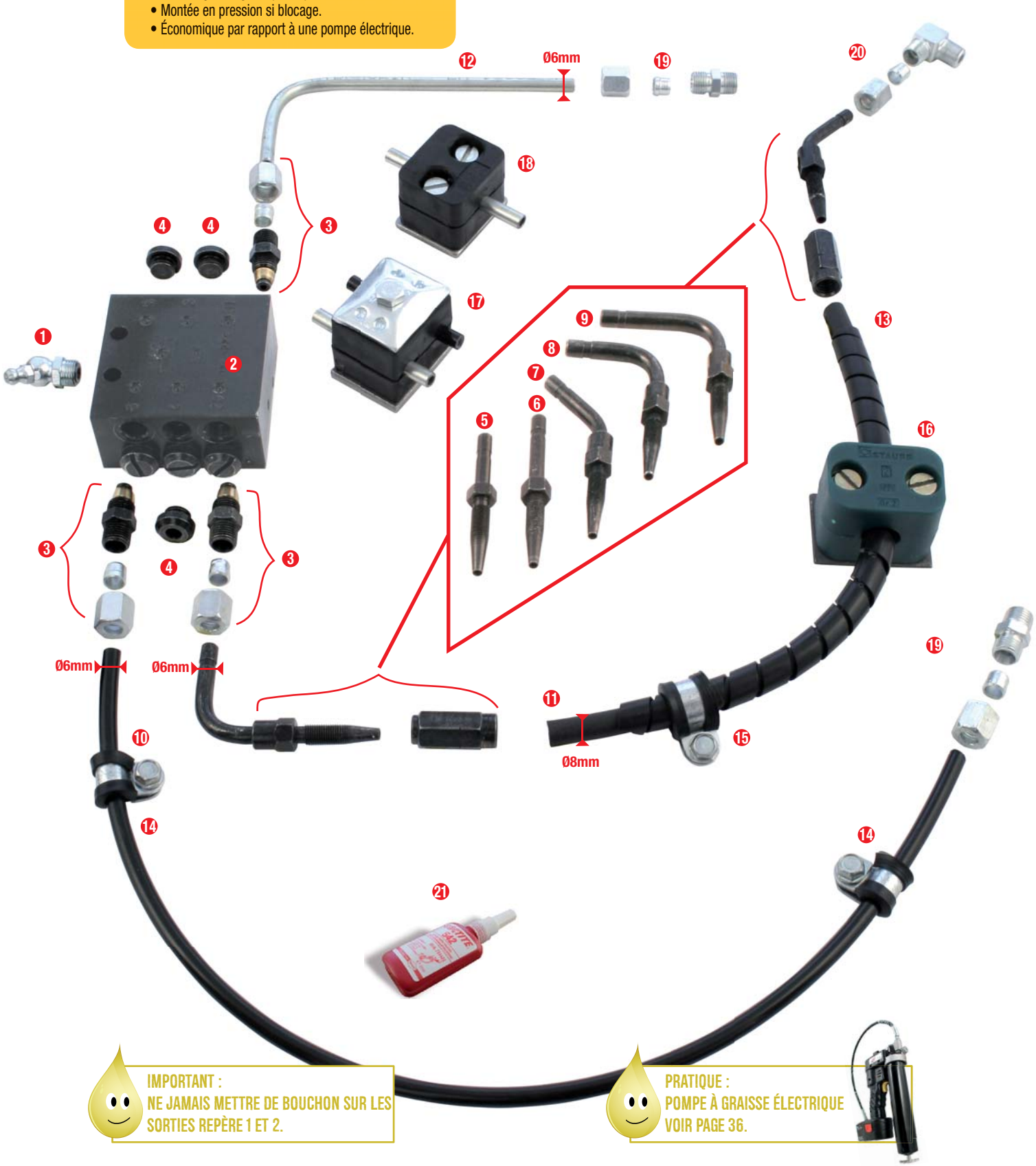

IMPORTANT :
NE JAMAIS METTRE DE BOUCHON SUR LES SORTIES REPÈRE 1 ET 2.

PRATIQUE :
POMPE À GRAISSE ÉLECTRIQUE
VOIR PAGE 36.

Commande Rapide : Tél. : 02 51 34 10 10 • Fax : 02 51 34 12 66

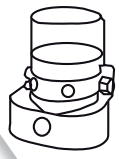

> GUIDE DE DÉFINITION GRAISSAGE MONO POINT

PHOTOCOPIER ET FAXER CETTE PAGE AU 02 51 34 12 66

Repère	Type	Référence	Qté
1	Droit	GR018	
	Coudé 45°	GR01845	
	Coudé 90°	GR01890	

Repère	Nombre de poste	Référence	Qté
2	6	SSV6	
	8	SSV8	
	10	SSV10	
	12	SSV12	
	14	SSV14	
	16	SSV16	
	18	SSV18	
	20	SSV20	
	22	SSV22	

Repère	Référence					
	Clapet	Qté	Écrou	Qté	Bague	Qté
3	CAR06X		E06X		B06X	

Repère	Référence	
	Bouchon	Qté
4	BM10100	

Repère	Type	Référence		Qté
		Nipple	Jupe	
5	Droit	06EL06X	JR106X	
6	Droit long	06EL06XL	JR106X	
7	Coudé 45°	06DT06X	JR106X	
8	Coudé court 90°	06CL06XC	JR106X	
9	Coudé 90°	06CL06X	JR106X	

Repère	Type	Ø (mm)	Référence	Qté
10	Semi rigide	6	POLY615G	
11	Souple	8,4	POLY8421G	
12	Tube zingué	6	TH0406Z	

Repère	Type de collier	Ø (mm)	Référence	Qté
13	Gaine de protection	12	RP12P (1)	
14	Caoutchouc	5	CC06	
15	Caoutchouc	12	CC12	
16	A souder simple	12	CS12	
17	A souder double	6	CD06	
18	A souder simple	6	CS06	

(1) Vendu au mètre (bobine de 25m référence PA61000127)

Repère	Filetage côté palier	Référence					
		Union	Qté	Écrou	Qté	Bague	Qté
19	M6X100	UM06X0610K		E06X		B06X	
	M8X100	UM06X0810K		E06X		B06X	
	M8X125	UM06X0812K		E06X		B06X	
	M10X100	UM06X1010K		E06X		B06X	
	1/8 BSP	UM06X018K		E06X		B06X	
	¼ BSP	UM06L014K		E06L		B06LS	

Repère	Filetage côté palier	Référence					
		Coude	Qté	Écrou	Qté	Bague	Qté
20	M6X100	CM06X0610K		E06X		B06X	
	M8X100	CM06X0810K		E06X		B06X	
	M8X125	CM06X0812K		E06X		B06X	
	M10X100	CM06X1010K		E06X		B06X	
	1/8 BSP	CM06X018K		E06X		B06X	
	¼ BSP	CM06L014K		E06L		B06LS	

Repère	Désignation	Référence
21	Frein étanche 50 ml	FL50ET

HydrokiT
HYDRAULIC GLOBAL SOLUTIONS
Rue du Bocage - La Ribotière
85170 LE POIRÉ-SUR-VIE
Tél. : +33 (0)2 51 34 10 10
Fax : +33 (0)2 51 34 12 66
E-mail : infohydro@hydrokit.com
www.hydrokit.com

Société

Société : ..... Cachet :
.....

Nom interlocuteur : .....
.....

Tél. : .....
Fax. : .....

POMPE DE GRAISSAGE ÉLECTRIQUE

Généralités

Les centrales de graissage Quickclub sont des pompes compactes qui alimentent de 1 à 3 circuits de graissage et graissent jusqu'à 300 points.

Ces pompes refoulent des lubrifiants d'un minimum de 40 centistocks pour les huiles et jusqu'à la classe de pénétration NLGI2 pour les graisses. Ces caractéristiques couvrent tous les lubrifiants préconisés par les constructeurs de matériels mobiles, cela pour des températures de fonctionnement de -25°C à +70°C. Il est possible de fonctionner jusqu'à -40°C en utilisant des graisses basses températures.

Fonctionnement des centrales

Un moteur électrique entraîne un excentrique qui déplace le piston de l'élément de pompage et entraîne la pale mélangeuse. La pale mélangeuse a deux fonctions :

- Mélanger la graisse pour la rendre homogène.
- Plaquer la graisse dans le carter de l'élément de pompage grâce à sa spatule.

La graisse est ensuite expulsée du carter vers les distributeurs par l'élément de pompage.

Gestion du dosage

Le dosage est géré par un automate qui est intégré à la centrale, dans le boîtier de commande ou commandé directement par la machine.

Ces automates fonctionnent de façon cyclique, on règle un temps de fonctionnement et un temps de pause au moyen de deux potentiomètres (il est possible de rencontrer des automates ou seule la pause se règle par un potentiomètre et c'est un capteur de cycle positionné sur les distributeurs qui gère le fonctionnement).

Définition de la pompe

Eléments à prendre en compte :

- La tension d'alimentation.
- Le besoin ou non d'un automate.
- Le volume de graisse du réservoir.
- Le besoin ou non de l'information de niveau bas.
- Le choix de la soupape de sécurité.
- Le type de remplissage de la pompe.

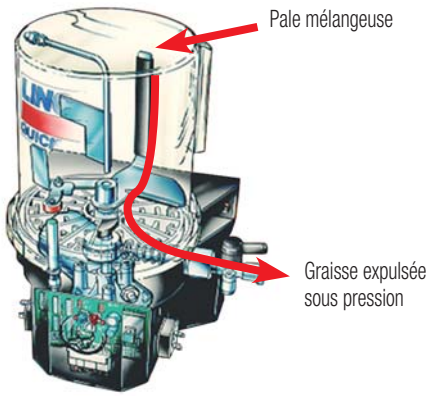

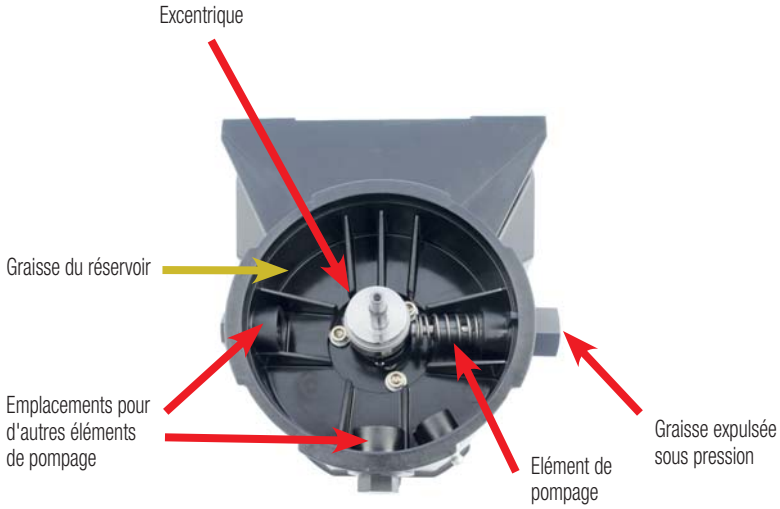

P502 : LA PETITE QUI A TOUT DE LA GRANDE

- Très compacte : réservoir de 1Kg.
- Economique.
- Idéal pour mini-pelles, télescopiques.
- Technologie identique à la P203.

Définition de la pompe

- 1 à 2 éléments de pompage (2 à 4 cm³/min).
- Jusqu'à 24 points.
- Avec ou sans automate ou niveau bas.
- Remplissage par graisseur ou pompe de remplissage.

Désignation	Tension (V)	Référence
Sans automate sans niveau bas	12	P50212V
	24	P50224V
Sans automate avec niveau bas	12	P50212VB
	24	P50224VB
Avec automate sans niveau bas	12	P502E12V
	24	P502E24V
Avec automate avec niveua bas	12	P502E212VB
	24	P502E224VB

Commande Rapide : Tél. : 02 51 34 10 10 • Fax : 02 51 34 12 66

POMPE TYPE P203

- Polyvalente.
- Multiples options.
- Très fiable.
- 1 à 3 éléments de pompage, de 2 à 4cm³/min.
- 1 modèle réglable 12 ou 24.
- Réservoir de 2,4 ou 8 Kg.
- Remplissage par graisseur, seringue à cartouche ou par le couvercle.
- Avec ou sans automate.
- Livrée en standard avec éléments de pompage EP6, sans soupape.

Sans automate sans niveau bas

Capacité (Kg)	Tension (V)	Couvercle réservoir vissé	Référence
2	12	Non	**P20312V**
2	24	Non	**P20324V**
4	24	Oui	**P203224V4**

Avec automate avec niveau bas

Capacité (Kg)	Tension (V)	Couvercle réservoir vissé	Référence
2	12	Non	**P2032122B**
2	24	Non	**P2032242B**
4	24	Oui	**P2032244B**
8	24	Oui avec clé	**P203224SC8**

Avec automate sans niveau bas

Capacité (Kg)	Tension (V)	Couvercle réservoir vissé	Référence
2	12	Non	**P203E212V**
4	12	Oui	**P203E212V4**
8	12	Oui	**P203E212V8**
2	24	Non	**P203E224V**
4	24	Oui	**P203E224V4**
4	24	Non	**P203E224SC4**
8	24	Oui	**P203E224V8**

Sans automate avec niveau bas

Capacité (Kg)	Tension (V)	Couvercle réservoir vissé	Référence
2	12	Non	**P203122VB**
4	12	Non	**P203124VB**
8	12	Non	**P203128VB**
2	24	Non	**P203242VB**
4	24	Non	**P203244VB**
8	24	Non	**P203248VB**

SERINGUE DE REMPLISSAGE VOIR PAGE 22.

CENTRALE DE GRAISSAGE QLS 401

- QLS 401 est un système de lubrification complet doté de toutes les fonctions de contrôle et de commande.

Définition de la pompe

- Réservoir de 1 ou 2 litres.
- Commande intégrée avec contrôle.
- Soupape de limitation de pression.
- Disponible en versions 12, 24 V et 120 VAC, 60 Hz et 230 VAC, 50/60 Hz.
- Bloc distributeur intégré.
- Jusqu'à 18 points.

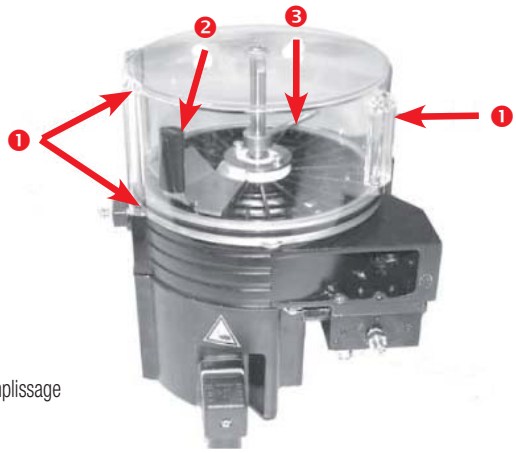

1. Orifices de ventilation
2. Pale mélangeuse
3. Pale fixe

Accessoires centrale de graissage

ÉLÉMENT DE POMPAGE

Débit (cm³/min)	Pression de service (bar)	Implantation	Référence
2	350	1/4G	**EP5**
2,8	350	1/4G	**EP6**
4	350	1/4G	**EP7**
0,7 à 3	350	1/4G	**EP7R***

*** élément de pompage réglable vis écrou**

TOUJOURS MONTER UNE SOUPAPE DE SÉCURITÉ SUR UN ÉLÉMENT DE POMPAGE.

COMMANDE POMPE

Repère	Tension (V)	Référence
1	12	**BP12V**
1	24	**BP24V**

Bouton bascule graissage : **E02LABASC3**.

Repère	Graissage forcé	Info niveau bas	Info surpression	Tension (V)	Référence
2	Oui	Oui	Oui	12/24	**BCGC999V2**

- Réglage en cabine.
- Boitier compact (62x100x17mm).

Développé par HydrokiT

NOUVEAU

Sur dosage et sous dosage

T1
- Appui bref = visualisation de la dose.
- Appui 1 sec. «Bip» + changement de dose.
- Appui successifs - Sur dosage puis Sous dosage.

Capteur de niveau bas

L3
- Flashes + buzzer.

Lancement forcé

T4
- Appui 1 sec.

Affichage de la dose

L1
- 1 flash - sous dosage
- 2 flashes - dose normale
- 3 flashes - sur dosage

Défaut de graissage

L2
- Flashes + buzzer.

Sous tension

L4
- Fixe - Sous tension - Pompe arrêtée
- Clignote lentement - Pompe en marche

BOÎTIER PERSONNALISABLE !

REMPLISSAGE

Repère	Désignation	Référence
1	Raccord droit	**RRD**
2	Raccord coudé	**RRD90***
3	Seringue pour cartouche de 350 gr	**PREMPL**

* Prévoir **AT18L2215R** + **UE18L** 7 pour les pompes de 4 et 8 Kg.

SOUPAPE DE SÉCURITÉ

Repère	Type d'alerte	Tension (V)	Pression d'ouverture (bar)	Référence
4	Visuel	-	350	**SS350***
5	Info électrique	12/24	350	**STVE350***

* Prévoir **MF014T014G** 6 pour les pompes de 4 et 8 Kg.

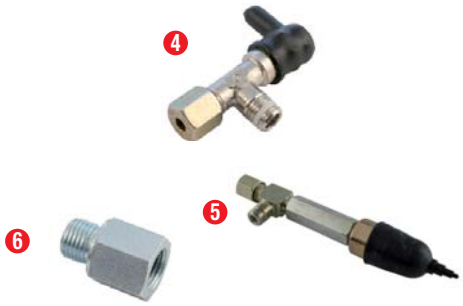

Commande Rapide : Tél. : 02 51 34 10 10 • Fax : 02 51 34 12 66

Pièces de rechange centrale de graissage

RÉSERVOIR ET COUVERCLE

Repère	Type	Capacité graisse (Kg)	Ø extérieur (mm)	Hauteur (mm)	Référence
1	Réservoir	2	150	180	**R2P203**
2	Réservoir	4	220	210	**R4P203SC**
3	Réservoir	8	220	310	**R8P203**
4	Couvercle	4 et 8	-	-	**CPP2034KG**

Réservoir de 10, 12, 20 Kg sur demande

4

1

2

3

MOTEUR

Tension (V)	Référence
12	**M12P203**
24	**M24P203**

CARTE

Type	Tension (V)	Référence
Automate E2	12 et 24	**CP203E2**
Automate M13		**CPP203M13**

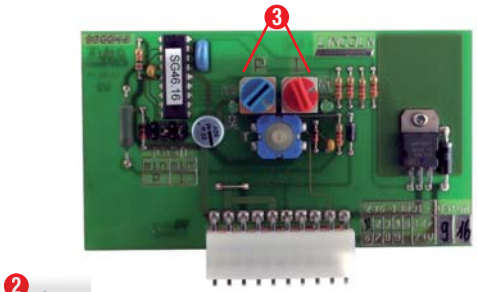

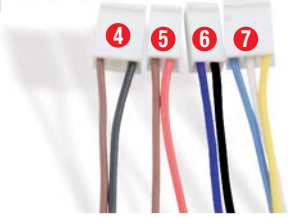

BRANCHEMENT DE LA CARTE ET RÉGLAGE

Remettre les cavaliers 1 2 à l'identique de l'ancienne carte ainsi que les réglages en 3

Branchement :

- 4 Alimentation
- 5 Vers moteur électrique
- 6 Niveau bas (option)
- 7 Retour info graissage forcé

DISTRIBUTEUR TYPE SSV

- Chaque sortie à un débit de 0,2 cc par course de piston.
- Il est possible de cumuler les débits en bouchonnant les sorties.

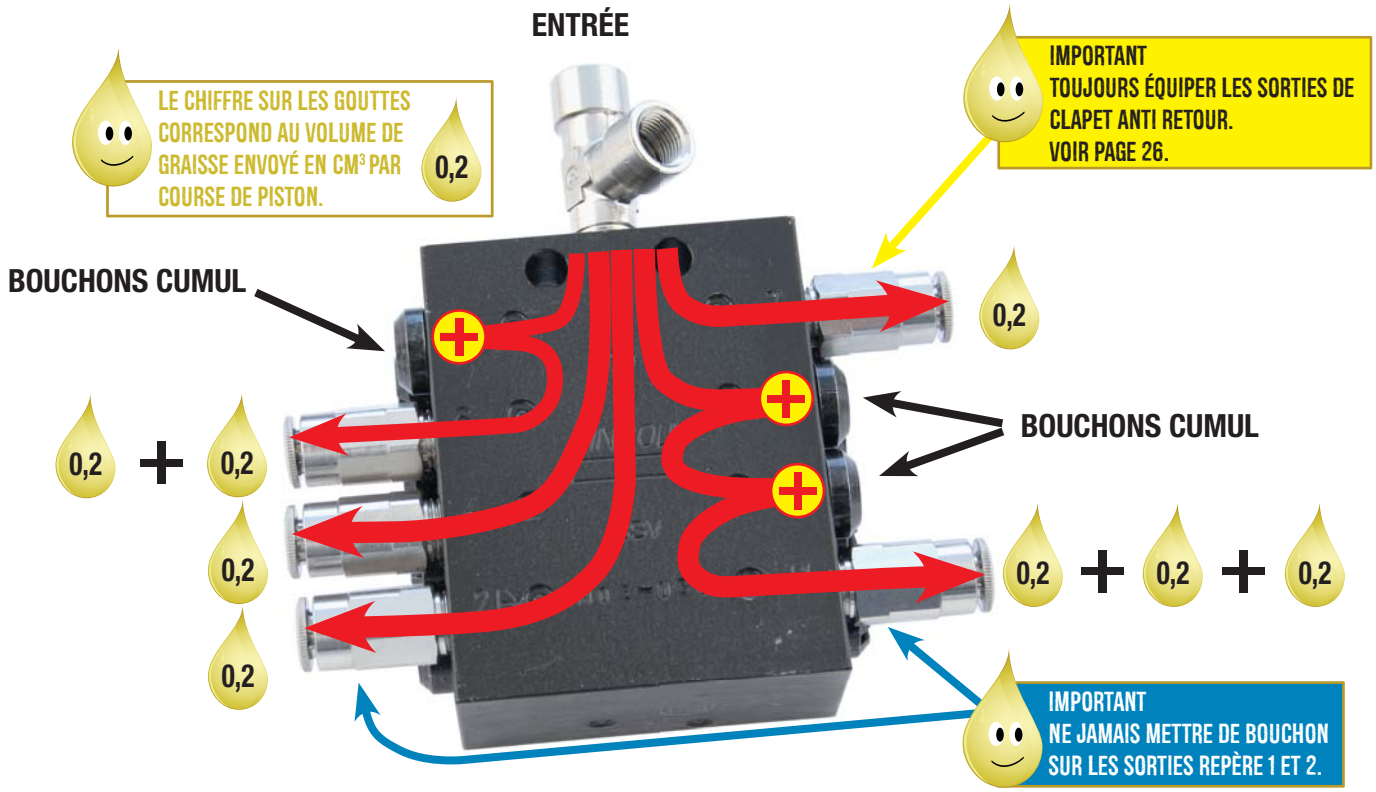

DISTRIBUTEUR TYPE SSVD

- Chaque sortie à un débit réglable de 0,08cc à 1,80 cc par course de piston. Ce réglage s'effectue en modifiant la course du piston au moyen de différentes cales.
- Possibilité de cumuler les débits en bouchonnant les sorties.

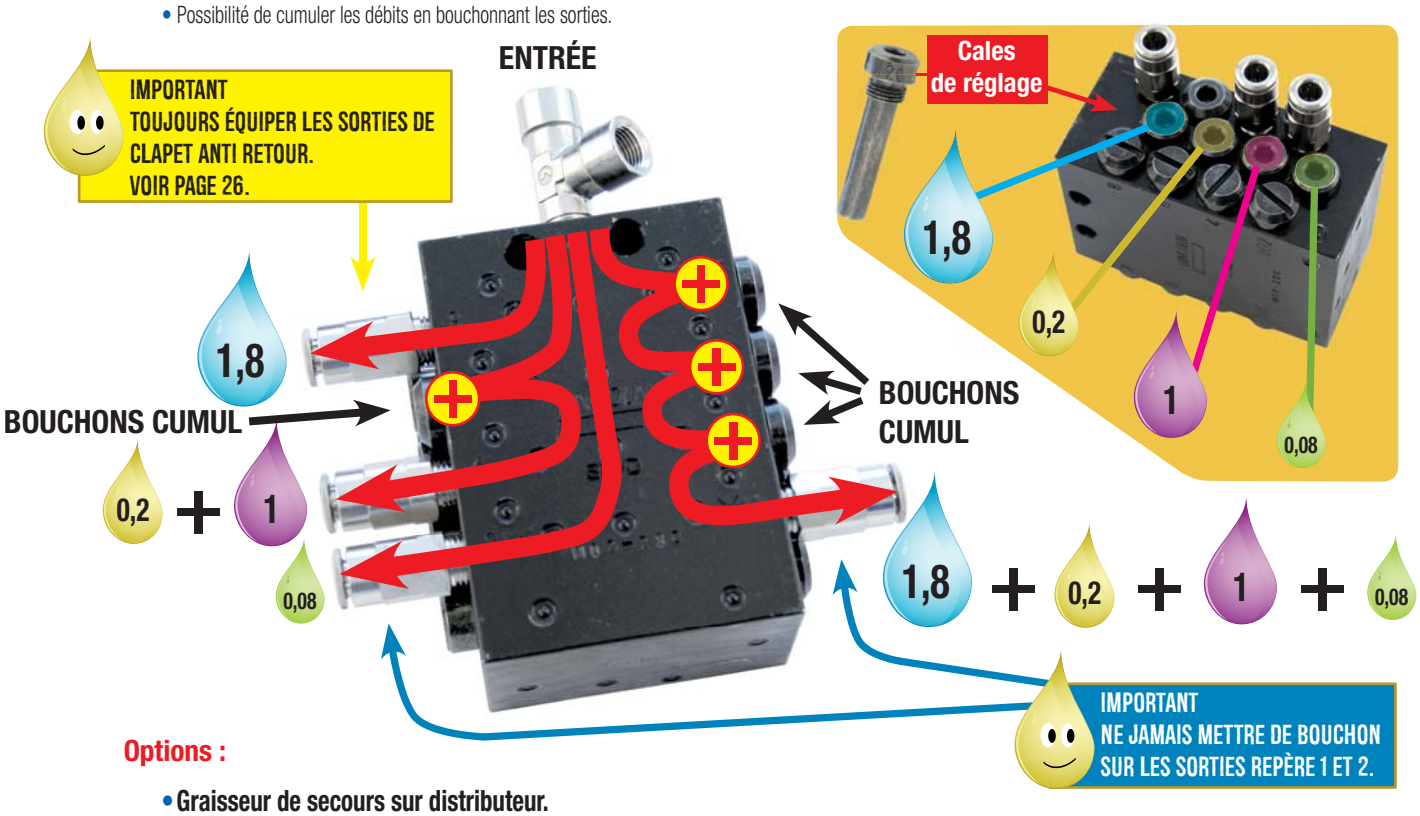

Options :

- **Graisseur de secours sur distributeur.**
- **Capteur de cycle : détection de panne.**

DISTRIBUTEUR AVEC RÉGLAGE TYPE SSVD

Nombre de sorties	Dimensions (mm)	Référence
6	70 x 60 x 40	**SSVD6**
8	85 x 60 x 40	**SSVD8**
10	100 x 60 x 40	**SSVD10**
12	115 x 60 x 40	**SSVD12**
14	130 x 60 x 40	**SSVD14**
16	145 x 60 x 40	**SSVD16**
18	160 x 60 x 40	**SSVD18**
20	175 x 60 x 40	**SSVD20**
22	190 x 60 x 40	**SSVD22**

Implantation entrée : 1/8G, sortie : 10x100.

IMPORTANT
CLAPET ANTI-RETOUR OBLIGATOIRE SUR LES SORTIES DE DISTRIBUTEUR PAGE 26.

CALE DE RÉGLAGE POUR DISTRIBUTEUR TYPE SSVD

Repère	Code débit [1]	Débit (cm^3)	Longueur (mm)	Référence
1	8/A	0,08	46,7	**CALSSVDA**
2	14/B	0,14	45,9	**CALSSVDB**
3	20/C	0,2	44,7	**CALSSVDC**
4	30/D	0,2	42,7	**CALSSVDD**
5	40/E	0,4	40,7	**CALSSVDE**
6	60/F	0,6	36,7	**CALSSVDF**
7	80/G	0,8	32,7	**CALSSVDG**
8	100/H	1,0	28,7	**CALSSVDH**
9	140/I	1,4	20,8	**CALSSVDI**
10	180/J	1,8	12,8	**CALSSVDJ**

[1] Le chiffre est gravé sur la tête de la cale

IMPORTANT
UNE CALE DE RÉGLAGE AGIT SUR DEUX SORTIES OPPOSÉES

DISTRIBUTEUR SANS RÉGLAGE TYPE SSV

Nombre de sorties	Dimensions (mm)	Référence
6	60 x 60 x 30	**SSV6**
8	75 x 60 x 30	**SSV8**
10	90 x 60 x 30	**SSV10**
12	105 x 60 x 30	**SSV12**
14	120 x 60 x 30	**SSV14**
16	135 x 60 x 30	**SSV16**
18	150 x 60 x 30	**SSV18**
20	165 x 60 x 30	**SSV20**
22	180 x 60 x 30	**SSV22**

Implantation entrée : 1/8G, sortie : 10x100.

IMPORTANT
CLAPET ANTI-RETOUR OBLIGATOIRE SUR LES SORTIES DE DISTRIBUTEUR

CONNECTIQUE DE SORTIE DISTRIBUTEUR TYPE SSV ET SSVD

Repère	Type	Accroches		Référence
		Type	Ø flexible	
1	Clapet anti-retour	Ecrou + olives	6 - 8,4 [1]	**CAR06X**
2	Clapet anti-retour	Enfichable nipple acier	6	**CAR06Z**
3	Clapet anti-retour	Enfichable polyamide	8,4	**CAR06RZ**
4	Bouchon cumul	-	-	**BM10100**

[1] pour Ø8,4 prévoir jupe et nipple en page 28.

1

2

3

4

IMPORTANT
UTILISEZ LE BON FLEXIBLE AVEC LE BON RACCORD !

CONNECTIQUE D'ENTRÉE DISTRIBUTEUR TYPE SSV ET SSVD

Repère	Type	Accroches Type	Référence
1	Coudé	Ecrou + olives	**CM06X018K**
2	Droit	Ecrou + olives	**UM06X018K**
3	Coudé	Enfichable nipple acier	**CM06R018K**
4	Droit	Enfichable nipple acier	**UM06R018K**

Pour Ø8,4 prévoir jupe et nipple en page 28.

Type	Implantation Mâle : côté distributeur (conique)	Implantation Femelle : alimentation et graisseur de secours [2]	Référence
Té	1/8G 5	1/8G 6	**PA610000136**

[2] Vous trouverez le graisseur à la page 34.

MONTAGE SUR SITE VOIR PAGE 6.

ACCESSOIRE DE FIXATION DISTRIBUTEURS SSV ET SSVD

Repère	Type	Filetage / Longueur	Application	Référence
1	Support à souder	150x60x10mm	-	**71010993**
2	Vis	M6X40	SSV + 71010993	**CHC06040AJ**
2	Vis	M6X45	SSV + H06	**CHC06045A**
2	Vis	M6X50	SSVD + 71010993	**CHC06050AJ**
2	Vis	M6X55	SSVD + H06	**CHC06055A**
3	Rondelle	6	-	**RP6F**
4	Ecrou	M6	-	**H06**

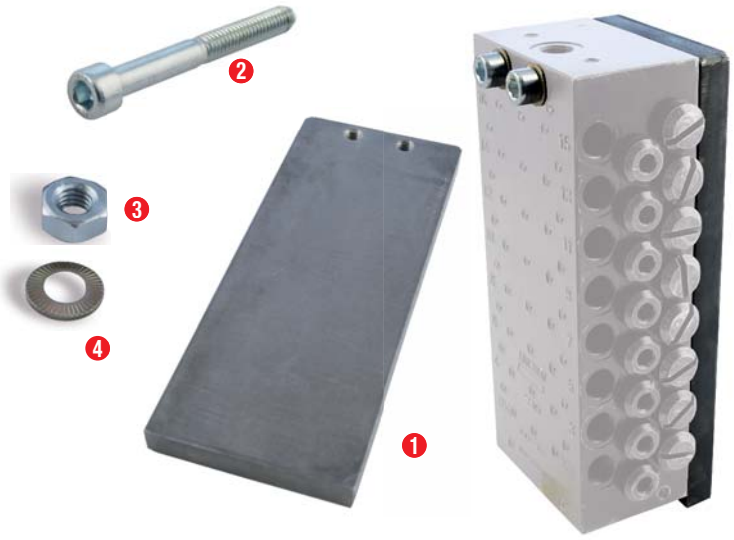

TÉ DE CUMUL

- Cumul 2 sorties opposées.

Désignation	Référence
Té de raccordement	**519318261**

FLEXIBLE

Type	Diamètre (mm)		Pré rempli de graisse	Pression de service (bar)	Référence		
	Int.	Ext.			Au mètre	En bobine (m)	En bobine Référence
Polyamide	3	4	Oui	90	**POLY410G**	100	-
Polyamide	3	4	Non	90	**POLY410**	100	-
Polyamide	3	6	Oui	90	**POLY615G**	100	**POLY615G100M**
Polyamide	3	6	Non	90	**POLY615**	100	**POLY615100M**
Tresse toile	4,2	8,4	Oui	350	**POLY8421G**	50	**POLY8421G50M**
Tresse toile	4,2	8,4	Non	350	**POLY8421**	50	**POLY842150M**
Hydraulique	6	15,3	Non	400	**FL062SC**	25	**FL062SC25**

TUBE

Diamètre Ø(mm)		Matière	Référence
Intérieur	Extérieur		
2	4	Acier zingué	**TH0204Z***
2	6	Acier zingué	**TH0206Z***
4	6	Acier zingué	**TH0406Z***
4	6	Inox 316L	**TH0406I***

*** vendu au mètre longueur de barre 6m.**

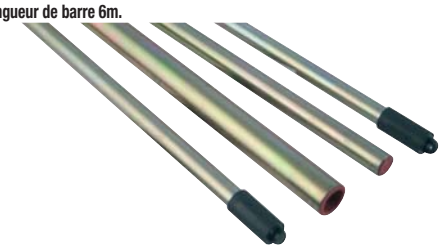

PINCE

Désignation	Référence	Référence lame de rechange
Pince coupante (pour tuyau polyamide Ø4 à 10mm)	**EAZPINCEPIPE05** 1	**EAZPINCEPIPE06**
Pince coupante (pour tuyau polyamide Ø4 à 12mm)	**G50012** 2	**G50112**

JUPE ET NIPPLE POUR FLEXIBLE TRESSE TOILE 8,4 mm

Repère	Type	Longueur (mm)		Référence
		A	B	
1	Droit	26	-	**06EL06X**
1	Droit long	36	-	**06EL06XL**
2	Coudé 45°	18	31	**06DT06X**
3	Coudé 90°	32	45	**06CL06X**
3	Court coudé 90°	32	36	**06CL06XC**

Repère	Type	Référence
4	A visser	**JR106X**

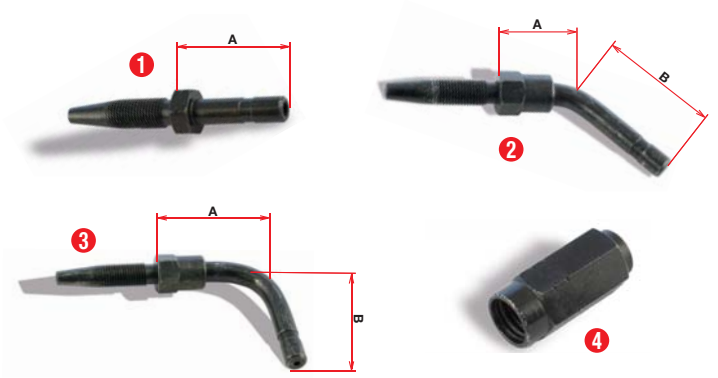

ASTUCE : MONTAGE DES RACCORDS EN BOUT DE FLEXIBLES

1. Visser la jupe (ATTENTION : pas à gauche) sur le flexible comme indiqué sur le croquis (jusqu'à 11 mm).
2. Visser le nipple dans la jupe. Maintenir la jupe dans un étau ou avec une clé de 12 mm.

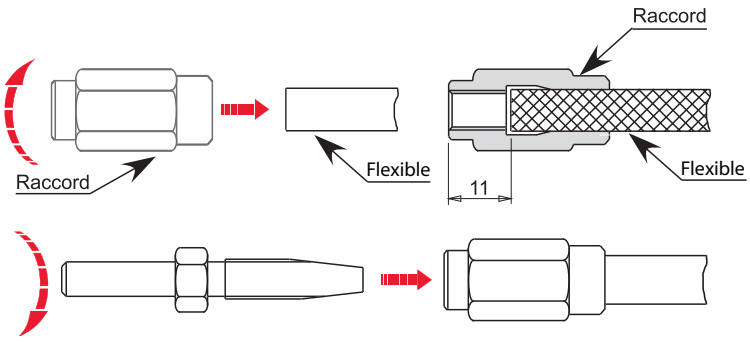

Commande Rapide : Tél. : 02 51 34 10 10 • Fax : 02 51 34 12 66

GAINE DE PROTECTION

Type	Matière	Diamètre (mm)		Référence		
		Int.	Ext.	Au mètre	En bobine	
					(m)	Référence
Spirale	Plastique	8,5	12	**RP12P**	25	**PA61000127**
Spirale	Acier	9	12	**-**	5	**RP09M**
Fendue	Plastique	10	13	**E06GF10NO1**	-	**-**
Annelé	Plastique	17	21	**E06GA1701**	-	**-**
Annelé	Plastique	22	27	**SES154022**	-	**-**

COLLIER POLYAMIDE À SOUDER

Repère	Type de collier	Ø (mm)	Référence	Application Référence
1	Simple	6	**CS06**	**POLY615 POLY615G TH0206Z TH0406Z**
2	Double	6	**CD06**	
1	Simple	12	**CS12**	**POLY8421 POLY8421G**
1	Simple	14	**CS14**	**FL206PM**

1

2
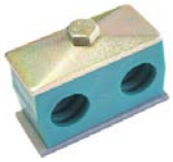

COLLIER MÉTALLIQUE

Ø collier serré (mm)	Référence
6	**CC06**
12	**CC12**
15	**CC15**
22	**CC22**
30	**CC30**
40	**CC40**

Fixation par trou Ø5mm.

Désignation	Référence
Vis autotaraudeuse	**VA4816**

COLLIER PLASTIQUE

Longueur	Couleur	Référence		
		Unitaire	Conditionnement	Référence
180 x 6	Noir	**BF180**	100	**BF180X100**
260 x 9	Noir	**BF275**	100	**BF275X100**
200 x 2,5	Bleu	**BF180BLEU**	100	**BF180BLEUX100**
200 x 2,5	Jaune	**BF180JAUNE**	100	**BF180JAUNEX100**
200 x 2,5	Orange	**BF180ORANG**	100	**BF180ORANGX100**
200 x 2,5	Rouge	**BF180ROUGE**	100	**BF180ROUGEX100**
200 x 2,5	Vert	**BF180VERT**	100	**BF180VERTX100**

ASTUCE :
REPÉREZ VOS FLEXIBLES AVEC DES COLLIERS DE COULEUR POUR UN GAIN DE TEMPS

UNION MÂLE ACIER

Filetage côté palier	Filetage côté flexible	Référence		
		Union mâle	Ecrou	Bague olive
M6X100	04LL	**UM04X0610K**	**E04X**	**B04X**
M8X100	04LL	**UM04X0810K**	**E04X**	**B04X**
M10X100	04LL	**UM04X1010K**	**E04X**	**B04X**
1/8 BSP	04LL	**UM04X018K**	**E04X**	**B04X**
M6X100	06LL	**UM06X0610K**	**E06X**	**B06X**
M8X100	06LL	**UM06X0810K**	**E06X**	**B06X**
M8X125	06LL	**UM06X0812K**	**E06X**	**B06X**
M10X100	06LL	**UM06X1010K**	**E06X**	**B06X**
1/8 BSP	06LL	**UM06X018K**	**E06X**	**B06X**
¼ BSP	06LL	**UM06L014K**	**E06L**	**B06LS**

FLEXIBLE VOIR PAGE 28.

UNION MÂLE INOX

Filetage côté palier	Filetage côté flexible	Référence		
		Union mâle	Ecrou	Bague olive
M6X100	06LL	**UM06X0610KI**	**E06X**	**B06X**
M8X100	06LL	**UM06X0810KI**	**E06X**	**B06X**
M10X100	06LL	**UM06X1010KI**	**E06X**	**B06X**
1/8 BSP	06LL	**UM06X018KI**	**E06X**	**B06X**
1/4 BSP	**06L**	**UM06L014KI**	**E06L**	**B06LS**

A SAVOIR
TOUJOURS METTRE DE LA GRAISSE SUR LES FILETAGES DES RACCORDS INOX

ATTENTION ! SOYEZ ATTENTIF AU FILETAGE DE VOTRE RACCORD :
04X = SÉRIE DIN LL = FILETAGE 8X100
06X = SÉRIE DIN LL = FILETAGE 10X100
06L = SÉRIE DIN L = FILETAGE 12X150

COUDE MÂLE ACIER

Filetage côté palier	Filetage côté flexible	Référence		
		Coude mâle	Ecrou	Bague olive
M6X100	04LL	**CM04X0610K**	**E04X**	**B04X**
M8X100	04LL	**CM04X0810K**	**E04X**	**B04X**
M10X100	04LL	**CM04X1010K**	**E04X**	**B04X**
1/8 BSP	04LL	**CM04X018K**	**E04X**	**B04X**
M6X100	06LL	**CM06X0610K**	**E06X**	**B06X**
M8X100	06LL	**CM06X0810K**	**E06X**	**B06X**
M8X125	06LL	**CM06X0812K**	**E06X**	**B06X**
M10X100	06LL	**CM06X1010K**	**E06X**	**B06X**
1/8 BSP	06LL	**CM06X018K**	**E06X**	**B06X**
¼ BSP	06LL	**CM06L014K**	**E06L**	**B06LS**

ÉTANCHÉITÉ DES RACCORDS

Désignation	Référence
Frein étanche 50 ml	**FL50ET**

COUDE MÂLE INOX

Filetage côté palier	Filetage côté flexible	Référence		
		Coude mâle	Ecrou	Bague olive
M6X100	06LL	**CM06X0610KI**	**E06X**	**B06X**
M8X100	06LL	**CM06X0810KI**	**E06X**	**B06X**
M10X100	06LL	**CM06X1010KI**	**E06X**	**B06X**
1/8 BSP	06LL	**CM06X018KI**	**E06X**	**B06X**
¼ BSP	**06L**	**CM06L014KI**	**E06L**	**B06LS**

EXEMPLE DE SERTISSAGE SUR NIPPLE ET POLYAMIDE

Les raccords à bague se sertissent aussi bien sur les nipples du **POLY8421** que sur le **POLY410** et le **POLY615**

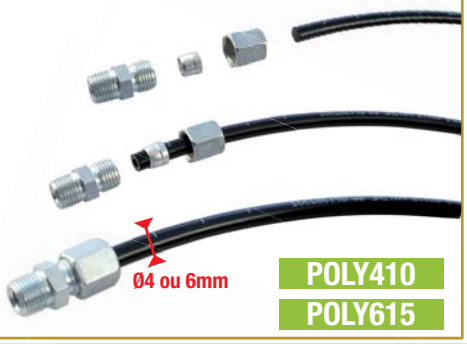

UNION MÂLE ENFICHABLE POUR FLEXIBLE POLY410 (G)

Filetage côté palier	Référence
M6X100	UM04Z0610K
M8X100	UM04Z0810K
M10X100	UM04Z1010K
1/8 BSP	UM04Z018K
¼ BSP	UM04Z014K

COUDE MÂLE ENFICHABLE POUR FLEXIBLE POLY410 (G)

Filetage côté palier	Référence
M6X100	CM04Z0610K
M8X100	CM04Z0810K
M10X100	CM04Z1010K
1/8 BSP	CM04Z018K
¼ BSP	CM04Z014K

COUDE TOURNANT MÂLE ENFICHABLE POUR FLEXIBLE POLY410 (G)

Filetage côté palier	Référence
M6X100	RT04Z0610K
M8X100	RT04Z0810K
M10X100	RT04Z1010K
1/8 BSP	RT04Z018K
¼ BSP	RT04Z014K

UNION MÂLE ENFICHABLE POUR FLEXIBLE POLY615 (G)

Filetage côté palier	Référence
M6X100	UM06Z0610K
M8X100	UM06Z0810K
M10X100	UM06Z1010K
1/8 BSP	UM06Z018K
¼ BSP	UM06Z014K

COUDE MÂLE ENFICHABLE POUR FLEXIBLE POLY615 (G)

Filetage côté palier	Référence
M6X100	CM06Z0610K
M8X100	CM06Z0810K
M10X100	CM06Z1010K
1/8 BSP	CM06Z018K
¼ BSP	CM06Z014K

COUDE TOURNANT MÂLE ENFICHABLE POUR FLEXIBLE POLY615 (G)

Filetage côté palier	Référence
M6X100	RT06Z0610K
M8X100	RT06Z0810K
M10X100	RT06Z1010K
1/8 BSP	RT06Z018K
¼ BSP	RT06Z014K

• Raccord pour rotation occasionnelle.

ASTUCE : LE BON FLEXIBLE AVEC LE BON RACCORD

Molette cannelée pour le polyamide

UNION MÂLE ENFICHABLE POUR FLEXIBLE POLY8421 (G) *

Filetage côté palier	Référence
M6X100	UM06R0610K
M8X100	UM06R0810K
M10X100	UM06R1010K
1/8 BSP	UM06R018K
¼ BSP	UM06R014K

COUDE MÂLE ENFICHABLE POUR FLEXIBLE POLY8421 (G) *

Filetage côté palier	Référence
M6X100	CM06R0610K
M8X100	CM06R0810K
M10X100	CM06R1010K
1/8 BSP	CM06R018K

COUDE TOURNANT MÂLE ENFICHABLE POUR FLEXIBLE POLY8421 (G) *

Filetage côté palier	Référence
M6X100	RT06R0610K
M8X100	RT06R0810K
M10X100	RT06R1010K
1/8 BSP	RT06R018K

• Raccord pour rotation occasionnelle.

ASTUCE : LE BON FLEXIBLE AVEC LE BON RACCORD

* ATTENTION : PRÉVOIR JUPE ET NIPPLE ENTRE LE RACCORD ET LE FLEXIBLE 8.4MM : VOIR PAGE 28.

COUDE MÂLE FEMELLE 45°

Implantation		Référence
Mâle	Femelle	
M8X100	M8X100	CV810K810
M10X100	M8X100	CV101K810

COUDE MÂLE FEMELLE 90°

Implantation		Référence
Mâle	Femelle	
M6X100	M6X100	CA0610K
M8X100	M8X100	CA0810K
M8X125	M6X100	71060070
M10X100	M8X100	CA101K810
M10X100	M10X100	CA1010K
1/8 BSP	1/8 BSP	CA018K
¼ BSP	¼ BSP	CA014K

RALLONGE

Implantation		Longueur (mm)	Référence
Mâle	Femelle		
M8X100	M6X100	**16**	**MF810K610**
M8X100	1/8 BSP	**17**	**MF810K018**
M8X125	M6X100	**20**	**MF812K610**
M10X100	M10X100	**18**	**MF101K101**
1/8 BSP	1/8 BSP	**20**	**MF018K018**
1/8 BSP	M10X100	**18**	**MF018K101**
¼ BSP	¼ BSP	**32**	**MF014K014**

UNION DOUBLE

Type	Référence		
	Raccord union	Ecrou	Bague
04LL	UE04X	**E04X**	**B04X**
06LL	UE06X	**E06X**	**B06X**

UNION DOUBLE ENFICHABLE

Pour flexible	Référence
POLY410(G)	**UE04Z**
POLY615(G)	**UE06Z**
POLY8421(G)*	**UE06R**

* Prévoir nipple page 28.

BANJO

Implantation		Référence
Côté palier	Côté flexible	
1/8 G	**06L**	**CB06L018R**
M10 x 100	06LL	**CB06X10100**

RACCORD TOURNANT

Repère	Désignation	Implantation		Référence
		Mâle	Femelle	
1	Raccord droit	1/8 G	1/8 G	**RT018**
2	Raccord 90°	1/8 G	1/8 G	**RT01890**

RACCORD EN TÉ

Type	Référence		
	Raccord en Té	Ecrou	Bague
04LL	**TE04X**	**E04X**	**B04X**
06LL	**TE06X**	**E06X**	**B06X**

RACCORD EN TÉ ENFICHABLE

Pour flexible	Ø flexible	Référence
POLY410(G)	4	**TE04Z**
POLY615(G)	6	**TE06Z**
POLY8421(G) *	8	**TE06R**

*Prévoir nipple page 28.

GRAISSEUR

Repère	Type	Implantation	Référence
1	Droit	M6 X100	**GR6X100**
1	Droit	M8X100	**GR8X100**
1	Droit	M8X125	**GR8X125**
1	Droit	M10X100	**GR10X100**
1	Droit	1/8 G	**GR018**
1	Droit	1/4 G	**GR014**
2	Coudé 45°	M6X100	**GR6X100X45**
2	Coudé 45°	M8X100	**GR8X10045**
2	Coudé 45°	M8X125	**GR8X12545**
2	Coudé 45°	M 10 x 100	**GR10X10045**
2	Coudé 45°	1/8 G	**GR01845**
2	Coudé 45°	1/4 G	**GR01445**
3	Coudé 90°	M 10 x 100	**GR10X10090**
3	Coudé 90°	1/8 G	**GR01890**
3	Coudé 90°	M6 X100	**GR6X100X90**
3	Coudé 90°	M8X100	**GR8X10090**
3	Coudé 90°	M8X125	**GR8X12590**
3	Coudé 90°	M10X100	**GR10X10090**
3	Coudé 90°	1/8 G	**GR01890**
3	Coudé 90°	1/4 G	**GR01490**

BARRETTE

Nombre de graisseur	Taraudage	Epaisseur (mm)	Hauteur (mm)	Longueur (mm)	Référence
1	M10X100	15	25	40	**CGCB1G**
3	M10X100	15	25	100	**CGCB3G**
5	M10X100	15	25	160	**CGCB5G**
10	M10X100	15	25	310	**CGCB10G**

Taille des vis bloc : **CHC05020A** x2

PROTECTION DE RACCORD ENFICHABLE

Désignation	Référence
Manchon de protection	**PA610000134**

SUPPORT GRAISSEUR PASSE-CLOISON

Implantation		Référence
Côté graisseur	Côté flexible	
M6X100 1	06LL 2	**SGPC**

COUPLEUR À CLAPET À VISSER

Femelle

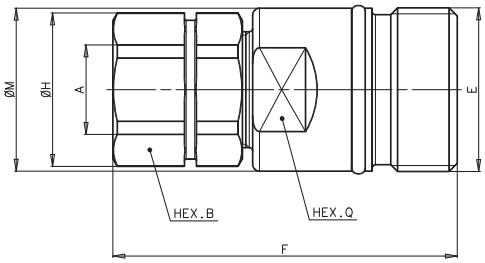

Mâle

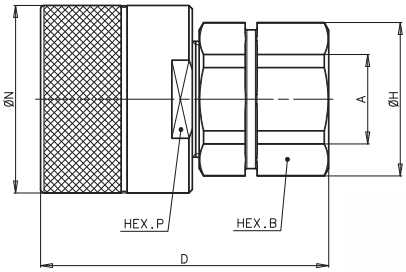

- Coupleur femelle :

Module	Implantation A	B	E	F	H	M	Q	Référence coupleur	Référence bouchon
1/4"	Femelle 1/4" BSP	19	M24x2	62	21	23,8	22	**CFCLV014HF014G**	**BMCLV014HRP**

- Coupleur mâle :

Module	Implantation A	B	D	H	N	P	Référence coupleur	Référence bouchon
1/4"	Femelle 1/4" BSP	19	58,6	21	30	27	**CMCLV014HF014G**	**BFCLV014HRP**

Commande Rapide : Tél. : 02 51 34 10 10 • Fax : 02 51 34 12 66

VALISE DE CONNECTIQUES DE GRAISSAGE

Valise de connectiques de graissage

- Nipple et jupe à visser pour tuyau Ø8
- Bague et écrou pour tuyau Ø6
- Plaquette de définition des raccords de graissage
- Fourni avec pince coupante pour tuyau Ø4 à 10mm.

Composition	Référence
Réparation graissage M6X100	**EALGRAI006X1**
Réparation graissage M8X100	**EALGRAI008X1**
Réparation graissage M10X100	**EALGRAI010X1**
Réparation graissage 1/8G	**EALGRAI018G1**
Pince coupante (pour tuyau polyamide Ø4 à 10mm)	**EAZPINCEPIPE05**
Lame de rechange	**EAZPINCEPIPE06**

EAZPINCEPIPE05

GRAISSEZ VOS PIÈCES POUR UN MEILLEUR FONCTIONNEMENT.

Valise de connectiques de graissage complète

- Nipple et jupe à visser pour tuyau Ø8 + Bague et écrou pour tuyau Ø6.
- Raccord enfichable sur modèle EALGRAIMIXT5.
- 12,5 ml de tuyau de 6 et 10 ml de tuyau de 8.
- Plaquette de définition des raccords de graissage.
- Fourni avec pince coupante pour tuyau Ø6 et 8mm.

Composition	Référence
M6X100, M8X100, M10X100, 1/8G : raccord à bague et écrous	**EALGRAIMIXT1**
M6x100, M8x100, M10x100, 1/8G : raccord enfichable	**EALGRAIMIXT5**
Pince coupante (pour tuyau polyamide Ø4 à 12mm)	**G50012**

G50012

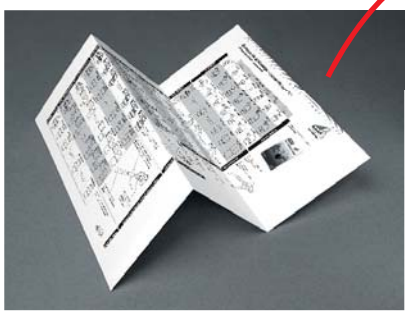

Dans chaque valise, nous vous mettons à disposition une plaquette de définition des raccords de graissage.

- Pratique : présentation des différents composants à l'echelle.
- Edité sur papier glaçé, ne craint pas la salissure, la plaquette peut être manipulée dans les ateliers.
- Référence : **EAZGRAI001**

Caractéristiques techniques (toutes pompes confondues)

- Graisse "000" à "2".
- Raccord de remplissage.
- 2 débits.
- Agraphe 4 mors.
- Indicateur de charge
- Livré en valise avec chargeur 220v.

POMPE À GRAISSE 18V DUO

- **Pratique** : utilisation de cartouche standard ou à visser. Livrée avec 2 batteries.
- **Sécurité** : bouton de verrouillage.
- **Confort** : bouton de décompression pour décrochage facile de l'agraphe.
- **Économique.**

Désignation	Référence
Valise avec 2 batteries	EAZPGE0006LH
Cartouche à visser - 400ml - Extrême pression - Couleur bleue	EAGLUBES01

Nouvelle conception 2 en 1 (cartouches standard ou à visser)

Les avantages de la cartouche à visser

Propre : plus de contact direct avec la graisse, les mains restent propres.

Graisse interchangeable : les cartouches sont refermables, permettant d'être réutilisées plus tard.

Pas de gaspillage : la graisse est entièrement consommée grâce au système à piston.

Cartouches grande capacité : 400 ml.

POMPE À GRAISSE 18V

- Pour une utilisation professionnelle.
- **Rapide** : débit élevé jusqu'à 240 gr/min.
- **Pratique** : LED d'éclairage de la zone de travail.
- **Sécurité** : compteur de graisse en gr.

Désignation	Référence
Valise avec 1 batterie	EAZPGE0005
Batterie supplémentaire	PA61000219

POMPE À GRAISSE 20V LITHIUM-ION

- Pour une utilisation intense (jusqu'à 15 cartouches) avec la technologie Lithium- ion.
- **Pratique** : LED d'éclairage de la zone de travail. Alerte graisseur bouché ou pompe désamorçée. Légère 3Kg (sans graisse). Temps de charge : 90 min.
- **Sécurité** : compteur de graisse en gr.

Désignation	Référence
Valise avec 1 batterie	EAZPGE0006LIT
Batterie supplémentaire	PA61000250

HUILAGE MÉCANIQUE MOS / MOP 212

Généralités

Le système de lubrification à l'huile MOP 212 est constitué d'une pompe à entraînement mécanique en prise directe sur un arbre de la machine et alimentée via un flexible par un réservoir d'huile. La pompe peut accueillir jusqu'à 12 départs de 25, 50 ou 75 mm^3 au choix. Chaque départ est relié via un flexible (Ø 4 mm,6 mm) à un point d'application sur la chaîne de sorte que chaque chaîne reçoive une lubrification fiable et précise.

L'huile est appliquée au moyen de pinceaux ou tampons en feutre, qui répartissent mieux l'huile et sont moins sensibles aux impuretés comme la poussière.

- Prolonge la durée de vie des chaînes et pignons.
- Débit d'huile précis et adapté à chaque chaîne.
- Grande autonomie grâce au réservoir de 5 litres.
- Entraînement mécanique direct, pas d'électronique.
- Plus grande efficacité par l'action simultanée de nettoyage et de lubrification.

Caractéristiques techniques

- Diamètre de raccordement de l'arbre : 8 mm.
- Plage de vitesse de rotation : jusqu'à 100 ou 280 trs/min.
- Pression de refoulement maxi. : 10 bars.
- Température de fonctionnement : 0° à +40°C.
- Viscosité des huiles : 40 cSt à maxi. 2000 cSt.

La pompe MOP 212 est une pompe à huile à commande mécanique destinée à la lubrification de chaînes.

Elle fonctionne par l'intermédiaire du dispositif d'entraînement du système porteur et ne nécessite donc pas d'énergie supplémentaire. Grâce au dosage précis de chacun des éléments de pompe, les besoins en lubrifiants sont réduits au minimum, ce qui permet d'économiser les ressources. Il n'y a pas de pollution due à un éventuel excès d'huile pendant la lubrification : cet aspect est essentiel car la pompe est principalement utilisée pour des applications agricoles extérieures.

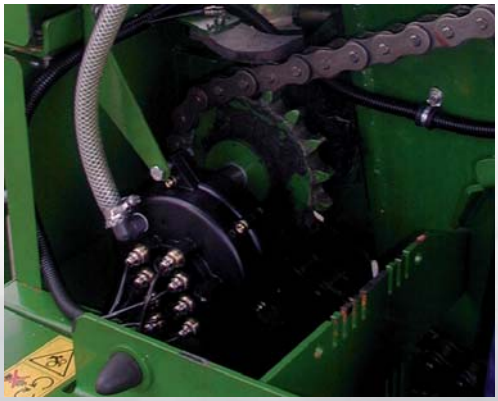

HUILAGE ÉLECTRIQUE EOS

Généralités

EOS est une solution fiable et économique pour la lubrification de chaînes à huile. Le système est de type simple ligne à injection directe alimenté par une pompe électrique. Il convient à toute machine équipée de chaînes et d'une source d'alimentation électrique 12/24 VDC.

Chaque injecteur EOS délivre à intervalle de temps déterminé une quantité d'huile exacte déposée ensuite sur la chaîne par un pinceau.

Aussi, la fréquence de lubrification sera choisie en fonction des conditions d'installation et du degré d'encrassement des chaînes.

Le choix de chaque injecteur de 0,1 ; 0,3 ; 0,4 ou 0,5 cm^3 permet d'adapter le débit aux exigences de chaque application.

Le boîtier de commande EOT1 pour EOS Lincoln propose désormais pour la pompe EOS un temporisateur 12/24 VDC.
Le temps de pause est réglable de 5 secondes à 75 minutes. Grâce au boîtier de commande, il est possible d'équiper en seconde monte n'importe quelle machine avec un système EOS.

- Option niveau bas et graissage forcé avec un signal.
- Enregistrement des paramètres en cas de coupure de courant.

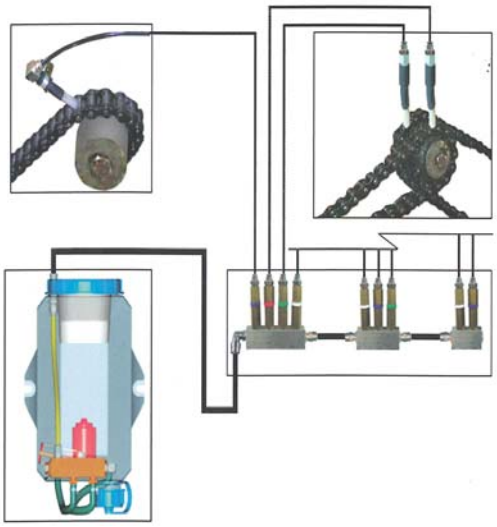

- Réduction de l'usure des chaînes et pignons grâce à une lubrification exacte.
- Adaptation de la lubrification aux caractéristiques et conditions de service des chaînes.
- Autonomie prolongée grâce au réservoir de 5 L.
- Montage facile grâce aux raccords rapides.

Caractéristiques techniques

- Débit instantané élevé (environ 0,4 l/min avec une contrepression de 3 bars).

Commande Rapide : Tél. : 02 51 34 10 10 • Fax : 02 51 34 12 66

Huilage EOS : pièces détachées

HUILAGE ÉLECTRIQUE EOS

Distributeur SKF Systèmes de Lubrification

Les éléments constitutifs du système EOS

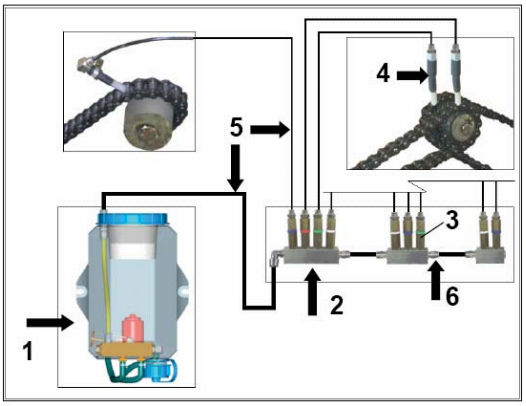

Pompe

1. EOP12/24
2. Barette de distribution
3. Doseur
4. Pinceau
5. Circuit de distribution
6. Raccords

POMPE EOS

Tension	Référence
12 V	EOP012V5L
24 V	EOP24V5L

Repère	Désignation	Référence
1	Couvercle	CPEOP
2	Filtre	PGFILTREOS
3	Évacuation	POLY810
4	Moteur et pompe a engrenages	PGPOMPEOS
5	Régulateur	PGREGULEOS
6	Bouchon de vidange	PGBVEOS
9	Crépine	PGCREPINEOS
10	Alimentation électrique	PGALIMEOS
11	Réservoir	PGRESERVEOS
12	Raccordement au circuit de lubrification	UFC08Z018K

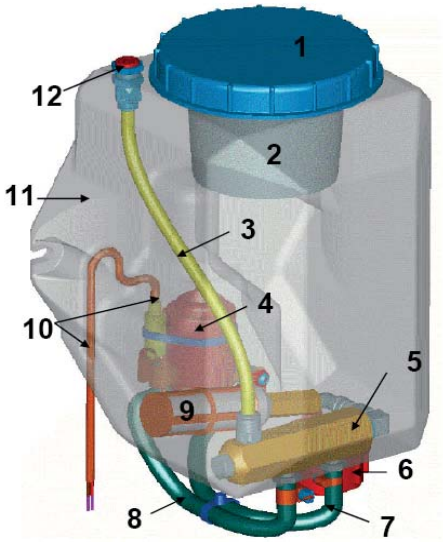

LES DISTRIBUTEURS

Les nourrices

Nombre d'éléments	Référence
2	PGD02H000L
3	PGD03H000L
4	PGD04H000L

Les doseurs

Couleur	Calibre	Référence
Blanc	0,1 cm3/cycle	PGE1EOSWHL
Rouge	0,3 cm3/cycle	PGE3EOSRGL
Vert	0,4 cm3/cycle	PGE4EOSVTL
Bleu	0,5 cm3/cycle	PGE5EOSBLL

Les pinceaux

Largeur	Référence
	PGPINCEAU1L
	PGPINCEAU2L

RACCORDS ET FLEXIBLES

Raccords pour tube de 4 mm

Type	Implantation	Référence
Droit	1/8	UM04Z018K
Coude	1/8	CM04Z018K
Droit	8x100	UM04Z0810K
Coude	8x100	CM04Z0810K

Raccords pour tube de 8 mm

Type	Implantation	Référence
Droit	1/8	UM08Z018K
Tournant	1/8	CT08Z018K
Passe Cloison	1/8	UFC08Z0810K

Fermeture de nourrice et raccord

Type	Implantation	Référence
Vis de fermeture	1/8	VF018KEOS
Bouchon Quiklink	Raccord 4 mm	BM04Z

Flexibles

Type	Référence
8 x 100	POLY810
4 x 065	POLY4065

ACCESSOIRES

Té pour Poly810

Type	Référence
Té	T08Z

Générateurs de rythme

Tension	Référence
12 V	PGTIMEREOS12V
24 V	PGTIMEREOS24V

Support de nourrice

Type	Référence
Support	71010992

CATAGR16FR1 - Page 38bis - Photos non contractuelles - Copyright tous droits réservés, les spécifications peuvent changer sans préavis - 04/16 - Conception HYDROKIT MARKETING

Découvrez notre site internet !
www.hydrokit.com

10.000 références en ligne

Suivez toutes vos commandes

Consultez la disponibilité des produits

Commandez 24h/24 - 7j/7

Demandez votre login et votre mot de passe

Retrouvez vos prix nets

Tous nos catalogues sont en ligne !

Téléchargez-les sur **www.hydrokit.com**, rubrique «Catalogues»

Catalogues

Solutions AGRICOLES

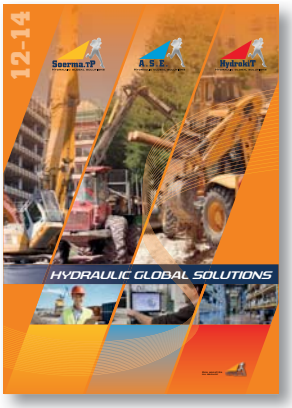

Solutions TP

Solutions OEM

Guides techniques

Distribution

Régulation de débit, pression, clapets de sécurité

Réservoirs, filtration refroidisseurs

Centrales hydrauliques

Électrique

Vérins

Pompes

Flexibles et embouts

HydrokiT
HYDRAULIC GLOBAL SOLUTIONS

Rue du Bocage - La Ribotière
85170 LE POIRÉ-SUR-VIE
Tél. : +33 (0)2 51 34 10 10
Fax : +33 (0)2 51 34 12 66
E-mail : infohydro@hydrokit.com
www.hydrokit.com

UNE SOCIÉTÉ DU GROUPE VENSYS

CATAGR16FR1 - Photos non contractuelles - Copyright tous droits réservés, les spécifications peuvent changer sans préavis - 02/16 - Conception HYDROKIT MARKETING