HydrokiT
HYDRAULIC GLOBAL SOLUTIONS

Guide régulation de débit, régulation de pression, valves et clapets de sécurité, accumulateurs

RÉGULATION DE DÉBIT

RÉGULATION DE PRESSION

CLAPETS ET VALVES DE SÉCURITÉ

ACCUMULATEURS

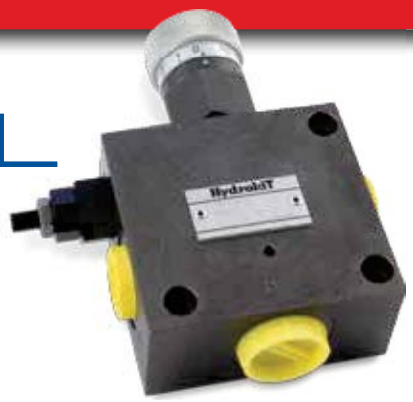

Les + produit

- **Un stock immédiatement disponible...** parce que vous avez besoin de votre pièce ou d'une référence équivalente sur le champ.
- **L'offre la plus importante du marché...** parce que vous devez trouver votre pièce au plus vite.
- **Profitez d'un seul fournisseur...** pour vos équipements hydrauliques, électriques.
- **Une équipe d'experts en hydraulique...** vous accompagne tout au long de votre projet, appels d'offres, montage, mise en route.

UNE SOCIÉTÉ DU GROUPE VENSYS

Sommaire / Index

SOMMAIRE

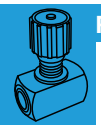

Régulation de débit 3

- Restricteurs de débit unidirectionnels type RU - RU L - RD ...3
- Gicleurs.....4
- Régulateurs de débit en ligne 4
- Diviseurs 50/50.....5
- Diviseurs de débit réglables 65 L/mn maxi 6
- Régulateurs de débit 3 voies 65 L/mn maxi 7
- Régulateurs de débit 3 voies 50 et 85 L/mn 7
- Diviseurs de débit 3 voies 150-250 L/mn 8
- Diviseurs de débit volumétriques.....9
- Diviseurs de débit motorisés 10
- Diviseurs de débit à commande électrique proportionnelle .11
- Régulateurs de débit flasquables sur moteur OMP/OMR 12
- Blocs de régulation 3 voies flasquables proportionnelles 12
- Blocs de régulation double débit - double sens.....12
- Blocs de régulation de débit sélection de signal LS.....13
- Diviseurs by-pass débit maxi 95 et 150 L/mn.....13
- Diviseurs by-pass débit maxi 380 L/mn.....13
- Diviseurs by-pass débit maxi 350 et 450 L/mn circuit LS ...14
- Blocs de régulation débit pression LS (120 L/mn).....14
- Diviseur de débit by-pass doubles.....15
- Régulation de pompe «LS négatif».....15
- Blocs hydrauliques de régulation pour les lignes petit débit 16
- Blocs hydrauliques de régulation pour ligne petit débit pour circuit «LS négatif».....16

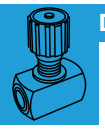

Distribution avec régulation de débit 17

- DR65.....17
- Kits distributeurs empilables compacts 18-19
- Solutions de contrôle de débit sur mesure..... 19

Accumulateurs.....20

- Accumulateurs à vessie 20
- Mallettes de gonflage.....20
- Colliers de fixation.....20
- Accumulateurs à vessie industriels.....21
- Accumulateurs à pistons 21
- Accumulateurs pour pont avant suspendu sur tracteur 21

Régulation de pression 22

- Limiteurs de pression à action directe 22
- Limiteurs de pression doubles à action directe 22
- Limiteurs de pression à tarage externe.....23
- Blocs anti-choc anti-cavitation 23
- Valves de réduction de pression 24
- Valves de régulation de pression proportionnelles PWM.....25
- Limiteurs de pression doubles flasquables sur moteurs.....26

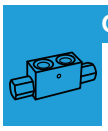

Clapets et valves de sécurité 27

- Clapets navette - Clapets anti-retour en ligne - parachute..27
- Valves de blocage réglables 27
- Clapets pilotés en ligne 28
- Clapets anti-retour simples et doubles pilotés 28
- Kits clapets doubles à tuyauter.....29
- Clapets de blocage flasquables sur vérin.....30
- Valves d'équilibrage 31-32-33-34
- Formule «pression de pilotage» 32
- Clapets de sécurité T.P.....34
- Blocs anti-cavitation pour moteurs Danfoss type OMP/OMR35
- Valves d'équilibrage doubles flasquables sur moteurs OMP/OMR.....35

INDEX

A

Accumulateur pour pont avant suspendu sur tracteur 21
Accumulateurs à pistons 21
Accumulateurs à vessie.....20

B

Blocs anti-cavitation pour moteurs Danfoss type OMP/OMR.....35
Blocs anti-choc anti-cavitation 23
Blocs de régulation débit pression LS(120 l/min)14
Blocs de régulation de débit 3 voies flasquables proportionnels.....12
Blocs de régulation de débit sélection de signal LS 13
Blocs de régulation double débit - double sens ..12
Blocs hydrauliques de régulation pour les lignes petit débit
- à commande électrique proportionnelle PWM.....16
- à commande électrique tout ou rien 16
- à commande hydraulique.....16

Blocs hydrauliques de régulation pour ligne petit débit pour circuit «LS négatif».....16

C

Clapets anti-retour en ligne 27
Clapets anti-retour simples et doubles pilotés 28
Clapets de blocage flasquables sur vérin 30
Clapets de sécurité TP
- Clapets à pilotage basse pression double cône.....34
- Clapets à talon pilotés basse pression 34

Clapets navette.....27
Clapets parachute.....27
Clapets pilotés en ligne 28
Colliers de fixation.....20

D

Diviseurs 50/50 5
Diviseurs by pass débit maxi de 90 et 150 l/min 13
Diviseurs by pass débit maxi de 350 et 450 l/min circuit LS.....14
Diviseurs de débit 3 voies 150-250 l/min 8
Diviseurs de débit à commande électrique proportionnelle 11
Diviseurs de débit by pass doubles.....15
Diviseurs de débit motorisés 10
Diviseurs de débit réglables 65 l/min maxi.....6
Diviseurs de débit volumétriques.....8
DR65 (Distribution avec régulation de débit) 17

G

Gicleurs 4
Gonflage accumulateur 20

K

Kits clapets doubles à tuyauter 29

L

Limiteurs de pression à action directe 22
Limiteurs de pression à tarage externe 23
Limiteurs de pression doubles à action directe...22
Limiteurs de pression doubles flasquables sur moteurs.....26

M

Mallettes de gonflage.....20

R

Régulateurs de débit 3 voies 50 et 85 l/min.....7
Régulateurs de débit 3 voies 65 l/min maxi 7
Régulateurs de débit en ligne.....4
Régulateurs de débit flasquables sur moteurs type OMP/OMR.....12
Régulation de pompe «LS négatif» 15
Restricteurs de débit en ligne
- Restricteurs de débit bidirectionnels typeRD.....3
- Restricteurs de débit unidirectionnels type RU.....3
- Restricteurs de débit unidirectionnels type RU_L 3

V

Valves de blocage réglables.....27
Valves d'équilibrage
- Valves d'équilibrage doubles 31
- Valves d'équilibrage doubles flasquables 31
- Valves d'équilibrage pilotées basse pression 32
- Valves d'équilibrage pilotées par la chambre opposée 32
- Valves d'équilibrage pilotées par la chambre opposée avec by-pass.....32
- Valves d'équilibrage simples 31
- Valves d'équilibrage simples flasquables.....31

Valves d'équilibrage doubles flasquables sur moteurs OMP/OMR.....35
Valves de réduction de pression.....24
Valves de régulation de pression proportionnelles PWM.....25

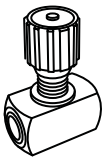

RESTRICTEURS DE DÉBIT EN LIGNE

Restricteurs de débit unidirectionnels type RU

- Restricteur de débit direction A-B (débit libre dans le sens inverse).
- Pression d'ouverture : 0,5 bar.
- Pression de travail maximale : 350 bar.
- Mollette graduée pour un contrôle précis du débit.
- Vis de réglage située sur le côté de la mollette pour bloquer la valve en position.

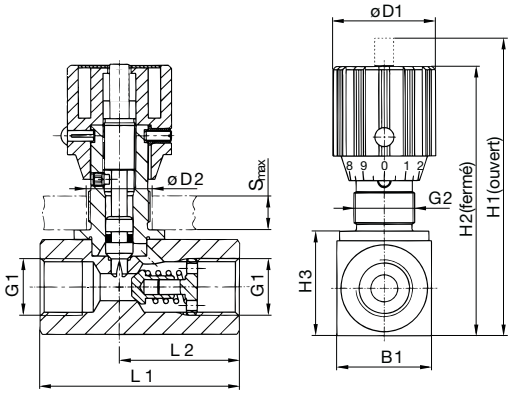

Débit Maxi (l/min)	Orifice G1 (BSP)	Référence	Ecrou passe cloison	Dimensions (mm)										Poids (kg)
				G2	H1	H2	H3	B1	ØD1	ØD2	S(Max)	L1	L2	
20	1/4	**RU7**	2 x EPE11LSC	PG11	83,5	77,5	27	25	29	19	7	55	34	0,30
35	3/8	**RU10**	2 x EPE11LSC	PG11	90	83	32	30	29	19	7	65	41	0,45
60	1/2	**RU13**	2 x EPE16LSC	PG16	109,5	99,5	38	35	38	23	7	73	44	0,70
90	3/4	**RU19**	2 x EPE16LSC	PG16	128,5	118,5	48	45	38	23	7	88	57	1,26
150	1	**RU25**	2 x EPE16LSC	PG16	159	146	55	50	49	38	10	127	77	2,60

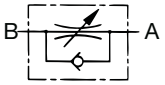

Restricteurs de débit unidirectionnels type RU_L

- Manchon externe pour un contrôle précis du débit.
- Bague moletée pour bloquer la valve en position.

Débit Maxi (l/min)	Pression max. (bar)	Référence	L (mm)	A (mm)	D (BSP)	CH (mm)	Poids (Kg)
12	350	**RU7L**	62	34	1/4	19	0,27
30	350	**RU10L**	72	40	3/8	24	0,43
45	310	**RU13L**	80	46	1/2	30	0,63
85	280	**RU19L**	100	54	3/4	36	1,05

- Compact.
- Economique.
- Discret

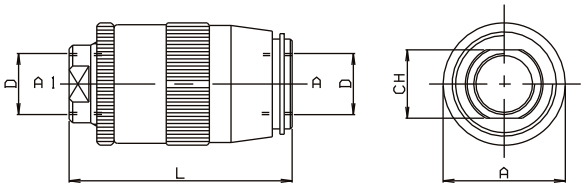

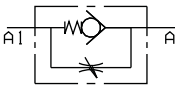

Restricteurs de débit bidirectionnels type RD

- Restricteur de débit dans les deux sens.
- Mollette graduée pour un contrôle précis du débit.
- Vis de réglage située sur le côté de la mollette pour bloquer la valve en position.
- Pression de travail maximale : 350 bar.

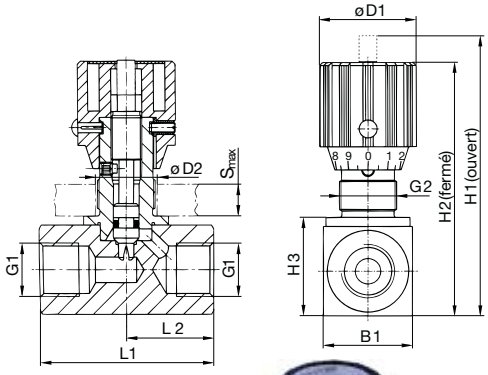

Débit Maxi (l/min)	Orifice G1 (BSP)	Référence	Écrou passe cloison	Dimensions (mm)										Poids (kg)
				G2	H1	H2	H3	B1	ØD1	ØD2	S(Max)	L1	L2	
20	1/4	**RD7**	2 x EPE11LSC	PG11	83,5	77,5	27	25	29	19	7	48	24	0,25
35	3/8	**RD10**	2 x EPE11LSC	PG11	90	83	32	30	29	19	7	58	29	0,40
60	1/2	**RD13**	2 x EPE16LSC	PG16	109,5	99,5	38	35	38	23	7	68	34	0,60
90	3/4	**RD19**	2 x EPE16LSC	PG16	128,5	118,5	48	45	38	23	7	78	39	1,10
150	1	**RD100**	2 x EPE16LSC	PG16	159	146	55	50	49	38	10	108	54	2,40

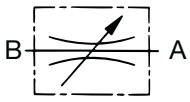

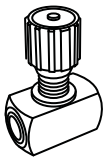

Régulation de débit

GICLEURS

Temporisation d'un pilotage de circuit.
Restriction de débit bidirectionnel fixe.

Désignation	Repère	Référence
Raccord nu 1/4 BSP	1	71060110
Gicleur Ø 0,8 mm	2	71060118
Gicleur Ø 2 mm	2	71060111

RÉGULATEURS DE DÉBIT EN LIGNE

- Pas de variation débit en fonction de la pression.
- **Encombrement réduit :** le plus compact du marché.
- **Indéréglable :** réglage interne.
- **Pression élevée :** 300 bar.
- **Précis :** plusieurs plages de réglages de 1 à 120 l/min.
- Réglage par nos soins sur deman

Applications

- Blocage de charge (associée avec clapet parachute).
- Vitesse constante d'un vérin, quelque soit la charge.

Implantation R	L	L1	L2	Ch
1/4	66	66	12	19
3/8	70	70	12	22
1/2	80	82	14	27
3/4	100	94	16	32

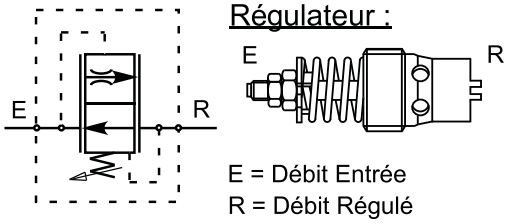

Implantation R	Débit (l/min)	Référence type femelle/femelle	Référence type mâle/femelle
1/4	1 à 1,6	RDR0002VE1	RDR0002VE2
1/4	1,6 à 2,5	RDR0003VE1	RDR0003VE2
1/4	2,5 à 4	RDR0004VE1	RDR0004VE2
1/4	4,6 à 6,3	RDR0006VE1	RDR0006VE2
3/8	6,3 à 10	RDR0010VE1	RDR0010VE2
3/8	10 à 16	RDR0016VE1	RDR0016VE2
3/8	16 à 25	RDR0025VE1	RDR0025VE2
1/2	21 à 28	RDR0028VE1	RDR0028VE2
1/2	28 à 37	RDR0037VE1	RDR0037VE2
1/2	37 à 50	RDR0050VE1	RDR0050VE2
1/2	50 à 67	RDR0067VE1	RDR0067VE2
3/4	67 à 90	RDR0090VE1	RDR0090VE2
3/4	90 à 120	RDR00A2VE1	RDR00A2VE2
3/4	120 à 150	RDR00A5VE1	RDR00A5VE2

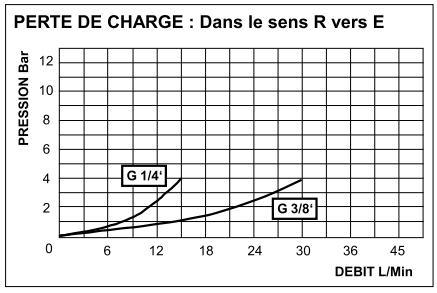

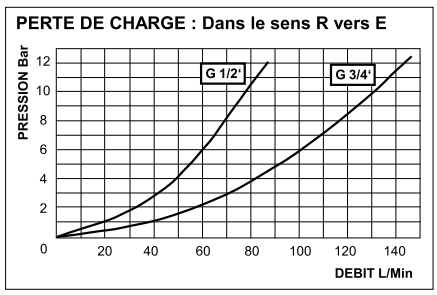

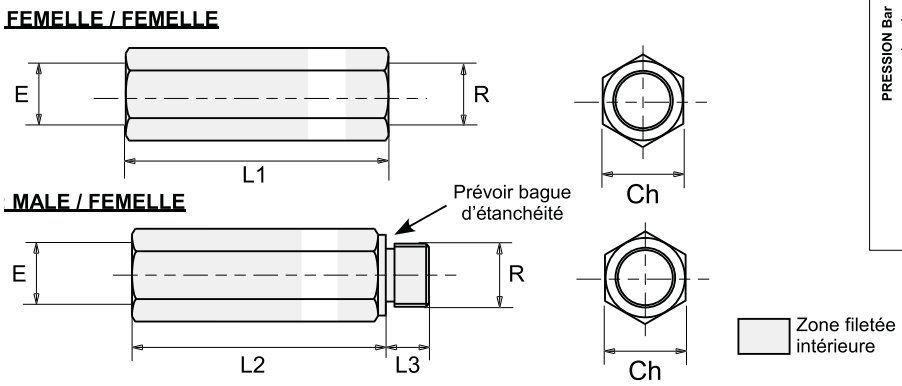

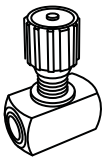

DIVISEURS 50/50

- Divise et cumule (synchronisation dans les 2 sens).

Applications

- Synchronisation de 2 vérins.
- Création de 2 circuits avec une seule pompe.

Caractéristiques

- Montage en ligne bidirectionnel.
- Division du débit 50 / 50.
- Température de travail : -20 à +70°C.
- Corps zingué bichromaté.

Débit minimum (l/min) sur entrée A	Débit maximum (l/min) sur entrée A	Référence	Implantations A, B, C (Gaz)	Pression maxi (bar)	Division	Précision	D	E	F	G	H	I	J	K
4	10	DDE0410BK0	1/4	350	50/50	5%	100	107,5	32	43,4	27,3	84	9,5	49
8	20	DDE0720BK0	3/8	350	50/50	5%	100	107,5	32	43,4	27,3	84	9,5	49
12	35	DDE1235BK0	3/8	350	50/50	5%	100	107,5	32	43,4	27,3	84	9,5	49
16	50	DDE1650BK0	3/8	350	50/50	5%	100	107,5	32	43,4	27,3	84	9,5	49
35	70	DDE3570BK0	1/2	350	50/50	5%	120	128	45	56	32	70	7,5	60
90	150	DDE90A5B001	A : 1" B, C : 3/4	210	50/50	5%	160	-	80	78	41	-	8	80

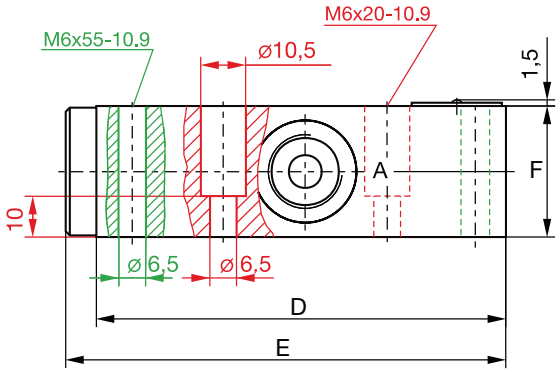

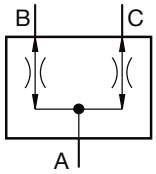

Modèles 4-10, 8-20, 12-35, 16-50 litres/min

Modèle 35-70 l/min

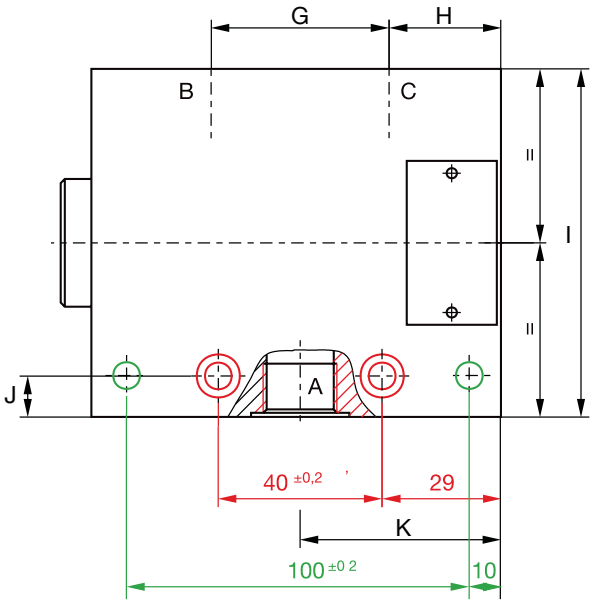

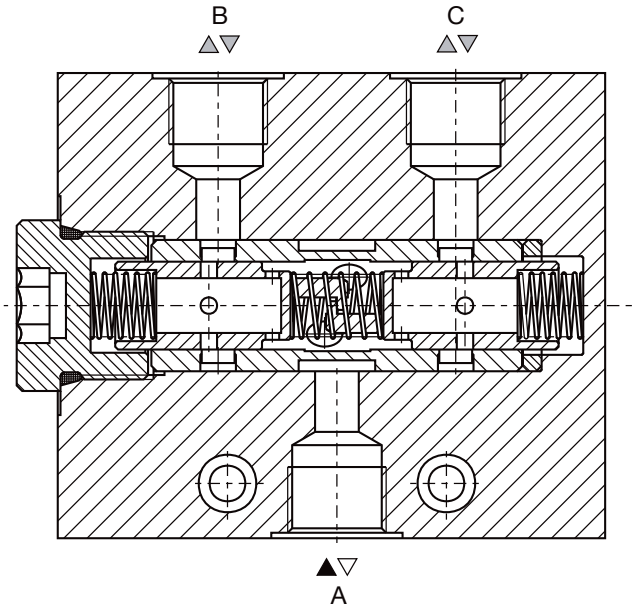

DIVISEURS DE DÉBIT RÉGLABLES 65 L/MIN MAXI

Ce diviseur permet un débit constant en A, peu importe les variations de pression.
Il divise le débit à l'entrée en un débit prioritaire constant réglable manuellement et un débit résiduel.
Le débit résiduel (B) peut être mis sous pression et être dirigé vers un deuxième récepteur..

Caractéristiques

- Corps zingué bichromaté.
- Mollette de réglage.
- Valve équipée de clapet anti-retour.
- Température de travail de -20°C à +70°C.

Débit régulé sur A (l/min)	Débit maxi en P (l/min)	Pression maxi (bar)	Pression ouverture clapet (bar)	Implantation		Référence
				A, B	P	
1 à 12	32	5 à 350	0.5	1/2	3/4	**DD6512KGAR**
1 à 25	65	5 à 350	0.5	1/2	3/4	**DD6525KGAR**
1 à 50	65	5 à 350	0.5	1/2	3/4	**DD6550KGAR**

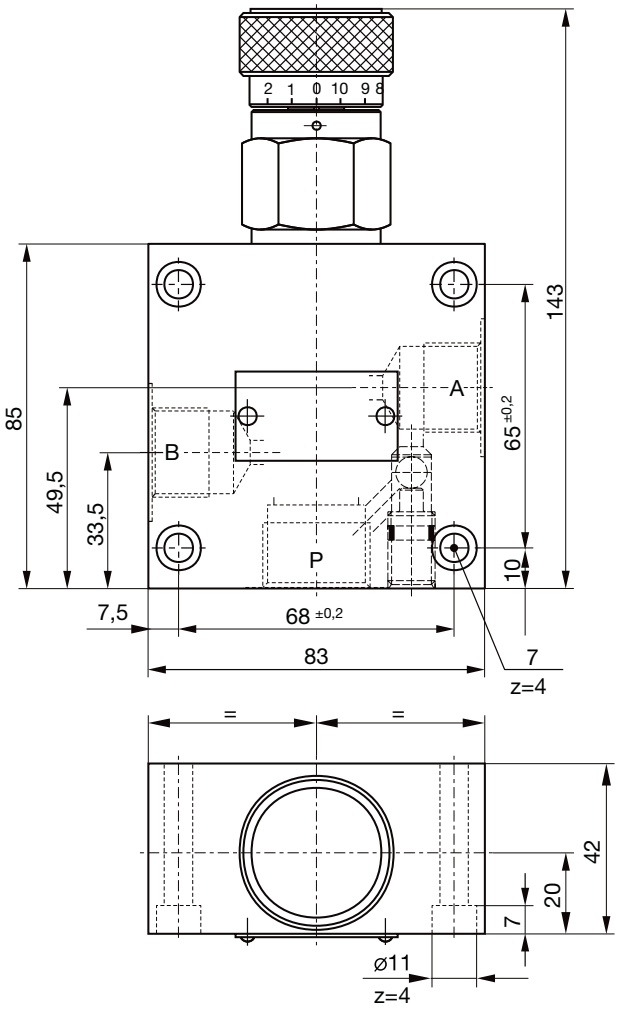

Débit en fonction de la position de la molette

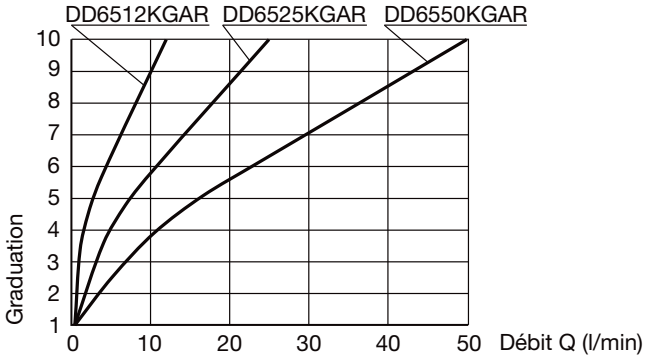

Δp-Q Courbe de performance du clapet anti-retour

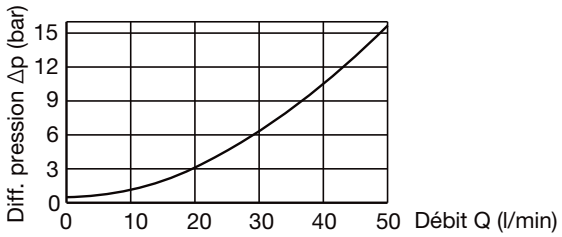

Commande Rapide : Tél. : 02 51 34 10 10 • Fax : 02 51 34 12 66

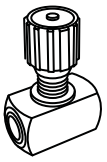

RÉGULATEURS DE DÉBIT 3 VOIES 65 L/MIN MAXI

Le régulateur de débit divise le débit à l'entrée en un débit prioritaire constant réglable manuellement et un débit résiduel.

Caractéristiques

- Le débit prioritaire (A) est protégé par un limiteur de pression.
- Le débit résiduel (R) doit être dirigé sans pression au réservoir.

Débit l/min)	Débit maxi en P (l/min)	Pression de fonctionnement (bar)	Pression ouverture clapet (bar)	Implantations		Référence
				A, R	P	
1 à 25	65	5 à 250	0.5	1/2	3/4	**RDL6525KG**
1 à 50	65	5 à 250	0.5	1/2	3/4	**RDL6550KG**

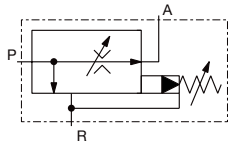

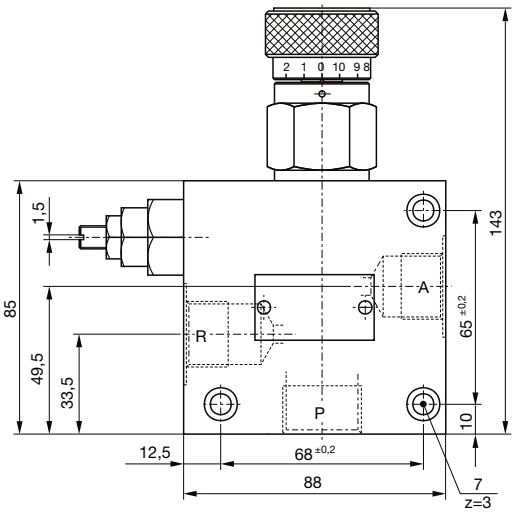

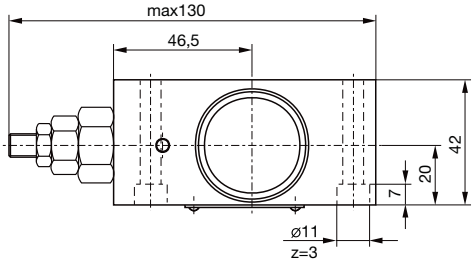

Débit en fonction de la position de la molette

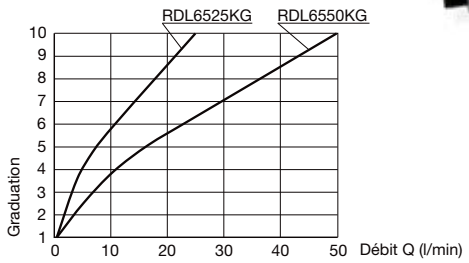

RÉGULATEURS DE DÉBIT 3 VOIES 50 ET 85 L/MIN

- Bon rapport qualité/prix.
- Corps en acier zingué.

Ce régulateur permet d'avoir un débit constant en P à un réglage donné, indépendamment de la pression ou du débit entrant dans la valve. Le débit résiduel doit être dirigé sans pression au réservoir (T).

Débit (l/min)	Débit maxi en P (l/min)	Pression de fonctionnement (bar)	Implantations P, T, E (Gaz)	Référence	L (mm)	L1 (mm)	L2 (mm)	L3 (mm)	L4 (mm)	H (mm)	H1 (mm)	S (mm)	Poids (Kg)
0 à 30	50	250	3/8	**RDR5030MX1**	90	116	25	32	20	90	35	35	2,170
0 à 50	85	250	1/2	**RDR8550MX1**	90	116	25	32	20	90	35	35	2,096

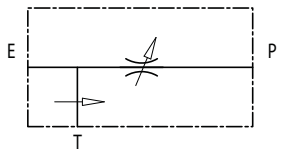

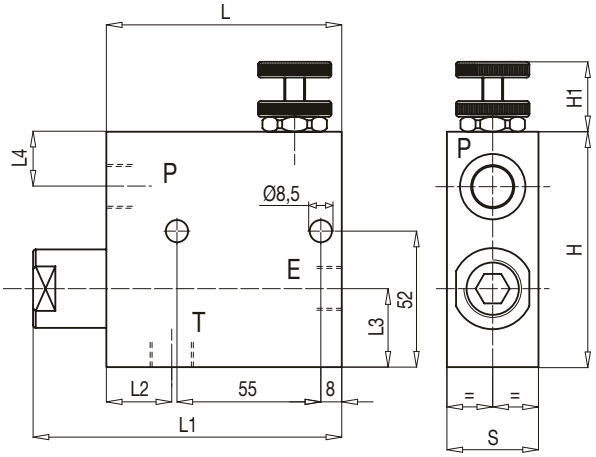

DIVISEURS DE DÉBIT 3 VOIES 150-250 L/MIN

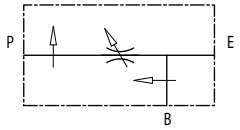

Ce diviseur permet de garder le débit P constant à un réglage donné, indépendamment de la pression ou du débit entrant dans la valve. Le débit résiduel est conduit vers B et est disponible pour une autre fonction.

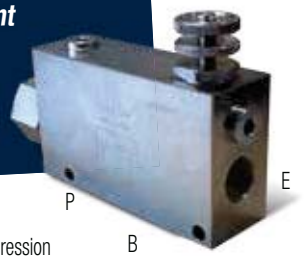

E : Entrée pression
B : Résiduel
P : Débit régulé

- Bon rapport qualité/prix.
- B n'est pas sensible aux variations de pression, mais il est soumis aux variation de débit.
- Corps en acier zingué.

Débit régulé sur A (l/min)	Débit maxi en P (l/min)	Pression maxi (bar)	Implantations P, E, B	Référence	L (mm)	L1 (mm)	L2 (mm)	L3 (mm)	L4 (mm)	L5 (mm)	L6 (mm)	H (mm)	H1 (mm)	S (mm)	Poids (kg)	Repère
0 à 90	150	350	3/4	**DDRA590MX1**	155	190	67	44	45	135	8	90	35	50	2,40	1
0 à 150	250	210	1"	**DDRB5A5MX1**	150	205	39	80	70	133	114,5	135	35	60	4,00	2

1

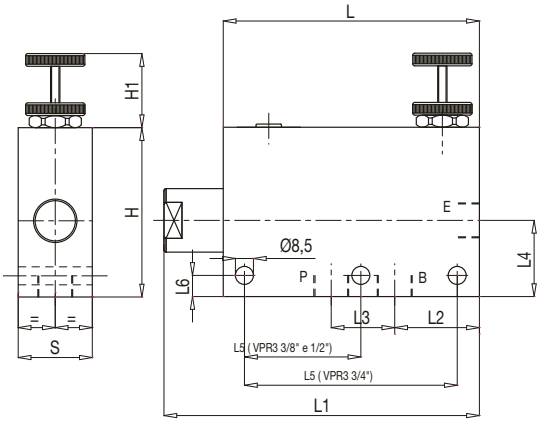

2

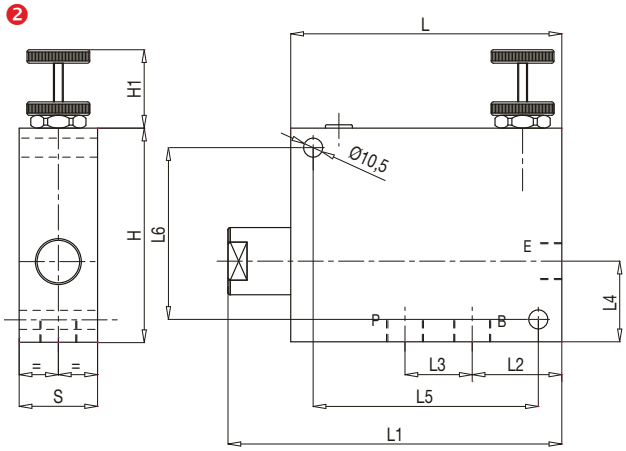

DIVISEURS DE DÉBIT VOLUMÉTRIQUES

Caractéristiques

- Avec ou sans rattrapage de fin de course. (cartouche)
- Température de -25 à 80 °C.

Couple de serrage

Désignation	Couple de serrage (daNm)
Gamme 35 litres	**2,5**
Gamme 85 litres	**5,0**

Exemple

Taille	Cylindrée (cm³)	Code de la cylindrée	Débit par sections (l/min)		Pression max continue (bar)	Vitesse mini (tr/min)	Vitesse maxi (tr/min)	Orifices		
			Min	Max				Entrée	Sorties	Drain
GR1 35 l/min par collecteur d'entrée	2	02	2,6	8,9	250	1250	4200	1/2	3/8	3/8
	3,15	03	3,97	13,2	"	1205	3990	"	"	"
	4	04	4,99	16,2	"	1175	3840	"	"	"
	5	05	6	19,5	"	1140	3680	"	"	"
	6,3	06	7,3	23,2	"	1100	3500	"	"	"
GR2 80 l/min par collecteur d'entrée	4	04	6,17	20,2	"	1250	4100	3/4	1/2	1/2
	6,3	07	8,1	26,1	"	1235	3970	"	"	"
	8	08	10	31,6	"	1220	3850	"	"	"
	11,2	11	13,4	40,8	"	1200	3660	"	"	"
	14	14	17	50	"	1175	3460	"	"	"
	16	16	19,45	55,8	"	1160	3335	"	"	"
	20	20	23,8	65,7	"	1130	3125	"	"	"
	25	25	28,92	76,2	"	1100	2900	"	"	"
	31,5	31	34,8	87,4	"	1060	2660	"	"	"

Commande Rapide : Tél. : 02 51 34 10 10 • Fax : 02 51 34 12 66

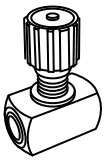

DIVISEURS DE DÉBIT VOLUMÉTRIQUES

Codification sans cartouche

D	D	V	2	S	C	0	2	K

Nombre de sections

Code de la cylindrée
voir tableau page précédente

Codification avec cartouche

D	D	V	2	A	C	0	2	K	0	8	0

Nombre de sections

Code de la cylindrée
voir tableau page précédente

Valeur de la cartouche
(en bar)

Les collecteurs d'entrée

Collecteur d'entrée latéral gauche (en standard)

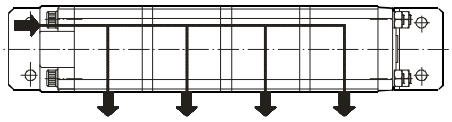

Collecteur d'entrée droite, gauche ou central ou mixte (options)

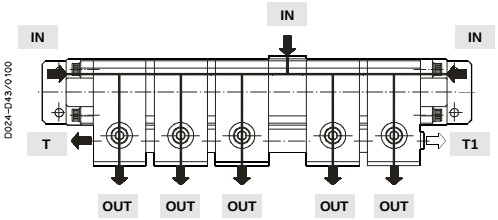

Code cartouche	
Code	pression (bar à 10 l/min)
035	35
050	50
060	60
070	70
080	80
100	100
120	120
140	140
150	150
160	160
175	175
180	180
190	190
206	206
210	210
230	230
250	250
260	260
280	280

Schémas hydraulique

Schéma hydraulique sans cartouche

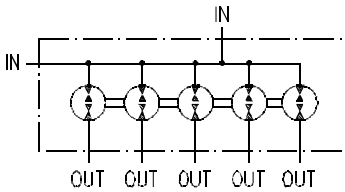

Schéma hydraulique avec cartouche

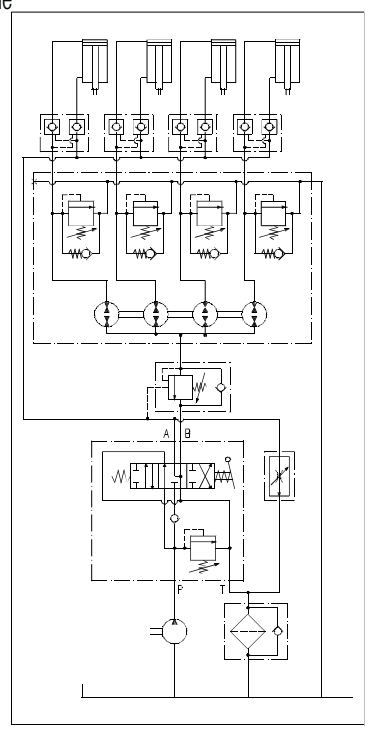

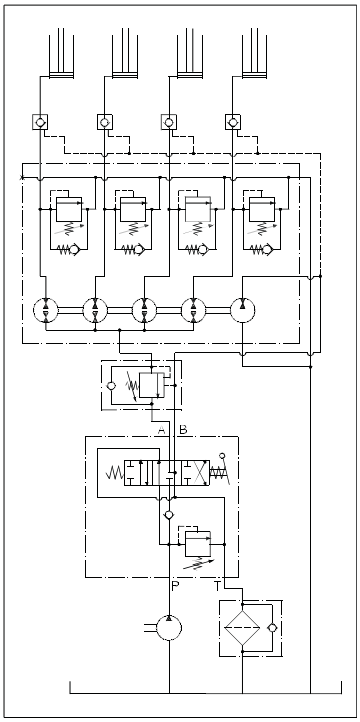

DIVISEURS DE DÉBIT MOTORISÉS

Régule un débit hydraulique à distance à partir d'un boîtier de commande.

Applications

- Asservissement du débit selon la position du bouton, réglage précis.
- La valeur de la pression du débit d'entrée s'établit en fonction du récepteur le plus chargé.
- Diviseur et boîtier livrés câblés.

NOTA : Pour les équipements munis de pompes auto-régulatrices, il est nécessaire de boucher l'orifice B.

Caractéristiques

- Alimentation 12 ou 24 VCC.
- Potentiomètre gradué de 1 à 10.
- Réglage sur un tour.
- Protection par fusible.
- Clapet anti-retour intégré.
- Pression de service 315 bar.
- Débit nominal 65 l/min - Température -20°C à +80°C.
- Précision de régulation ±5%.
- Perte en charge P : 3,5 bar.
- Régime motoréducteur : 9 t/min.
- Débit réglable : 0-12 l/min, 0-25 l/min, 0-50 l/min.

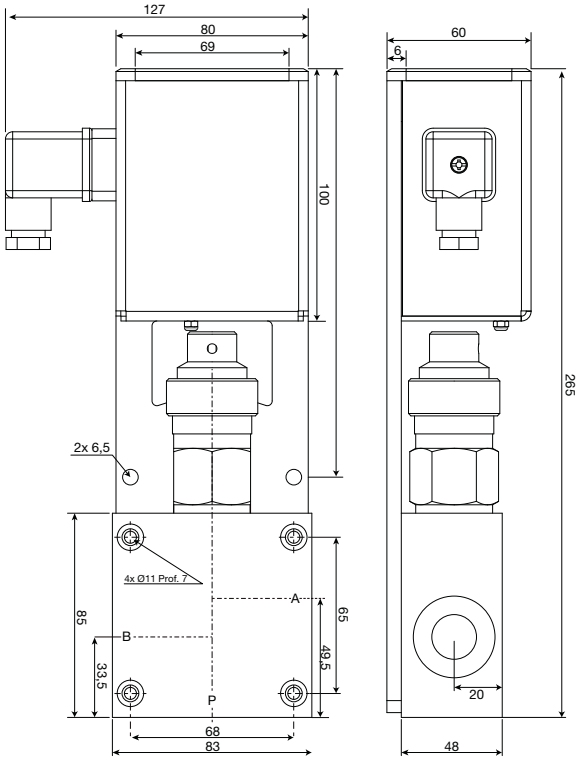

Débit maximum (l/min)	Débit régulé (l/min)	Tension (V)	Pression (bar)	Implantations A, B (Gaz)	Implantation P (Gaz)	Référence
65	1 à 50	12 et 24	5 à 315	1/2	3/4	**DD6550K12B**

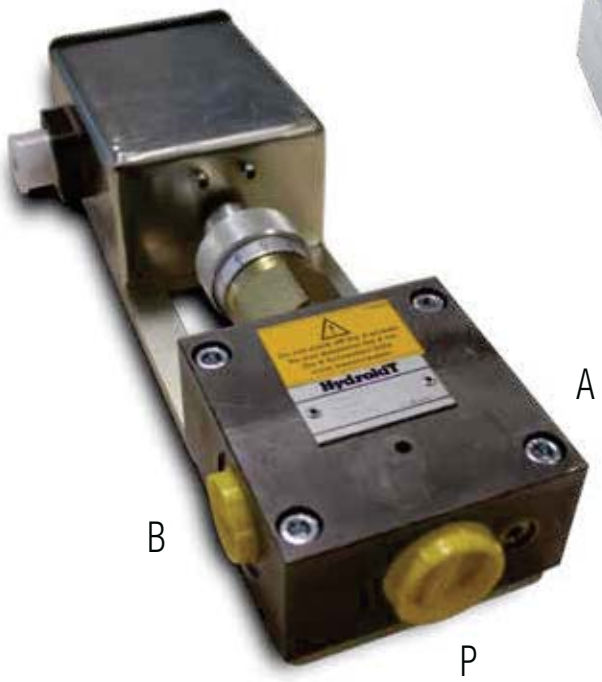

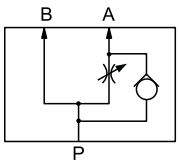

Commande Rapide : Tél. : 02 51 34 10 10 • Fax : 02 51 34 12 66

DIVISEURS DE DÉBIT À COMMANDE ÉLECTRIQUE PROPORTIONNELLE

Le diviseur de débit divise le débit à l'entrée en un débit prioritaire constant réglable et un débit résiduel. Diviseur 3 voies avec balance de pression.

Caractéristiques

- Commande électrique PWM.
- Le débit résiduel peut être mis sous pression et être dirigé vers un deuxième récepteur.
- Débit maximum de 150 l/min.
- Pression maxi de 210 bar.
- Température : -20° à +70°C.

Commande	Débit en entrée (l/min)	Débit régulé (l/min)	Pression (bar)	Implantation	Tension (VCC)	Référence sans clapet	Référence avec clapet
Électrique 12V	90	0 à 60	210	1/2	12	**DDP90501H1**	**DDP90501H2**
	150	0 à 90	210	3/4	12	**DDPA5901H1**	**-**
Électrique 24V	90	0 à 60	210	1/2	24	**DDP90502H1**	**DDP90502H2**
	150	0 à 90	210	3/4	24	**DDPA5902H1**	**-**

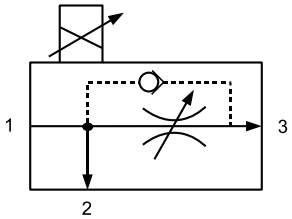

1 - Pompe
2 - Débit résiduel
3 - Débit prioritaire

Modèle sans clapet

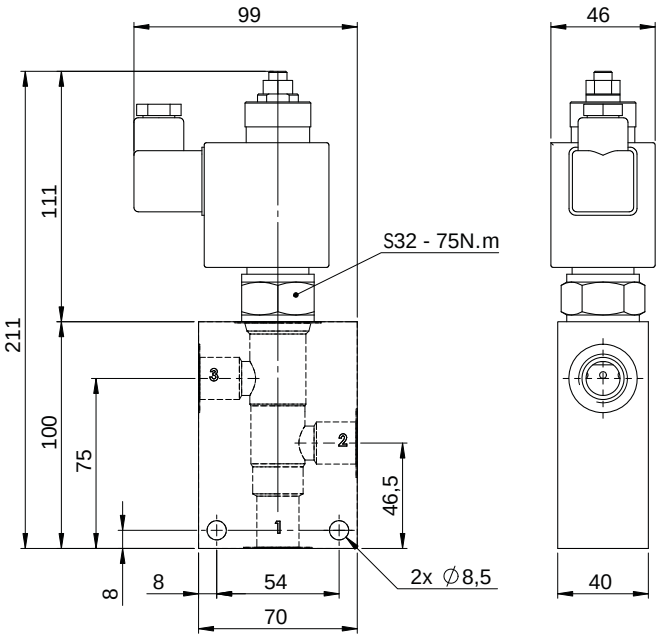

Modèle avec clapet

Commande électrique avec ou sans clapet anti-retour.

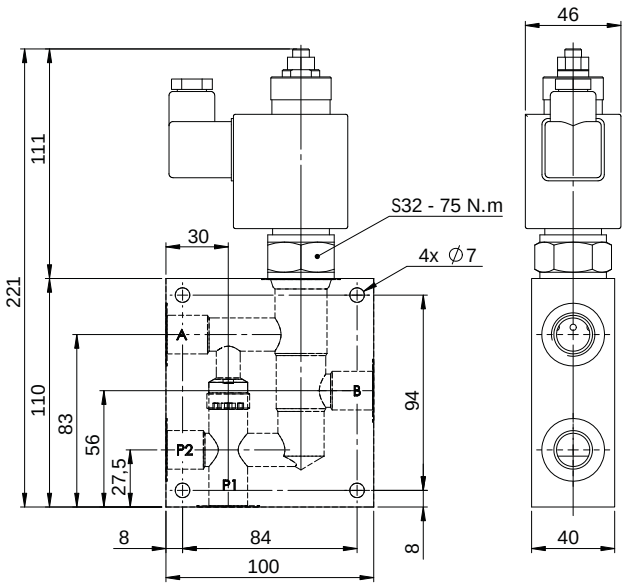

RÉGULATEURS DE DÉBIT FLASQUABLES SUR MOTEURS TYPE OMP/OMR

Caractéristique

- Régulation dans un seul sens, de 0 à 50 l/min.

Référence : RDR1F

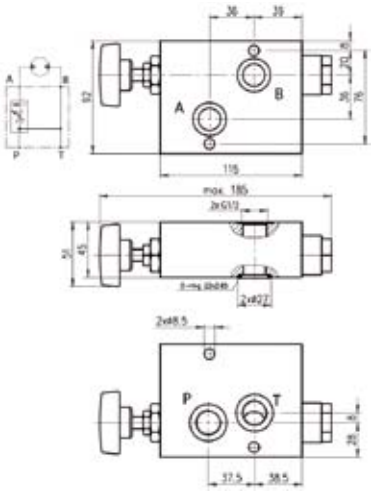

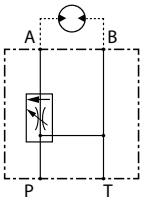

BLOCS DE RÉGULATION DE DÉBIT 3 VOIES FLASQUABLES PROPORTIONNELS

Caractéristique

- Pression maxi : 210 bar.
- Débit d'entrée : 70 l/min.
- Débit régulé : 0 à 50 l/min.

Références

Désignation	Flasquable sur moteur type OMP/OMR 1	Flasquable sur moteur type OMS 2
Électrique 12V	DDP70501H1	DDP70501H2
Électrique 24V	DDP70502H1	DDP70502H2

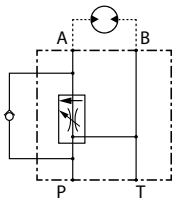

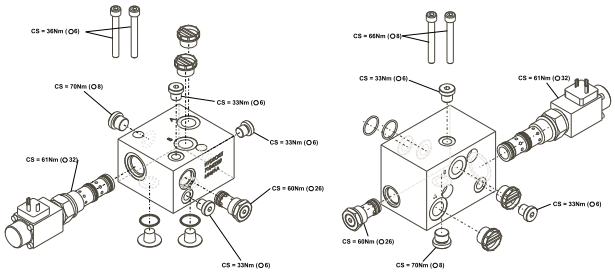

BLOCS DE RÉGULATION DOUBLE DÉBIT - DOUBLE SENS

Alimentation d'un moteur hydraulique ou de vérins à partir d'un double effet (outils sur télescopique, débroussailleuse).

- Régule le débit et la pression d'alimentation de vos outils
- Protège vos outils.

Pression maxi (bar)	Débit d'entrée (l/min)	Débit régulé (l/min)	Réglage pression (bar)	Implantation		Référence
				Entrée	Sortie	
315	120	10 à 70	10 à 220	3/4	1/2	RDRA370VH3
315	120	10 à 70	SANS	3/4	1/2	RDRA370VH4

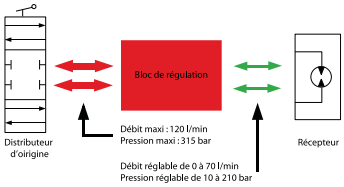

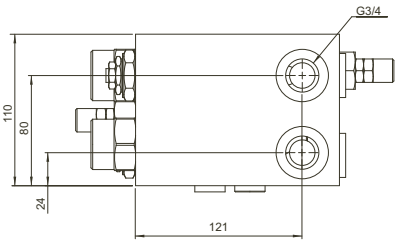

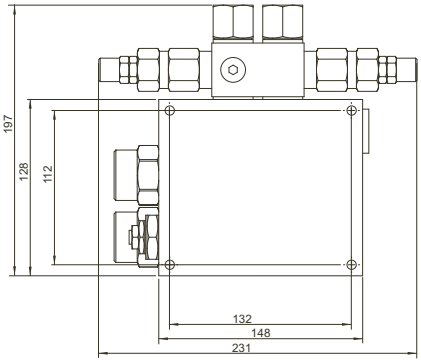

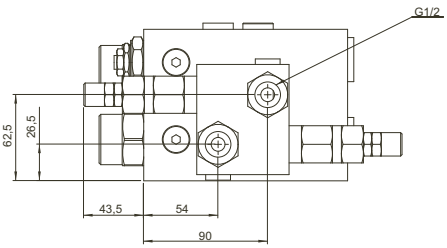

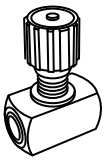

BLOCS DE RÉGULATION DE DÉBIT CO, CF, LS

Applications

- Permet de connecter un outil centre ouvert sur un tracteur centre ouvert, pression constante ou load sensing (centre fermé à détection de charge).
- Permet de passer d'un type de tracteur à un autre par la manipulation d'une vanne et d'un interrupteur.

Ce kit est compatible avec la majorité des tracteurs du marché et avec l'ensemble des outils portés ou tractés utilisant l'hydraulique du tracteur comme alimentation et disposant d'un bypass indépendant sur leur distribution.

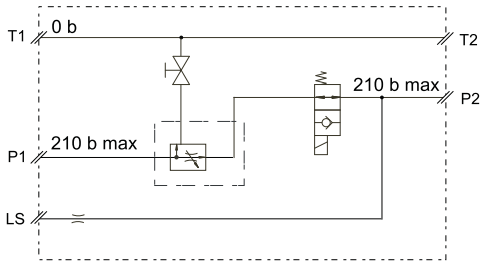

Référence du bloc seul : RDR9050COCFLS
Référence du bloc + boitier de commande électrique : KC999G01V1

DIVISEURS BY PASS DÉBIT MAXI DE 95 ET 150 L/MIN

Pression maxi en entrée (bar)	Débit maxi en entrée (l/min)	Débit en sortie régulé (l/min)	Pression en sortie régulée (bar)	Orifices 1, 2, 3	Orifice 4	Tension VCC	Référence
210	95	0 à 55	10 à 210	1/2 G	1/4 G	12	**DBP0950551**
210	95	0 à 55	10 à 210	1/2 G	1/4 G	24	**DBP0950552**
350	150	0 à 95	10 à 350	3/4 G	1/4 G	12	**DBP1500951**
350	150	0 à 95	10 à 350	3/4 G	1/4 G	24	**DBP1500952**

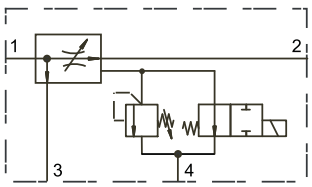

1. Pompe
2. Débit régulé by-pass
3. Débit résiduel
4. Drain
5. Réglage débit
6. Réglage pression

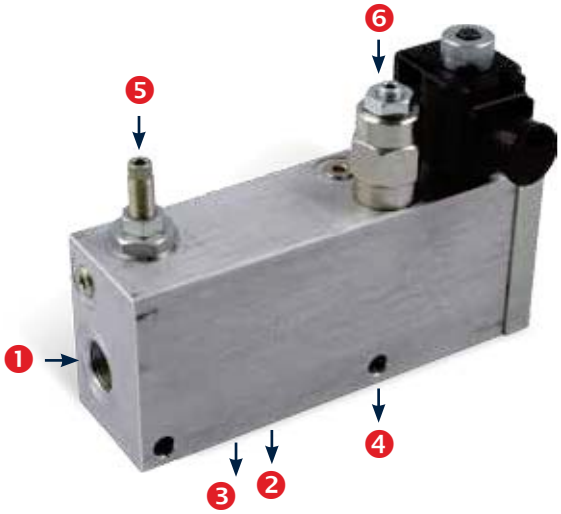

DIVISEURS BY PASS DÉBIT MAXI DE 380 L/MIN

Pression maxi en entrée (bar)	Débit maxi en entrée (l/min)	Débit en sortie régulé (l/min)	Pression en sortie régulée (bar)	Orifices 1, 2, 3	Orifice 4	Tension VCC	Référence
350	380	0 à 195	10 à 350	1 G	1/4 G	24	**DBP3801950**

1. Pompe
2. Débit régulé by-pass
3. Débit résiduel
4. Drain
5. Réglage débit
6. Réglage pression

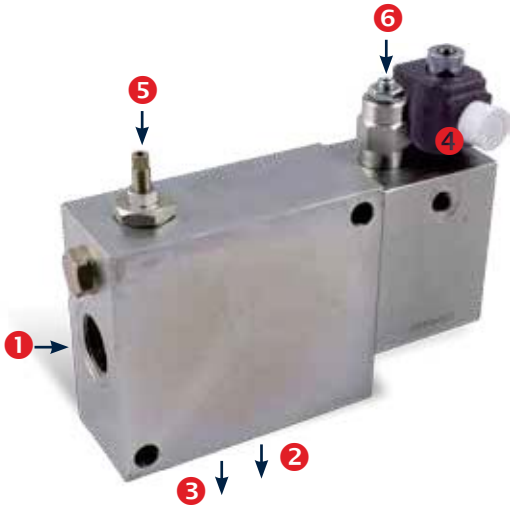

DIVISEURS BY PASS DÉBIT MAXI DE 350 ET 450 L/MIN CIRCUIT LS

Pression maxi en entrée (bar)	Débit maxi en entrée (l/min)	Débit en sortie régulé (l/min)	Pression en sortie régulée (bar)	Orifices 1, 2, 3	Orifice 4	Tension VCC	Référence
350	350	0 à 250	10 à 350	1 G	1/4 G	24	**DDBC5B52I1**
350	450	0 à 350	10 à 350	1" 1/2 G	1/4 G	24	**DBP4503500**

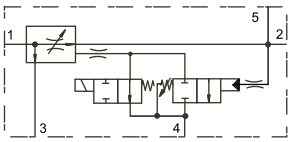

1. Pompe
2. Débit régulé by-pass
3. Débit résiduel
4. Drain
5. LS
6. Réglage débit
7. Réglage pression

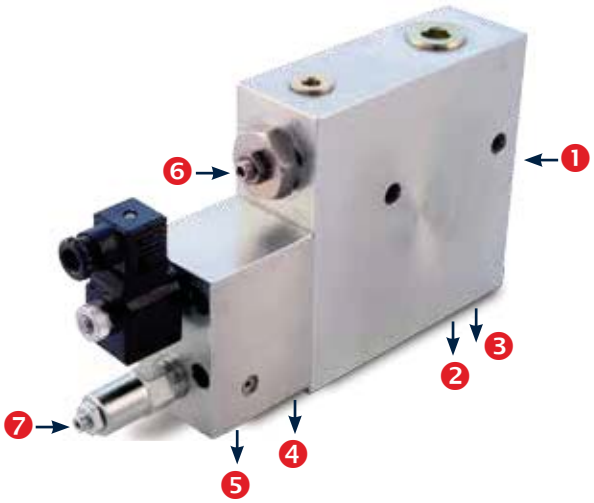

BLOCS DE RÉGULATION DÉBIT PRESSION LS (120 L/MIN)

Applications

- Montage de ligne auxiliaire sur engins de TP et agricoles équipés de circuits Load Sensing.
- Ligne marteau sur pelle et tractopelle.
- Prise de force avant sur tracteur.

Pression maxi (bar)	Débit régulé (l/min)	Pression en sortie (bar)	Implantation		Tension (V)	Référence
			A, P	T, LS		
350	0 à 140	50 à 120	1"1/16 SAE	9/16 SAE	12	**RDBA4A41C0**
350	0 à 140	50 à 120	1"1/16 SAE	9/16 SAE	24	**RDBA4A42C0**
350	0 à 80	50 à 120	3/4 BSP	1/4 BSP	12	**RDB80801C0**
350	0 à 80	50 à 120	3/4 BSP	1/4 BSP	24	**RDB80802C0**

- Une commande électrique suffit pour actionner le circuit.
- Un seul bloc pour le débit et la pression.
- Bloc compact.
- Réglage facile.

Version RDBA

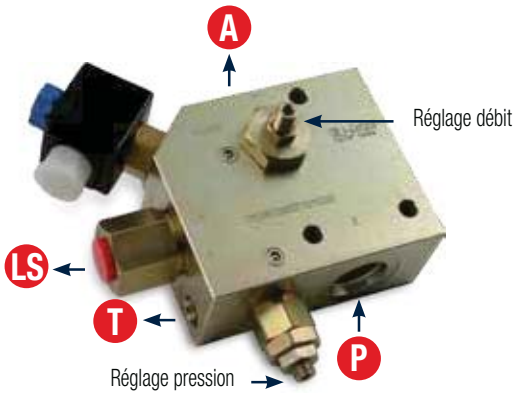

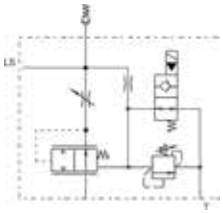

P Pompe
A Débit régulé
LS LS
T Drain

Version RDB8

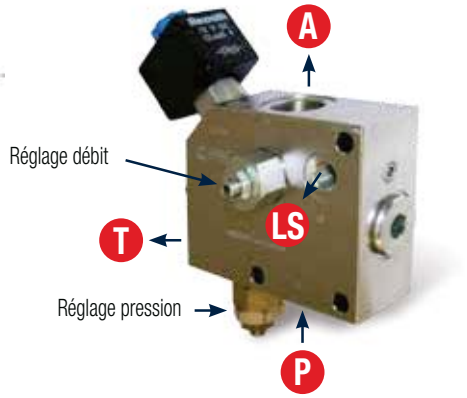

Commande Rapide : Tél. : 02 51 34 10 10 • Fax : 02 51 34 12 66

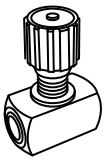

DIVISEURS DE DÉBIT BY PASS DOUBLES

- Un seul bloc pour deux pompes.
- Permet de faire les autres mouvements de la machine avec le bloc excité.
- Un seul réglage pour agir sur le débit des pompes.

Applications

- Fournir un débit et une pression.
- Pelle avec ligne marteau.
- Broyeur forestier.
- Outil nécessitant un cumul de débit sur des machines non prédisposées.

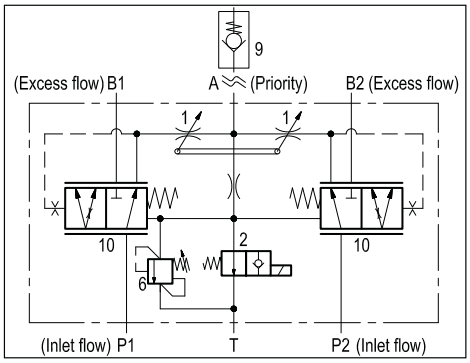

P Débit régulé
P1 P2 Pompe
B1 B2 Vers distributeur d'origine
B1 Débit régulé
T Drain
1 Réglage pression
2 Réglage débit

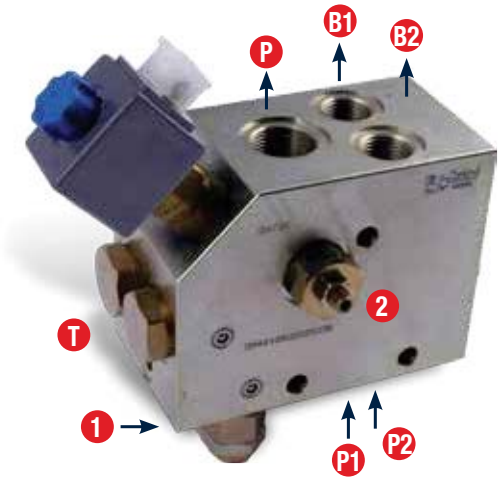

Permet de cumuler 2 pompes avec un débit régulé prioritaire sur le reste des fonctions.

			Implantation				
Débit maxi en entrée (l/min)	Débit en sortie régulé (l/min)	Pression en sortie (bar)	E1, E2, B1, B2	P	T	Tension (V)	Référence
2x100	20 à 150	10 à 350	1/2G	3/4	1/4	12	**DDBB0A51C0**
2x100	20 à 150	10 à 350	1/2G	3/4	1/4	24	**DDBB0A52C0**
2x200	20 à 250	10 à 350	3/4G	1"	1/4	24	**DDBD0B52C0**
2x300	20 à 390	10 à 350	1"	1"1/4	1/4	24	**DDBD0C53C0**

RÉGULATION DE POMPE «LS NÉGATIF»

- Gestion parfaite du débit (orifice C2 agit sur la ligne de régulation de pompe afin d'optimiser le débit).

Caractéristiques

- Orifice en 1/4G tension 24V.

Applications

- Réglage de débit de ligne marteau.

Référence : VRPBVIH02

Permet de commander un distributeur et une pompe sur pelle en circuit « LS négatif » grâce à une commande électrique.

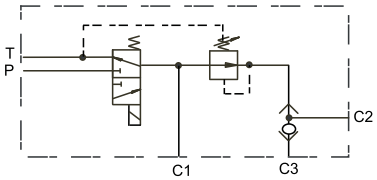

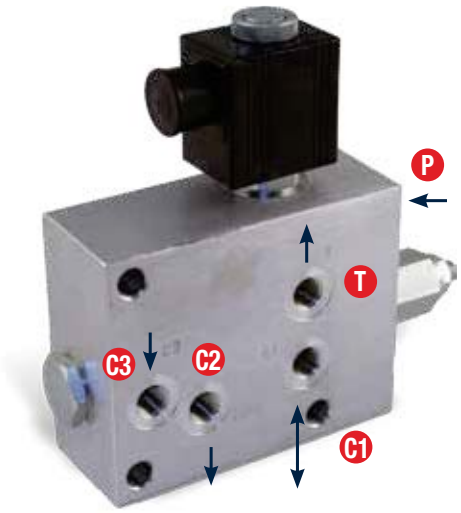

C1 Alimentation distributeur marteau
C2 Vers LS négatif pompe
C3 Pilotage LS négatif
P Basse pression (maxi 210 bar)
T Retour réservoir

BLOCS HYDRAULIQUES DE RÉGULATION POUR LES LIGNES PETIT DÉBIT

Applications

- Ligne petit débit.

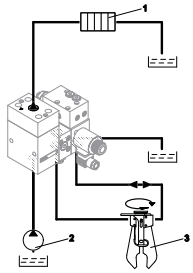

1 Commande principale
2 Pompe
3 Accessoire

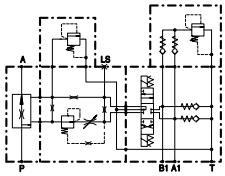

- Facilité de montage (montage entre pompe et distributeur).
- Fonctionne avec circuit LS et LS négatif.
- Sécurité : limiteur secondaire.

À commande électrique tout ou rien

Débit d'entrée max	Pression d'entrée max	Débit vers l'outil	Pression vers l'outil	Implantation			Tension	Référence
				A-P	A1-B1-T	LS		
< 300 l/min	400 bar	10 – 60 l/min	50 – 320 bar	SAE ¾»	G ½	G ¼	24 Volts	**DDBC060FL2**
< 400 l/min	400 bar	10 – 60 l/min	50 – 320 bar	SAE 1»	G ½	G ¼	24 Volts	**DDBD060FL1**
< 460 l/min	320 bar	10 – 60 l/min	100 – 220 bar	SAE 1 ¼“	G ½	x	24 Volts	**DDBD060FL2**

À commande électrique proportionnelle PWM

Débit d'entrée max	Pression d'entrée max	Débit vers l'outil	Pression vers l'outil	Implantation			Signal	Référence
				A-P	A1-B1-T	LS		
< 400 l/min	400 bar	0 – 40 l/min	50 – 320 bar	SAE 1»	G ½	G ¼	PWM	**DDBD040W01**

À commande hydraulique

Débit d'entrée max	Pression d'entrée max	Débit vers l'outil	Pression vers l'outil	Implantation			Pression pilotage	Référence
				A-P	A1-B1-T	LS - pilotage		
< 300 l/min	400 bar	0 – 50 l/min	50 – 320 bar	SAE ¾»	G ½»	G ¼»	5-30bar	**DDBC060HL2**
< 400 l/min	400 bar	0 – 50 l/min	50 – 320 bar	SAE 1»	G ½	G ¼	5-30bar	**DDBD060HL2**

BLOCS HYDRAULIQUES DE RÉGULATION POUR LIGNE PETIT DÉBIT POUR CIRCUIT «LS NÉGATIF»

- Économique.
- S'adapte à toutes les machines en LS négatif, quel que soit le débit des pompes.
- Montage en parallèle du circuit de la machine.

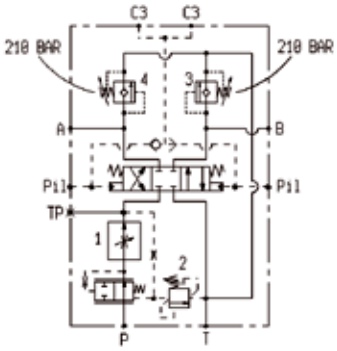

Pression d'entrée max	Pression pilotage	Débit vers l'outil	Pression vers l'outil	Implantation			Référence
				P-T-A-B	Pil - C3	TP	
350	5 - 25 bar	0,5 à 80 l/min	100 - 350 bar	1/2 JIS	1/4 JIS	G 1/4	**PA64400008**

Commande Rapide : Tél. : 02 51 34 10 10 • Fax : 02 51 34 12 66

DR65 [DISTRIBUTION AVEC RÉGULATION DE DÉBIT]

Applications

- Un produit innovant utilisable dans les cas de figure où l'on désire, à l'aide d'une seule pompe, maîtriser la vitesse d'un récepteur tout en commandant simultanément d'autres fonctions.
- Matériel compatible :
  - épandeurs d'engrais,
  - épandeurs de fumier,
  - écimeuses pour vignes,
  - matériel d'entretien des paysages,
  - matériel de distribution des aliments,
  - récolteuses diverses.

Développé par HydrokiT

Avantages

- Suppression by pass modèle circuit série.
- Régulation à la carte :
  - régulation manuelle,
  - régulation à commande électrique proportionnelle.
- Confort d'utilisation, 2 fonctions simultanées.

Débit maxi (l/min)	Régulation de débit (l/min)	Pression (bar)			Tension (V)	Orifice (GAZ)	
		p	A, B	T		P	T, T1, A, B
66	0 à 50	210	210*	160	12 ou 24	1/2	1/2

Nombre de fonctions	Régulation manuelle		Régulation à commande électrique	
	A	B	A	B
2	181	216	200	216
3	181	264	200	264
4	181	312	200	312
5	181	360	200	360
6	181	408	200	408

Kits avec régulation manuelle

Nombre de fonctions	Référence
2	DHR2COMV3
3	DHR3COMV3
4	DHR4COMV3
5	DHR5COMV3
6	DHR6COMV3

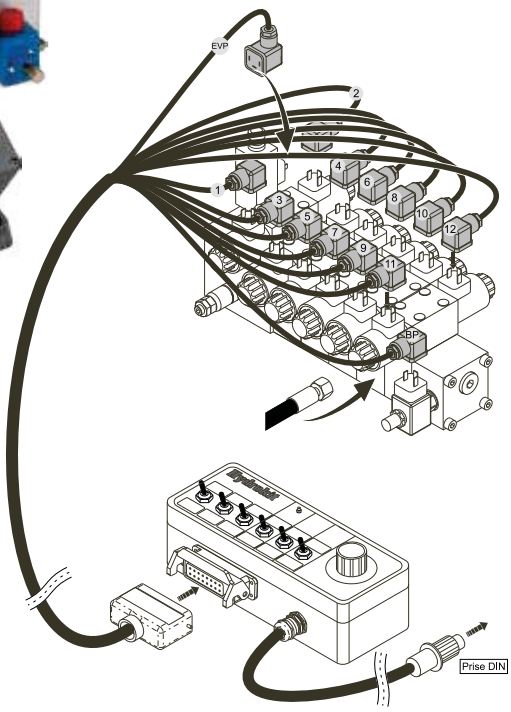

Kits avec régulation à commande électrique

Nombre de fonctions	Référence
2	DHR2CO12V3
3	DHR3CO12V3
4	DHR4CO12V3
5	DHR5CO12V3
6	DHR6CO12V3

KITS DISTRIBUTEURS EMPILABLES COMPACTS

Montage sur véhicule automoteur et centrale hydraulique avec un encombrement réduit.
Commande vérin simple effet, double effet et de moteur hydraulique.

- Distributeur compact (hauteur mini de 96 mm).
- Pratique : débit prioritaire à commande électrique ou commande manuelle.
- Modulable : le rajout de fonctions est possible (maxi 8 sections).
- Simple : suppression du by-pass avec électro montage en série.
- Très bon rapport qualité prix.

Caractéristiques techniques

• Hydraulique

	Section		Plaque d'entrée avec		
	Parallèle	Série	Limiteur de pression	By - pass	Diviseur
Débit (L / min)	40	30	Sur P : 40	Sur P : 40	Sur P : 40 régulé : 0 - 25 résiduel : 50
Pression max P, A, B (bar)	350	210	350	350	210
Pression max T (bar)	210				
Température (°C)	- 20 à +70				
Viscosité (mm²/s)	15 à 380				
Poids (kg)	tiroir 4/2 : 1,85 tiroir 4/3 : 2,4		1,25	1,35	manuel 2.2 élec : 4,5
Filtration (NAS1638)	8				

• Electrique

Tension en continu (V)	12,24
Puissance (W)	29 en 24 V /36 en 12V
Fréquence (1/h)	15000
Température ambiante (°C)	Jusqu'à + 50
Température bobines (°C)	Jusqu'à + 180
Facteur de marche	1

• Implantations

Entrée	P, T	G1/2"
	MP	G1/4"
Section	A, B	G3/8"
Sortie	T	G1/2"

1 - Kit sans limiteur de pression sur plaque d'entrée et by pass sur section montage parallèle (12 volts)

Nombre de fonctions double effet	Dimensions du distributeur (L x l x h mm)	Référence
2	216 x 226 x 96	**DHEE02040C0B11**
3	263 x 226 x 96	**DHEE03040C0B11**
4	310 x 226 x 96	**DHEE04040C0B11**
5	357 x 226 x 96	**DHEE05040C0B11**
6	404 x 226 x 96	**DHEE06040C0B11**
7	451 x 226 x 96	**DHEE07040C0B11**

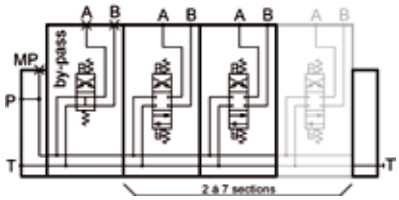

2 - Kit sans limiteur de pression sur plaque d'entrée montage série (12 volts)

Nombre de fonctions double effet	Dimensions du distributeur (L x l x h mm)	Référence
1	122 x 226 x 96	**DHEE01040C0X11**
2	169 x 226 x 96	**DHEE02040C0X11**

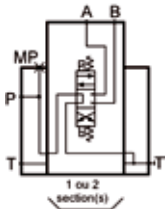

3 - Kit avec limiteur de pression sur plaque d'entrée et by pass sur section montage parallèle (12 volts)

Nombre de fonctions double effet	Dimensions du distributeur (L x l x h mm)	Référence
2	216 x 226 x 96	**DHEE02040C0B12**
3	263 x 226 x 96	**DHEE03040C0B12**
4	310 x 226 x 96	**DHEE04040C0B12**
5	357 x 226 x 96	**DHEE05040C0B12**
6	404 x 226 x 96	**DHEE06040C0B12**
7	451 x 226 x 96	**DHEE07040C0B12**

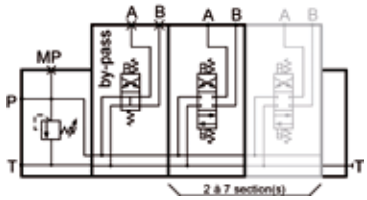

Commande Rapide : Tél. : 02 51 34 10 10 • Fax : 02 51 34 12 66

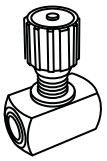

KITS DISTRIBUTEURS EMPILABLES COMPACTS (SUITE)

4 - Kit avec limiteur de pression sur plaque d'entrée montage série (12 volts)

Nombre de fonctions double effet	Dimensions du distributeur (L x l x h mm)	Référence
1	122 x 226 x 96	DHEE01040COX12
2	169 x 226 x 96	DHEE02040COX12

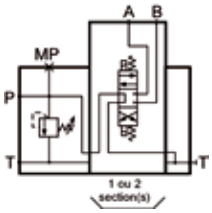

5 - Kit avec limiteur de pression et diviseur de débit manuel sur plaque d'entrée montage parallèle (12 volts)

Nombre de fonctions double effet	Dimensions du distributeur (L x l x h mm)	Référence
1 fonction régulée + 1 fonction résiduelle	301 x 244,5 x 96	DHEE02040COM11
1 fonction régulée + 2 fonctions résiduelles	348 x 244,5 x 96	DHEE03040COM11
1 fonction régulée + 3 fonctions résiduelles	395 x 244,5 x 96	DHEE04040COM11
1 fonction régulée + 4 fonctions résiduelles	442 x 244,5 x 96	DHEE05040COM11
1 fonction régulée + 5 fonctions résiduelles	489 x 244,5 x 96	DHEE06040COM11
1 fonction régulée + 6 fonctions résiduelles	536 x 244,5 x 96	DHEE07040COM11
1 fonction régulée + 7 fonctions résiduelles	583 x 244,5 x 96	DHEE08040COM11

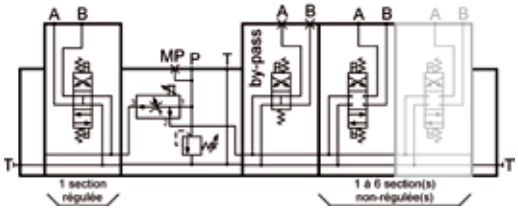

6 - Kit avec limiteur de pression et diviseur de débit manuel sur plaque d'entrée montage série (12 volts)

Nombre de fonctions double effet	Dimensions du distributeur (L x l x h mm)	Référence
1 fonction régulée + 1 fonction résiduelle	254 x 244,5 x 96	DHEE02040COM12
1 fonction régulée + 2 fonctions résiduelles	301 x 244,5 x 96	DHEE03040COM12

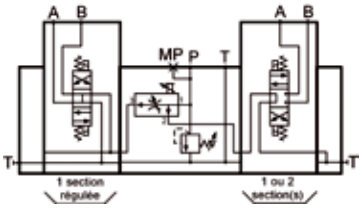

7 - Kit avec limiteur de pression et diviseur de débit électrique sur plaque d'entrée montage parallèle (12 volts)

Nombre de fonctions double effet	Dimensions du distributeur (L x l x h mm)	Référence
1 fonction régulée + 1 fonction résiduelle	301 x 299,5 x 96	DHEE02040COE11
1 fonction régulée + 2 fonctions résiduelles	348 x 299,5 x 96	DHEE03040COE11
1 fonction régulée + 3 fonctions résiduelles	395 x 299,5 x 96	DHEE04040COE11
1 fonction régulée + 4 fonctions résiduelles	442 x 299,5 x 96	DHEE05040COE11
1 fonction régulée + 5 fonctions résiduelles	489 x 299,5 x 96	DHEE06040COE11
1 fonction régulée + 6 fonctions résiduelles	536 x 299,5 x 96	DHEE07040COE11

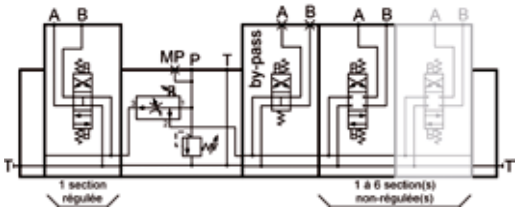

8 - Kit avec limiteur de pression et diviseur de débit électrique sur plaque d'entrée montage série (12 volts)

Nombre de fonctions double effet	Dimensions du distributeur (L x l x h mm)	Référence
1 fonction régulée + 1 fonction résiduelle	254 x 299,5 x 96	DHEE02040COE12
1 fonction régulée + 2 fonctions résiduelles	301 x 299,5 x 96	DHEE03040COE12

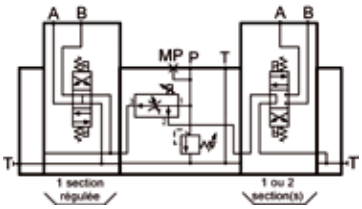

SOLUTIONS DE CONTRÔLE DE DÉBIT SUR MESURE

■ Distribution et régulation de débit DR90

- Bloc de distribution pour application épandeur.
- Puissant : Jusqu'à 100 l/min à 220 bar.
- Précis : 0 à 90 l/min commandé par une valve proportionnelle.
- Polyvalent : Adapté pour les circuits ouverts, fermés et LS.
- Jusqu'à 4 fonctions supplémentaires.
- Filtre haute pression intégré au bloc.
- Sécurité : Limiteur de pression principal, indicateur visuel de filtre.

+

- Réglage à commande électrique proportionnelle.
- Confort d'utilisation, 2 fonctions simultanée.
- Filtre haute pression intégré au bloc.
- Débit important 100 l/min en entrée et 90 l/min sur la sortie régulée.
- Modularité : 1 à 5 fonctions auxiliaires.
- Branchement en pompage continu ou LS.

■ Blocs de distribution combinés PVG et CETOP 3 empilables (voir page 37 Guide kits et solutions matériels agricoles)

ACCUMULATEURS À VESSIE

Applications

- Suspension hydropneumatique.
- Maintien de pression.
- Sécurité dynamique.
- Compensation de fuites.
- Protection de fuites.
- Protection (anti-coups de bélier).
- Température : -20°C à 100°C
- Amortissement de pulsations.
- Soudure laser.

Capacité (L)	Pression maxi (bar)	Orifice ØB	Référence	Côte A (mm)	Poids (kg)
0,7	330	1/2	**AV0700 ••• L**	175	4
1,1	330	3/4	**AV1000 ••• L**	236	5,9
1,5	330	3/4	**AV1500 ••• L**	315	7,8
2	330	3/4	**AV2000 ••• L**	392	9,9
2,5	330	3/4	**AV2500 •••L**	463	11,5
4	330	3/4	**AV4000 ••• L**	695	17,5

••• : Remplacer par la pression de gonflage souhaitée : Ex : 200 pour 200 bar

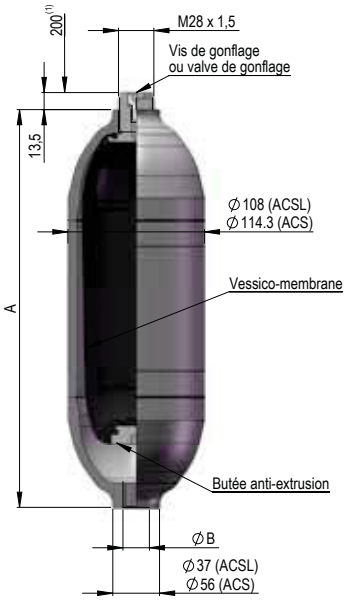

MALLETTES DE GONFLAGE

- Outil indispensable pour le contrôle des accumulateurs OLAER, LEDUC et HYDAC.

Composition

- Un vérificateur-gonfleur sortie M28 x 150.
- Un kit manomètre 0 à 25 bar et 0 à 250 bar.
- Adaptateurs pour raccordement sur les accumulateurs : 5/8" - G3/4" - 7/8".
- Une tuyauterie souple (L = 2,5 m) pour raccorder une bouteille d'azote (P maxi = 400 bar).
- Une clé mâle 6 pans et une pochette de joints de rechange.

Référence : EAAGLONFL01

Permet le gonflage et le contrôle des accumulateurs hydrauliques.

COLLIERS DE FIXATION

- Le système d'étriers profilés permet une fixation parfaitement adaptée.

Caractéristiques

- Ø 115 mm pour accu AV.

Fixation des accumulateurs.

Références : CAV0700L et CAV1500L

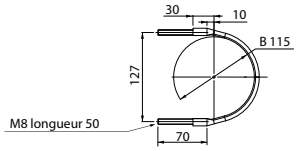

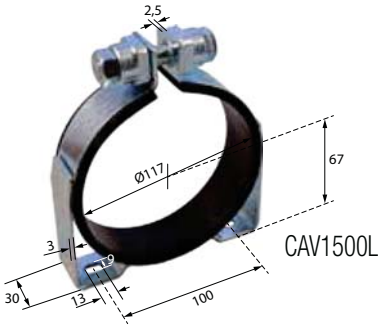

GONFLAGE ACCUMULATEUR

NOUS CONSULTER

Commande Rapide : Tél. : 02 51 34 10 10 • Fax : 02 51 34 12 66

ACCUMULATEURS À VESSIE INDUSTRIELS

Applications

- Suspension hydropneumatique
- Maintien de pression
- Sécurité dynamique
- Compensation de fuites
- (anti-coups de bélier)
- Amortissement de pulsations
- Température : -20°C à +80°C
- Constituants totalement interchangeable

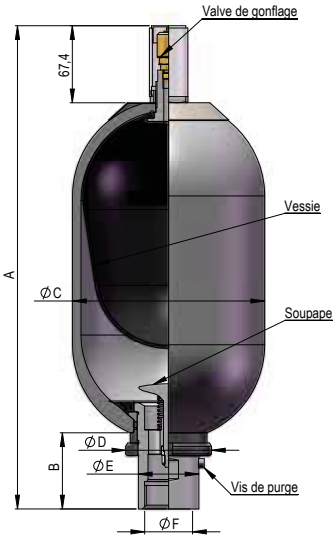

Capacité (L)	Pression maxi (bar)	Poids (kg)	Dimensions						Référence
			Côte A (mm)	Côte B (mm)	Ø C	Ø D	Ø E	Ø F	
3,7	350	14	420	65	169	75	53	G1"1/4	**AVI4000 ••• L**
9,2	330	30	568	88	219	101	76	G 2"	**AVI10L ••• L**
17,8	330	50	888	88	219	101	76	G 2"	**AVI20L ••• L**
32	330	80	1380	88	219	101	76	G 2"	**AVI32L ••• L**
48,5	330	100	1885	88	219	101	76	G 2"	**AVI50L •••L**

ACCUMULATEURS À PISTONS

Applications

- Suspension hydropneumatique
- Maintien de pression
- Sécurité dynamique
- Compensation de fuites
- (anti-coups de bélier)
- Amortissement de pulsations
- Rapport volumétrique ilimité

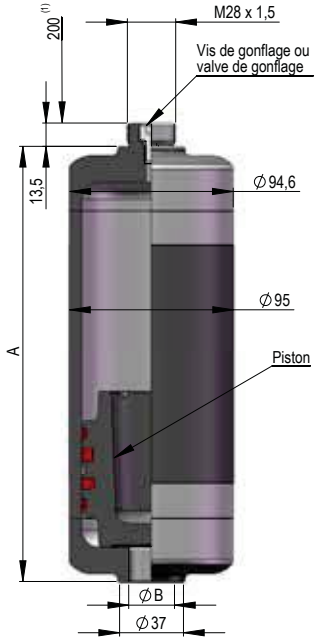

Capacité (L)	Pression maxi (bar)	Poids (kg)	Longueur A (mm)	Référence
0,5	250	6,2	202,3	**AP0500 ••• L**
0,75	250	7	252,1	**AP0750 ••• L**
1	250	7,9	301,8	**AP1000 ••• L**
1,5	250	9,5	401,3	**AP1500 ••• L**
2	250	11,1	500,8	**AP2000 ••• L**
2,5	250	12,8	600,2	**AP2500 ••• L**
3	250	14,4	699,7	**AP3000 ••• L**
3,5	250	16	799,2	**AP3500 ••• L**
4	250	17,6	898,6	**AP4000 ••• L**

ACCUMULATEURS POUR PONT AVANT SUSPENDU SUR TRACTEUR

Applications

- Se monte sur tracteurs : CLAAS, CASE IH, FENDT, NEW HOLLAND, MASSEY FERGUSON, DEUTZ FAHR

Capacité (L)	Pression de gonflage maxi (bar)	Référence
0,75	30	**AM0750301Y**
0,75	40	**AM0750401Y**
1	20	**AM1000201Y**
1,4	35	**AM1400351Y**
1,4	40	**AM1400401Y**
2	20	**AM2000201Y**
2	30	**AM2000301Y**

LIMITEURS DE PRESSION À ACTION DIRECTE

Débit maxi (l/min)	Pression de travail maxi	Réglage (bar)	3 orifices BSP	Repère	Référence
20	450	5 à 100	1/4"	1	LP020A
20	450	10 à 210	1/4"	1	LP020B
35	450	5 à 100	3/8"	2	LP035A
35	450	10 à 200	3/8"	2	LP035B
35	450	50 à 350	3/8"	2	LP035C
60	450	5 à 50	1/2"	3	LP060A
60	450	10 à 150	1/2"	3	LP060B
60	450	25 à 250	1/2"	3	LP060C
60	450	40 à 300	1/2"	3	LP060D
60	450	5 à 50	3/4"	3	LP080A
60	450	10 à 150	3/4"	3	LP080B
60	450	25 à 250	3/4"	3	LP080C
60	450	40 à 300	3/4"	3	LP080D

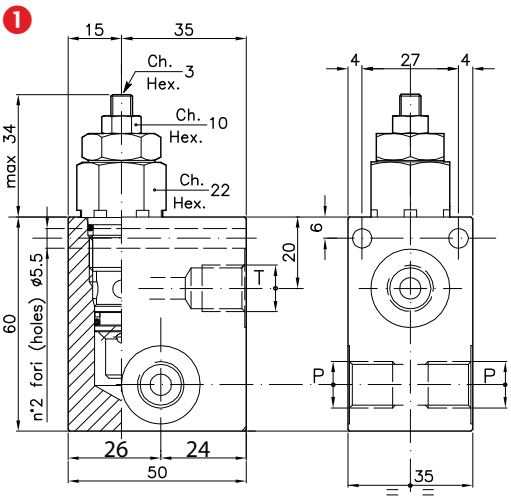

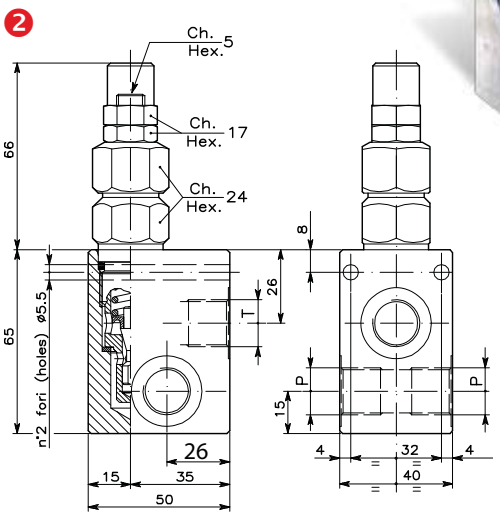

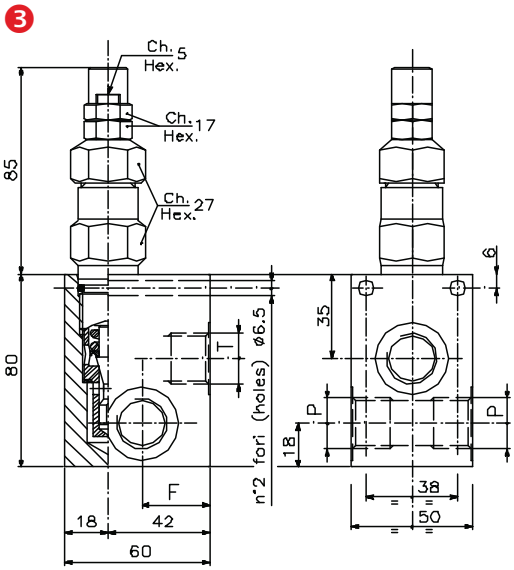

LIMITEURS DE PRESSION DOUBLES À ACTION DIRECTE

Débit maxi (l/min)	Pression de travail max (bar)	Réglage pression (bar)	Implantation	A	B	C	D	E	F	Référence
35	350	10 – 200	1/2	80	60	40	5,5	18	64	LPL2012
80	350	10 – 200	3/8	80	60	40	5,5	18	64	LPL2038B
80	350	10 – 200	3/4	100	80	50	6	20	80	LPL2034

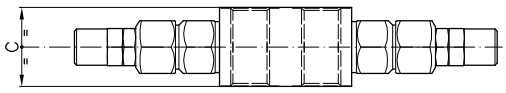

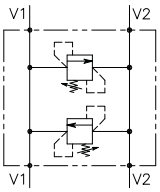

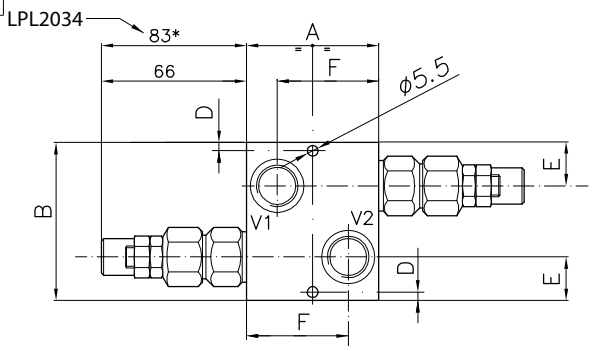

Commande Rapide : Tél. : 02 51 34 10 10 • Fax : 02 51 34 12 66

LIMITEURS DE PRESSION AVEC PILOTAGE EXTERNE

Caractéristiques

- Corps acier.
- Débit important 200 l/min.
- Si pilotage externe bouché = limiteur standard

Débit maxi (l/min)	Réglage pression (bar)	Orifices 1 et 2 (BSP)	Orifice 3 (BSP)	Température (°C)	Référence
100	30-350	3/4"	1/4"	-20 à +90	**LP150D201I**
200	30-350	1"	1/4"	-20 à +90	**LP250D201I**

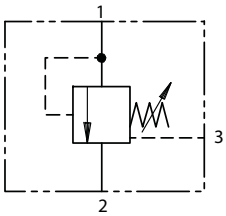

LP150D201I

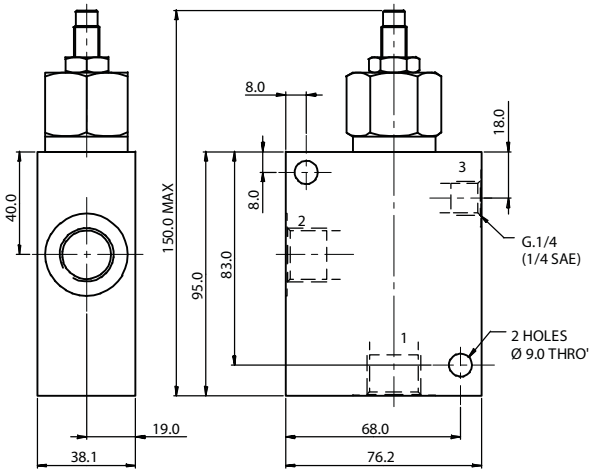

LP250D201I

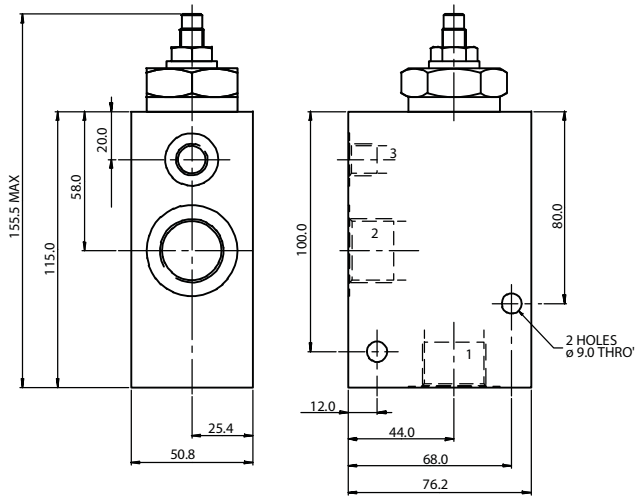

BLOCS ANTI-CHOC ANTI-CAVITATION

Protection moteur sur ligne auxiliaire.
Protection moteur sur tourelle.
Protection vérin.

Débit maxi (l/min)	Pression de travail maxi (bar)	Réglage pression (bar)	Implantations T, V1-V2 (BSP)	Implantation M1-M2 (BSP)	Repère	Référence
80	210	80-250	1/2"	-	1	**LP080JE01C**
150	350	130-350	3/4"	1/4	2	**LP150KE01C**

1

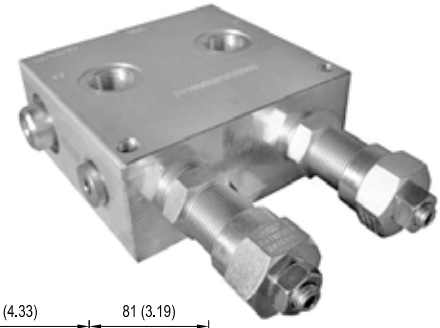

2

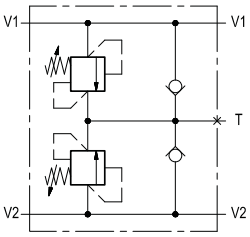

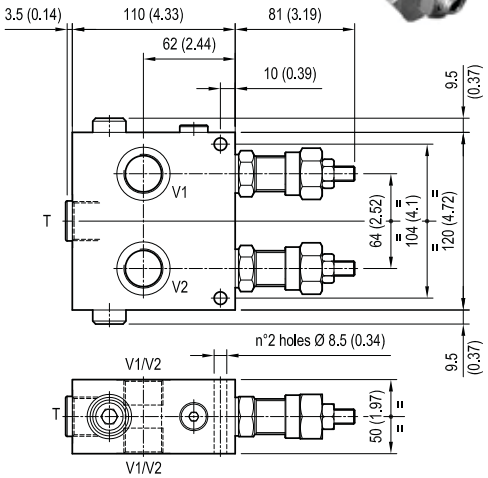

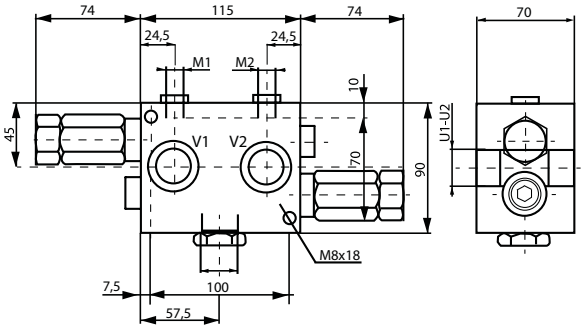

VALVES DE RÉDUCTION DE PRESSION

Caractéristiques

- Pression maxi : 350 bar.
- Plage de réglage de 10 à 350 bar.
- Différence de pression 210 bar maximale.
- Drain 1/4G.

Débit maxi (l/min)	Pression maxi (bar)	Plage de réglage (bar)	Implantation				Delta maxi 2 – 1	Réglage par	Clapet anti-retour	Schéma	Référence
			A	P	DR	M					
45	350	10 à 200	1/4"	1/4"	1/4"	1/4"	210	Volant	Oui	1	VRP14B
45	350	10 à 200	3/8"	3/8"	3/8"	1/4"	210	Volant	Oui	1	VRP38B
			P	R	REG						
20	210	3 à 42	3/8"	3/8"	3/8"		105	Vis	Oui	2	VRP038421C
			Implantations								
30	350	5 à 25	3/8"				210	Vis	Non	3	VRP038IH2
100	350	30 à 350	3/4"				210	Vis	Non	4	VRP034DIH

1

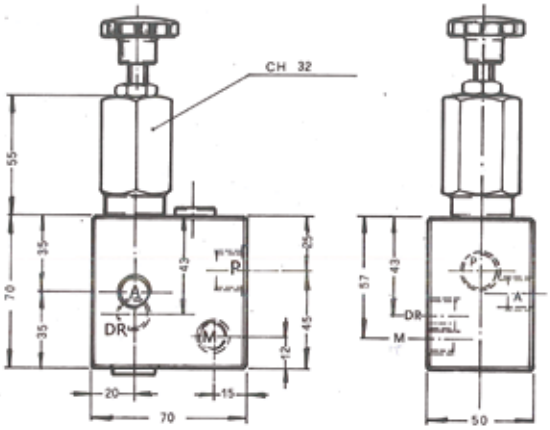

2

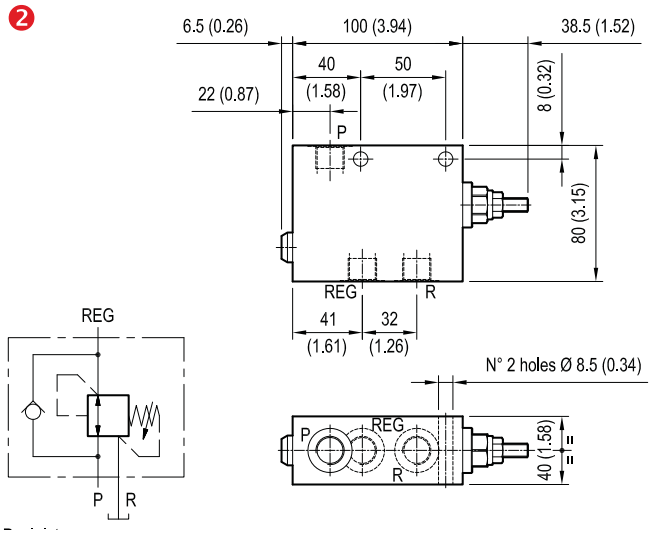

3

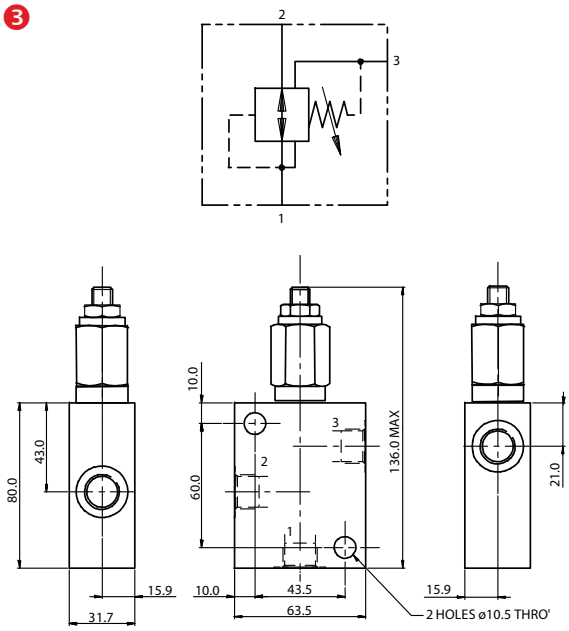

4

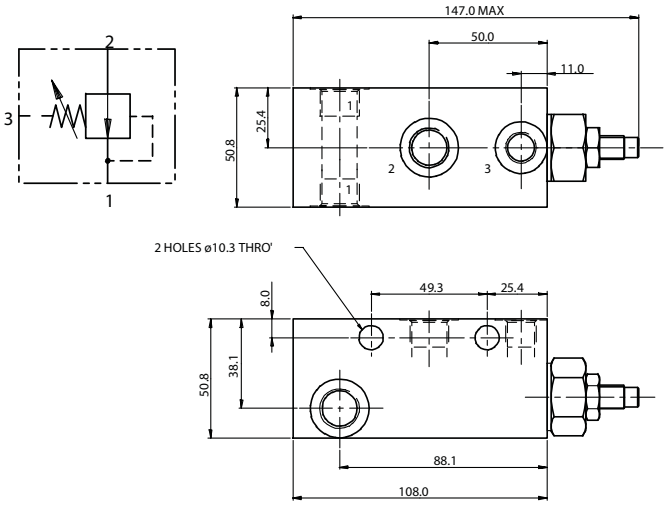

Commande Rapide : Tél. : 02 51 34 10 10 • Fax : 02 51 34 12 66

VALVES DE RÉGULATION DE PRESSION PROPORTIONNELLES PWM

Commande à distance électrique (filaire ou radio).
Commande proportionnelle au lieu de tout ou rien (distributeur à commande hydraulique godet 4x1).

Bloc de régulation de pression proportionnels

- Compact, empilable.
- Option sélecteur sur circuit.

Caractéristiques

- Contrôle de pression : 0-30 bar.
- Pression max de travail : 60 bar.
- Débit 5 L/min à Δp = 7 bar.
- Raccords : P, T, M, D : 1/4G.
- Option cartouche sélecteur de circuit, permettant de conserver la commande d'origine existante en plus de la commande proportionnelle générée par le bloc.

Désignation	Référence
Bloc équipé avec 2 cartouches (pour 1 fonction double effet)	KP999P01V1
Bloc équipé avec 4 cartouches (pour 2 fonctions double effet)	KP999P03V1
Bloc équipé avec 8 cartouches (pour 4 fonctions double effet)	KP999P04V1
Option cartouche sélecteur de circuit	PA62900002

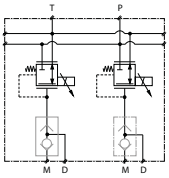

Cartouches seules

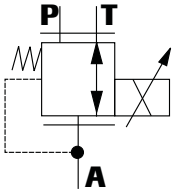

Désignation	Référence
Cartouche de régulation de pression proportionnelle 24V	PR00000032
Cartouche de régulation de pression proportionnelle 12V	PR00000034

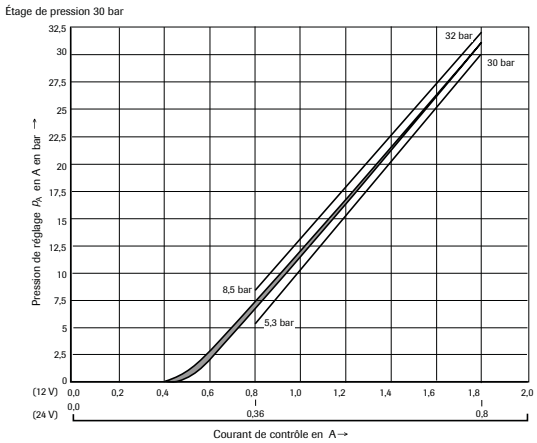

Modules de commande et faisceaux

- Réglage des rampes.
- Réglage des pressions maxi et mini.
- 1 module pour 2 cartouches.
- 12/24V.

Permet de transformer le signal analogique (roller / bouton poussoir) en signal PWM (cartouches).

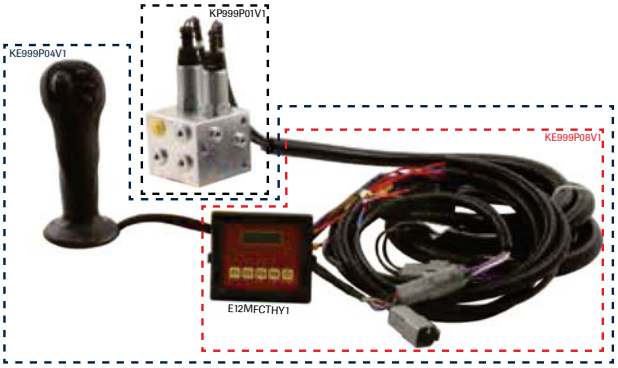

E12MFCTHY1	Module de commande 2 cartouches 12-24V entrée analogique
KE999P08V1	Kit électrique de commande 2 cartouches proportionnelles 12-24 volts entrée analogique
KE999P04V1	Kit électrique de commande 2 cartouches proportionnelles 12-24 volts entrée analogique avec poignée 5 BP + un roller

Limiteurs de pression proportionnels

Caractéristiques

- Pression d'entrée max : 420 bar.
- Pression de travail réglable max de l'équipement : 100 – 350 bar.
- Pression réservoir : < 1 bar.
- Débit d'entrée : 400 l/min.

Référence : LP400MP1W

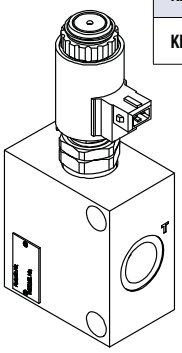

Permet de sécuriser les systèmes hydrauliques ou de protéger les équipements contre les surpressions.

LIMITEURS DE PRESSION DOUBLES FLASQUABLES SUR MOTEURS

Type moteur	Réglage (bar)	Implantations V1-V2	Référence
Flasquable sur moteur type OMP/OMR	10-180	G1/2"	**LPR2BB**
Flasquable sur moteur type OMS	10-180	G1/2"	**LPS2BOM1**
Flasquable sur moteur type OMT	10-180	G3/4"	**LPT2BOM1**

- Compact.
- Pas de raccords.

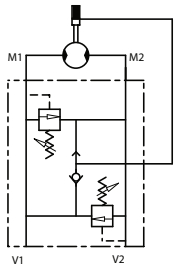

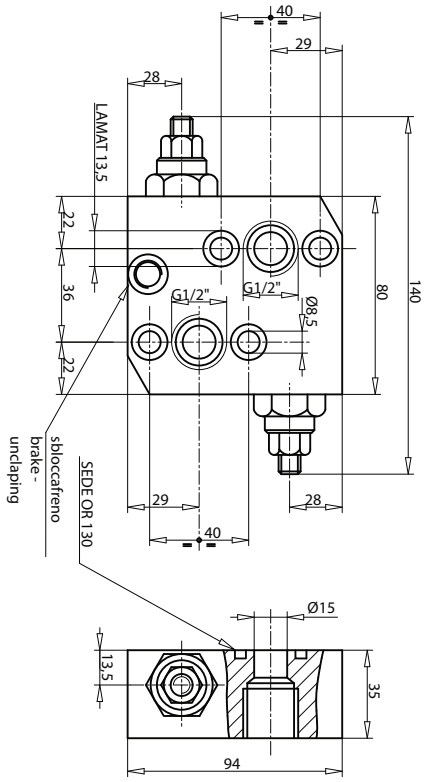

LPR2BB

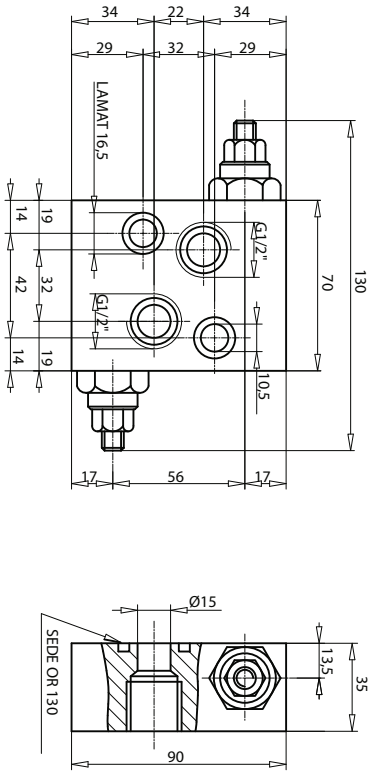

LPS2BOM1

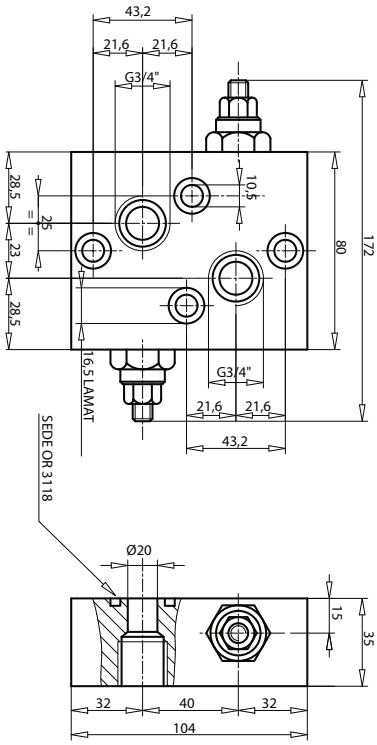

LPT2BOM1

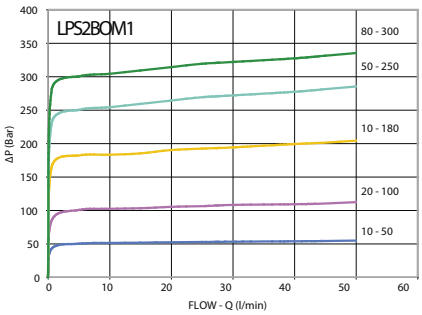

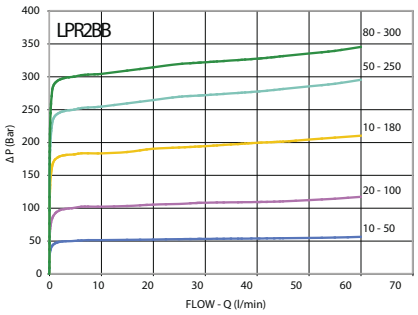

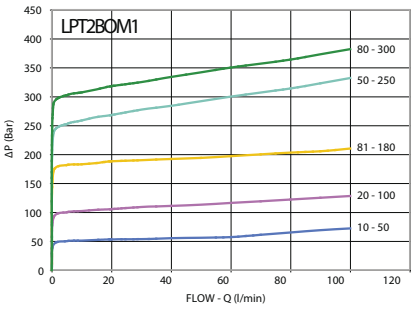

Commande Rapide : Tél. : 02 51 34 10 10 • Fax : 02 51 34 12 66

CLAPETS NAVETTE

Permet de transmettre deux signaux LS vers une pompe ou doubler un pilotage.

Implantation	G	L	D	AD	ID	S1	S2	Référence	Repère
3x 1/4"	1/4	-	-	-	-	-	-	**SCN014HT**	1
DIN 8S	M16x1,5	64	48	8	5	17	19	**SCN08S**	2
DIN 10S	M18x1,5	68	50	10	7	19	22	**SCN10S**	2
DIN 12S	M20x1,5	76	58	12	8	22	24	**SCN12S**	2

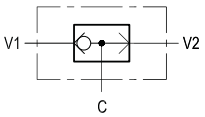

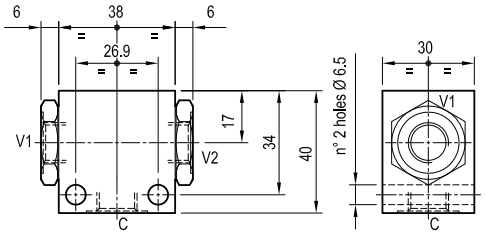

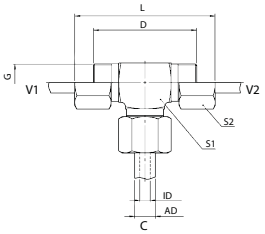

CLAPETS ANTI-RETOUR EN LIGNE

Permet de créer une charge.
Roue libre sur circuit (exemple moteur).

Débit maxi (l/min)	Implantation A, B	Diamètre sur pans (C)	Longueur (D)	Pression maxi (bar)	Tarage du clapet (bar)*	Référence
15	1/4"	19	55	350	1	**RS06**
30	3/8"	24	67	315	1	**RS10**
60	1/2"	27	72	315	1	**RS13**
90	3/4"	35	85	280	1	**RS19**
120	1"	46	105	240	1	**RS25**

* Autre tarage, nous consulter

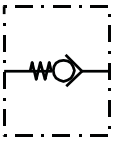

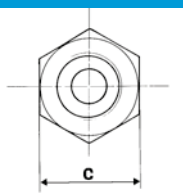

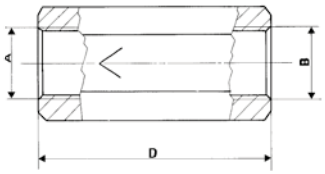

CLAPETS PARACHUTE

Caractéristiques

- Pression maxi : 350 bar.
- Débit : 25/140 l/min.
- Réglage en intervenant sur l'écrou Nylstop.
- Température ambiante : -30 à +50°C,
  Température de l'huile : -30 à +80°C.
- Filtration 30 µm.

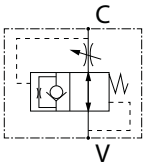

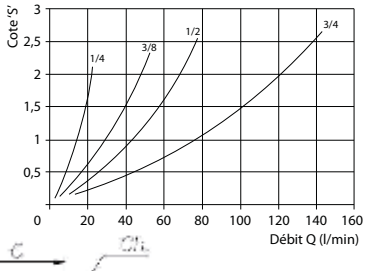

A	B	C	Ch	Implantations (Gaz)	Poids (kg)	Référence
50	12	23	19	1/4"	0,07	**CBM0140M**
58	12	27	22	3/8"	0,095	**CBM038**
66	17	33	27	1/2"	0,145	**CBM012**
78	19	36	32	3/4"	0,22	**CBM034**

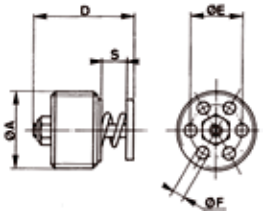

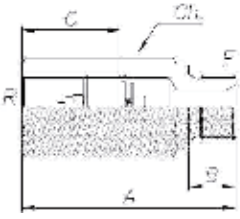

VALVES DE BLOCAGE RÉGLABLES

Blocage d'un vérin dès l'augmentation instantanéede débit résultant par exemple d'une rupture de tuyauterie en amont de la valve.

Réglages

- Serrer complètement la vis de réglage (sens horaire) puis desserrer celle-ci du nombre de tours ou fractions de tour correspondant au débit de déclenchement désiré.
- En pratique, vérifier, sous charge maximale, que ne se produise pas de blocage intempestif. Dans ce cas, déblo-quer la valve en effectuant une manœuvre du récepteur en sens inverse, pour soulager le clapet et en permettre la réouverture puis desserrer la vis par 1/8ème de tour, ce jusqu'à suppression du blocage inopiné.

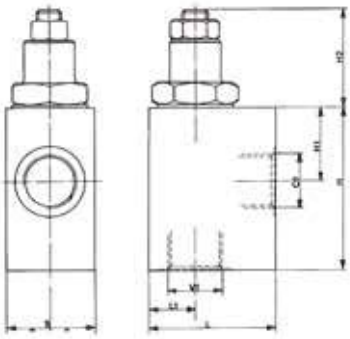

Réglage externe

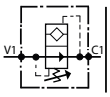

- Plage de réglage très étendue

V1-C1	L	L1	H	H1	H2	S	Référence
1/4"G	40	15	50	20	38	35	**VB014**
1/2"G	50	18	65	29	35	35	**VB012**
3/4"G	60	24	70	29	35	55	**VB034**

CLAPETS PILOTÉS EN LIGNE

Caractéristiques

- Montage en ligne, pilotage externe.
- Le déverrouillage s'obtient par la commande double effet du distributeur.

Débit (l/min)	Pression de travail (bar)	Pression d'ouverture (bar)	Rapport de pilotage	Température de l'huile (°C)	Viscosité (mm²/s)	Implantations		Référence
						A, B	Z	
35	350	0,5	1:4	-20 à +70°C	15 à 380	3/8G	1/4G	**CASP038LHKO**

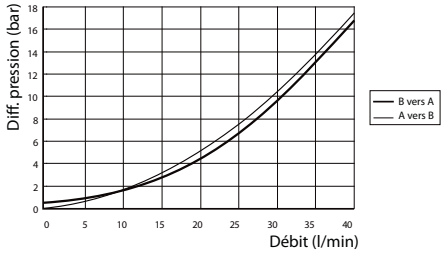

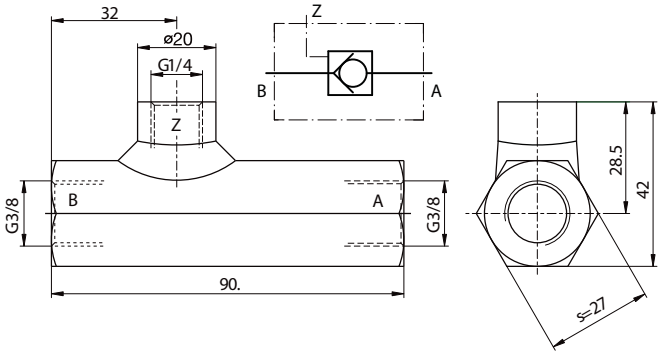

CLAPETS ANTI-RETOUR SIMPLES ET DOUBLES PILOTÉS

Caractéristiques

- Montage en ligne, pilotage interne.

Clapets anti-retour simples pilotés

Implantation	L	M	N	O	P	R	S	T	U	Z	Rapport pilotage	Réf.
1/4"	60	40	30	27	23	16	28	12	13	6,5	4 : 1	**CASP014**
3/8"	70	50	35	29	23	16	35	15	15	6,5	4 : 1	**CASP038**
1/2"	80	50	35	32	26	21	34	16	15	6,5	4 : 1	**CASP012**
3/4"	100	60	40	41	33	24	39	21	15	6,5	3,5 : 1	**CASP034**

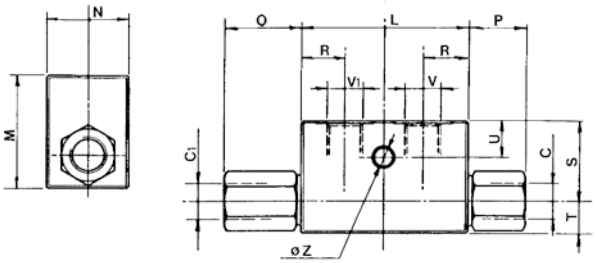

Clapets anti-retour doubles pilotés

Implantation	L	M	N	O	P	R	S	T	U	Z	Rapport pilotage	Réf.
1/4"	60	40	30	27	27	16	28	12	13	6,5	4 : 1	**CADP014**
3/8"	70	50	35	29	29	16	35	15	15	6,5	4 : 1	**CADP038**
1/2"	80	50	35	32	32	21	34	16	15	6,5	4 : 1	**CADP012**
3/4"	100	60	40	41	41	24	39	21	15	6,5	3,5 : 1	**CADP034**

C1 - C2 = Vérin V1 - V2 = Distributeur

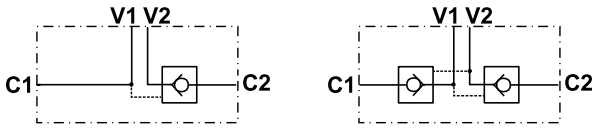

CASP CADP

Commande Rapide : Tél. : 02 51 34 10 10 • Fax : 02 51 34 12 66

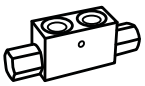

KITS CLAPETS DOUBLES À TUYAUTER

Montage de clapet sur vérin double effet.

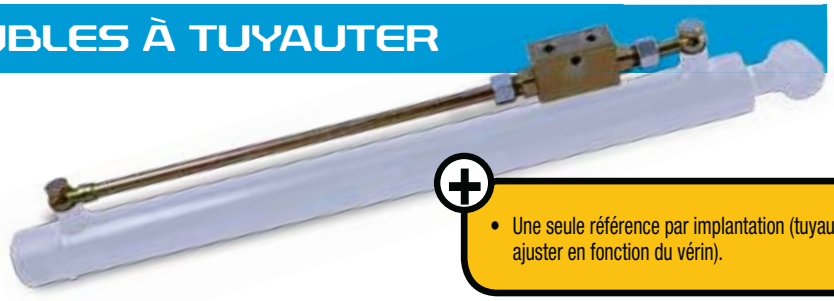

- Une seule référence par implantation (tuyau à ajuster en fonction du vérin).

Composition

- Une référence = clapet + raccod + tube.

Rapport pilotage	Débit maxi (l/min)	Pression maxi (bar)	Pression ouverture (bar)	V1 V2	C1 C2	L (mm)	L1 (mm)	L2 (mm)	L3 (mm)	L4 (mm)	H (mm)	S (mm)	Poids (kg)	Référence
1/5,5	20	350	4	G1/4"	12L	64	134	36	160	84	40	30	0,648	**CD014VDOC0498**
1/5,5	30	350	4	G3/8"	12L	64	134	36	166	84	40	30	0,630	**CD038VDOC0446**
1/5	50	350	3	G1/2"	15L	90	164	45	196	106	45	35	1,098	**CD012VDOC0498**

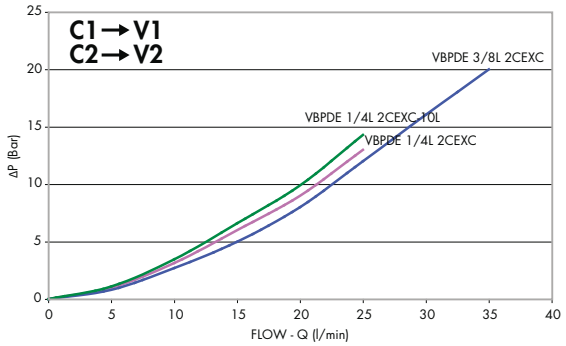

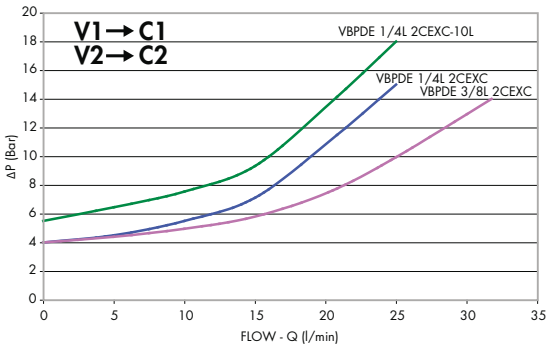

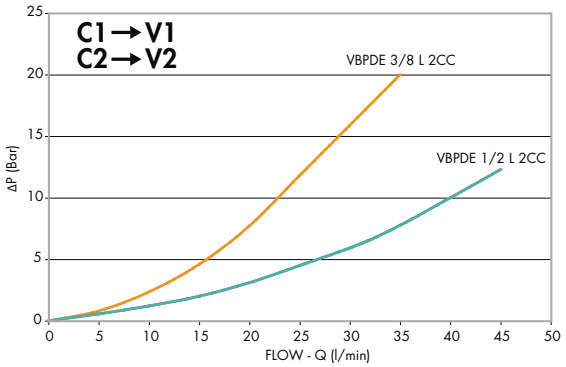

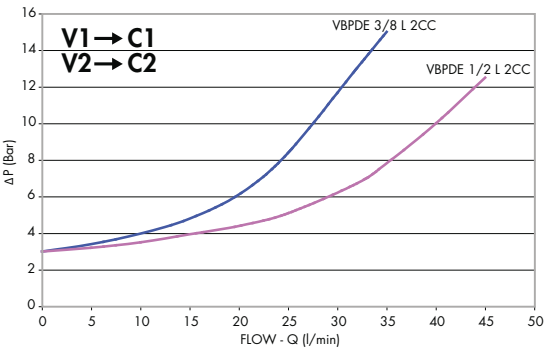

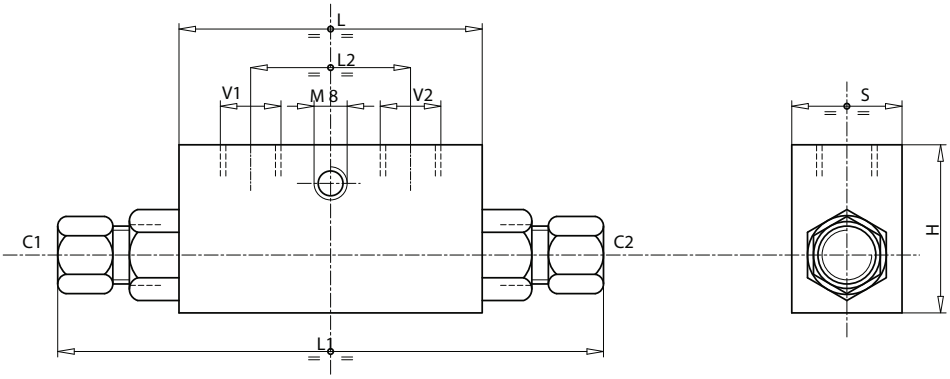

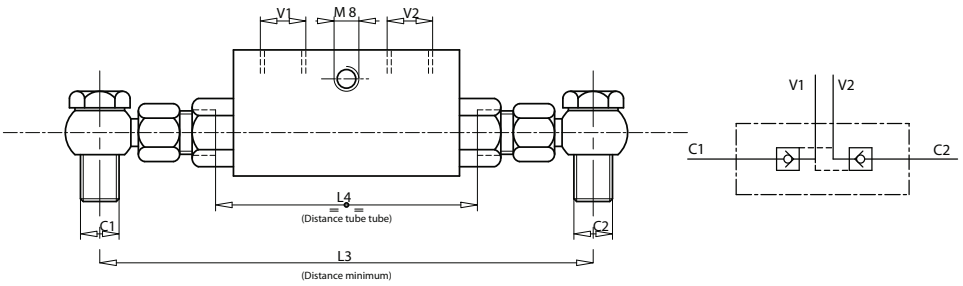

CLAPETS DE BLOCAGE FLASQUABLES SUR VÉRIN

Blocage d'un vérin simple et double effet, pilotage interne.

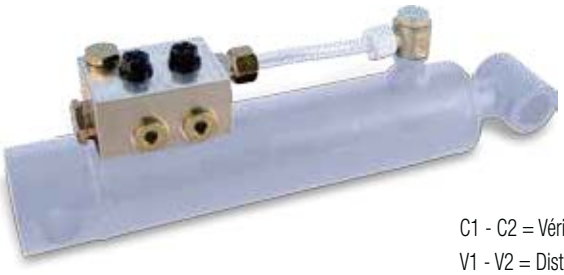

C1 - C2 = Vérin
V1 - V2 = Distributeur

Composition

- Un clapet simple ou double.
- Deux vis banjo complètes (sans tube).
- Kit connexion rigide en option.

Type valve	Impl. vérin	Pression maxi (bar)	Rapport pilotage	Débit maxi (l/min)	Ø passage banjo/vis	E	F	G	L	M	N	P	Q	R	S	T	Référence	Kit de connexion rigide
Simple	3/8"	250	3/1	40	8	23,5	30,5	21,5	13	22	74,5	90	65	30	45	9	CAS038FL3	71080090
Double	3/8"	400	3/1	40	8	-	-	-	29,5	17,5	13	70	22	30	45	9	CAD038FL3	71080090
Simple	1/2"	250	3/1	40	10	28,5	33	26	16	27	79,5	95	75	35	50	10	CAS012FL3	71080092
Double	1/2"	400	3/1	40	10	-	-	-	34	30	16	80	27	35	50	10	CAD012FL3	71080092

Clapets simples

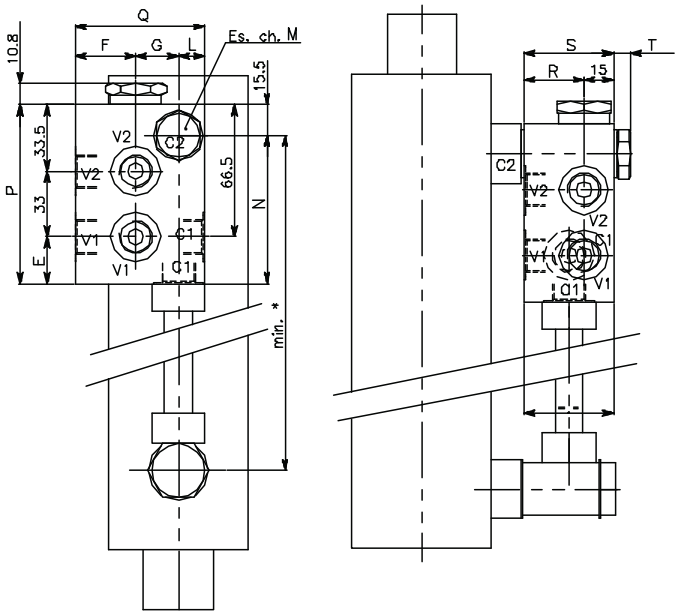

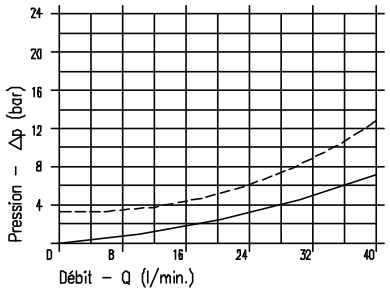

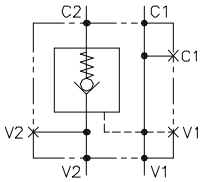

Clapets doubles

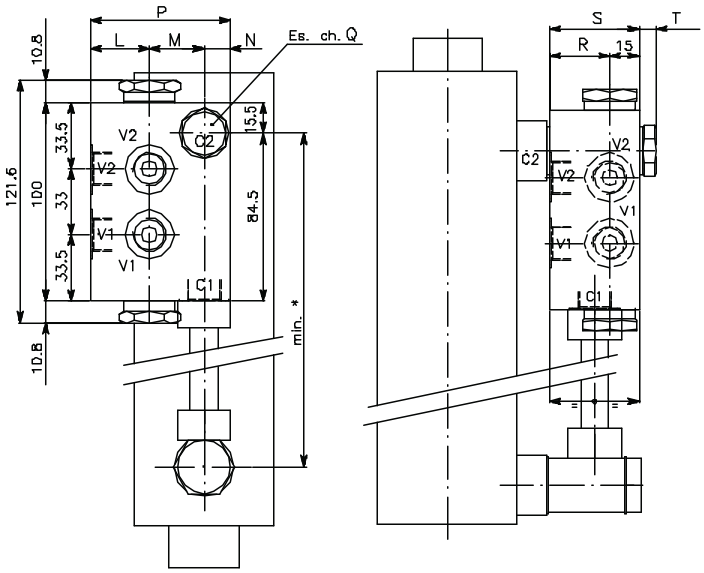

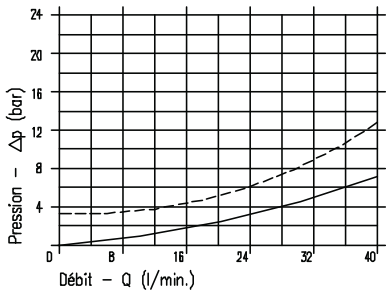

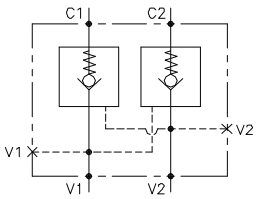

Commande Rapide : Tél. : 02 51 34 10 10 • Fax : 02 51 34 12 66

VALVES D'ÉQUILIBRAGE

Ces valves sont utilisées pour contrôler le mouvement des vérins et effectuer un blocage pour permettre les fonctions suivantes :
- Descente contrôlée de la charge : la charge ne devient pas motrice, la valve d'équilibrage évite au vérin de caviter.
- Limite la pression dans le vérin lors de chocs créés par une surcharge, pics de pression dû aux effets de pompage (nécessite d'utiliser un distributeur centre ouvert).

Caractéristiques

- Corps acier zingué bichromaté.
- Réglage usine : 320 bar
- Réglage de la valve au minimum à 1,3 fois la pression de charge afin de permettre une fermeture rapide.

Valves d'équilibrage simples

Débit max en entrée (l/min)	Pression maxi (bar)	Rapport de Pilotage	Dimensions										Poids	Référence
			V1, V2, C1, C2	L	L1	L2	L3	L4	L5	L6	H	S		
				mm	mm	mm	mm	mm	mm	mm	mm	mm	kg	
20	350	1 : 4,5	1/4" G	100	149	30	60	20	50	55	60	30	1,310	**VS014TDNX1**
40	350	1 : 4,5	3/8" G	100	149	30	60	20	50	55	60	30	1,256	**VS038TDNX1**
60	350	1 : 4,5	1/2" G	100	149	36	65	20	50	57,5	60	30	1,196	**VS012TDNX1**
95	350	1 : 5,5	3/4" G	127	192	46	85	23,5	62,5	75	80	35	2,372	**VS034TDNX1**

C1 - C2 = Vérin
V1 - V2 = Distributeur

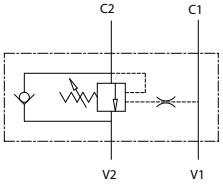

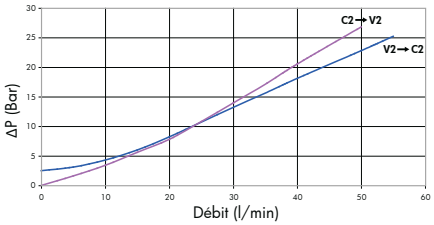

VS014TDNX1,
VS038TDNX1,
VS012TDNX1

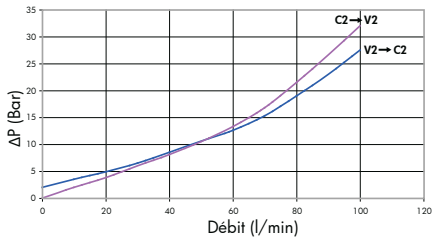

VS034TDNX1

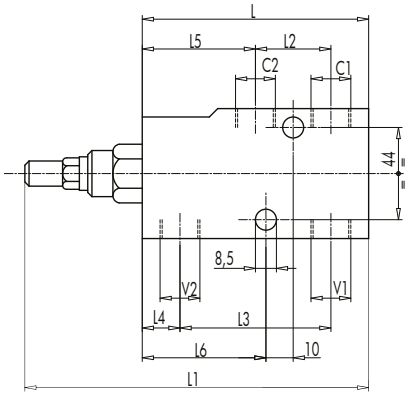

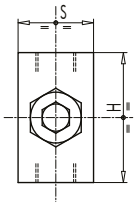

Valves d'équilibrage doubles

Débit max en entrée (l/min)	Pression maxi (bar)	Rapport de Pilotage	Dimensions												Poids	Référence
			V1, V2, C1, C2	L	L1	L2	L3	L4	L5	L6	H1	H2	H	S		
				mm	mm	mm	mm	mm	mm	mm	mm	mm	mm	mm	kg	
20	350	1 : 4,5	1/4" G	150	248	50	110	30	50	44	32	28	60	30	1,968	**VD014TDNX1**
40	350	1 : 4,5	3/8" G	150	248	50	110	30	50	44	32	28	60	30	1,944	**VD038TDNX1**
60	350	1 : 4,5	1/2" G	150	248	50	110	30	50	44	32	28	60	30	1,886	**VD012TDNX1**
95	350	1 : 5,5	3/4" G	190	320	65	143	44	62,5	64	40	40	80	35	3,820	**VD034TDNX1**

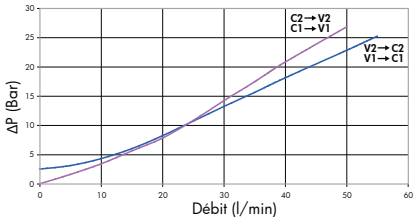

VD014TDNX1,
VD038TDNX1,
VD012TDNX1

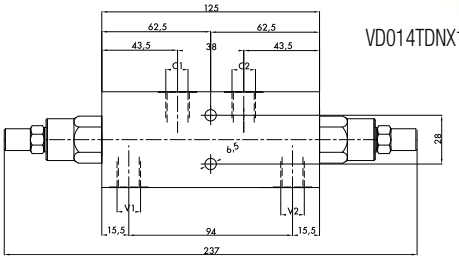

VD014TDNX1

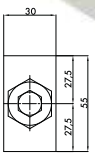

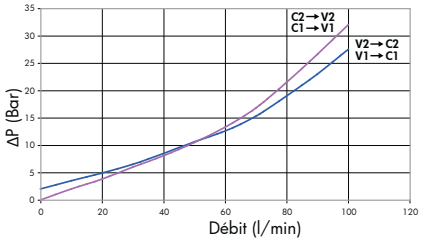

VD034TDNX1

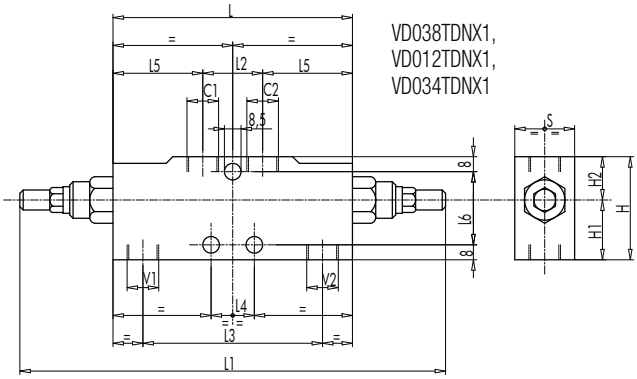

VD038TDNX1,
VD012TDNX1,
VD034TDNX1

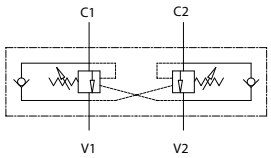

VALVES D'ÉQUILIBRAGE (SUITE)

Valves d'équilibrage simples flasquables

Débit max en entrée (l/min)	Pression maxi (bar)	Rapport de Pilotage	Dimensions												Poids	Entraxe min	Entraxe max	Réf. Valve + Vis creuse	Réf. Valve + Connexion rigide
			V1, V2, C1, C2	L	L1	L2	L3	L4	L5	L6	H1	H2	H	S					
				mm	mm	mm	mm	mm	mm	mm	mm	mm	mm	mm	kg	mm	mm		
40	350	1 : 4,5	3/8" G	100	150	60	20	22	78	15	40	30	70	30	1,350	110	560	VS038VDNX1	VS038VDNXK
60	350	1 : 4,5	1/2" G	100	150	60	20	24	76	15	40	30	70	30	1,310	110	680	VS012VDNX1	VS012VDNXK

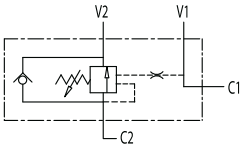

C1 - C2 = Vérin

V1 - V2 = Distributeur

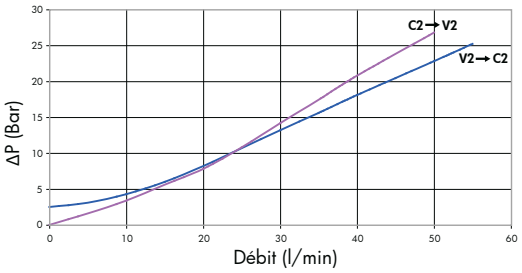

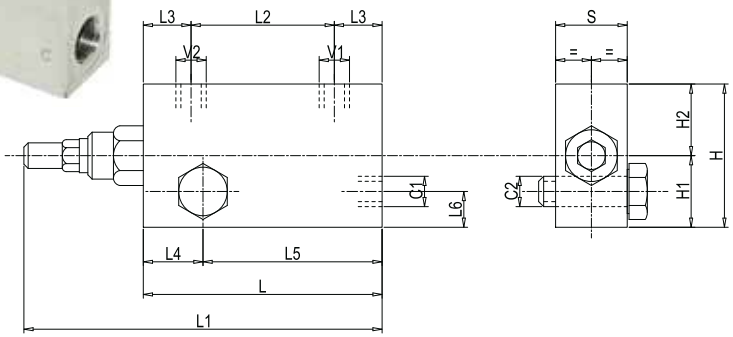

Valves d'équilibrage doubles flasquables

Débit max en entrée (l/min)	Pression maxi (bar)	Rapport de Pilotage	Dimensions												Poids	Entraxe min	Entraxe max	Réf. Valve + Vis creuse	Réf. Valve + Connexion rigide
			V1, V2, C1, C2	L	L1	L2	L3	L4	L5	L6	H1	H2	H	S					
				mm	mm	mm	mm	mm	mm	mm	mm	mm	mm	mm	kg	mm	mm		
40	350	1 : 4,5	3/8" G	150	250	110	20	22	128	17	44	26	70	30	2,414	160	610	VD038VDNX1	VD038VDNXK
60	350	1 : 4,5	1/2" G	150	250	110	20	24	126	19	50	30	80	30	2,700	160	730	VD012VDNX1	VD012VDNXK

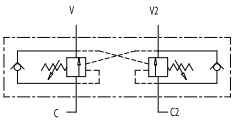

C1 - C2 = Vérin

V1 - V2 = Distributeur

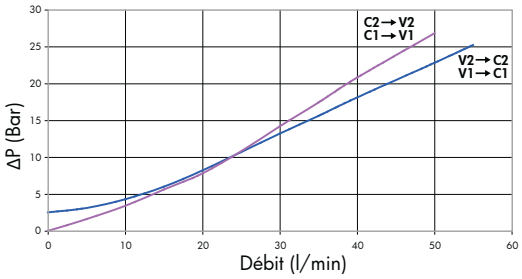

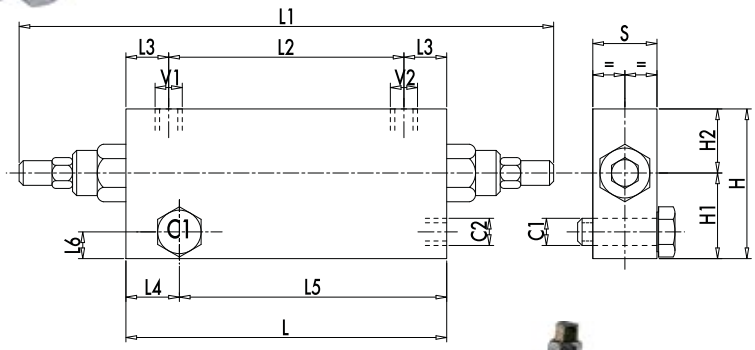

PRESSION DE PILOTAGE POUR OUVRIR LA VALVE

$$\text{Pression pilotage} = \frac{\text{Tarage valve} - \text{Pression engendrée par la charge}}{\text{Rapport le pilotage}}$$

Commande Rapide : Tél. : 02 51 34 10 10 • Fax : 02 51 34 12 66

VALVES D'ÉQUILIBRAGE (SUITE)

Valves d'équilibrage pilotées basse pression

Rapport	Implantation	Pression max	Débit max	Repère	Référence
22 : 1	1/2" SAE6000 - 41x18	350 bar	150 l/min	1	**VESP150411**
22 : 1	1/2G	350 bar	150 l/min	2	**VESP150012**
24 : 1	3/4" SAE3000 - 48x22	350 bar	250L/min	3	**VESP350IH3**
22 : 1	3/4" SAE6000 - 51x24	350 bar	250L/min	3	**VESP350IH1**
25 : 1	1" SAE3000 - 52x26	350 bar	350L/min	3	**VESP350IH4**
23 : 1	1" SAE6000 - 57x28	350 bar	350L/min	3	**VESP350IH2**
26 : 1	1"1/4 SAE6000 - 67x32	350 bar	550L/min	4	**VESP550IH1**

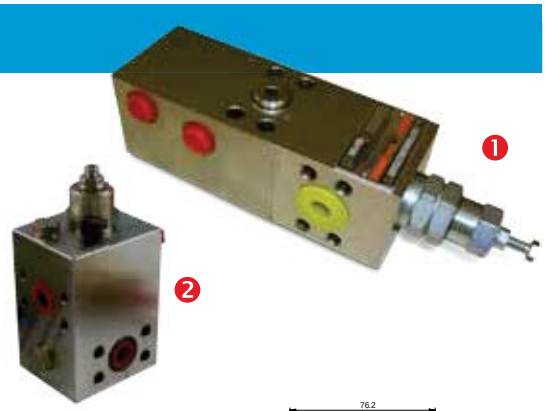

1

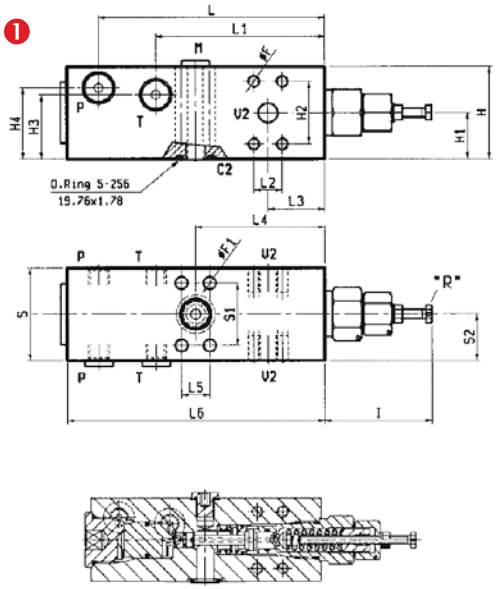

30	40.5	60	165	18.25	83	36.5	18.25	108.5	145	67	46.5	42	40.5	30	60	8.5	M8	63
S	S1	S	L6	L5	L4	L3	L2	L1	L	I	H4	H3	H2	H1	H	ØF1	F	Y

3

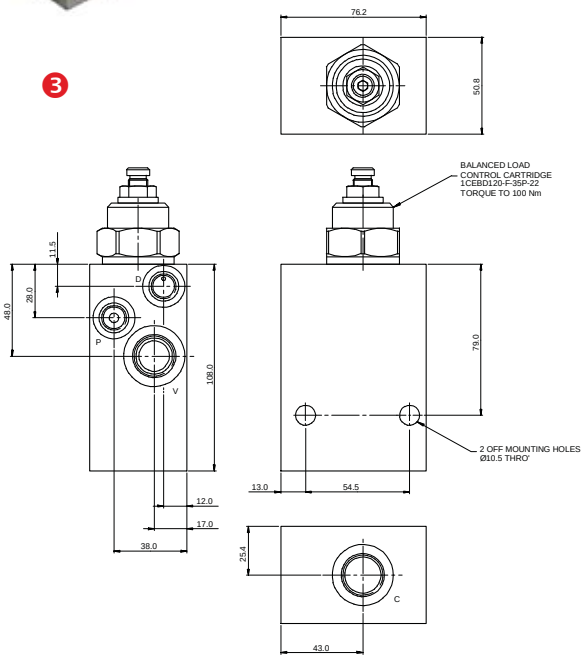

2

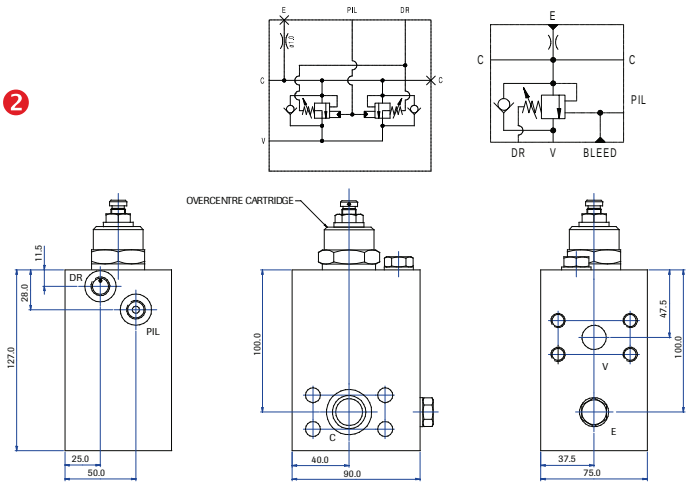

4

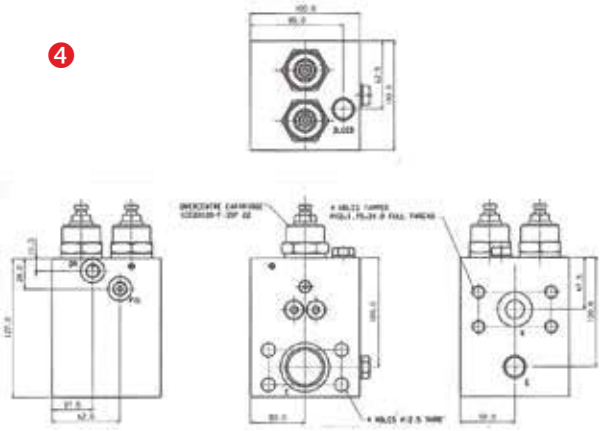

Valves d'équilibrage pilotées par la chambre opposée

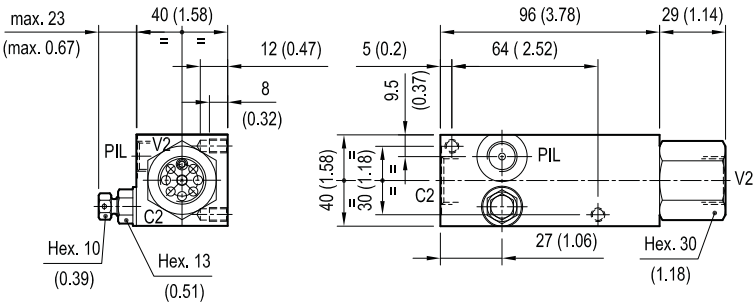

Rapport de pilotage	Implantation	Pression max	Débit max	Référence
4.2 : 1	1/2G	320 bar	80 l/min	**VS012TDNC1**

[mm (inches)]

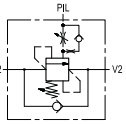

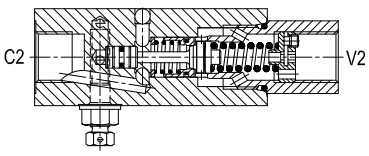

VALVES D'ÉQUILIBRAGE (SUITE)

Valves d'équilibrage pilotées par la chambre opposée avec by-pass

Rapport de pilotage	Implantation	Pression max	Débit max	By-pass	Repère	Référence
4 : 1	1/2G	350 bar	90 l/min	12 Vdc	1	VES012BPR4
8 : 1	1/2G	350 bar	90 l/min	12 Vdc	1	VES012BPR8
4.2 : 1	1/2G	230 bar	100 l/min	12 Vdc	2	VB012TDNC1

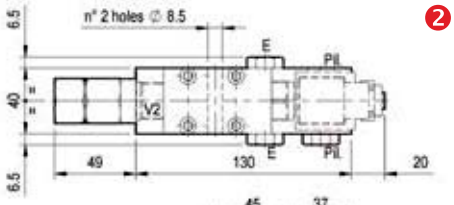

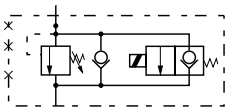

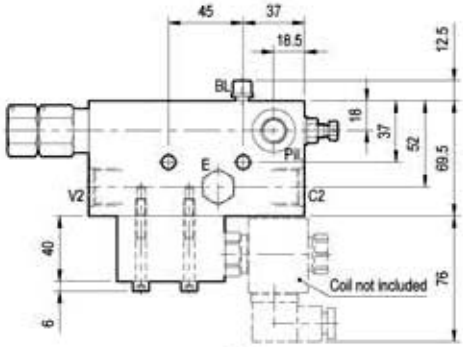

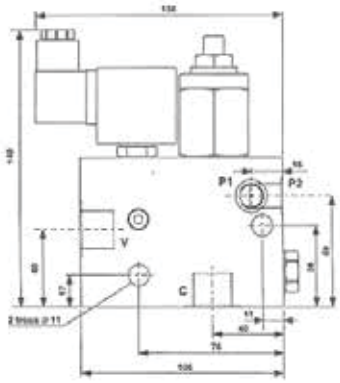

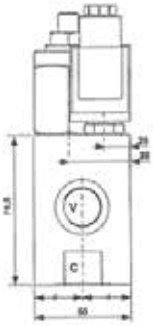

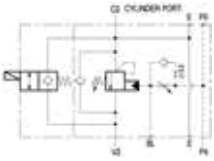

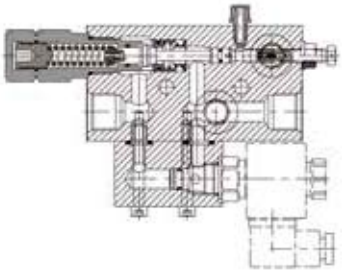

CLAPETS DE SÉCURITÉ TP

Clapets à pilotage basse pression double cône

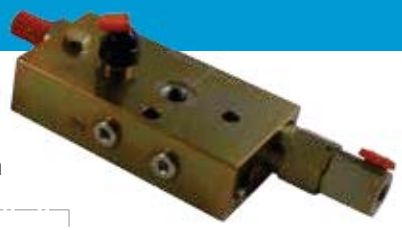

Implantation C2,V2	Implantation Pil,T	Débit max (l/min)	Pression max (bar)	Tarage (réglé à) Pilotage	Tarage (réglé à) Anti/choc	Orientation	Référence
0,375	0,25	40	420	7-19 (7,5)	250-400 (250)	Droite	CS038TXAC3
				7-19 (7,5)	250-400 (250)	Gauche	CS038TXAC4
0,5		100		7-19 (9)	250-400 (250)	Droite	CS012TXAC5
				7-19 (9)	250-400 (250)	Gauche	CS012TXAC6
0,75		150		7-20 (7,5)	250-400 (300)	Droite	CS034TXAC3
				7-20 (7,5)	250-400 (275)	Gauche	CS034TXAC4

Vérin

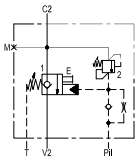

Distributeur

Orientation gauche

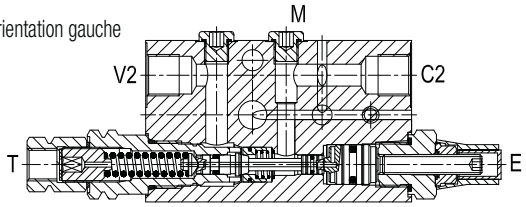

Orientation droite

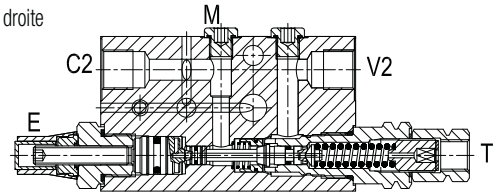

Clapets à talon pilotés basse pression

Implantation C2,V2	Implantation Pil,T	Débit max (l/min)	Pression max (bar)	Tarage (réglé à) Pilotage	Tarage (réglé à) Anti/choc	Référence
1/2" SAE 6000 - 41x18	0,25	150	420	3-15 (7,5)	200-460 (350)	CS411DXAC1
3/4" SAE 3000 - 48x22		250				CS482FXAC1
3/4" SAE 6000 - 51x24		350				CS512DXAC1
1' SAE 6000 - 57x28		400				CS572DXAC1
1'1/4» SAE 6000 - 67x32		500	600		200-600 (350)	CS673DXAC1

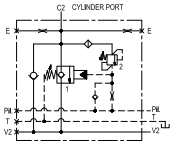

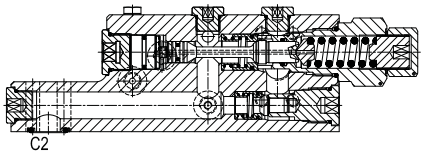

Commande Rapide : Tél. : 02 51 34 10 10 • Fax : 02 51 34 12 66

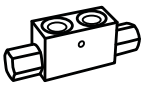

BLOCS ANTI-CAVITATION POUR MOTEURS DANFOSS TYPE OMP/OMR

Protège le moteur contre l'effet d'inertie lors de l'arrêt du moteur.

Débit max. (l/min)	Pression max. (bar)	Viscosité (cSt)	Implantations	Référence
			D1, D2	
70	210	20/200	1/2G	**BACOMP**
70	210	10/200	1/2G	**BACOMP2**
70	210	10/200	1/2G	**BACOMS**

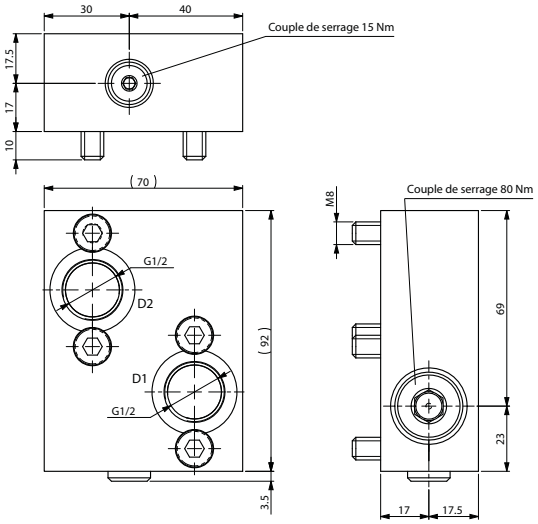

BACOMP

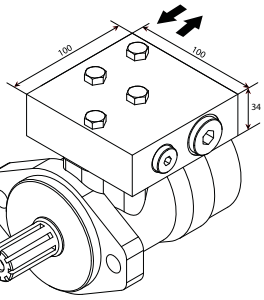

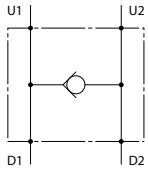

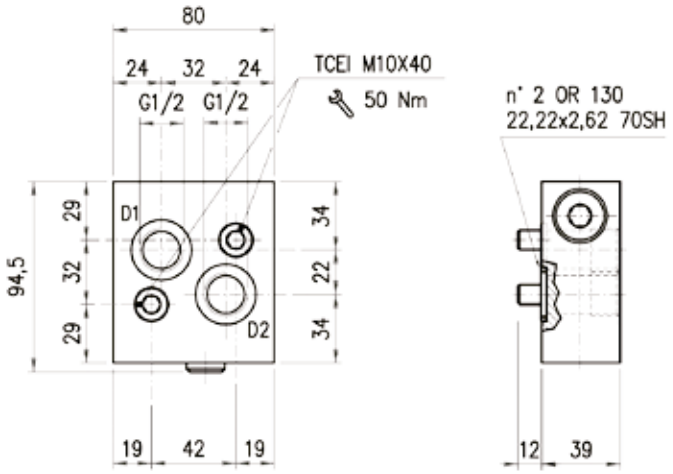

BACOMS

VALVES D'ÉQUILIBRAGE DOUBLES FLASQUABLES SUR MOTEURS OMP/OMR

Débit (l/min)	Pression de travail max. (bar)	Pression de réglage max. (bar)	Rapport de pilotage	Température de l'huile (°C)	Température ambiante (°C°)	Filtration recommandée	Couple de serrage	Implantations		Référence
								V2, C2, V1, C1	C3	
1-60	350	30-220	4,25:1	-30 à +80°C	-30 à +50°C	30 µm	70/80 Nm	1/2G	1/4G	**VER2F**

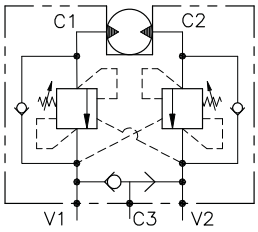

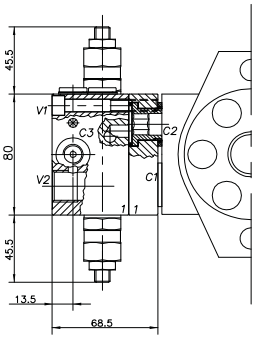

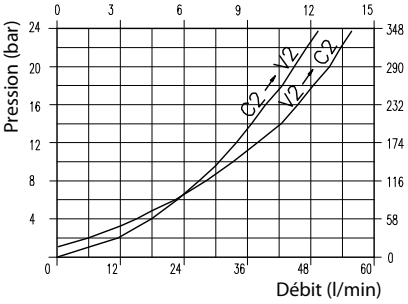

Découvrez notre site internet !

10.000 références en ligne

Suivez toutes vos commandes

Consultez la disponibilité des produits

Commandez 24h/24 - 7j/7

Retrouvez vos prix nets

www.hydrokit.com

Tous nos catalogues sont en ligne !

Téléchargez-les sur **www.hydrokit.com**, rubrique «Catalogues»

Solutions AGRI

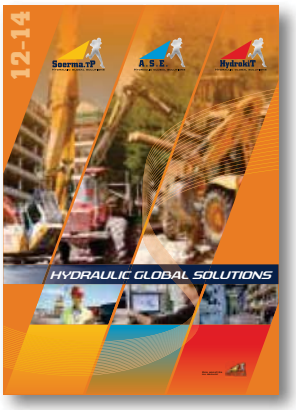

Solutions TP

Solutions OEM

Centrales hydrauliques

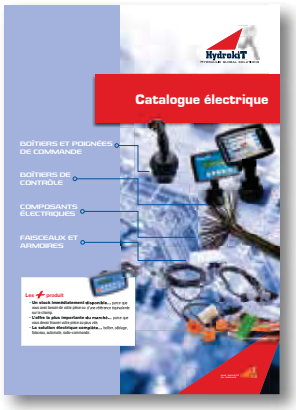

Électrique

Vérins

Pompes

Flexibles et embouts

Rue du Bocage - La Ribotière
85170 LE POIRÉ-SUR-VIE
Tél. : +33 (0)2 51 34 10 10
Fax : +33 (0)2 51 34 12 66
E-mail : infohydro@hydrokit.com
www.hydrokit.com

HydrokiT
HYDRAULIC GLOBAL SOLUTIONS

UNE SOCIÉTÉ DU GROUPE VENSYS

CATARE15FR1 - Photos non contractuelles - Copyright tous droits réservés, les spécifications peuvent changer sans préavis - 06/15 - Conception HYDROKIT MARKETING