# sportnav

2021

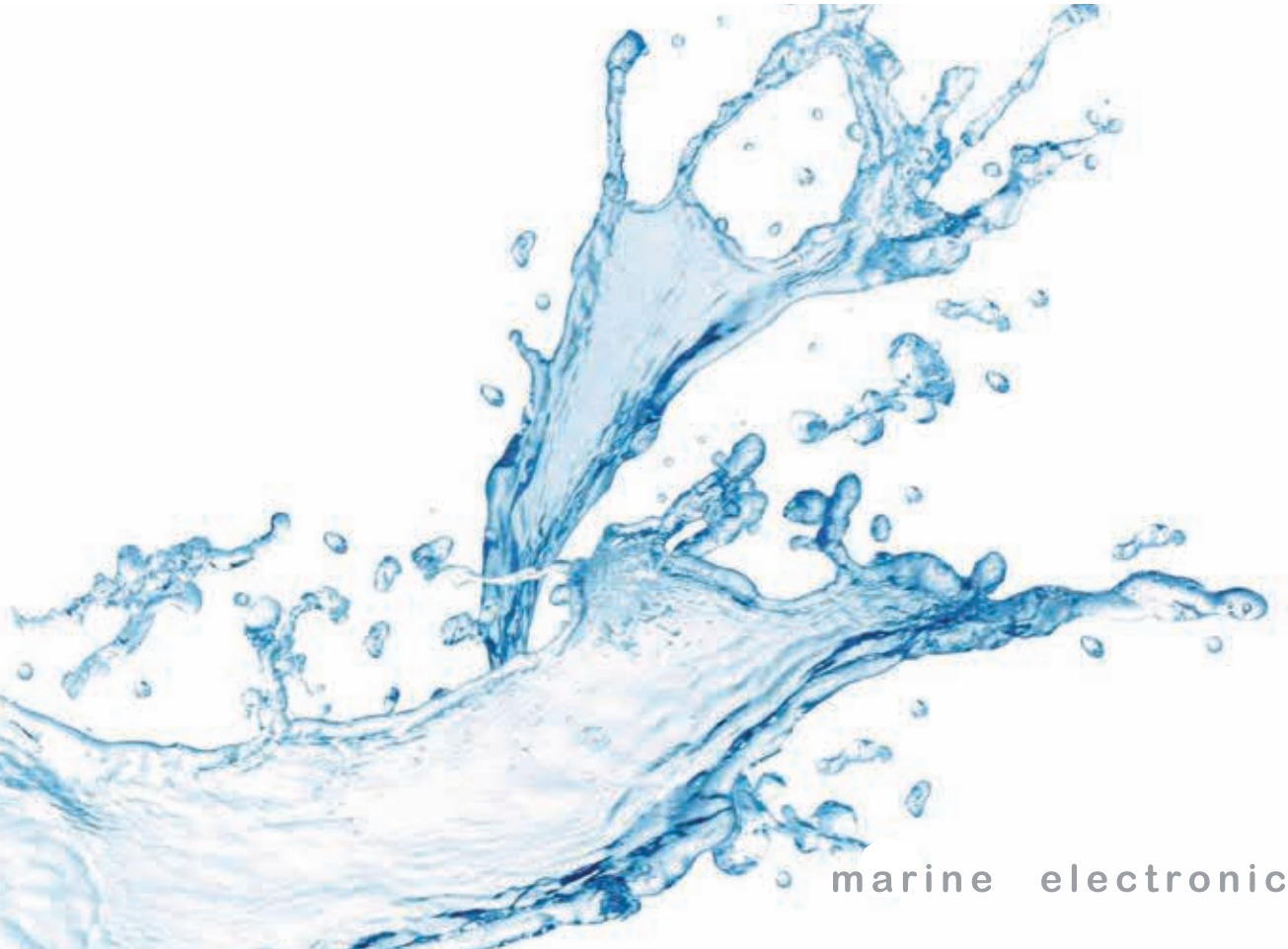

marine electronics

# INDICE

| | |
|---|---|
| aire acondicionado | 96 - 99 |
| AIS | 39, 42, 43 |
| altavoces | 5-7, 10, 11, 14-18, 23, 24 |
| antenas TV - Satelite | 60-61 |
| antenas TV - analógica digital | 62 |
| antenas VHF y accesorios | 63-71 |
| audio, equipos música, amplificadores | 2-27 |
| cargadores/convertidores | 74-87 |
| compás satelitarios | 45 |
| comunicaciones | 43-47 |
| control embarcación | 58-59, 72 |
| drones submarinos | 28-33 |
| energía solar y eólica | 88-91 |
| equipos seguridad, GMDSS | 44 |
| equipos multifunción | 34-38 |
| fundas estancas móviles | 112-113 |
| hélices de proa | 106-107 |
| internet a bordo | 52-57 |
| LED - focos - luces sumergibles | 92-95 |
| motor electrico GPS | 73 |
| neveras | 108-109 |
| pasarelas hidráulicas | 110-111 |
| potabilizadoras | 100-105 |
| pilotos automáticos | 48-51 |
| radares | 34, 35, 40 |
| sondas | 35-38, 41 |
| televisores TV LED 12V | 1 |

# TV 12V MAJESTIC

## TV LED 12V

**Diseñadas para náutica y caravaning**

Algunos importantes astilleros ya instalan TV LED Majestic de 12V por las ventajas que ofrecen:
Regal Boats, Rinker Boats, Four Winns, Ranger Tugs, Monterey Boats, Hydrasport, Power Cat, etc...

Ref.
**MJLED194GS - 19”**
**MJLED222GS - 22”**
**MJLED323GS - 32”**

### Consumo de energía

Un factor crítico es el consumo de energía, ya sea en una embarcación, caravaning o en automoción.
La tecnología más avanzada de Majestic hace que sólo consuma 1,9Amp a 12V, garantizando que sus baterías no van a sufrir.
Algunos piensan que un TV doméstico le sirve para su barco o caravaning.
Estos TV tienen una tolerancia muy limitada y puede causar problemas, especialmente si hay largas tiradas de cables o malas conexiones.
Los televisores Majestic funcionan de 9V a 27V DC.
(El TV no está diseñado para funcionar en un sistema de 24V ya que la mayoría de los sistemas de 24V se cargan a 32V)

### características

| | |
|---|---|
| brillo | 250 cdm |
| color | Gloss Back |
| consumo 12V (19”, 22”, 32”) | 1,9Amp / 2,4 Amp / 3,6 Amp |
| 19” dimensiones | 276 x 446 x 61mm |
| 22” dimensiones | 313 x 505 x 50 mm |
| 32” dimensiones | 440 x 738 x 82 mm |
| peso (19”, 22”, 32”) | 2,4 kg / 3,2 kg / 4,8 kg |
| formatos soportados | MP3, MP4, DivX, Jpeg y otros |
| características | PVR-Record DVB-T to you USB Drive (USB no incl) DVB-T, DVB-S2, ATSC |
| entrada | 1 x RCA, 2 x HDMI, 1 x USB PVR&MultiMedia, 1 x VGA |

## SOPORTES de INSTALACION

MJARM101

MJARM2502B

MJBKT100

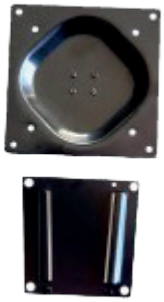

MJBKTLA7C

# SPORTNAV H301

## SPORTNAV H301

Sistema de audio, compacto, elegante, totalmente waterproof. Diseñado para su instalación en todo tipo de embarcaciones, 4x4, quads, MTV, SPA, etc... ofreciendo un alto rendimiento aún trabajando en las peores condiciones ambientales; sistema de audio, compacto, elegante, totalmente waterproof.
Ideal donde el espacio sea reducido, con un formato de reloj, similares a los instrumentos de motor, permitiendo su integración como un reloj mas, armonizando con cuadros de lanchas y otros tipos de embarcaciones.

Dispone de conectividad Bluetooth y USB para reproducir la música de tu móvil o tablet. Incluye extensión de cable de USB.
También dispone de radio FM para seleccionar tu dial favorito.
Sencillo de manejo, con teclado de silicona, resistente.
Gran display de color TFT 3,5".

**Ref. SPOH301**

| | |
|---|---|
| display | color TFT 3,5" |
| resistencia | waterproof, IP66 |
| potencia salida | 4 x 45W |
| conectividad | Bluetooth |
| conexión | USB 2.0 |
| alimentación | 12 V DC |
| radio | FM, 87,5 a 108,0 MHz |
| frecuency response | 20 - 20KHz |
| peso | 0.87kgs |
| temperatura tolerancia | -40º a 85º |
| soporte empotramiento | incluido |
| entrada | AUX in |
| salida | RCA, Preamp |

TAPA de protección para el SPOH301 y SPOH820.
Protege del agua, ralladas, golpes, rayos UV, etc.

**Ref. SPOCOVER**

# SPORTNAV H401

## SPORTNAV SPOH401

Nuevo sistema de audio, compacto, elegante, totalmente waterproof.
Gran display de color TFT 3,5".
Su elegante diseño permite una integración estética con los sistemas de navegación que disponga la embarcacion. La opción de remover el embellecedor para una instalación totalmente plana al cuadro le otorga más posibilidades a la hora de buscar el lugar ideal para situarlo.
Dispone de 2 zonas de sonido independientes, para mayor confort y 1 salida dedicada a subwoofer.
Diseñado para su instalación en todo tipo de embarcaciones, 4x4, quads, MTV, SPA, etc... ofreciendo un alto rendimiento aún trabajando en las peores condiciones ambientales.
Permite visuliza los datos de funcionamiento de una forma sencilla y lógica.
Un botón rotatorio permite operar en diferentes funcionalidades, incluso en movimiento.
Dispone de conectividad Bluetooth y USB para reproducir la música de tu móvil o tablet. Incluye extensión de cable de USB.
También dispone de radio FM para seleccionar tu dial favorito.
Sencillo de manejo, con teclado de silicona, resistente.
Incorpora una tapa de protección de silicona.

**Ref. SPOH401**

Bluetooth

USB 2.0

mp3

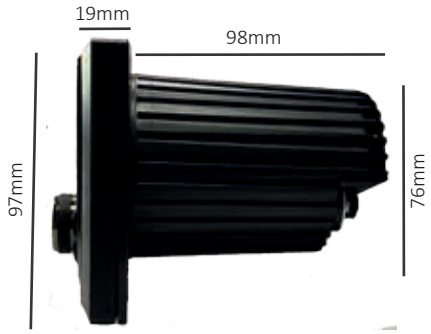


| | |
|---|---|
| display | color TFT 3,5" |
| resistencia | waterproof, IP66 |
| potencia salida | 4x25 (4 x 45W max) |
| conectividad | Bluetooth |
| conexión | USB 2.0 |
| alimentación | 12 V DC |
| radio | FM, 87,5 a 108,0 MHz |
| dimen exterior (AlxAnxFo) | 97x111x98mm |
| peso | 0.87kgs |
| temperatura tolerancia | -40º a 85º |
| soporte empotramiento | incluido |
| entrada | AUX in |
| salida | RCA, Preamp, sub |

### MARCO EXTRAIBLE

El marco exterior extraible permite una integración total.
Pueden instalarlo empotrando el equipo de forma convencional y, tambien, empotrando la unidad por detrás del mamparo, consiguiendo una instalación plana, añadiendo una elegancia excepcional al equipo de sonido.

# SPORTNAV H825

## SPORTNAV H825

Sistema de música ideal para embarcaciones donde el espacio sea reducido, con un formato de reloj empotrado.
Un diseño elegante permite su integración como un reloj mas, armonizando con cuadros de lanchas y otros tipos de embarcaciones.
El SPORTNAV H825 da la oportunidad de instalar un potente equipo de musica diseñado para embarcaciones, con alta resistencia al ambiente marino, pudiendo instalarse en el exterior.
Dispone de conectividad Bluetooth y USB para reproducir la música de tu móvil o tablet. Incluye extensión de cable de USB
También dispone de radio FM para seleccionar tu dial favorito.
Sencillo de manejo, con teclado de silicona, resistente.
Gran display digital monocromo.

**Ref. SPOH825**

| | |
|---|---|
| resistencia | waterproof, IP66 |
| potencia salida | 4 x 45W |
| conectividad | Bluetooth |
| conexión | USB 2.0 |
| alimentación | 12 V DC |
| radio | FM, 87,5 a 108,0 MHz |
| frecuency response | 20 - 20KHz |
| peso | 0.87kgs |
| temperatura tolerancia | -40º a 85º |
| soporte empotramiento | incluido |
| entrada | AUX in |
| salida | RCA, Preamp |

TAPA de protección para el SPOH825. SPOH820 y SPOH301.
Protege del agua, ralladas, golpes, rayos UV, etc.

**Ref. SPOCOVER**

# SPORTNAV: ALTAVOCES

## ALTAVOZ BLUETOOTH PORTATIL

Altavoz de exterior, portátil, ligero, ideal para usar en el barco, terraza, jardin, piscina, oficina, garaje, etc. . .Fácil de transportar
rainproof, IPX65 resistente a rociones y humedad ambiente
Compatible con smartphone, tablets y cualquier dispositivo Bluetooth
Potencia salida 5W x 2. Dimensiones: 183x55x60mm
Bateria recargable integrada, por conexión USB

**Ref SPOC26**

## ALTAVOZ BLUETOOTH PORTATIL

Altavoz de exterior, portátil, ligero, divertido....el gatget ideal.
Rainproof, IPX40 resistente a salpicaduras. Compatible con smartphone, tablets y cualquier dispositivo Bluetooth
Potencia salida 3W. Dimensiones: 40 x 44mm
Bateria recargable integrada, por conexión USB

**Ref SPOM7A - azul SPOM7N - negro**

## SPORTNAV SPOH5001

Altavoz de exterior, waterproof, resistente al ambiente marino.
Económico, inmejorable relación calidad/precio. se sirven en parejas
Tamaño: 5,25", 2 vías. Diametro: exterior:147mm Interior: 120mm
Profundidad 40mm
Potencia max 80 W. (40W RMS) color blanco

**Ref SPOH5001**

## SPORTNAV SPOH058

Altavoz de exterior, waterproof, resistente al ambiente marino.
Económico, inmejorable relación calidad/precio. Se sirven en parejas
Tamaño: 6,5", 2 vías. Diametro: exterior:178mm Interior: 126.2mm
Profundidad 61.5mm
Potencia max 120 W. (40W RMS) color blanco

**Ref SPOH058**

## ALTAVOZ BLUETOOTH SPOH600B

Sistema de altavoces por Bluetooth, **sin cables**, de 6,5" 2 vias, Se sirven en parejas.
Ideal para pequeñas embarcaciones o para dotar de sonido independiente en algunas zonas de la embarcación, como camarotes, puente, sala motores, etc...
Waterproof, resistente al ambiente marino (protección UV).
Incorpora led de color azul, dando una elegante apariencia al altavoz.
Gracias a la conectividad Bluetooth 2.0 podemos instalar hasta 8 parejas de altavoces sin necesidad de conectar todos los altavoces, creando una "red propia" de sonido. En caso de necesitar parejas adicionales se debe solicitar la ref. SPOH700BSLAVE, ya que el sistema funciona con un altavoz MASTER y el resto de altavoces son unidades SLAVE.
El sistema permite conectar directamente los altavoces con un dispositivo móvil que disponga de Bluetooth (teléfono móvil, tablet, MP3,..)

**Ref. SPOH600B**
**SPOH700BSLAVE - unidades adicionales**

- Diametro exteriores: 179 mm
- Diametro instalacion: 130 x 70 mm
- Altavoz de 6,5" - 2 vías
- Waterproof, IP67, resistente al agua.
- LED azul fijo. (indica que esta sincronizado)
- Potencia max. 150W (50W RMS)

# KICKER: ALTAVOCES

Kicker se dsitingue por una calidad de sonido unido a un diseño atractivo, moderno. Esta línea de altavoces ofrece soluciones prácticas para el usuario, como incluir rejilla color blanca y color carbón incluidas en pack.
Se sirven en parejas.

| | Watios RMS | Watios max. | Tamaño | LED | Dim. ext | Dim. int | Prof. |
|---|---|---|---|---|---|---|---|
| KA45KM44 | 50 | 150 | 4” | NO | 102 | 97 | 48 |
| KA45KM654 | 65 | 195 | 6,5” | NO | 165 | 130 | 72 |
| KA45KM654L | 65 | 195 | 6,5” | SI | 165 | 130 | 72 |
| KA45KM84L | 150 | 300 | 8” | SI | 200 | 170 | 82 |

## SUBWOOFER KICKER

Subwoofer diseñados para instalar en embarcaciones, resistentes al ambiente marino.
Las rejillas **no** estan incluidas.
Con el controlador opcional de LED podemos seleccionar diferentes modos de luz y colores.
**KA45KMG10CC** - rejilla 10” con LED, color carbón.
**KA45KMG10WW** - rejilla 10” con LED, color blanco.
**KA45KMG10C** - rejilla 12” con LED, color carbón.
**KA45KMG10W** - rejilla 12” con LED, color blanco.

| | Watios RMS | Watios max. | Tamaño | Ohm | Dim. ext | Dim. int | Prof. |
|---|---|---|---|---|---|---|---|
| KA45KMF104 | 175 | 350 | 10” | 4 | 271 | 232 | 127 |
| KA45KMF124 | 175 | 350 | 12” | 4 | 329,5 | 279 | 139 |

## Control LED

El control remoto de luces LED proporciona una configuración personalizada de colores, patrones y efectos especiales, permitiendo combinar el más adecuado en cada momento. Controla hasta 20 colores estáticos, 5 niveles de brillo/intensidad, 10 niveles de velocidad.

**KAKMLC** - control remoto de luces LED (incluye módulo receptor)

# KICKER: ALTAVOCES

Kicker presenta una línea de altavoces de “WAKE”, con un atractivo diseño, robustos, comnpactos, para resistir las peores condiciones ambientales.
Incluyen en el pack un novedoso soporte en forma de abrazadera giratoria de 359º, en acero inoxidable, permitiendo la orientación del altavoz de forma sencilla.
Las carcasas de resonancia proporcionan un sonido superior, tanto en calidad como en potencia.
Se sirven en parejas.

6,5” y 8”

## ALTAVOCES tipo WAKE con soporte abrazadera

| | Watios RMS | Watios max. | Tamaño | Color | LED | Altura | Ancho | Prof. |
|---|---|---|---|---|---|---|---|---|
| KA45KMTC65 | 65 | 195 | 6,5” | carbón | NO | 271 | 177 | 245 |
| KA45KMTC65W | 65 | 195 | 6,5” | blanco | NO | 271 | 177 | 245 |
| KA45KMTC8 | 150 | 300 | 8” | carbón | SI | 314 | 207 | 286 |
| KA45KMTC8W | 150 | 300 | 8” | blanco | SI | 314 | 207 | 286 |
| KA44KMTC94 | 300 | 600 | 9” | carbón | SI | 344 | 249 | 277 |
| KA44KMTC94W | 300 | 600 | 9” | blanco | SI | 344 | 249 | 277 |
| KA44KMTC114 | 300 | 600 | 11” | carbón | SI | 396 | 302 | 323 |
| KA44KMTC114W | 300 | 600 | 11” | blanco | SI | 396 | 302 | 323 |

9” y 11”

## ALTAVOCES tipo WAKE con soporte base

| | Watios RMS | Watios max. | Tamaño | Color | LED | Altura | Ancho | Prof. |
|---|---|---|---|---|---|---|---|---|
| KA45KMTC65 | 65 | 195 | 6,5” | carbón | SI | 228 | 177 | 245 |
| KA45KMTC65W | 65 | 195 | 6,5” | blanco | SI | 228 | 177 | 245 |
| KA45KMTC8 | 150 | 300 | 8” | carbón | SI | 240 | 207 | 286 |
| KA45KMTC8W | 150 | 300 | 8” | blanco | SI | 240 | 207 | 286 |

Sistema de altavoces bidireccional de alta calidad y gama completa con carcasas dobles
Los soportes en forma de doble abrazadera, de aluminio con palanca, se ajustan a siete tamaños, que se adaptan a la mayoría de las necesidades.

| | Watios RMS | Watios max. | Tamaño | Color | LED | Altura | Ancho | Prof. |
|---|---|---|---|---|---|---|---|---|
| KA41KMT674 | 150 | 300 | 6,75” | carbón | NO | 229 | 484 | 280 |

# KICKER: MEDIA CENTER

**MEDIA CENTER KICKER KA46KMC5**
- Waterproof IP-66
- Display color TFT 3,5”
- Potencia 6 x 25W RMS (max 6x40W)
- Elegante diseño. Marco removible para mejor integración en el cuadro.
- 2 zonas de sonido independientes (volumen)
- Conexión USB(con capacidad de cargar),
- AUX in, RCA out
- Salida subwoofer independiente.
- Conectividad Bluetooth, NMEA
- Radio FM/AM
- Entrada video: para usar con la cámara del barco

  o incluso con el monitor de vigilancia de su bebe.
- Ideal para embarcaciones, 4x4, quads, MTV, motos, maquinaria, jacuzzi, etc
- Alerta de batería baja
- Dimensiones:
  Exterior: 139,7x88,9mm
  Interior: diametro empotrado: 76,2mm
  fondo: 127 mm

**MEDIA CENTER KICKER KA46KMC4**
- Waterproof IP-66
- Display color TFT 3”
- Potencia 4 x 25W RMS (max 4x40W)
- 2 zonas de sonido independientes (volumen)
- Conexión USB(con capacidad de cargar),
- AUX in, RCA out
- Salida subwoofer independiente.
- Conectividad Bluetooth
- Radio FM/AM
- Ideal para embarcaciones, 4x4, quads, MTV, motos, maquinaria, jacuzzi, etc
- Alerta de batería baja
- Dimensiones:
  Exterior: 139,7x88,9mm
  Interior: diametro empotrado: 76,2mm
  fondo: 127 mm

**CONTROL REMOTO KAKRC12**
Válido para Media Center KA46KMC4 y KA46KMC5.
Puedes controlar el volumen, pasar canciones, etc..
Waterproof IP-67
- Dimensiones:
  Exterior: 60,2x2,5mm (diam + profundidad)
  Interior: diametro empotrado: 50mm

**CABLE** 7m incluidos

**CONTROL REMOTO KAKRC55**
Válido para Media Center KA46KMC5.
Display color TFT 2,5”. Total control para las funciones operativas del equipo. Puedes instalar varias unidades de control. Waterproof IP-67
- Dimensiones:
  Exterior: 76,2x101,6mm
  Interior: diametro empotrado: 50,7mm

**CABLES necesarios** (no incluidos en el KAKRC55)
**KRCEXT25** - extensión cable de 7m.
**KRCY1** - “Y” para la instalación de varios remotos.



sportnav

# KICKER: AMPLIFICADORES

Todos los amplificadores KICKER están diseñados para uso en ambientes marinos, con protecciones exteriores para evitar la humedad. También disponen de revestimientos especiales para todas las placas electronicas, proporcionando máxima marinización del equipo. Todos los conectores cumplen con los más estrictos estandares ABYC/NMMA.

**serie KMA**

| | Potencia | Canales | Ohms | Dimensiones |
|---|---|---|---|---|
| **KA45KMA1502** | 150W | 2 | 2, 4 | 59x180x205mm |
| **KA45KMA3004** | 360W | 4 | 2 , 4 | 59x180x315mm |
| **KA45KMA4506** | 450W | 6 | 2 , 4 | 59x180x353mm |
| **KA45KMA6001** | 600W | 1 | 2, 4 | 59x180x205mm |
| **KA45KMA6004** | 600W | 4 | 2, 4 | 59x180x205mm |
| **KA45KMA6006** | 600W | 6 | 2 , 4 | 59x180x205mm |

**serie KXM**

| | Potencia | Canales | Ohms | Dimensiones |
|---|---|---|---|---|
| **KA44KXMA4002** | 400W | 2 | 2, 4 | 55x210x244mm |
| **KA44KXMA4004** | 400W | 4 | 2, 4 | 55x210x244mm |
| **KA44KXMA5004** | 500W | 4 | 2, 4 | 55x210x244mm |
| **KA44KXMA8005** | 800W | 4 + 1 | 2, 4 | 55x210x324mm |
| **KA44KXMA8008** | 800W | 8 | 2, 4 | 55x210x374mm |
| **KA44KXMA9005** | 900W | 4 + 1 | 2, 4 | 55x210x244mm |
| **KA44KXMA12001** | 600W (sub) | 1 | 2, 4 | 55x210x244mm |
| **KA44KXMA12002** | 600W | 2 | 2, 4 | 55x210x284mm |

**control remoto KXARC**

Controle hasta cuatro amplificadores de la serie KXM simultáneamente, más el canal de graves del amplificador de cinco canales.
Supervise y ajuste las funciones vitales del amplificador, incluido el recorte, la ganancia, el refuerzo de graves y más.

# KICKER: ALTAVOCES CAJA outdoor

**ALTAVOZ KICKER KB6 con caja**

Altavoz de exterior, ideal para usar en el barco, en espacios donde no se puedan empotrar altavoces. Tambien son muy prácticos para instalar en terraza, jardin, piscina, oficina, garaje, etc..., donde las inclemencias metereológicas son un problema.

Proporcionan gran calidad de sonido y potencia, combinado con un elegante diseño.

Potencia . . . . . 75W RMS (150W pico)
Imperancia . . . . . 8 Ohms
Color . . . . . Negro y/o blanco
Dimensiones. . . . 280x210x230mm

Ref. **KA46KB6B** - negro
**KA46KB6G** - blanco

# KICKER: ALTAVOCES Bluetooth

## ALTAVOCES BLUETOOTH PORTATILES KICKER BULLFROG

Gama de altavoces de exterior portátiles, compactos, ligeros, ideales para usar en el barco, jardín, terraza, garage, etc..
Fácil de transportar, rainproof, IPX67 resistente a las peores condiciones ambientales.
Compatible con smartphone, tablets y cualquier dispositivo Bluetooth, con un alcance hasta 25mts.
Dispone de APP para controlar todas las funciones, incluyendo encendido y apagado.
Se pueden emparejar 2 unidades, consiguiendo un sonido envolvente de alto nivel.
Sonido 360º. Bateria recargable integrada.

| | KA44BF100GY | KA44BF200GY | KA44BF400GY |
|---|---|---|---|
| **Potencia** | 10 W | 20 W | 40 W |
| **Batería** | 12 h | 20 h | 20 h |
| **Dimensiones** | 220x8.25mm | 220x137x167mm | 265x150x192mm |

## Auriculares BLUETOOTH KICKER CushNC

Auriculares Bluetooth, de gran calidad de sonido, con función ANC (eliminación de ruidos) que reducirá -25dB de ruido ambiental. Con una duración de la batería de 20 horas.
Muy ergonómico, con fácil y cómoda adaptación. Conectividad con Siri y Google.
Será tu compañero de viaje en los momentos que quieras disfrutar de la mejor musica, sin que nada ni nadie interrumpa.

# JL Audio: equipos multimedia

Made for iPod iPhone · Bluetooth · USB 2.0 · mp3

## JL AUDIO MEDIA MASTER 100S

Diseñado para aplicaciones marinas, con una construcción robusta, totalmente waterproof, ligero y de dimensiones reducidas, algo muy apreciado por la falta de espacio en los barcos.
equipado con elementos de alta calidad en audio, con 8 salidas preamplificadas, para 4 zonas de audio separadas..
La calidad de sonido que proporciona JL Audio en el entorno de la embarcacion satisfará al usuario más exigente.
Un diseño elegante, para respetar las líneas de los lujosos yates.
Incorpora Bluetooth, USB, radio AM/FM y salida aux.
El gran display de TFT color de 3,5", con una resolución de 320x240 pixels, propociona un alto grado de información.
Requiere siempre la instalación de un amplificador de potencia.
El JLMM100S dispone de conectividad NMEA2000 para integrar en sistemas de navegación de Raymarine, Simrad, Lowrance, Garmin, etc..

Alimentacion: 10, - 16V.
Potencia salida: precisa amplificador adicional
Waterproof IP65.
Dimensiones AlxAnxFo: 99x151x45.2mm
Dimensiones empotrado: AlxAnxFo: 83x119x45.2mm

**Ref JLMM100S**

## JL AUDIO CONTROL REMOTO MMR20

Control remoto para el equipo de musica JLAudio MediaMaster 100S.
Construido con resistencia waterproof IPX65, para su instalación en el exterior de la embarcación.
De reducidas dimensiones, elegante, discreto, intuitivo.
Requiere cable de extension: (opcional, se pide a parte).
JLMMC-25 - extensión de cable de 7,6mts
JLMMC-6 - extensión de cable de 1,8 mts
JLMMC-Y - conexión para instalar varios control remoto

Dim:60x44mm

**Ref. JLMMR-20**

# JL Audio: equipos multimedia

## JL AUDIO MEDIA MASTER 50S

El JLMM50S es un equipo de música compacto, diseñado para operar en las peores condiciones ambientales, con una resistencia IP66.
Con un gran display de 2,8" en color, con una resolución 320x240 pixels permite funciones de audio avanzadas para su embarcación, ATV o cualquier tipo de vehiculo para outdoor.
Gran potencia de salida, 25W RMS x 4.
Un diseño elegante, para respetar las líneas de los lujosos yates. Incorpora Bluetooth, USB, radio AM/FM y salida aux.
El JLMM50S dispone de conectividad NMEA2000 para integrar en sistemas de navegación de Raymarine, Simrad, Lowrance, Garmin, etc..
Tapa de protección incluida.

Alimentacion: 10, - 16V.
Potencia salida: 4x25W (4Ohms)
Waterproof IP66
Dimensiones: AlxAnxFo: 95x118x60mm
Dimensiones empotrado: AlxAnxFo: 80x95x60mm

**Ref JLMM50**

Made for iPod iPhone · Bluetooth · USB 2.0 · mp3

## JL AUDIO CONTROL REMOTO JLMMR10W

Control remoto inalambrico, portátil, para el equipo de musica JLAudio MediaMaster MM50S.
Soporte incluido.
Construido con resistencia waterproof IPX66, portátil.

Dimensiones: AlxAnxFo: 77x102x36mm

**Ref. JLMMR-10W**

## JL AUDIO CONTROL REMOTO JLMMR40

Control remoto para el equipo de musica JLAudio MediaMaster MM50S.
Construido con resistencia waterproof IPX66, para su instalación en el exterior de la embarcación.
De reducidas dimensiones, elegante, discreto, intuitivo.
Requiere cable de extension: (opcional, se pide a parte).
JLMMC-25 - extensión de cable de 7,6mts
JLMMC-6 - extensión de cable de 1,8 mts
JLMMC-Y - conexión para instalar varios control remoto

Dimensiones: AlxAnxFo: 95x118x14mm

**Ref. JLMMR-40**

# JL AUDIO: ALTAVOCES serie M3

rejilla sport titanium

rejilla clasica

**Serie M3**

Combina un tamaño ideal para instalaciones donde el espacio es importante, sin renunciar a potencia y calidad de sonido, con un precio al alcance de todos.
Un nivel de precio que permitirá a la mayoría de los usuarios disfrutar de un sistema de audio JL, toda una experiencia.
Waterproof, altamente resistentes al ambiente marino.
**Disponible en blanco (Gw) o titanium (Gm) , con rejilla clasica (C) o sport (S).**
**Los modelos con (i) final incorporan LED.**
Potencia indicada por altavoz.

| | Watios RMS | Watios max. | Tamaño | LED | Dim. ext | Dim. int | Prof. |
|---|---|---|---|---|---|---|---|
| JLM3-650X-C-Gw | 60 | 120 | 6,5” | NO | 175 | 130 | 69.5 |
| JLM3-650X-S-Gw | 60 | 120 | 6,5” | NO | 175 | 130 | 69.5 |
| JLM3-650X-S-Gm | 60 | 120 | 6,5” | NO | 175 | 130 | 69.5 |
| JLM3-650X-S-Gw-i | 60 | 120 | 6.5” | SI | 175 | 130 | 69.5 |
| JLM3-650X-S-Gm-i | 60 | 120 | 6.5” | SI | 175 | 130 | 69.5 |
| JLM3-770X-C-Gw | 70 | 140 | 7.7” | NO | 196 | 159 | 80 |
| JLM3-770X-S-Gw | 70 | 140 | 7.7” | NO | 196 | 159 | 80 |
| JLM3-770X-S-Gm | 70 | 140 | 7.7” | NO | 196 | 159 | 80 |
| JLM3-770X-S-Gw-i | 70 | 140 | 7.7” | SI | 196 | 159 | 80 |
| JLM3-770X-S-Gm-i | 70 | 140 | 7.7” | SI | 196 | 159 | 80 |

# JL AUDIO: ALTAVOCES serie M6

**Serie M6**

El altavoz para los que buscan una experiencia de sonido superior, lejos de lo convencional, marcando diferencias.
Las mejores prestaciones, mayor potencia y una calidad de sonido sin comparacion. La serie M6 ofrece nivel de equilibrio tonal en toda el area donde se escucha, que alcanza el zenit cuando se combina con subwoofers y amplificadores de potencia de JLAudio Waterproof, altamente resistentes al ambiente marino.
**Disponible en blanco (Gw) o titanium (Gm) , con rejilla clasica (C) o sport (S).**
**Los modelos con (i) final incorporan LED.**
Potencia indicada por altavoz.

| | Watios RMS | Watios max. | Tamaño | LED | Dim. ext | Dim. int | Prof. |
|---|---|---|---|---|---|---|---|
| JLM6-650X-C-GwGw | 75 | 150 | 6,5” | NO | 175 | 130 | 76 |
| JLM6-650X-S-GmTi | 75 | 150 | 6,5” | NO | 175 | 130 | 76 |
| JLM6-650X-S-GwGw | 75 | 150 | 6,5” | NO | 175 | 130 | 76 |
| JLM6-650X-C-GwGw-i | 75 | 150 | 6.5” | SI | 175 | 130 | 76 |
| JLM6-650X-S-GmTi-i | 75 | 150 | 6.5” | SI | 175 | 130 | 76 |
| JLM6-650X-S-GwGw-i | 75 | 150 | 6.5” | SI | 196 | 130 | 76 |
| JLM6-770X-C-GwGw | 100 | 200 | 7.7” | NO | 196 | 159 | 84 |
| JLM6-770X-S-GmTi | 100 | 200 | 7.7” | NO | 196 | 159 | 84 |
| JLM6-770X-S-GwGw | 100 | 200 | 7.7” | NO | 196 | 159 | 84 |
| JLM6-770X-C-GwGw-i | 100 | 200 | 7.7” | SI | 196 | 159 | 84 |
| JLM6-770X-S-GmTi-i | 100 | 200 | 7.7” | SI | 196 | 159 | 84 |
| JLM6-770X-S-GwGw-i | 100 | 200 | 7.7” | SI | 196 | 159 | 84 |
| JLM6-880X-C-GwGw | 125 | 250 | 8.8” | NO | 224 | 187 | 127 |
| JLM6-880X-S-GmTi | 125 | 250 | 8.8” | NO | 224 | 187 | 127 |
| JLM6-880X-S-GwGw | 125 | 250 | 8.8” | NO | 224 | 187 | 127 |
| JLM6-880X-C-GwGw-i | 125 | 250 | 8.8” | SI | 224 | 187 | 127 |
| JLM6-880X-S-GmTi-i | 125 | 250 | 8.8” | SI | 224 | 187 | 127 |
| JLM6-880X-S-GwGw-i | 125 | 250 | 8.8” | SI | 224 | 187 | 127 |

# JL AUDIO: ALTAVOCES para WAKE serie M3

## ETXV3 Systems M3

Diseñados para el montaje en torres de wakeboard y otras estructuras tubulares en un barco, proporcionando un sonido potente y una estética incomparable. gracias a su robusta construccion y una gama de soportes muy resistentes, se pueden utilizar en embarcaciones deportivas de alta velocidad, sin renunciar a la mejor calidad de sonido. Waterproof, altamente resistentes al ambiente marino. Además están disponible en **blanco (Gw) o titanium (Gm) , con rejilla clasica (C) o sport (S). Los modelos con (i) final incorporan LED.**
Potencia indicada por altavoz.

| | Watios RMS | Watios max. | Tamaño | LED | Dim. ext | largo |
|---|---|---|---|---|---|---|
| JLM3-770ETXv3-Gw-C-Gw | 70 | | 7,7” | NO | 196 | 318 |
| JLM3-770ETXv3-Gw-S-Gw | 70 | | 7,7” | NO | 196 | 318 |
| JLM3-770ETXv3-Gw-S-Gw-i | 70 | | 7,7” | SI | 196 | 318 |
| JLM3-770ETXv3-Sb-S-Gm | 70 | | 7,7” | NO | 196 | 318 |
| JLM3-770ETXv3-Sb-S-Gm-i | 70 | | 7,7” | SI | 196 | 318 |

**ACCESORIOS PARA LOS ALTAVOCES DE JL serie WAKE**

funda neopreno

JLM-MCPV3

JLM-MCPV3-SU-Top

JLM-MCPV3-SU-Side

JLM-MCPV3-DM

JLM-MCPV3-SM

JLM-MCPV3-MC

JLM-SWMCPV3

# JL AUDIO: ALTAVOCES para WAKE serie M6

## ETXV3 Systems M6

La serie M6 de JL Audio es la gama alta de los productos JL.
Pensada para cumplir con las máximas exigencias de usuarios donde el nivel de audio y la calidad de sonido son la elección deseada.
Diseñados para el montaje en torres de wakeboard y otras estructuras tubulares en un barco, proporcionando un sonido potente y una estética incomparable.
Waterproof, altamente resistentes al ambiente marino sin renunciar a una estética impresionante.
La serie M6 presenta dos tamaños: 7,7" y 8,8".
Están disponible en **blanco (Gw) o titanium (Gm) , con rejilla clasica (C) o sport (S).**
**Los modelos con (i) final incorporan LED.**
Potencia indicada por altavoz.

**SERIE M6**

| | Watios RMS | Watios max. | Tamaño | LED | Dim. ext | largo |
|---|---|---|---|---|---|---|
| JLM6-770ETXv3-Gw-C-GwGw | 100 | 225 | 7.7" | NO | 196 | 322 |
| JLM6-770ETXv3-Gw-S-GwGw | 100 | 225 | 7.7" | NO | 196 | 322 |
| JLM6-770ETXv3-Sb-S-GmTi | 100 | 225 | 7.7" | NO | 196 | 322 |
| JLM6-770ETXv3-Gw-C-GwGw-i | 100 | 225 | 7.7" | SI | 196 | 322 |
| JLM6-770ETXv3-Gw-S-GwGw-i | 100 | 225 | 7.7" | SI | 196 | 322 |
| JLM6-770ETXv3-Sb-S-GmTi-i | 100 | 225 | 7.7" | SI | 196 | 322 |
| JLM6-880ETXv3-Gw-C-GwGw | 125 | 300 | 8.8" | NO | 224 | 376 |
| JLM6-880ETXv3-Gw-S-GwGw | 125 | 300 | 8.8" | NO | 224 | 376 |
| JLM6-880ETXv3-Sb-S-GmTi | 125 | 300 | 8.8" | NO | 224 | 376 |
| JLM6-880ETXv3-Gw-C-GwGw-i | 125 | 300 | 8.8" | SI | 224 | 376 |
| JLM6-880ETXv3-Gw-S-GwGw-i | 125 | 300 | 8.8" | SI | 224 | 376 |
| JLM6-880ETXv3-Sb-S-GmTi-i | 125 | 300 | 8.8" | SI | 224 | 376 |

# SUBWOOFERS

## JL AUDIO serie M3

Gama de subwoofers con una excelente relación calidad / precio. Esta gama dispone de diferentes presentaciones en 10”, para todos los presupuestos, sin renunciar a las altas prestaciones de JL Audio. Presentacion con **rejilla clasica (C) o sport (S), en color blanco (Gw) y titanium (Gm).**
**Los que tiene una (i) final tienen LED.**

| | Watios RMS | Tamaño | LED | Dim. ext | Dim. int | Prof. |
|---|---|---|---|---|---|---|
| JLM3-10IB-C-Gw-4 | 175 | 10” | NO | 250 | 226 | 130 |
| JLM3-10IB-S-Gw-4 | 175 | 10” | NO | 250 | 225 | 130 |
| JLM3-10IB-S-Gm-4 | 175 | 10” | NO | 250 | 225 | 130 |
| JLM3-10IB-S-Gw-i-4 | 175 | 10” | SI | 250 | 225 | 130 |
| JLM3-10IB-S-Gm-i-4 | 175 | 10” | SI | 250 | 225 | 130 |

## JL AUDIO serie M6

La gran aportacion de un subwoofer a un sistema de sonido es mejorar la calidad del sonido, simplemente. La serie M aporta la mejor calidad y el mayor rendimiento posible a su sistema de audio, en 8” y 10”
Presentacion con **rejilla clasica (C) o sport (S), en color blanco (Gw) y titanium (Gm).**
**Los que tiene una (i) final tienen LED.**

| | Watios RMS | Tamaño | LED | Dim. ext | Dim. int | Prof. |
|---|---|---|---|---|---|---|
| JLM6-8IB-C-GwGw-4 | 200 | 8” | NO | 224 | 187 | 127 |
| JLM6-8IB-S-GmTi-4 | 200 | 8” | NO | 224 | 187 | 127 |
| JLM6-8IB-S-GwGw-4 | 200 | 8” | NO | 224 | 187 | 127 |
| JLM6-8IB-C-GwGw-i-4 | 200 | 8” | SI | 224 | 187 | 127 |
| JLM6-8IB-S-GmTi-i-4 | 200 | 8” | SI | 224 | 187 | 127 |
| JLM6-8IB-S-GwGw-i-4 | 200 | 8” | SI | 224 | 187 | 127 |
| JLM6-10IB-C-GwGw-4 | 250 | 10” | NO | 273 | 225 | 150 |
| JLM6-10IB-S-GmTi-4 | 250 | 10” | NO | 273 | 225 | 150 |
| JLM6-10IB-S-GwGw-4 | 250 | 10” | NO | 273 | 225 | 150 |
| JLM6-10IB-C-GwGw-i-4 | 250 | 10” | SI | 273 | 225 | 150 |
| JLM6-10IB-S-GmTi-i-4 | 250 | 10” | SI | 273 | 225 | 150 |
| JLM6-10IB-S-GwGw-i-4 | 250 | 10” | SI | 273 | 225 | 150 |

## JL AUDIO serie M7

Subwoofer de 12” y potencia superior, con 600W RMS. Los que tiene una “(i)tienen LED.
Presentacion con rejilla clasica (C) o sport (S), en color blanco (Gw) y titanium (Gm).

| | Watios RMS | Tamaño | LED | Dim. ext | Dim. int | Prof. |
|---|---|---|---|---|---|---|
| JLM7-12IB-C-GwGw-4 | 600 | 12” | NO | 356 | 306 | 204 |
| JLM7-12IB-S-GmTi-4 | 600 | 12” | NO | 356 | 306 | 204 |
| JLM7-12IB-S-GwGw-4 | 600 | 12” | NO | 356 | 306 | 204 |
| JLM7-12IB-C-GwGw-i-4 | 600 | 12” | SI | 356 | 306 | 204 |
| JLM7-12IB-S-GmTi-i-4 | 600 | 12” | SI | 356 | 306 | 204 |
| JLM7-12IB-S-GwGw-i-4 | 600 | 12” | SI | 356 | 306 | 204 |

# JL AUDIO: AMPLIFICADOR

**AMPLIFICADOR SERIE MHD**

Máximas prestaciones posibles en un equipo ideal para los más exigentes en el sonido.
La serie MHD auna la mejor tecnología, RIPS y Single Cycle Control, exlusivas de JLAudio, dotando a estos amplificadores de la máxima potencia y calidad de sonido.
Ideal para embarcaciones de mayor eslora o con mayor exigencia en cuanto a sonorizacion.

| | Potencia | Canales | Ohms | Dimensiones |
|---|---|---|---|---|
| **JLMHD750/1** | 750W x 1 | monoblock | 1,5 a 4 | 49x273x211mm |
| **JLMHD600/4** | 150W x 4 | 4 | 1,5 a 8 | 49x273x211mm |
| **JLMHD900/5** | 100W x 4 + 500W x 1 | 5 | 1,5 a 8 | 49x273x211mm |
| **JLMHD600/4-24V** | 150W x 4 | 4 | 1,5 a 8 | 49x273x211mm |
| **JLMHD900/5-24V** | 100W x 4 + 500W x 1 | 5 | 1,5 a 8 | 49x273x211mm |

**AMPLIFICADOR SERIE MX**

Ideal para pequeñas embarcaciones, motos de agua, quads, etc.., donde el espacio es un problema.
Muy compactos y resistentes al peor ambiente

| | Potencia | Canales | Ohms | Dimensiones |
|---|---|---|---|---|
| **JLMHX280/4** | 50W x 4 | 4 | 2 a 4 | 45x220x78,mm |
| **JLMX300/1** | 160W x 1 | monoblock | 1,5 a 4 | 45x220x78mm |
| **JLMX500/1** | 500W x 1 | monoblock | 2 a 4 | 45x237x115mm |
| **JLMX500/4** | 125W x 4 | 4 | 2 a 4 | 45x237x115mm |

**AMPLIFICADOR SERIE M**

Sistemas muy compactos, muy prácticos donde el espacio es importante.
Su reducido consumo hace que el sistema eléctrico no sufra, por lo que es ideal para embarcaciones pequeñas donde se desee una calidad de sonido impresionante.

| | Potencia | Canales | Ohms | Dimensiones |
|---|---|---|---|---|
| **JLM200/2** | 75W x 2 | 2 | 1,5 a 4 | 52x174x180mm |
| **JLM400/4** | 75W x 4 | 4 | 2 a 4 | 52x216x180mm |
| **JLM500/3** | 75W x 2 + 180W x 1 | 3 | 1,5 a 4 | 52x216x180mm |
| **JLM600/6** | 75W x 6 | 6 | 2 a 4 | 52x260x180mm |
| **JLM700/5** | 75w x 4 + 180W x 1 | 5 | 1,5 a 4 | 52x260x180mm |
| **JLM800/8v2** | 75W x 8 | 8 | 2 a 4 | 52x374x180mm |
| **JLM1000/5v2** | 75W x 4 + 400W x 1 | 5 | 2 a 4 | 52x374x180mm |
| **JLM400/4-24V** | 75W x 4 | 4 | 2 a 4 | 52x216x180mm |
| **JLM600/6-24V** | 75W x 6 | 6 | 2 - 4 | 52x260x180mm |
| **JLM800/8-24V** | 75W x 8 | 8 | 2 a 4 | 52x374x180mm |

# AQUATIC AV: equipos multimedia

Bluetooth USB 2.0 mp3

## AQUATIC AV AQ-CP6

Media Center con un gran display en monocromo, resistente a las peores condiciones, waterproof IP65.
Un gran boton rotatorio multifunción facilita el uso de las diferentes funcionalidades.
Excelente calidad de sonido, adaptable a cualquier configuracion incluso incluyendo un amplificador de potencia. Dispone radio FM y DAB+(requiere receptor DAB+ opcional)
Un diseño compacto y elegante, con una estética muy integrada con la mayoria de los GPS-Ploter del mercado. Dispone de tapa de protección incluida.
Posibilidad de control remoto en formato redondo (AQ-WR6), para instalacion fija. (requiere cable extensión (AQ-EXT-3, AQ-EXT-12, AQ-EXT-24)
Conexiones: Bluetooth. , 1xRCA, 3,5mm, 1 x USB.
Alimentacion: 10,8 - 14,4V. Potencia: 4x45W (4Ohms)
Waterproof IP65, con chasis de inox. Dim: (AlxAnxFo) 102x157x96mm

**Ref AQ-CP6**

Bluetooth USB 2.0 mp3

## AQUATIC AV AQ-MP-6BT

Media Center para instalaciones al exterior.
Gran display en monocromo. Excelente calidad de sonido, adaptable a cualquier intalación de altavoces, incluso donde sea aconsejable instalar un amplificador de potencia. Dispone radio FM.
Un diseño compacto y elegante, con acabados idóneos para instalar empotrado.
Un gran boton rotatorio multifunción facilita el uso de las diferentes funcionalidades.
Es una muy buena opción para sustituir el clásico “equipo de coche”, con medidas de instalación practicamente iguales.
Posibilidad de control remoto en formato redondo (AQ-WR6), para instalacion fija. (requiere cable extensión (AQ-EXT-3, AQ-EXT-12, AQ-EXT-24)
Conexiones: Bluetooth. , 1xRCA, 3,5mm, 1 x USB.
Alimentacion: 10,5 - 14,4V. Potencia: 4x45W (4Ohms)
Waterproof IP65, con chasis de inox. Dim: (AnxAlxFo) 210x65.2x107mm

**Ref AQ-MP6**

## CONTROL REMOTO

AQ-WR6

## AQUATIC AV AQ-WR6

válido para AQ-CP6, AQ-MP6.
Control remoto de montaje empotrado.
Acabado en acero inox pulido, de diseño elegante, waterproof IPX65.
Requiere cable de extension: (opcional, se pide a parte).
**AQ-EXT-3 -** 0,92mts
**AQ-EXT-12** - 3.65mts
**AQ-EXT-24** - 7.3mts
Dim:92x28,8mm

**Ref AQ-WR6**

# AQUATIC AV: equipos multimedia

## AQUATIC AV AQ-GP1

Media Center con un diseño elegante, ultra-plano.. solo 12.7mm, formato redondo, display en monocromo, waterproof IP65. Dispone radio FM
Un gran boton rotatorio multifunción facilita el uso de las diferentes funcionalidades.
Conexiones: Bluetooth. , 1xRCA, 3,5mm, 1 x USB.
Alimentacion: 10,8 - 14,4V. Potencia: 4x45W (4Ohms)
Dim. exterior: 92mm. Dim interior: 76mm. Fondo: 77.7mm

**Ref AQ-GP1**

## AQUATIC AV AQ-MP-5UBT

Media Center con Docking station interno. iPod, iPhone, USB, MP3, FM
Gran display en color de 3". Frontal desmontable.
El dispositivo movil se carga mediante conexion USB
Permite utilizar el dispositivo movil como central multimedia, con total control sobre todas las funciones, hasta tamaño del Samsumg Galaxy Note 2 o iPhone 6.
Posibilidad de control remoto en formato redondo (AQ-WR-5F), para instalacion fija.
Conexiones: Bluetooth. USB, 1xRCA, 3,5mm
Alimentacion: 10,8 - 15,6V.
Potencia: 4x45W (4Ohms) - 4x72W (2Ohms)
Waterproof IP55, con chasis de inox. Dim: 214,4x69,8x188mm

**Ref AQ-MP-5UBT**

Made for iPod iPhone · Bluetooth · USB 2.0 · mp3 · DSP EQ

DUALZONE SOURCE

## CONTROL REMOTO

## AQUATIC AV AQ-WR-5F

válido para AQ-MP-5UBT , AQ-MP-5BT.
Control remoto de montaje empotrado. Acabado en acero inox pulido, de diseño elegante, waterproof IPX65. Requiere cable de extension: (opcional, se pide a parte).
**AQ-EXT-3 -** 0,92mts
A**Q-EXT-12** - 3.65mts
**AQ-EXT-24** - 7.3mts
Dim:92x28,8mm

**Ref AQ-WR-5F**

**AQ-WR-5F**

# AQUATIC AV: equipos multimedia

Bluetooth mp3

## AQUATIC AV BlueCUBE 6+

BlueCube Media Player está diseñado para ser instalado completamente escondido y fuera de la vista.
Puede conectarse de forma inalambrica a su dispositivo con Bluetooth para transmitir musica directamente dese su dispotivo,. sencillo y elegante.
Con esta presentacion podemos ofrecer musica de alta calidad a cualquier tipo de embarcacion o vehículo, donde el espacio pudiera ser un problema, como motos de agua, quads, pequeñas embarcaciones o, en el extremo opuesto, grances embarcaciones que deseen dotar de sonido a estancias aisladas, como camarotes y donde el diseño y la estética tengan importancia.
El pack incluye control remoto inalámbrico AQ-RF-6UBT-T
Alimentacion: 9,7 - 14,4V.
Potencia salida: 4x45W (4Ohms) - 4x72W (2Ohms)
Entradas: Bluetooth, 1 x

Bluetooth mp3

## AQUATIC AV AQ-BC-BASIC

MediaPlayer de BlackBox Mini, de gran calidad, diseñado para espacios reducidos. Dispone de conectividad Bluetooth.
Opción económica para dotar de sonido a pequeñas embarcaciones, Quads, motos de agua, etc..y manejar las opciones desde el móvil.

Alimentacion: 9,7 - 14,4V.
Potencia salida: 4x45W (4Ohms) - 4x72W (2Ohms)
Waterproof IP65.
Dimensiones: 168x107x32mm

**Ref AQ-BC-BASIC**

## CONTROL REMOTO

## AQUATIC AQ-RF-6UBT

válido para AQ-BC-6BT y AQ-BC-BASIC
Control remoto inalambrico, flotante, cobertura 12 mts aprox.
waterproof IPX65

**Ref AQ-RF-6UBT**

# AQUATIC AV: ALTAVOCES

## AQUATIC AV AQ-SPK3.0UN-4

Altavoz de exterior, resistente al ambiente marino.
Tamaño 3", ideal para espacios pequeños y zonas poco accesibles. Potencia: 70W (35W RMS) por altavoz
Diametro: exterior: 100mm. Interior: 75mm Fondo: 56mm
Se suministran por unidades y se debe **pedir la rejilla a parte**.
**Ref. AQ-SPK3.0UN-4 altavoz**
**AQ-SPG3.0 - rejilla**

## AQUATIC AV AQ-SPK6.5-4EW

Altavoz de exterior, resistente al ambiente marino.
Tamaño , 6,5", Se sirven en parejas
Diametro: exterior 163mm. Interior 129mm Fondo 52mm
Potencia: 80W max (40W RMS) por altavoz
**Ref AQ-SPK6.5-4EW- blanco**
**AQ-SPK6.5-4EB - negro**

## AQUATIC AV AQ-SPK6.5-4L

Altavoz de exterior, resistente al ambiente marino.
Tamaño , 6,5". Se sirven en parejas.
Diametro: exterior: 175mm. Interior: 130mm. Fondo 70mm
Potencia: 100W max (50W RMS) por altavoz
**Ref AQ-SPK6.5-4L - blanco**
**AQ-SPK6.5-4LB - negro**

## AQUATIC AV AQ-RG112

Diseño sport sin renunciar a la elegancia, waterproof, de 6,5" y con una buena calidad de sonido. Incorpora iluminación LED RGB, variable. Se sirven en parejas
Dim. exterior:174mm Dim. interior:140mm Fondo: 59,8mm
Potencia: 60 W max (30W RMS) por altavoz.
**Ref AQ-RG112**

## AQUATIC AV AQ-EL421

Altavoz de excelente rendimiento, waterproof, de 6,5". Una rejilla de diseño clásico, incorpora iluminación LED RGB, variable.
Se sirven en parejas.
Dim. exterior:175mm Dim. interior:130mm Fondo: 66mm
Potencia: 120 W max (60W RMS) por altavoz.
**Ref AQ-EL421 - blanco**
**AQ-EL422 - negro**

# AQUATIC AV: SUBWOOFER

## AQUATIC AV AQ-SPK10-4LW

Subwoofer para instalación en exterior, waterproof, con gran calidad de sonido, con una respuesta de frecuencia de 40Hz - 4.000Hz.
Dispone de iluminacion LED en un elegante color azul.
Podemos elegir entre rejilla blanca o negra.Construido con materiales resistentes para trabajar en las duras condiciones a bordo.

**Ref AQ-SPK10-4LW - color blanco**
**AQ-SPK10-4LB - color negro**

- Diametro exteriores: 282 mm
- Diametro interior: 229 mm
- Profundidad: 112.5 mm
- Peso: 3 kg
- Altavoz de 10”
- Waterproof, IP67, resistente al agua.
- Proteccion UV.
- LED azul fijo. (indica que esta sincronizado)
- Potencia max. 400W (200W RMS)
- Imperancia: 4 Ohms

## AQUATIC AV AQ-SWA6

Subwoofer stereo, compacto, formato BlackBox, de alta calidad.
Ideal para su instalación en embarcaciones, jacuzzi, SPA, etc..
Dispone de conectividad Bluetooth integrada para reproducir sus canciones favoritas desde su smartphone o tablet.
Salida directa para 4 altavoces, proporcionando un completo sistema de audio de gran calidad

**Ref AQ-SWA6**

- Dimensiones : AnxAlxFo 368,3x279.4x144.2 mm
- Waterproof, IP4, resistente al agua.
- Potencia max. 288W
- Imperancia: 4 Ohms y 2 Ohms
- Cono subwoofer: 8”
- Respuesta de frecuencia: 26-125 Hz
- Entradas: Bluetooth.
  2 x RCA con variable 400mv, 2V o 4V
- Salidas: 2 canales full range
- Potencia amplificador (max): 72W x (2 Ohms)
  45W x 2 (4 Ohms)

Respuesta de frecuencia (amp): 125-20.000Hz

# AQUATIC AV: AMPLIFICADORES

## AMPLIFICADOR AQUATIC AV AQ-AD300.2-MICRO

Amplificador protegido contra el agua y el polvo, IP65.
Utiliza tecnología digital. Clase D
Potencia salida:
4Ohms: 2x100W, 2Ohms: 2x150W,
Dim: 166x113x46 mm. Alimentación 10,8 - 15,6V
Salida: 2 canales

**Ref AQ-AD300.2-MICRO**

## AQUATIC AV AQ-AD600.4

La tecnología Shockwe combina una excelente calidad de sonido, alto rendimiento y confiabilidad excelentes en un amplificador marino.
Amplificador clase D digital, protegido contra el agua y el polvo, IP65.
Potencia salida:
4Ohms: 4x100W, - 2Ohms: 4x150W, Entrada: 4xRCA
Dim: 200x154x53,6mm. Alimentación 10,8 - 15,6V

**Ref AQ-AD600**

## AMPLIFICADOR AQUATIC AV AQ-AD600.5

Amplificador compacto protegido contra el agua y el polvo, IP65.
Utiliza tecnología digital. Clase D. Entrada 5xRCA
Potencia salida:
4Ohms: 4x50W + 1x200W , 2Ohms: 4x75W + 1x300W,
Dim: 305x113x46 mm. Alimentación 10,8 - 15,6V

**Ref AQ-AD600.5**

## AQUATIC AV CABLES

Aquatic AV dispone de una amplia gama de accesorios de instalacion, con cables con base waterproof, para empotrar, de exterior.
**AQ-ANT-1** - Antena
**AQ-AUXAV-2** - Conexión Aux Audio/video input, con base exterior
**AQ-AUX-3** - cable resistente al ambiente marino, 3,5mm Aux Audio input, con base exterior
**AQ-USB-1 -** cable USB, resistente al ambiente marino, con base exterior
**AQ-AUX-4** - cable USB y 3,5mm, resistente al ambiente marino, con base exterior.

AQ-USB-1

AQ-AUX-3

AQ-ANT-1

AQ-AUX-4

# ACCESORIOS JL AUDIO

## BLUETOOTH módulo receptor MBT-CRX

Controlador/receptor Bluetooth para “modernizar” tu viejo equipo de sonido.
Con un pequeño, compacto y resistente control permite reproducir la música desde tu móvil, tablet o MP3 por Bluetooth, utilizando tu sistema ya instalado.
Se puede utilizar incluso con guantes...Muy practico en pequeñas embarcaciones, motos de agua, quads, etc...
Diseñado para instalación empotrado, con Bluetooth 4.0, A2DP
Proporciona conectividad hasta 11 mts de distancia.
Alimentación 8-28 VDC

**Ref JLMBT-CRX**

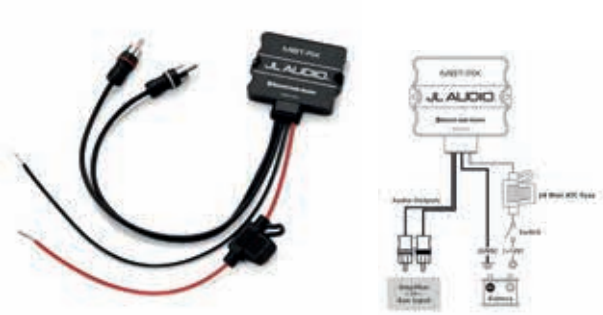

## BLUETOOTH módulo receptor MBT-RX

Receptor Bluetooth waterproof, resistente IP6, de alta calidad, para dotar tu equipo de música en el barco o en tu casa de la funcionalidad Bluetooth.
Esta característica permite mantener un equipo de sonido instalado y utilizar las últimas tecnologias.
Bluetooth 4.0, A2DP

**Ref JLMBT-RX**

## CABLE MARINO de altavoz

Bobina de cable de altavoz libre de oxigeno, estañado, 16 AWG, ideal para mejorar la calidad del sistema e instalaciones en entornos marinos.
Recubierto de PVC flexible, para facilitar la instalacion en espacios reducidos.

**Ref JLM-XM-WHTSC16-500**

## CABLE ALIMENTACION para amplificador

Cables estañado de alimentación JL, de alta calidad. para un rendimiento superior y resistencia al ambiente marino.
Muy flexible, para una fácil instalacion en embarcaciones.

## CABLE interconexión

Los cables de interconexión de audio marino JL Audio están disponibles en configuraciones de 2 canales y 4 canales, en longitudes que van desde 0,91 a 7,62 m.

# ACCESORIOS KICKER

**Todos los kits de cables KICKER vienen con un embalaje de elegante diseño, ideal para su exposición.**

## CABLES RCA MARINO

Cables RCA fabricados especialmente para uso marino. Los conectores RCA marinizados garantizan una excelente calidad en las conexiones, con cable libre de oxígeno. Totalmente protegidos para cualquier eventualidad en las instalación de la embarcación.

**Ref KA47KMI1 -** INTERCONEXION RCA 2 canales - 1 metro
**KA47KMI3 -** INTERCONEXION RCA 2 canales - 3 metros
**KA47KMI7 -** INTERCONEXION RCA 2 canales - 7 metros
**KA47KMI10 -** INTERCONEXION RCA 2 canales - 10 metros

## ADAPTADOR "Y" INTERCONEXION RCA MARINO

Kit con 2 cables en "Y" (1 hembra / 2 macho) y seis adaptadores
(4 hembra / hembra y 2 macho / macho)
la calidad de los conectores junto al cable libre de oxígeno garantizan en mayor rendimiento de la instalación.

**Ref KA47KMIY**

## CABLE ALTAVOCES + RGB MARINO

Cable de altavoz de gran calidad, estañado, de máxima resistencia para instalaciones en embarcaciones. En la misma manguera combina con cable LED RGB, facilitando la configuración de su sistema de audio con altavoces LED.

**Ref KA46KMWRGB150**

## CABLE MARINO para AMPLIFICADOR

Kit de instalación para amplificadores de audio. Incluye cable de alimentación 4 AWG, estañado, rojo de 7 metros, con terminal aislado; cable de tierra amarillo 4 AWG, estañado, de 7 metros, con terminal aislado; cable remoto azul, portafusibles, fusibles (100A) y terminales

**Ref KA47KMPK4-** kit instalación de amplificador marino 4 AWG

## CABLE MARINO para AMPLIFICADOR

Kit de instalación para amplificadores de audio. Incluye cable de alimentación 8 AWG, estañado, rojo de 7 metros, con terminal aislado; cable de tierra amarillo 8 AWG, estañado, de 7 metros, con terminal aislado; cable remoto azul, portafusibles, fusibles (60A) y terminales

**Ref KA47KMPK8-** kit instalación de amplificador marino 8 AWG

# PowerVision

## PowerEgg X

**PowerEggX: Capture Life**

Primer drone para uno marino y terrestre, con GNSS (GPS+GLONASS)

Un diseño espectacular y unas prestaciones únicas permiten disfrutar de imágenes únicas, gracias a su cámara 4K 60FPS.

Dispone de seguimiento inteligente, seguimiento automático y estabilizador 3-axis gimbal.

Waterproof, resistente al viento te permiten utilizar el PowerEggX en cualquier ambiente metereológico, incluso con lluvia o volar cerca del agua sin miedo a las salpicaduras.

Incluso puede amerizar sobre el agua (requiere accesorio).

Puedes hacer grabaciones de video y voz simultáneamente.

**Características técnicas:**

| | |
|---|---|
| Dimensiones | 428x274x114mm |
| Peso | 862g |
| Velocidad max ascenso | 5m/s |
| Velocidad max descenso | 3m/s |
| Velocidad max (sin viento) | 54 km/h |
| Altura max sobre nivel del mar | 4000m |
| Tiempo de vuelo | 30m |
| Distancia max de vuelo | 18km |
| Resistencia max al viento | 10m/s |
| Capacidad baterias | 3800 mAh |
| SD micro | hasta 128Gb |
| Sensor camara | 1/2.8 inch CMOS |
| Resolución | 12 Megapixels |
| Lens | FOV:78.4º |
| Formato foto | JPEG / RAW |
| Formato video | MP4 / MOV |
| Memoria interna | 6Gb |
| Peso cámara | 522g |
| Diemnsiones cámara | 165x100x100mm |
| Bateria modo cámara | 5 horas |

# PowerSeeker

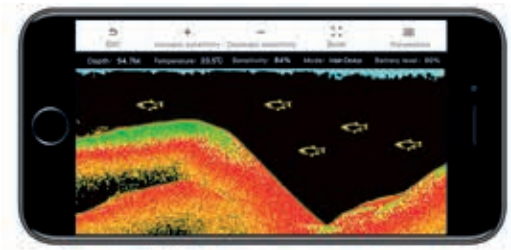

## PowerSeeker: la sonda inteligente

Al usar un sistema de sonar de alta sensibilidad, PowerSeeker puede detectar el fondo submarino, los arrecifes de coral, la ubicación de los peces, la profundidad del agua y la información de temperatura, en el rango de 0,6 m a 40 m. Gracias a la APP Visión+, capaz de transmitir, por WiFi, toda la información en tiempo real, te presentamos el mundo submarino de la manera más inteligente y divertida.

### Características técnicas:

| | |
|---|---|
| Dimensiones | aprox 65 mm diametro |
| Peso | 110gr |
| Frecuencia sonda | 125 Khz |
| Angulo detección | 30º |
| Batería | 3,7V 1000 mAh |
| Duración batería | +/- 3h |
| Tiempo de carga | +/- 3h |
| Luz de pesca | azul |
| Profundidad detección | 0,6m a 40m |
| Distancia max transmisión | 90m |
| Resolución detección | 0,1 m |

# PowerRay

**PowerRay: vive la experiencia de la inmersión sin mojarte**

El PowerRay puede “bucear” hasta una profundidad de 30m, tanto en agua dulce como en agua salada.
Puede utilizarse para fotografía submarina, para localizar e incluso atraer peces.
El usuario puede operar el PowerRay a través de las gafas de realidad virtual ZEISS VR ONE Plus Edition PowerVision, del transmisor o de la APP para transmitir video en tiempo real.
La cámara integrada 4K UHD cuenta on 12 millones de pixels para fotografía y grabación de video submarino.

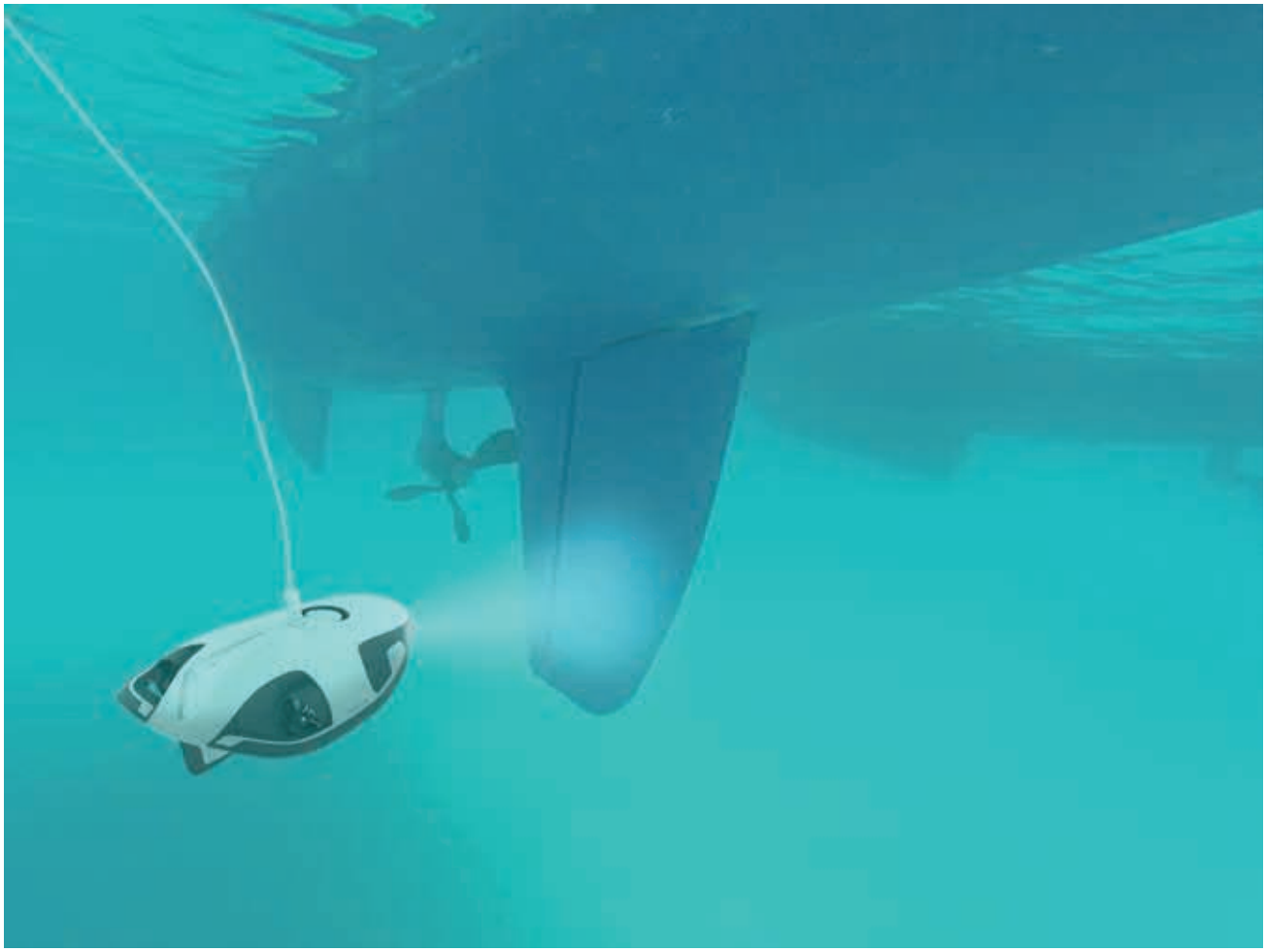

El PowerRay puede bajar hasta 30m desde la superficie y detectar peces hasta 40m por debajo del equipo, con una profundidad todal hasta unos 70m.
El sistema de WiFi interno permite la transmisión de imágenes y datos a una distancia de hasta 80m.
Nunca antes fue tan fácil disfrutar de las maravillosas imágenes que proporciona el fondo marino, una realidad virtual más real que nunca, todo ello sin mojarse.

# PowerVision

## Powerseeker: la sonda inteligente

Al usar un sistema de sonar de alta sensibilidad, PowerSeeker puede detectar el fondo submarino, los arrecifes de coral, la ubicación de los peces, la profundidad del agua
y la información de temperatura, en el rango de 0,6m a 40m.
Gracias a la APP Vision+, capaz de transmitir toda la información en tiempo real, te presentamos el mundo submarino de la manera más inteligente y divertida.

### PowerRay EXPLORER

* PowerRay con batería integrada
* Controlador
* Estación base
* Cable 50m
* Memoria video 32 Gb
* Cargador
*Cámara video 4K

### PowerRay ANGLER

* PowerRay con batería integrada
* Controlador
* Estación base
* Cable 50m
* Memoria video 32 Gb
* Cargador
*Cámara video 4K
* PowerSeeker (sonda de pesca)
* Accesorio Pesca (agregue en la línea de pesca con anzuelo y suéltelo en la ubicación seleccionada)

### PowerRay WIZARD

* PowerRay con batería integrada
* Controlador
* Estación base
* Cable 50m
* Memoria video 32 Gb
* Cargador
* Cámara video 4K
* PowerSeeker (sonda de pesca)
* Accesorio Pesca (agregue en la línea de pesca con anzuelo y suéltelo en la ubicación seleccionada)
* Maleta protección y transporte
* ZEISS VR One Plus

# PowerDolphin

## PowerDolphin: un drone inteligente único del agua

Ofrece unas funcionalidades excepcionales para pescadores, buzos, navegantes, entusiastas de deportes acuáticos así como un ayudante muy útil para los profesionales de las emergencias.

Equipa una cámara 4K con asombroso ángulo de rotación: 215º.

Lanza fotos hasta 80º por encima del agua y hasta 135º por debajo del agua.

Las imágenes de alta definición de 4K se pueden enviar en tiempo real por transmisión inalámbrica.

Unas luces delanteras con cuatro niveles de brillo ajustable, que giran con la cámara, garantizando la mejor calidad en las fotografías.

**Características técnicas:**

| | |
|---|---|
| Dimensiones | 515x242x138 mm |
| Peso | 2.1 kg |
| Temperatura | 0 - 40ºC |
| Luces | 3W, 220-240 LM |
| Batería | 6000 mAh, 11,1V |
| Tiempo de carga | 2h |
| Lens cámara | FOV 132º |
| Resolución video max | 12Mb |
| Distancia max | Wifi: 250m<br>Control Remoto: 1000m |

# PowerDolphin

## Ayudante de los servicios de rescate

Con tres velocidades diferentes puede "nadar" hasta 5m por segundo, casi el doble de los nadadores profesionales, entregando aros salvavidas, chalecos, cabos de remolque y otros equipos de rescate.
Un equipo auxiliar imprescindible para embarcaciones de rescate

## Equipo para investigacion científica

PowerDolphin tiene hasta dos horas de batería, un dispositivo de sonda inteligente y función de waypoint por GPS.
También puede escanear automáticamente las aguas seleccionadas y trazar mapas topográficos submarinos montando una sonda inteligente, porporcionando a los científicos datos altamente precisos en forma visual, agregando un gran valor a su investigación marina.

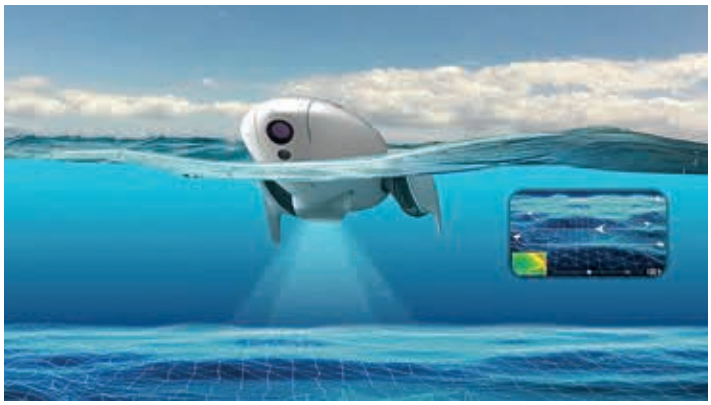

## Pesca inteligente y divertida

Además de su potente capacidad de imagen, PowerDolphin ofrece una pesca inteligente, combinando el PowerSeeker como buscador de peces.
El control remoto puede remolcar directamente los anzuelos y atraer los peces hasta el lugar deseado hasta 1000 m de distancia, permitiendo observar y grabar todo el preoceso de la pesca a través de la cámara 4K.
El recipiente de cebo personalizado ayudará a atraer los peces deseados.

# FURUNO: MULTIFUNCION

## FURUNO GP-1871F

Multifunción de 7” TFT color, con una resolución de 800x480 pixels y pantalla táctil.
Frecuencia 50/200 Khz. Chirp: 40 a 225 kHz (NO INCLUYE transductor)
Dispone de tecnología True Echo CHIRP, RezBoost y ACCU-FISH.
Con la tecnología de proceso de datos RezBoost de FURUNO los bancos de pescado y los ecos son presentados con alta resolución, y se puede estimar su tamaño y la composición del fondo gracias a las funciones ACCU-FISHTM y Discriminación de Fondo.
Opcionalmente puedes conectar el radar WiFi Furuno DRS4W, integrando toda la informacion, combinando la imagen del ploter con los blancos del radar.
Conectividad NMEA2000 y NMEA0183
Utiliza cartografía C-MAP 4D
Dimensiones: 191,5x125.5x74mm
Potencia 1kW RMS
Alimentación 12-24V

**FUGP-1871F**

## FURUNO GP-1971F

Multifunción de 9” TFT color, con una resolución de 800x480 pixels y pantalla táctil, de prestaciones iguales al GP1871.
Frecuencia 50/200 Khz. Chirp: 40 a 225 kHz (NO INCLUYE transductor)
Para la función CHIRP requiere transductor especial CHIRP.
Dispone de tecnología True Echo CHIRP, RezBoost y ACCU-FISH.
Opcionalmente puedes conectar el radar WiFi Furuno DRS4W, integrando toda la informacion, combinando la imagen del ploter con los blancos del radar.
Conectividad NMEA2000 y NMEA0183
Utiliza cartografía C-MAP 4D
Dimensiones:241.5x182x74mm
Potencia 1kW RMS
Alimentación 12-24V

**FUGP-1971F**

## RADAR WiFi FURUNO DRS4W

Antena de radar Wifi para los multifunción GP1871 y GP1971.
Además puedes operar desde una tablet o móvil, lo que permite flexibilidad de uso (hasta 2 dispositivos).
La instalación de la compacta y ligera antena de radar es simple. Montarla, conectar el cable de alimentación y listo. La portabilidad de los dispositivos iOS hace a este sistema una buena opción para aquellas embarcaciones en las que el poco espacio es un problema.
Escala de 0,125 a 24 mn y 4KW.
Diemnsiones: 488x220mm
Alimentación 12-24V

**Ref FUDRS4W**

# FURUNO: SONDAS

## FURUNO FCV-628

Sonda de pesca LCD en color de 5,7", resolución 480x640 (VGA) con una asombrosa claridad y separación de blancos con tecnología Rezboost, exclusiva de Furuno. Función línea blanca: discrimina el pescado cercano al fondo marino.
Función alarmade pescado configurable
Frecuencia 50/200 Khz. (NO INCLUYE transductor)
Potencia 600W RMS
Dimensiones: 170x170x106mm
Alimentación 12-24V

**Ref FUFCV628**

## FURUNO FCV-588

Sonda de pesca LCD en color de 8,4", resolución 480x640 (VGA) con una asombrosa claridad y separación de blancos con tecnología Rezboost, exclusiva de Furuno, que proporciona un rendimiento superior con transductores convencionales, sin tener que recurrir a transductores especiales. Función línea blanca: discrimina el pescado cercano al fondo marino.
Frecuencia 50/200 Khz. (NO INCLUYE transductor)
Potencia 600W RMS ( hasta 1KW con transd B260-526T-HDD)
Dimensiones: 233x233x110mm
Alimentación 12-24V

**Ref FUFCV588**

## RADAR FURUNO M-1815

Radar compacto de LCD color de 8,4" con resolución de 480x640 pixels, diseñado para embarcaciones de recreo o pequeños barcos profesionales.
Dispone de controles intuitivos de fácil uso, proporcionando imágenes detalladas dee la costa y de los posibles blancos.
La función Fast Target Tracking adquiere, manual o automáticamente, 10 blancos.
Después de seleccionar un blanco se presenta el vector de rumbo y velocidad.
Con esta informacion se puede estimar el rumbo y la velocidad de otros barcos.
Conectando a un AIS Furuno se pueden presentar y seguir en pantalla hasta 100 blancos, combinando la seguridad de navegación del radar y el AIS.
Dimensiones display : 233x233x110mm
Dimensiones antena: 488x220mm
Alimentación 12-24V

**Ref FUM1815**

# SONDAS de PESCA

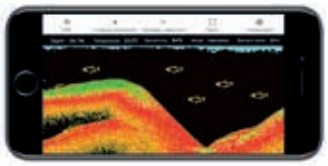

## PowerSeeker: la sonda inteligente

Al usar un sistema de sonar de alta sensibilidad, Ideal para pescadores de roca, kayak o pequeñas embarcaciones.
PowerSeeker puede detectar el fondo submarino, los arrecifes de coral, la ubicación de los peces, la profundidad del agua y la información de temperatura, en el rango de 0,6 m a 40 m.
Gracias a la APP Visión+, capaz de transmitir, por WiFi, toda la información en tiempo real, te presentamos el mundo submarino de la manera más inteligente y divertida.

**Ref POW10000099-00C**

### Características técnicas:

| | |
|---|---|
| Dimensiones | aprox 65 mm diametro |
| Peso | 110gr |
| Frecuencia sonda | 125 Khz |
| Angulo detección | 30º |
| Duración batería | +/- 3h |
| Tiempo de carga | +/- 3h |
| Profundidad detección | 0,6m a 40m |
| Distancia max transmisión | 90m |

## SPORTNAV SPOFF688C

Sonda de pesca gráfica, con display TFT color de 3,5”, de gran definicion,
Funciones: Auto zoom, indicador de profundidad del pescado, identificacion del pescado, alarmas de profundidad, alarmas de pescado y temperatura del agua.
Transductor de popa incluido. Seleccion de idiomas, incluido español.
Display 3,5” TFT color. Pixels 320x240
Frecuencia 83/200 Khz. Potencia 240W RMS (1800W p.p.)
Alimentacion 10-18V

**Ref SPOFF688C**

## PHIRADAR FF268W

Sonda de pesca gráfica PORTATIL , con display mopnocromo de 2,8”, de gran definicion, con 4 niveles de gris.
Funciones: Auto zoom, indicador de profundidad del pescado, identificacion del pescado, alarmas de profundidad, alarmas de pescado y temperatura del agua.
Transductor con sistema wireless, permitiendo trabajar hasta 25 mts de distancia . Seleccion de idiomas, incluido español.
Display 2.8” monocromo. Pixels 128x96
Frecuencia 125 Khz. Potencia 100W RMS (1800.)
Alimentacion Batería Litio incluida, 5V

**Ref PHIFF268W**

# SAMYUNG: equipos de navegación

## SAMYUNG GPS-PLOTER-SONDA NF500

GPS-PLOTER-SONDA con display de 5” color TFT wide
Frecuencias 50/200Khz y 600W rms, con un rendimiento próximo a los 400 mts reales (depende del transductor)
Ganancia automática, función A-Mode y selección de colores, para la mejor detección de peces.
NMEA0183. Alimentación 10-32V
Dim. 140x190x81,3m (incluyendo soporte)
incluye transductor popa
**Ref SAMNF500**

## SAMYUNG GPS-PLOTER N560

GPS-PLOTER con un display color de 5,6», TFT alta resolución, 480x640 pixels, con muy buena visión al sol.
Un menu muy intuitivo, con iconos identificativos para cada función.
Tecla directa para funcion GOTO y MOB. Selección de idiomas, incluyendo castellano (tambien ruso y chino)
Visualizacion de la información AIS sobre la carta náutica, conectiviad a receptor AIS por NMEA0183.
Posibilidad de grabar todos los datos almacenados en memoria interna de 128Mb o en una SD. Utiliza cartografía Navionics GOLD formato SD.
NMEA 0183. (para VHF, AIS, piloto, etc..) y NMEA 2000.
Dimensiones: 164x183x74mm
**Ref SAMN560**

## SAMYUNG GPS-PLOTER N700

GPS-PLOTER con display color de 7», TFT alta resolución, 800x480 pixels, con muy buena visión al sol.
Un menu muy intuitivo, , con iconos identificativos para cada función.
Tecla directa para funcion GOTO y MOB. Selección de idiomas, incluyendo castellano (tambien ruso y chino)
Visualizacion de la información de AIS sobre la carta náutica, conectividad a receptor AIS por NMEA0183.
Utiliza cartografía Navionics GOLD en formato SD.
NMEA 0183. (para VHF, AIS, piloto, etc..) y NMEA 2000
Dimensiones: 164x183x74mm
**Ref SAMN700**

## SAMYUNG SONDA F700

SONDA con un display color de 7», TFT alta resolución, 800x480 pixels, con muy buena visión al sol.
Un menu muy intuitivo, Imágenes nítidas, que permiten discriminar entre los diferentes tipos de fondos marinos, así como tipos peces y tamaño, individuales o bancos. Funcion A-Scope
Alarmas configurables de profundidad, pescado, etc..
Frecuencia 50/200khz, Potencia: 600W.
incluye transductor casco bronce B45
Dimensiones: 164x183x74mm
**Ref SAMF700**

# SAMYUNG: equipos de navegación

## SAMYUNG GPS-PLOTER-SONDA NF80

Multifunción de última generacion, con un display de 8” de alta resolución (800x600 pixels), TFT LED, con perfecta visión a pleno sol.
Procesador ultra-rápido, con refresco de imágenes instantáneo.
Menus mediante iconos, simplificando el manejo a la mínima expresión.
Teclas de acceso directo a las principales funciones de navegación, incluyendo funcion MOB y GO TO.
Botón rotativo multifunción, de aplicación en las diferentes pantallas y menus., que facilita el uso del equipo aún en las peores condiciones de navegacion.
Permite usar cartografia Navionics+ y Samyung.
Permite reproducir películas, música y video en el mismo equipo, dando un plus en cuanto a entretenimiento en largas travesias o exigentes jornadas de pesca.
Gracias a disponer de Slot de entrada en SD Card (2) y USB tenemos gran variedad de posibilidades de grabar y descargar datos externos.
La version con sonda opera en 50/200Khz, con una potencia de 1KW, proporcionando nítidas imágenes a gran profundidad.
Alimentacion 12-35V DC, consumo 40W
Configuración de pantallas/menus a gusto del usuario..
Opción de mando a distancia sin cables.
Dispone de salida HDMI para poder conectar con monitores de alta definición
Interface NMEA0183, NMEA2000 para conectividad a datos.
Diemnsiones: 293.5x200.5mm

**Ref SAMN80** GPS-PLOTER
**SAMNF80** GPS-PLOTER-SONDA (incluye transd 600W casco)

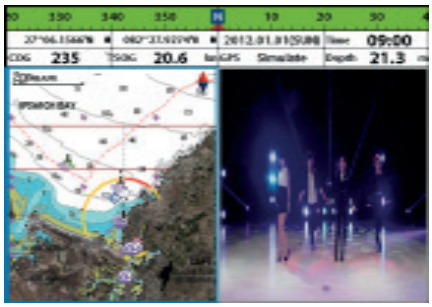

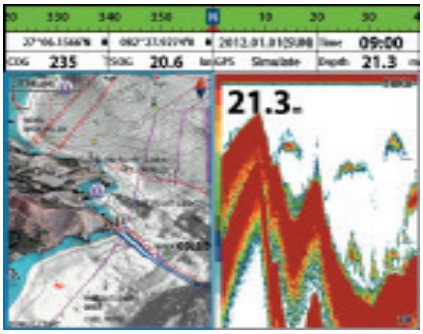

## SAMYUNG GPS-PLOTER-SONDA NF100

Mismas prestaciones que el NF80 pero en un display de 10,4”, con una resolución de 800x600 pixels.
Dimensiones: 349.5x234.5mm

**Ref SAMN80** GPS-PLOTER
**SAMNF80** GPS-PLOTER-SONDA (incluye transd 600W casco)

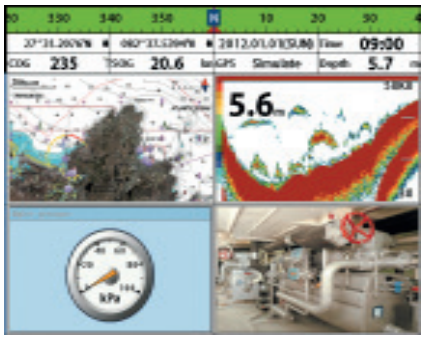

## SAMYUNG GPS-PLOTER-SONDA NF120

Mismas prestaciones que el NF80 pero en un gran display de 12,1”, con una resolución de 1024x768pixels.
Dimensiones: 385x270mm

**Ref SAMN120** GPS-PLOTER
**SAMNF120** GPS-PLOTER-SONDA (incluye transd 600W casco)

# SAMYUNG: equipos de navegación

## SAMYUNG AIS50 N CLASE B

AIS clase B con GPS-PLOTER, proporcionando una imagen sencilla y completa de informacion para el navegante.
Incorpora un mapa mundial de cartografía básica, pudiendo amplianse con cartografía Navionics GOLD en formato SD, opcional.
Capacidad: 5.000 waypoints, 100 rutas de 100 puntos cada una, 10 tracks de 5.000 puntos cada uno, seleccionables por tiempo o distancia.
Posibilidad de grabar todos los datos almacenados en memoria interna de 128Mb o en una SD.
NMEA 0183. (para VHF, AIS, piloto, etc..) y NMEA2000

**Ref SAMAIS50N**

## SAMYUNG AIS SI-30A CLASE A

AIS clase A, con homologacion IMO, para embarcaciones profesionales.
Equipo profesional, con un gran display de TFT LED color 5,6". Incorpora mapa base donde vuisualizar los blancos AIS.
Incorpora teclas robustas, con menus sencillos. Compatible con sistemas con conectividad NMEA. Interface con radar, ECDIS, gyro compass y GPS externo. Función GLONASS/GPS.
Alimentacion 10.8 a 15.6V. Incluye fuente alimentación para 24V DC y 110V AC /220V AC. Dim display: 221x165x95 mm

**Ref SAMAISSI30**

## SAMYUNG GPS SPR-1400

GPS fijo de presentacion profesional. cumpliendo regulaciones IMO.
Un gran display (128x64 pixels) proporciona datos de navegación con grandes dígitos.
receptor de 18 canales, garantizando la máxima precision en cualquier situacion.
muy sencillo de manejo, ideal para el mercado profesional
Alimentacion 10 a 36V. Dimensiones: 159x103x67mm
Homologacion 98.0800

**Ref SAMSPR1400**

## BWAS SAMYUNG BWA-50

Sistema de alarma de puente, conocido popularmente como "alarma de hombre muerto".
El sistema proporciona señales de alarma, secuenciales, en diferentes partes del barco, asegurando que el buque esta asistido en el puente, dando la seguridad necesaria
Cumple normativa IMO.

**Ref. SAMBWA50**

# SAMYUNG: Radar

## RADAR SAMYUNG

Serie de radares con display de 7” de color, con pantalla táctil, con menús simples, intuitivos, gracias a un sistema de iconos configurables, destinados a ofrecer un equipo de seguridad al navegar.
Tiene capacidad de mostrar hasta 50 símbolos AIS y 10 objetivos de seguimiento MARPA.
La alta calidad de pantalla proporciona una defición y discriminación de objetivos sobresalientes.
Integra una tecla de MOB que muestra instantáneamente un símbolo dedicado y memoriza la Lat/Lon para permitir una búsqueda precisa y segura.
La visibilidad del objetivo se puede configurar en cuatro niveles diferentes, permitiendo la mejora del objetivo en relación con el tamaño de destino.
Dispone de zona de guardia. Esta funcion permite al usuario configurar una zona de guardia, proporcionando una alerta visual y sonora para detectar cualquier embarcación que entre o salga en esa zona.

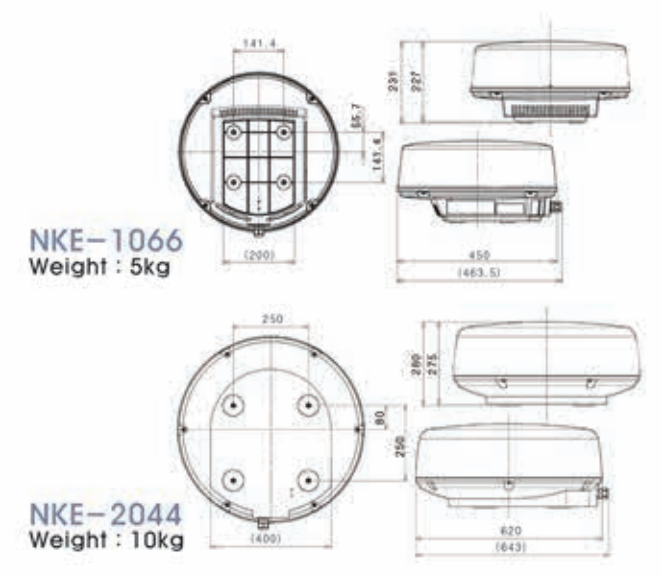

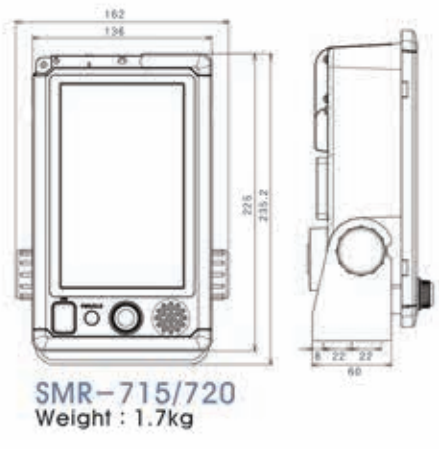


| | SAMSMR715 | SAMSMR720 |
|---|---|---|
| ANTENA | 1.5 pies radome | 2 pies radome |
| POTENCIA | 4KW | 4KW |
| FRECUENCIA TX | 9410 +/-30MHZ | 9410 +/-30HZ |
| VELOCIDAD GIRO | 16-48 RPM | 16-48 RPM |
| ESCALA | 0.0628 - 24nm | 0.0628 - 48nm |
| ANGULO | H 5.2º / V 25º | H 4º / V 25º |
| DISPLAY | 7” color LCD 800x480 pixels | 7” color LCD 800x480 pixels |
| NMEA / salida | opcional / color RGB salida video | opcioanl / color RGB salida video |
| DIMENSIONES ANTENA | 450x231mm | 620x280mm |
| PESO ANTENA | 5 kgs | 10 kgs |
| DIMENSIONES DISPLAY | 136x225mm | 136x225mm |
| PESO DISPLAY | 1.7kg | 1.7kg |
| ALIMENTACION | 12/24V | 12/24V |

# SAMYUNG: Sonda profesional

## SONDA SAMYUNG SDF-310

Sonda de prestaciones profesionales, multifrecuencia, capaz de trabajar en diferentes frecuencias y potencias. Un gran display de color LED de 10,4" proporciona imágenes nitidas y claras del fondo marino y de los bancos de pesces.
Se puede utilizar transductores instalados en el barco de las frecuencias: 28 / 38 / 50 / 55 / 68 / 75 / 82 / 88 / 95 / 100 / 107 / 150 / 200 Khz
Podemos escoger dos frecuencias entre todas las posibles.
Dependiendo de la frecuencia elegida se puede seleccionar entre 1 / 1,2 / 1,5 / 2 / 2,5 / 3 KW.
Gracias a su avanzado software ay a la tecnología digital de filtrado se consiguen discriminaciones del fondo y de los diferentes elementos.
Alarmas seleccionables: peces, profundidad, temperatura del agua, datos de navegación.
Funciones adicionales: auto Mode, A-Scope, modo zoom, etc..

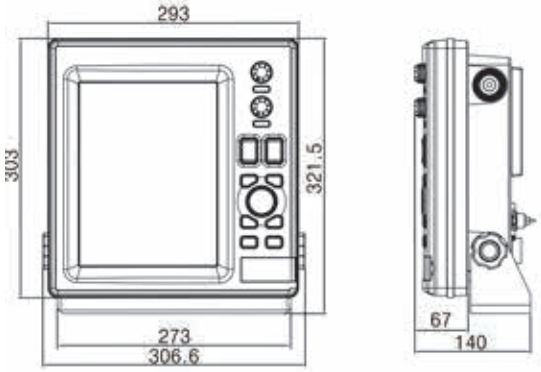


## SONDA SAMYUNG SDF-310

Display color 10,4" LED (SVGA 800x600)
Trabaja en 28 / 38 / 50 / 55 / 68 / 75 / 82 / 88 / 95 / 100 / 107 / 150 / 200 khz, pudiendo seleccionar 2 frecuencias de transmision.
Potencia seleccionable entre 1 y 3 KW.
Alimentacion 12-24V
Dimensiones display: 293x303x67mm
Trabaja con todos los transductores de AIRMAR.
Conexión NMEA 0183
Homologación: 1.1328

**Ref. SAMSDF310**

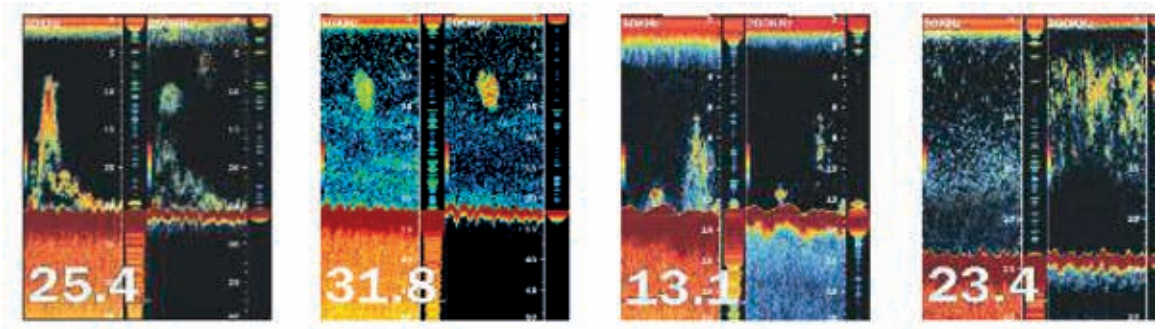

# VESPER MARINE: tecnología AIS

## VESPER XB-6000

AIS Clase B con un receptor y transmisor paralelo de dos canales.
Transmite la posición y los detalles de su buque y recibe el mismo tipo de información de otros buques con transpondedores AIS.
Los datos AIS se envían cada pocos segundos e incluyen información como rumbo, velocidad, latitud, longitud y rumbo. La información estática sobre el barco se envía cada pocos minutos e incluye el nombre, tipo de embarcación, longitud, manga, calado, etc.
Dispone de GPS integrado.
Compatibilidad con Furuno, Garmin, Lowrance, Raymarine, Simrad, Humminbird
Conectividad NMEA2000, NMEA0183, USB
Alimentación 10 a 32V DC

**Ref. VESXB-6000**

## VESPER *smartAIS* XB-8000

Además de todas las funcionalidades del XB-6000, dispone de WiFi incorporado. Puede conectar hasta 5 dispositivos.
La APP gratuita WatchMate permite recibir toda la informacion de AIS en su smartphone, smartwat u tablet. La APP de Vesper es la única que permite visualizar los datos de forma instantánea.
Monitoree los datos AIS, la información de navegación y el estado del GPS desde cualquier lugar a bordo, desde cualquiera de sus dispositivos.

**Ref. VESXB-8000**

## VESPER WatchMate VISION *smartAIS*

Toda la funcionalidad del smartAIS XB-8000 en un equipo dedicado, con un display de color de 5,7", táctil.
El GPS integrado permite la instalación en cualquier lugar del barco, añadiendo un plus de seguridad a su navegación, previniendo cualquier posible colisión, visualizando la alarma de fondeo, por si el barco garrea o la alarma de "hombre al agua".

**Ref. VESXB9000**

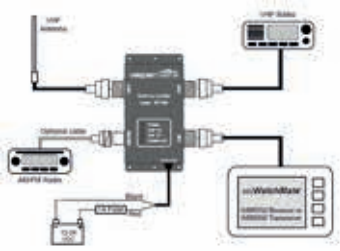

## VESPER AIS VHF SPLITTER

Splitter AIS, emisor/receptor, mejorando la calidad y optimizando el rendimiento de la antena.

**Ref. VESSP160**

# VESPER MARINE: CORTEX

## CORTEX - VHF y AIS en combinación

Primer VHF del mercado con tecnología AIS SOTDMA de alta definición, haciendo que su barco sea visible para otros.
Un sensor de rumbo incorporado le dice a otras embarcacions su dirección, ayudando a predecir con precisión posibles colisiones.
El sistema calcula continuamente el riesgo y le advierte con alertas de voz; todo ello mientras puede seguir hablando por radio VHF.

## CORTEX Monitor

Combina sensores integrados, entradas de sensores externos y conectividad NMEA2000 con monitoreo básico gratuito. Con la conectividad en la nube puede ver actualizaciones 2 veces al dia de energía, posición, viento, propfundiad, sentina, temperatura, etc.. en su Smartphone.
La suscripción a Cortex Monitor Premium desbloquea el estado de la embarcación en tiempo real, con alertas instantáneas y control de dispositivos para sistemas de la embarcación como neveras, maquinas de hielo o calentadores.

## Control de fondeo

Al combiunar su posición y rumbo el sistema determinará si su barco garrea. Si su embarcación se mueve fuera del radio de giro del ancla, la alarma sonara en los auriculares Cortex, en el altavoz conecrtado y en su Smartphone. Reciba alertas en tierra a través de la aplicación Cortex Monitor en su Smartphone.

| | |
|---|---|
| Alimentación | 9-32V |
| Waterproof | IPX7 |
| Protocolos | AIS clase B SOTDMA, DSC clase D, ATIS |
| Peso BlackBox | 770 gr |
| Temp uso | -25º a +55º C |
| Satélite | GPS, GLONASS, Bei Dou, Galileo |
| Potencia | 25W / 1W |
| Conectividad | NMEA2000, 0183, Wireless |
| Dim. BlackBox | 168x168x58.7mm |
| Dim. micro | 164x71x21mm |
| Bateria micro | 12 horas |
| Peso micro | 285 gr |
| Display micro | TFT 640x800 táctil |

# EQUIPOS SEGURIDAD

## RADIOBALIZA SAMYUNG SEP-500

Radiobaliza con GPS de localizacion de siniestros vía atélite. Diseño profesional, muy rousto, resistente al ambiente marino. Homologacion GMDSS para todo tipo de embarcaciones.
Al incorporar GPS permite una busqueda en rescate con precisión de unos 15 mts, a diferencia de otros modelos sin GPS que proporciona una precisión de busqueda de unas 3 mn. Esa gran precisión puede ser determinante en la salvaguarda de la vida ante un siniestro.
Transmite en 406Mhz y 121 Mhz, cumpliendo todos los requisitos de seguridad internacional
Homologación: 65.0053

**Ref SAMSEP500**

## VHF GMDSS PORTATIL OCEAN SIGNAL

Radiotelefono VHF portátil, cumple GMDSS.
Este equipo cuenta con la obligatoria bateria de litio, que proporciona 16 horas de funcionamiento continuado, en caso de emergencia, incluso a -20º.
Opcionalmente dispone de bateria recargable y kit de carga, para poder utilizar el equipo como VHF portátil convencional.
tambien permite el uso de auriculares, micros, etc..
Este equipo aporta un extra de seguridad en caso de tener un siniestro y tener que usar la balsa salvavidas.
Homologacion: 53.0056

**Ref. OCE720S-00585 -** V100 bateria litio

**Ref. OCE720S-00614 -** V100 bateria litio + bateria recag.

## TRANSPONDER RADAR OCEAN SIGNAL

SART de transponder de busqueda y salvamento, cumpliendo normativa IMO SOLAS.
El equipo queda en modo de espera hasta que se ve activado automáticamente por un radar de banda X de una embarcación cercana. El SafeSea S100 envía una serie de impulsos que se visualizan en el radar como una línea de puntos que indica la demora de la embarcación de salvamento.
Homologacion: 87.0021

**Ref OCE710S-00607**

## SSB (MF/hf) SAMYUNG SRG-150

Cumple con los altos requerimientos de IMO y GMDSS.
Incorpora tecnologia SYNTHESIZER para máxima cualidad de voz, sin ruidos. Tamaño compacto, con un teclado sencillo y una operativa manejable para cualquier usuario.
Funcion Scanner para variacion de potencia de transmision, frecuencias y canales, por grupo o individual.
Potencia 150W - Alimentacion 24V

**Ref SAMSRG150**

# COMUNICACIONES: VHF portátiles

## RADIOTELEFONO PORTATIL SPORTNAV SPO36M

VHF portátil marino, económico, de reducidas dimensiones, **sumergible IPX7,** FLOTA, concebido para uso profesional, con un alto rendimiento y larga duración de la batería.
Como función de seguridad incorpora una banda luminescente activada al flotar, lo que facilita la localización en caso de caida al mar.
Indicador volumen y squelch en pantalla. Peso aprox 260g.
**Incluye:** transceptor, antena, batería Li-ion 1590mAh, clable cargador, clip cinturón y manual. **Válido hasta zona 2 de navegación.**
**Homolog.: 52.0127**

**Ref SPO36M**

## RADIOTELEFONO PORTATIL SPORTNAV SPO37M

VHF portátil marino, compacto, robusto, de reducidas dimensiones, **sumergible IPX7,** FLOTA y dispone de función de drenaje por vibración, para eliminar el agua dañina.Concebido para uso profesional, con un alto rendimiento y larga duración de la batería.
Indicador volumen y squelch en pantalla. Peso aprox 265g.
**Incluye:** transceptor, antena, batería Li-ion 150mAh, clable cargador, clip cinturón y manual. **hasta 11 horas de funcionamiento.**
Recarga de batería por conexión USB.
**Válido hasta zona 2 de navegación.**

**Homolog.:**

**Ref SPO37M**

## RADIOTELEFONO PORTATIL STANDARD HX300E

VHF portátil flotante robusto y ergonómico, sumergible IPX8, FLOTA, concebido para uso profesional con capacidad de conexión altavoz externo, handset o cascos. banda luminescente activada al flotar.
Indicador volumen y squelch en pantalla. Carga por conector miniUSB.
Peso 305g.
**Incluye:** transceptor, antena, batería Li-ion 1560mAh, soporte base, cargador USB con cable, clip cinturón y manual.
**Homolog.: 52.0118**

**Ref STDHX300**

# COMUNICACIONES: VHF fijos

**sin DSC**

**RADIOTELEFONO SPORTNAV SPO507M** sin DSC
VHF FIJO, sin DSC. Sumergible IPX7 (1m-30min)
Presente un gran display que permite leer fácilmente los datos. Un menú sencillo proporcionan una operativa al alcance de cualquier navegante, sin necesidad de ser un experto.
Al no incorporar la función DSC no precisa conexion a GPS ni trámites adicionales.
Válido para zonas de navegacion 4, 5 y 6.
Medidas: 153X152x67mm. Peso 742grs.
**Homolog.: 50.114**

**Ref SPO507M**

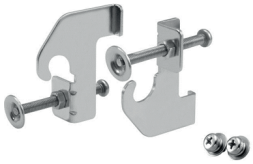

**STAMBF-5 kit instalación**

**RADIOTELEFONO SPORTNAV SPO380MG** con GPS
VHF FIJO DSC clase D, con GPS. Sumergible IPX7 (1m-30min)
El gran display permite visualizar todos los datos necesarios.
Un menú sencillo proporcionan una operativa al alcance de cualquier navegante, sin necesidad de ser un experto.
Al incorporar el GPS integrado no precisa conexiones exteriores, facilitando la instalación y añadiendo un plus de seguridad al sistema. Válido para zonas de navegacion hasta zona 2.
Dim. Exterior.: 156,5x66,5x84,3mm.
Dim. Interior. 137x51x84.3mm
**Homolog.: 54.0162**

**Ref SPO380MG**

**RADIOTELEFONO STANDARD GX1800** con GPS
VHF FIJO DSC clase D, con GPS. Sumergible IPX8 (1,5m-30min)
El gran display permite visualizar todos los datos necesarios.
Al incorporar el GPS integrado no precisa conexiones exteriores, facilitando la instalación y añadiendo un plus de seguridad al sistema. Válido para zonas de navegacion hasta zona 2. Muy compacto y diseño profesional. Dispone de NMEA2000.
Posibilidad de segunda estación (STDSSM-70H)

Dim. Exterior.: 150x85x82mm.
Dim. Interior. 138x73x95mm
**Homolog.: 54.0156**

**Ref STDGX1800E**

# COMUNICACIONES: VHF fijos

## RADIOTELEFONO FIJO STANDARD GX2200E

VHF FIJO, **con DSC y AIS .** Tambien incorpora función megafonía con 30W. Esta doble funcionalidad lo hacen muy practico para pequeñas embarcaciones, veleros, etc.. así como para embarcaciones profesionales. Tambien podemos incorporar una segunda estación, permitiendo su utilizacion desde dos diferentes posiciones en el barco. Su gran display nos permite visualizar los blancos señalados por AIS. Sumergible IPX7 (1m-30min). Nombre canales programable. Tamaño ultracompacto.
Opcionalmente 2ª estación con cable. Entrada y salida NMEA. Autoscan.
Salida para altavoz exterior. Medidas: 180x122x80mm.
**Homolog.: 54.0102**

**Ref STDGX2200E**

## VHF FIJO SAMYUNG STR-6000A

VHF FIJO, **con DSC clase A.**
Cumple con el standard de rendimiento DSC y GMDSS.
Reglamento según UIT y la OMI. El gran display proporciona toda la información necesaria, con mas de 160 caracteres.
Incluye todos los canales especificados en ITU-RR
(canal meteorológico NOAA)
Dispone de función DUAL / TRIPLE WATCH y función TAG SCAN incorporada.

**Ref SAMSTR6000A**

## MEGAFONO STANDARD VLM 3000 E

Equipo de megafonía de 30W X 2 (proa y popa). Sumergible IPX7 (1m-30min). 6 señales niebla, con arrancada, detenido, en fondeo, etc.
Montaje sobre soporte o empotrado (opcional).
Posibilidad de interfono (talk-back).
Altavoz exponencial externo de 30W max a 4 Ohm (opcional).
Peso: 1,35Kg.
**Incluye:**transceptor con soporte de sobremesa, handset con sujección, cable de alimentación y manual

**Ref STDAM020X002**

# COMNAV: pilotos automáticos

**COMNAV 1440**
Piloto automático ideal para embarcaciones hasta unos 10 mts, con unidad de control remota, lo que permite utilizarla como mando a distancia.
Posibilidad de disponer de 2 unidades de control (opcional), muy util para los aficionados a la pesca, gobernando el barco desde la bañera.
Válido para direcciones hidráulicas y mecánicas.

**COMNAV 1460**
Mismas características que el COMNAV 1440 pero con unidad de control fija.
Posibilidad de disponer de 2 unidades de control.

**COMNAV 1001**
Piloto automático de altas prestaciones, diseñado para embarcaciones de esloras entre 10 y 25 mts.
Muy valorado en el sector pesquero por su fiabilidad en cualquier circunstancia de navegación, duro, robusto, resistente al duro ambiente marino profesional.
Posibilidad de conectar un indicador analógico para timón.
Un avanzado software permite la adaptación automática al estado del mar.
Puede funcionar con fluxgate o compás magnético (captoras)
Válido para direcciones hidráulicas, mecánicas o electroválvulas.
Salida hasta 40A.

**CONTROL REMOTO PARA COMNAV 1001**

**TS-202**

**TS-201**

**TS-101**

# COMNAV: pilotos automáticos

## COMNAV P4

Piloto automático de última generación, con un gran display de color TFT de 5,7", con 640x480 pixels, con 9 niveles de intensidad.
Posibilidad de display "modo noche", para mayor confort en condiciones nocturnas.
Dispone de IST (Intelligent Steering Technology) una tecnología inteligente que proporciona una capacidad superior para dirigir la embarcación.
Configuracion y calibración automática.
Compatible con instrumentros a bordo y sistemas de dirección.
ALC - Compensación automática de margen para deriva, marea y viento.
Opcionalmente podemos conectar un indicador analogico de timon (hasta 4 relojes).
Para mayor comodidad de maniobra y seguridad presenta teclas directas de babor / estribor
Configuraciones ajustables de giro, velocidad de giro y timón.
Modos configurables para pesca profesional , embarcaciones offshore, barcos de trabajo, remolcadores y yates.
Modo WORK parta remolcadores y embarcaciones de trabajo.

Referencia rumbo: fluxgate con estabilizador, SSRC Rate Gyro Compass
Menus en castellano, ingles, frances, italiano, noruego, chino e islandes.

### CARACTERISTICAS TECNICAS

Waterproof IP67
Salida hasta 20A.
Interface navegacion:
- 2 entradas NMEA0183
- salida NMEA0183: Heading (10x seg)
  Piloto status (1x seg)

Conectividad: NMEA0183, NMEA2000
Referencia rumbo: fluxgate, compás magnético, Compas NMEA o sensor de rumbo compas GNSS
Resolución rumbo: 1º
Detecciñon rumbo: 0,5º
Alimentación: 10 a 30V DC
Consumo 0,5 Amp, pico 3 Amp
Dimensiones unidad control: 214x145x35 mm
Dimensiones procesador: 257x184x73 mm

## CONTROL REMOTO PARA COMNAV P4

**control remoto TS4**
**Con palanca para maniobrar**
fácilmente y con precisión.
Adecuado para embarcaciones profesionales
Dim.: 83x145x38 mm

**control remoto NS4**
Con joystick , elecgante, preciso.
Muy adecuado para yates
Dim.: 83x145x38 mm

# UNIDADES POTENCIA COMNAV

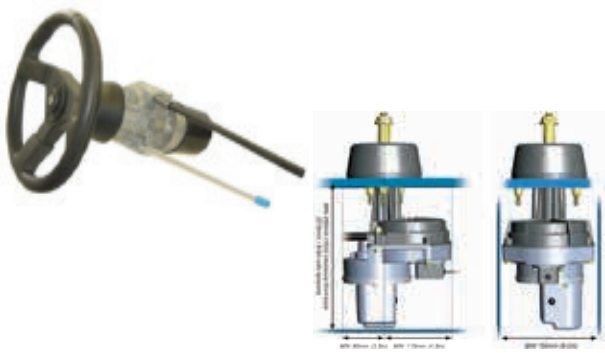

## unidad potencia OCTO rueda

Unidad de potencia ideal para pequeñas embarcaciones con direccion mecánica.
Precisa 25cm detras del mamparo.
sustituye a la caja de direccion instalada por una caja con unidad de potencia integrada, un sistema sencillo y fiable, proporcionando al potencia necesaria para accionar, desde la rueda, todo el sistema de direccion con una unidad de potencia mecánica.
fácil acceso para cualquier servicio postventa necesario.

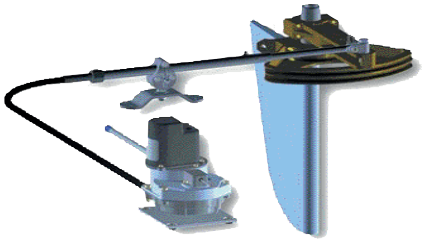

## unidad potencia OCTO vela

Unidad de potencia diseñada para veleros.
Recomendado para embarcaciones hasta 11,5mts, con un desplazamiento maximo de 7.000kgs.
Compatible con cualquier piloto automático.
Esta unidad de potencia soluciona el problema de espacio a la hora de ubicar la unidad de potencia proxima al sector o mecha del velero y permite la posibilidad de instalar en un lugar que no moleste o de mas fácil acceso.
Opcion de que incorpore el ruder de Comnav en la unidad.

## unidad potencia hidraulica

Unidades de potencia hidráilicas, para direcciones hidráulicas.
De caudal regulable, resistentes al ambiente marino.
Todas las bombas hidráulicas precisan añadir el KIT a daptador NPT a SAE.
Presentacion en 12 o 24V y diferentes potencias

STAG0612 - 12V - 600cm3 para cilindro 100-180cm3
STAG1012 - 12V - 1000cm3 para cilindro 80-280cm3
STAOCTAF1212NPT - 12V - 600-350cm3 para cilindro 100-350cm3
STAOCTAF2012NPT - 12v - 1000-2000cm3 para cilindro 200-460cm3

STAOCTAF1224NPT - 24V - 600-1200cm3 para cilindro 100-350cm3
STAOCTAF2024NPT - 24V - 1000-2000cm3 para cilindro 200-460cm3

# COMPAS SATELITARIO COMNAV

## COMNAV GPS COMPAS SATELITARIO G1

La serie G1 es perfecta para embarcaciones deportiva o barcos profesionales de esloras medias y pequeñas.
Presenta una antena compacta, de reducidas dimensiones, resistente al ambiente marino. IPX67
Soporte GPS y GLONASS.
Totalmente compatibles en aplicaciones de piloto automatico, Radar, AIS, PC, Sonar, ECDIS.
Opcionalmente dispone de display de color.
Interface NMEA 0183 y NMEA 2000.
Velocidad de NMEA 4800/ 9600/ 19200/ 38400/ 115200 baudios
Dimensiones: 435,8x70,1x174,4 mm
Alimentacion: 10 - 36V

## COMNAV GPS COMPAS SATELITARIO G2

La serie G2 de COMPAS GPS satelitarios se caracteriza por su presentacion profesional, resistente a las mas duras condiciones ambientales, waterproof IPX69.
Soporta sistemas GPS y GLONASS para mayor precision.
Version NMEA 0183 y NMEA 2000.
Seleccion velocidad de NMEA: 4800/ 9600/ 19200/ 38400 baudios
Totalmente compatibles en aplicaciones de piloto automatico, Radar, AIS, PC, Sonar, ECDIS.

Cumple IMO. Tiene certificacion Wheelmark. Posibilidad de adquirir solo la antena, para conectar a cualquier sistema compatible o incluir un display de color propio, dedicado, que cumple IMO (G3)

# ANTENAS Wi-Fi

## GLOPRA471 ANTENA Wi-Fi PROFESIONAL

Antena marina dualband de alta ganancia, omnidireccional para Wi-Fi y otras aplicaciones de 2,4GHz a 5GHz

### CARACTERISTICAS

Dualband Wi-Fi omnidireccional (2,4GHz a 5GHz)
Polarización vertical.
Resistencia waterproof, corrosion y vibración.
Construida para entornos marinos.
Terminación N female

| | |
|---|---|
| Largo | 1,2 mts |
| Peso | 542 grs |
| Rosca | 1" BSP x 11 tpi |
| Temperatura | -40º a +60ºC |
| Frecuencia | 2,4-2,5 / 5,55 - 5,85GHz |
| Imperancia | 50Ohm |
| Potencia | 100W |
| Ganancia | 12dBi |

## GLOPRA473EXT ANTENA Wi-Fi PROFESIONAL

Antena marina dualband de alta ganancia, con transmisor Bullet integrado, omnidireccional para Wi-Fi y otras aplicaciones de 2,4GHz.

### CARACTERISTICAS

Polarización vertical.
Resistencia waterproof, corrosion y vibración.
Construida para entornos marinos.
Terminación RJ45 10/100 base T Ethernet IEEE802.3

| | |
|---|---|
| Largo | 1,4 mts |
| Peso | 1.833kgs |
| Rosca | 1" BSP x 11 tpi acero inoxidable |
| Temperatura | -40º a +60ºC |
| Frecuencia | 2,4 - 2,5 GHz |
| Alimentacion | 24V |
| Ganancia | 12dBi |

# ANTENAS Multi Banda

## ANTENA MultiBanda GLORA304W

Antena marina MultiBanda, compacta, para 4G/LTE, UMTS, GSM, GPRS

### CARACTERISTICAS

Polarización vertical.
Terminación FME

| | |
|---|---|
| Largo | 250mm |
| Peso | 150 grs |
| Frecuencia | 806-900MHz / 840-940MHz / 1800-1710MHz<br>1900-1990MHz / 1920-2170Mhz / 2600 MHz |
| Imperancia | 50Ohm |
| Potencia | 100W |
| Ganancia | 3dBi |

### ACCESORIOS

GLORA135FME

GLORA369

GLORA358

GLORA106BRACKINOX-L

GLOPRM180

GLOPRM298

GLOPRM280

## ANTENA MultiBanda PROFSIONAL GLOPRA480A

Antena marina MultiBanda PROFESIONAL, 4G/LTE, UMTS, GSM, GPRS

### CARACTERISTICAS

Polarización vertical.
Terminación N

| | |
|---|---|
| Largo | 440mm |
| Peso | 250 grs |
| Frecuencia | 806-900MHz / 840-940MHz / 1800-1710MHz<br>1900-1990MHz / 1920-2170Mhz / 2600 MHz |
| Imperancia | 50Ohm |
| Potencia | 100W |
| Ganancia | 3dBi |

## GLOIT2000 ANTENA LTE / 3G / Wi-Fi / GSM

Antena marina omnidireccional Quad-Band. de conexión facil, para diversidad de dispositivos.
Alta ganancia apra antena WideBand.

Polarización vertical.

| | | |
|---|---|---|
| Terminador | N hembra | |
| Dimensiones | 300mm x 250mm | |
| Peso | 500grs | |
| Frecuencia | 640-960Mhz | 1710-2700Mhz |
| Potencia | 50W | |
| Ganancia | 5dBi | |

# INTERNET / BANDA ANCHA

**WeBBoat 4G Lite *EVO***

Solución para disponer de conexión a internet Wifi o 4G hasta aproximadamente 15mn de la costa (dependiendo de la zona y el operador)
El sistema porporciona el equilibrio perfecto de sus reducidas dimensiones y alto rendimiento para embarcaciones de mediana y pequeña eslora.
Una sencilla APP nos permitirá operar en toda su funcionalidad, escoger si deseamos conectarnos al WiFi de tierra o a través de 4G, en función de las necesidades.
La instalacion es sencilla al solo tener que llevar un cable de alimentación a la antena.
La SIM se introduce en el interior de la antena, quedando totalmente protegida de las condiciones ambientales.

Dimensiones: 200x140mm
Peso 0,9kg
Alimentación 9 a 30V

**Ref. GLOIT1104EVO**

La conectividad a bordo no solo es una comodidad, permitiendo estar comunicado en todo momento. Muchos de los sistemas que nos proporcionan información necesaria y seguridad en nuestra embarcación precisan conectividad.
Los sistemas WeBBoat proporcionan conectividad a un muy bajo coste, al alcance de cualquier usuario. APN automático. Función control SMS. Modo AutoSwitch internet V-SAT/SAT.
Glomex propone el sistema ZigBoat y CamBoat, sistemas para el control de su embarcación desde una sencilla APP.

**GLOITSW001**
**5-port 10/100mbps desktop**

**GLOITAP001**
**150MBPS Wireless N Nano router**

**GLOITM002**
**soporte antena**

**WeBBoat 4G Lite *EVO PACK***

Si combinamos la conexión 4G WiFi del WeBBoat Lite con la cámara HD WiFi de Glomex tendremos acceso a imágenes en tiempo real de la embarcación, como un sistema de seguridad.

**Ref. GLOIT1104PACK**

# INTERNET / BANDA ANCHA

## WeBBoat 4G Plus *EVO*

Solución para disponer de conexión a internet Wifi o 4G hasta aproximadamente 20mn de la costa (dependiendo de la zona y el operador).
El sistema consta de 4 antenas de 4G y 2 antenas WiFi, protegidas por la carcasa, proporcionando una excelente cobertura.
Una sencilla APP nos permitirá operar en toda su funcionalidad, escoger si deseamos conectarnos al WiFi de tierra o a través de 4G, en función de las necesidades.
Dispone de MODO autoswitch para conexión V-SAT/SAT.
La instalacion es sencilla al solo tener que llevar un cable de alimentación a la antena.
Dispone de doble slot para SIM, con acceso exterior, permitiendo tener 2 SIM de diferentes operadores.
**Ref. GLOIT1004PLUSEVO**

### CARATERISTICAS TECNICAS:

Alimentación: 9 - 30Vdc
Dimensiones: 300 x 250 mm
Peso 1.2kg
APN automático.
Puertos Ethernet: 4 (1 WAN + 3 LAN)
LTE CAT4: max de 150Mbps en descarga
DC-HSPA+: max 42Mbps en descarga
Modo Wireless: IEEE 802.11b/g/n
LTE: FDD B1/B3/B5/B7/B8/B20 - TDD B38/B40/B41
UMTS/DC-HSPA+: 850/900/2100 MHz
GSM/GPRS/EDGE: 900/1800 MHz

**GLOITM001**
**soporte antena**

## WeBBoat 4G PRO *EVO*

La versión WeBBoat más resistente, mas robusta de construcción, ideal para embarcaciones profesionales y grandes yates, donde las condiciones de navegación pueden llegar a ser extremadamente duras. Utiliza un touter de alto rendimiento. Todo el hardware esta protegido por unos silentblocks para protección del equipo. Para mejorar y ampliar el sistema se pueden añadir otras antenas WiFi como la GLOPRA471 o GLOPRA473EXT mejorando notablemnte la cobertura. Dispone de MODO autoswitch para conexión V-SAT/SAT.
**Ref. GLOIT1004PROEVO**

### CARATERISTICAS TECNICAS:

Alimentación: 9 - 30Vdc
Dimensiones: 300 x 350 mm
Antenas internet: 4x 4G + 2 x Wi-Fi
Peso 2.2kg
Puertos Ethernet: 4 (1 WAN + 3 LAN)
LTE CAT4: max de 150Mbps en descarga
DC-HSPA+: max 42Mbps en descarga
Modo Wireless: IEEE 802.11b/g/n
LTE: FDD B1/B3/B5/B7/B8/B20 - TDD B38/B40/B41
UMTS/DC-HSPA+: 850/900/2100 MHz
GSM/GPRS/EDGE: 900/1800 MHz

# INTERNET / BANDA ANCHA

## WeBBoat 4G Link

Es el nuevo sistema de Internet costa y océano, de unidad interior 4G / 3G, para tener Internet en su barco y un punto de acceso Wi-Fi seguro dentro y fuera del barco utilizando las antenas 4G y Wi-Fi integradas para una conexión rápida.
El enlace WeBBoat es un dispositivo Plug & Play verdaderamente compacto que requiere una configuración mínima.
Puede utilizar varios métodos de conexión a Internet mixtos que permiten la combinación de servicios por satélite, red móvil, Wi-Fi o cualquier línea fija, si está disponible, en un solo sistema de Internet a bordo. Esto permite una conexión a Internet sin escalas mientras navega tanto cerca de la costa como en alta mar.
A medida que el barco se aleja del puerto deportivo, WeBBoat Link pierde la capacidad de conectarse al Wi-Fi del puerto deportivo, pero aún tiene capacidad de conectividad móvil 4G y satelital.
Puede habilitar la función Prioridad para elegir qué tipo de conexión se utiliza y en qué orden de prioridad asignado.
Por lo general, los enlaces de mayor prioridad serán las conexiones de alto ancho de banda más baratas (marina Wi-Fi, luego Cellular) y el enlace de menor prioridad será la conexión a Internet por satélite más cara.
Con weBBoat Link también puede optar por habilitar solo un método de conexión a Internet, por ejemplo, el Wi-Fi del puerto deportivo para reducir el consumo y los costos de datos de Internet por satélite o celular.
Conexión peer-to-peer en tiempo real encriptada para configuración y servicio remotos.
APN automático: configuración más fácil y rápida con la selección automática de su operador de tarjeta SIM APN
Con la APP o la interfaz de usuario web de Glomex, puede administrar y configurar cualquier aspecto de su sistema de conexión a Internet a bordo. También puede leer / enviar SMS y verificar el crédito de la SIM y el consumo de datos de Internet celular

**GLOIT1304**
Antenas internet: 2 x 4G + 1 x WiFi
Slot SIM: 1
Alimentación 9/30 Vdc
Puertos Ethernet: 2 (1 WAN + 1LAN)
LTE CAT4: 100Mbps descarga
DC-HSPA+: Max 42Mbps descarga

**GLOIT1304EXT**
Antenas internet: 2 x 4G + 1 x WiFi
Antenas exterior: 2 x GLOPRA480A
Slot SIM: 1
Alimentación 9/30 Vdc
Puertos Ethernet: 2 (1 WAN + 1LAN)
LTE CAT4: 100Mbps descarga
DC-HSPA+: Max 42Mbps descarga

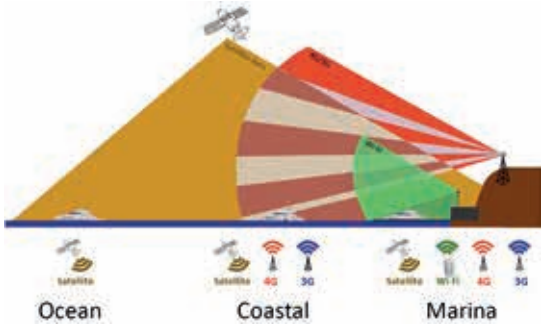

**GLOIT1304PRO**
Antenas internet: 4 x 4G + 2 x WiFi
Slot SIM: 2
Alimentación 9/30 Vdc
Puertos Ethernet: 4 (1 WAN + 3LAN)
LTE CAT4: 150Mbps descarga
DC-HSPA+: Max 42Mbps descarga

**GLOIT1304PROEXT**
Antenas internet: 4 x 4G + 2 x WiFi
Antenas exterior: 2 x GLOPRA480A
Slot SIM: 2
Alimentación 9/30 Vdc
Puertos Ethernet: 4 (1 WAN + 3LAN)
LTE CAT4: 150Mbps descarga
DC-HSPA+: Max 42Mbps descarga

# INTERNET / BANDA ANCHA

## Guía de producto de internet

| | tipo barco | | | | instalación | | tipo unidad | | | zona operativa | | | slot SIM | | | Ethernet | | modo LTE | | 4G LTE |
|---|---|---|---|---|---|---|---|---|---|---|---|---|---|---|---|---|---|---|---|---|
| | pequeña / media eslora | gran eslora / profesional | fibra | metal | interior | exterior | todo en uno exterior | interior | interior + antenas exteriores | puerto | costa | oceánica | individual | dual | SIM en interior del barco | 2 puertos | 4 puertos | cat 4 +100Mbps (DL) | cat 4 +150Mbps (DL) | millas cobertura |
| GLOIT1104EVO | X | | X | | | X | X | | | X | X | | X | | | X | | X | | 15 |
| GLOIT1004PLUSEVO | X | | X | | | X | X | | | X | X | | | X | | | X | | X | 20 |
| GLOIT1004PROEVO | | X | X | | | X | X | | | X | X | | | X | | | X | | X | 20 |
| GLOIT1304 | X | | X | X | X | | | X | | X | X | X | X | | X | X | | X | | 10 |
| GLOIT1304EXT | X | X | X | X | X | | | | X | X | X | X | X | | X | X | | X | | 20 |
| GLOIT1304PRO | X | X | X | X | X | | | X | | X | X | X | | X | X | | X | | X | 10 |
| GLOIT1304PROEXT | X | X | X | X | X | | | | X | X | X | X | | X | X | | X | | X | 20 |

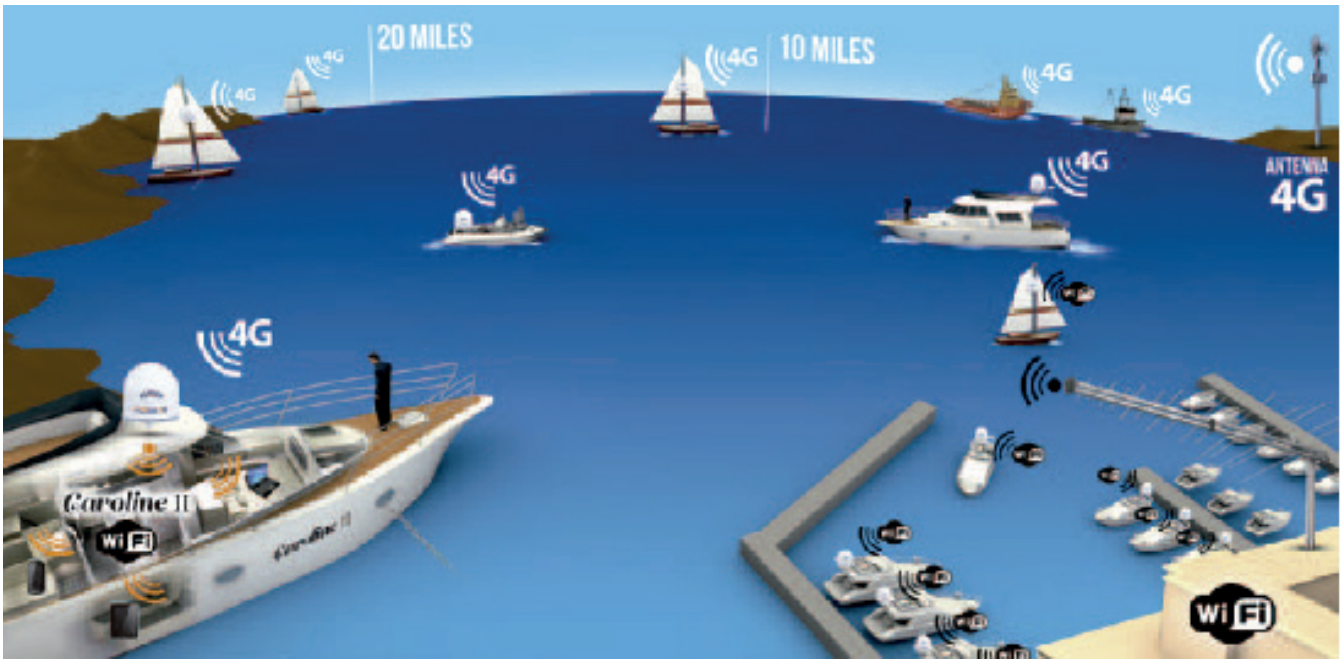

# ZigBoat: Control de la embarcación

**GLOMEX ZigBoat**
Sistema inalámbrico para el control de su embarcación de forma remota, sencilla, mediante una intuitiva APP obtendremos información detallada de todos los sensores.
Un módulo central (Gateway) al que se asociarán los distintos sensores, utilizando la tecnología inalámbrica ZigBee.
Una conexión One-to-One, **sin datos en la nube**, **sin servidores, sin suscripciones ni cuotas ni registros,** proporcionará datos al instante, en tiempo real.
Podemos instalar tantos sensores como sea necesario, con capacidad para una red en el barco de aprox 100 m

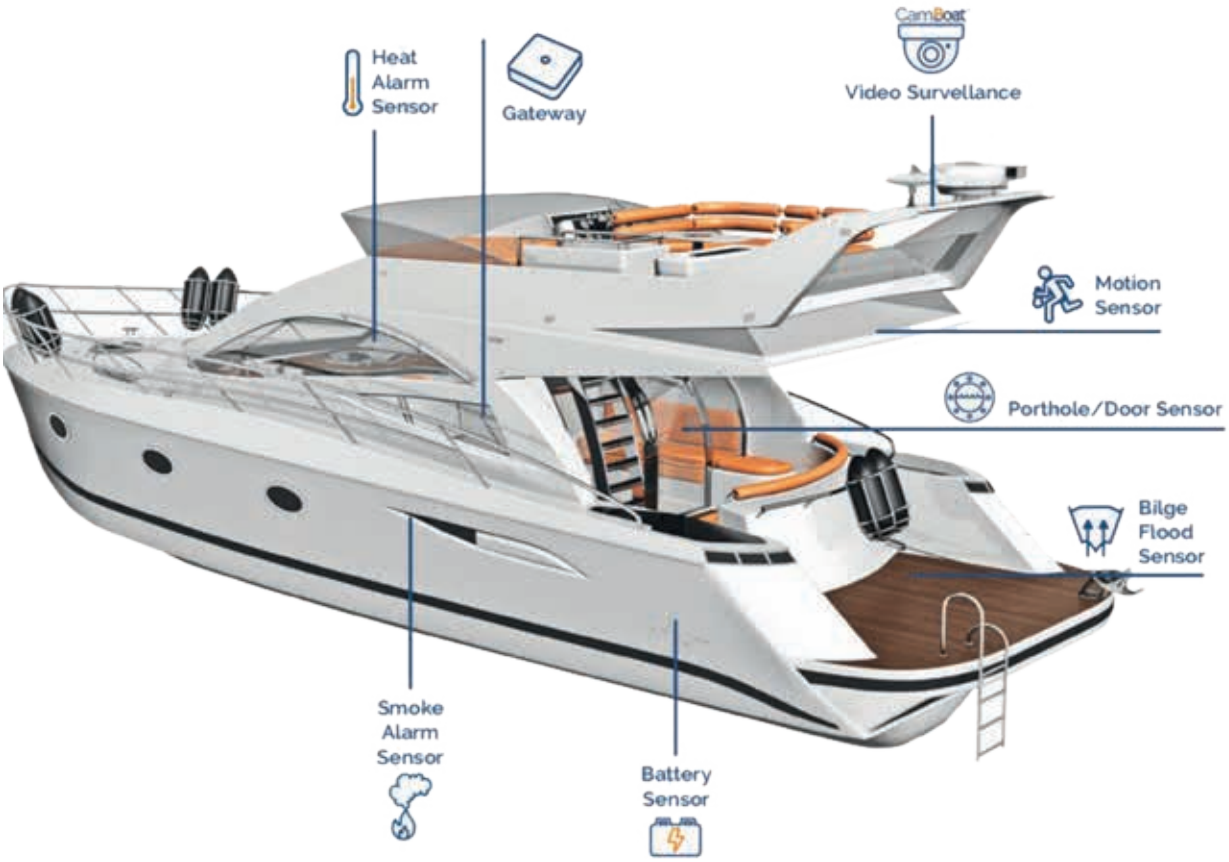

# ZigBoat: Control de la embarcación

## SENSORES

**GLOZB100** - GATEWAY, módulo central
**GLOZB201** - Sensor de batería
**GLOZB202** - Sensor de inundación
**GLOZB203** - Sensor de calor
**GLOZB204** - Sensor de humo
**GLOZB205** - Sensor de puertas
**GLOZB206** - Sensor de movimiento
**GLOZB207** - Enchufe inteligente
**GLOZB209** - Sensor de toma puerto
**GLOZB210** - USB dongle 3G
**GLOZB-211** - Antena GPS Wireless

**GLOZB101** - PACK BASICO: GLOZB100 + GLOBZ201 + GLOZB202 + GLOZB205

## GLOMEX GPS antena Wireless

El único GPS inalámbrico / ZigBee® del mercado.
Rastrea la ubicación y el movimiento del bote y le envía notificaciones automáticas cuando el bote está fuera del área de geofence establecida sin suscripciones, ni tarifas mensuales, ni nube. Incluye muchas características esenciales para monitorear su bote y para su tranquilidad, tales como: Geofencing, alarma de reloj de anclaje, seguimiento de flota y pronósticos del tiempo.

**Ref GLOZB-211**

# CAMARA WiFi

## GLOMEX CamBoat

CamBoat es una cámara de seguridad WiFi HD IP, con sensor de movimiento, que le permite monitorear el área remotamente donde quiera que esté y en cualquier momento, a través de la APP gratuita iOS y Android.
El sistema de transmisión de imágenes es una conexión directa, encriptada, sin interrupciones y en tiempo real entre un dispositivo móvil y la cámara CamBoat.
Tiene un 100% de privacidad ya que no hay datos en la nube ni ningún tipo de suscripción.
Puede funcionar independientemente o integrado al sistema ZigBoat de Glomex, como sistema de control de la embarcación.
Proporciona imágenes en visión nocturna hasta 15 m de distancia. Micrófono incorporado.
Cámara con alta resistencia al ambiente marino. IPX65.
Resolución 720pHD - 1 Megapixel

**Ref GLOGLVS100**

# ANTENAS TV SATELITE

Las antenas NEO están equipadas con un sistema de seguimiento por satélite superrápido incluso en condiciones de mar extremadamente agitadas gracias a la electrónica y la mecánica totalmente renovadas: procesador más potente, controlador más rápido y estructura más sólida. Además, la nueva electrónica se ha diseñado para ofrecer antenas de televisión por satélite extremadamente silenciosas, tanto en la búsqueda como en el seguimiento.
Gracias a la introducción de un nuevo sistema GPS, las nuevas antenas de televisión por satélite NEO guardan las posiciones de navegación anteriores, además de garantizar un mayor rendimiento de recepción de la señal incluso en los límites del área de cobertura de la señal.
La amplia gama de antenas de TV por satélite NEO cubre todos los modelos LNB (universal, multibanda, dCSS / SCR), se adapta a todo tipo de receptor de satélite y satisface todas las necesidades de instalación. Los modelos de antena con la nueva tecnología dCSS / SCR han sido especialmente desarrollados para ser utilizados con los nuevos receptores dCSS, por ejemplo los receptores Sky Q, y para aprovechar todas sus funcionalidades (como grabar un programa mientras se ve otro canal). Por otra parte, la tecnología dCSS tiene la gran ventaja de una instalación extremadamente simple y rápida gracias a un solo cable que desciende de la antena incluso para instalaciones de múltiples salidas.
Uno de los puntos clave más importantes e innovadores de las antenas NEO es la gestión a través de la APP gratuita disponible para dispositivos iOS y Android. Al descargar la APLICACIÓN, puede administrar las antenas de TV por satélite NEO con un clic a través de Bluetooth con su propio Smartphone o Tablet

| | GLOV8001N | GLOV8100N | GLOV9104N | GLOV9104NDCSS |
|---|---|---|---|---|
| Diametro antena | 390mm | 470 mm | 600 mm | 600 mm |
| Diametro radome | 420 x 450mm | 500 x 560 mm | 500 x 560 mm | 500 x 560 mm |
| Peso antena | 6kg | 13 kg | 13 kg | 13 kg |
| Ganancia | 33dB | 35 dB | 35 dB | 35 dB |
| Alimentación | 12V | 12 - 24 V | 12 - 24 V | 12 - 24 V |
| Min EIRP | 50dBW | 49 dBW | 49 dBW | 49 dBW |
| AutoSKEW | no | no | no | no |
| Salidas receptor | 1 | 1 | 1-16 | 1-16 |
| Cable desde antena | 1 | 1 | 4 | 1 |
| Elevación | 0º / 90º | 0º / 90º | 0º / 90º | 0º / 90º |
| LNB | universal single | universal single | universal quattro | dCSS |
| Satélites | ilimitado | ilimitado | ilimitado | ilimitado |

# ANTENAS TV SATELITE

| | GLOV9801N | GLOV9804N | GLOV9804NDCSS | GLOV9804NSKEW | GLOV9804NSKEWDCSS |
|---|---|---|---|---|---|
| Diametro antena | 600 mm | 600 mm | 600 mm | 600 mm | 600 mm |
| Diametro radome | 660 x 660 mm | 660 x 660 mm | 660 x 660 mm | 660 x 660 mm | 660 x 660 mm |
| Peso antena | 16kg | 16 kg | 16 kg | 16 kg | 16 kg |
| Ganancia | 36,5dB | 36,5 dB | 36,5 dB | 36,5 dB | 36,5 dB |
| Alimentación | 12V - 24V | 12 - 24 V | 12 - 24 V | 12 - 24 V | 12 - 24 V |
| Min EIRP | 47dBW | 47 dBW | 47 dBW | 47 dBW | 47 dBW |
| AutoSKEW | no | no | no | si | si |
| Salidas receptor | 1 | 1-16 | 1-16 | 1-16 | 1-16 |
| Cable desde antena | 1 | 4 | 1 | 4 | 1 |
| Elevación | 5º / 90º | 5º / 90º | 5º / 90º | 5º / 90º | 5º / 90º |
| LNB | universal single | universal quattro | dCSS | universal quattro | dCSS |
| Satélites | ilimitado | ilimitado | ilimitado | ilimitado | ilimitado |

## CONTROL TOTAL DESDE EL MOVIL

- APP gratuita para control de la antena.

-Update del software de la antena.

- Selección y cambio de satélite.

- Envia el archivo de registro del servicio de antena al servicio técnico.

# ANTENAS TV analogico/digital

## ANTENAS TV OMNIDIRECCIONAL

| | GLOVT300 | GLORA304TV | GLOV9128AGC | GLOV9128AGCBK |
|---|---|---|---|---|
| Diametro antena | 100 mm | - | 140 mm | 140 mm |
| Alto antena | 210 mm | 250 mm | 200 mm | 200 mm |
| Peso antena | 250 grs | 150 grs | 500 grs | 500 grs |
| Ganancia | 25 dB | 24,5 dB | 20 dB | 20 dB |
| Numero TV | 1 | 1 | 2 | 2 |
| Alimentación | 12 V | 12 V | 12 - 24V | 12 - 24V |
| Ajuste ganancia | no | no | auto | auto |

| | GLOV9125AGC | GLOV9126AGC | GLOV9112AGC | GLOV9150AGC |
|---|---|---|---|---|
| Diametro antena | 250mm | 250mm | 370 mm | 370 mm |
| Alto antena | 120 mm | 300 mm | 185 mm | 185 mm |
| Peso antena | 350 grs | 430 grs | 900 grs | 900 grs |
| Ganancia | 26 dB | 27,5 dB | 27,5 dB | 36 dB |
| Numero TV | 2 | 2 | 2 | 6 |
| Alimentación | 12 - 24 V | 12 - 24 V | 12 - 24 V | 12 - 24 V |
| Ajuste ganancia | auto | auto | auto | auto |

## ACCESORIOS PARA ANTENAS TV omnidireccional

**GLOV9124**

**GLOV9123**
inox, para mastil, V9125

**GLOV9146**

**GLOV9173TV**
inox, para mastil

**GLOV9172**
para V9112 y V9150

**GLOV9113**
para proteccion de las gaviotas

# ANTENAS VHF

## ANTENAS VHF PARA EMBARCACIONES A MOTOR

| | GLORA121 | GLORA400 | GLORA400KIT | GLORA400BK | GLORA112AUS | GLORA112CRAUS | GLORA444 |
|---|---|---|---|---|---|---|---|
| Ganancia | 1 dB | 3 dB | 3 dB | 3 dB | 3 dB | 3 dB | 3 dB |
| largo | 210 mm | 1,5m | 1,5m | 1,5m | 1,5m | 1,5m | 1m |
| peso | 250 grs | 450 grs | 450 grs | 450 grs | 450 grs | 450 grs | 150 grs |
| base rosca | PVC | PVC | PVC | PVC | PVC | cromado | acero inox 1"BSPx11 |
| base fijacion | incl GLOV9175OT | opcional | incl GLORA135 | opcional | opcional | opcional | opcional (GLOPRM180) |
| cable | 9m | 4,5m | 4,5m | 4,5m | 4,5m | 4,5m | sin (RG213) |
| terminador | PL259 | no | PL259 | no | PL259 | PL259 | SO239 |
| color | blanco | blanco | blanco | negro | blanco | blanco | blanco |

| | GLORA106GRPPB6135 | GLORA106GRPRIB | GLORA106SLSRIB | GLORA1206NYAUS | GLORA1206CRAUS | GLORA1225 |
|---|---|---|---|---|---|---|
| Ganancia | 3 dB | 3 dB | 3 dB | 6 dB | 6 dB | 6 dB |
| largo | 900 mm | 900 mm | 900 mm | 2,4m | 2,4m | 2,5m |
| peso | 180 grs | 180 grs | 180 grs | 456 grs | 670 grs | 742 grs |
| base rosca | PVC | PVC | PVC | PVC | cromado | cromado |
| base fijacion | Incl. GLORA135 | Incl. GLORA135 | Incl. GLORA135 | opcional | opcional | opcional |
| cable | 4,5m | 4,5m | 4,5m | 4,5m | 4,5m | 6m |
| terminador | solderless | solderless | solderless | PL259 | PL259 | PL259gold |
| color | blanco | blanco | acero inox | blanco | blanco | blanco |

# ANTENAS VHF

## ANTENAS VHF PARA EMBARCACIONES A VELA

**GLORA106BRACKINOX**
INCLUIDO en todos los modelos RA106xx y RA109xx.

| | GLORA109SLS | GLORA109GRP | GLORA111 | GLORA114 |
|---|---|---|---|---|
| Ganancia | 3 dB | 3 dB | 1 dB | 1 dB |
| largo | 900 mm | 900 mm | 140mm | 350mm |
| peso | 180grs | 180 grs | 220 grs | 900 grs |
| soporte mastil | incluido | incluido | incluido | incluido |
| material | acero inox | fibra | goma | goma |
| cable | sin cable | sin cable | 18mts | 9mts |
| terminador | PL259 | PL259 | PL259 | PL259 |

**GLORA179**
Válida para todos los modelos RA106xx y RA109xx.
Ajustable al grosor de la antena

| | GLORA106GRPSB18 | GLORA106SLSSB18 | GLORA106GRPSB25 | GLORA106SLSSB25 |
|---|---|---|---|---|
| Ganancia | 3 dB | 3 dB | 3 dB | 3 dB |
| largo | 900 mm | 900 mm | 900 mm | 900 mm |
| peso | 180grs | 180grs | 180grs | 180grs |
| soporte mastil | incluido | incluido | incluido | incluido |
| material | fibra | acero inox | fibra | acero inox |
| cable | 18mts | 18mts | 25mts | 25mts |
| terminador | solderless | solderless | solderless | solderless |

# ANTENAS

## ANTENAS DE AIS

| | GLORA111AIS | GLORA110AIS |
|---|---|---|
| Ganancia | 1 dB | 3 dB |
| largo | 140 mm | 1mts |
| peso | 220 grs | 536 grs |
| base fijacion | incluida | opcional |
| cable | 9 mts | sin cable |
| terminador | PL259 | N female |

## ANTENAS DE AM/FM

| | GLORA1281 | GLORA128 | GLORA400CRFM/BK | GLORA1288AUS |
|---|---|---|---|---|
| largo | 300mm | 1,5mts | 1,5mts | 2,4mts |
| peso | 267grs | 490grs | 490grs | 600grs |
| cable | 3mts | 6mts | 6mts | 6mts |
| soporte | no precisa | opcional | opcional | opcional |
| base rosca | - | PVC | Cromada | Cromada |
| color | blanco | blanco | negra | blanco |

## ANTENAS VHF PROFESIONALES

| | GLORA110 | GLORA500 | GLORA800 |
|---|---|---|---|
| Ganancia | 3 dB | 9 dB | 9 dB |
| largo | 1mts | 6,4mts | 7mts |
| peso | 770 grs | 2,95mts | 8,45kg |
| cable | no | 6mts | 6mts |
| terminador | N female | PL259 | cable |

## ANTENAS SSB

| | GLORA601 | GLORA700 | GLORA703 | GLORA900 |
|---|---|---|---|---|
| potencia | 400W | 800W | 800W | 800W |
| largo | 7mts | 7mts | 7mts | 7mts |
| tramos | 2 | 2 | 3 | 2 |
| peso | 2,16kg | 2,51kg | 2,46kg | 10kg |
| terminador | lateral | central | lateral | lateral |

# ANTENAS GLOMEASY

Glomex presenta un nuevo concepto de antena, la linea GLOMEASY
Esta serie permite “configurar” diversas opciones de antenas, partiendo de diferentes accesorios, un un cable RG8x con el conector FME integrado. Al ser un conector del mismo tamaño que el cable no es necesario contar el conector para pasar el cable ni soldar el conector.
El sistema de conector FME añade comodidad y seguridad a la instalacion, sin necesidad de grandes conocimientos técnicos.
Siempre debes incluir la opcion de conector que necesites.

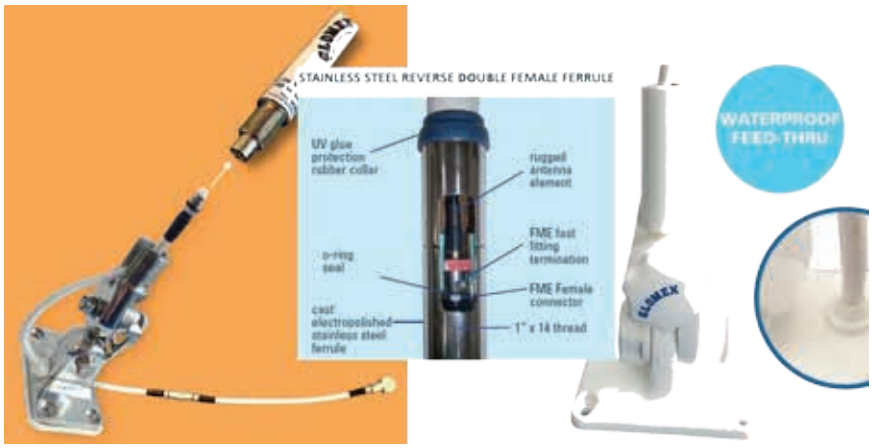

## ANTENAS VHF - (conector FME)

| | GLORA304 | GLORA304BK | GLORA106GRPFME | GLORA106SLSFME | GLORA300 | GLORA305 | GLORA1225FME |
|---|---|---|---|---|---|---|---|
| Ganancia | 3dB | 3 dB | 3 dB | 3 dB | 3 dB | 6dB | 6 dB |
| largo | 250 mm | 250 mm | 900 mm | 900 mm | 1,2mts | 2,4m(2 tramos) | 2,4mts |
| peso | 150 grs | 150 grs | 180 grs | 180 grs | 320grs | 450grs | 750 grs |
| base rosca | metálica | metálica | PVC | PVC | a elegir | fibra | acero inox |
| material | fibra | fibra | fibra flexible | varilla acero inox | fibra | fibra | fibra |
| tipo barco | vela / motor | vela / motor | vela / motor | vela / motor | vela / motor | motor | motor |
| color | blanco | negro | blanco | acero | blanco | blanco | blanco |

# ANTENAS GLOMEASY

¡¡ **Tu escoges** !!
puedes configurar qué antena quieres, que longitud de cable necesitas, evitando cortar cable o malas conexiones que harán perder cobertura o dañaran tu radio VHF. Tambien podrás escoger que tipo de soporte se adapta a tus necesidades.
Todo rápido y sencillo..

## CABLES - longitudes

GLORA350/3FME - 3mts
GLORA350/6FME - 6mts
GLORA350/12FME - 12mts
GLORA350/18FME - 18mts
GLORA350/30FME - 30mts
todos los cables incluyen conector FME

## ADAPTADOR

GLORA358
Adaptador a rótula
para GLORA300 y GLORA304

## CONECTORES

GLORA352
Adaptador FME
macho a PL259
macho

GLORA351
Adaptador FME
hembra a SO239
hembra

## SOPORTES - motor

GLORA135FME
rotula PVC

GLORA107FME
rotula INOX

GLORA369
para GLORA304

## SOPORTES - velero

GLORA106BRACKINOX-L
soporte mastil INOX

GLORA106BRACKINOX
soporte mastil INOX

## ANTENAS AIS y FM - (conector FME)

| | GLORA304AIS | GLORA304AISBK | GLORA300AIS | GLORA300FM | GLORA1225FMEAIS |
|---|---|---|---|---|---|
| Ganancia | 3dB | 3 dB | 3 dB | - | 6dB |
| largo | 250 mm | 250 mm | 1,2 mts | 1.2 mts | 2,4m |
| peso | 150 grs | 150 grs | 320 grs | 320 grs | 750grs |
| base rosca | metálica | metálica | PVC | PVC | acero inox |
| material | fibra | fibra | fibra | fibra | fibra |
| tipo barco | vela / motor | vela / motor | vela / motor | vela / motor | motor |
| color | blanco | negro | blanco | blanco | blanco |

# SOPORTES / ACCESORIOS

GLORA115

GLORA115BK

GLORA135

GLORA125

GLOV9175OT

GLORA145

GLOV9175

GLORA116SS

GLORA166/00

GLORA176

GLO V9177

GLOV9174

GLOV9171

GLOV9181

GLORA106BRACKINOX-L

GLOV9173

GLOV9176

GLORA106BRACKINOX

GLORA140

GLORA105

GLORA179

GLORA119

GLORA819

# ACCESORIOS PROFESIONALES

**GLOPRM180**
Acero inox
Rosca 1” BSP macho

**GLOPRM298**
Acero inox
Rosca 1” BSP macho

**GLOPRM280**
Acero inox
Rosca macho 1” BSPx11 tpi
Rosca hembra: 1”x14 UNS

**GLORA206**

**GLORA202**

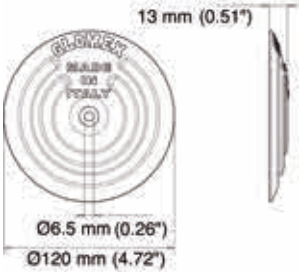

**GLORA203**
155x51x13mm

**GLORA204**
205x64x13mm

**GLORA205-**
300x80x13mm

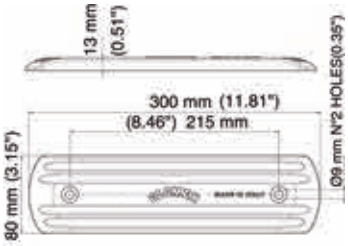

**GLORA207**
455x150x13mm

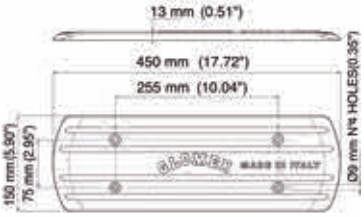

# CONECTORES / ACCESORIOS

**GLORA131**
PL259 macho para RG213/U

**GLORA131GOLD**
PL259 macho oro para RG213/U

**GLORA132**
PL259 macho para RG58/U

**GLORA132GOLD**
PL259 macho ORO para RG58/U

**GLORA132SOLDERLESS**
PL259 macho oro solderless para RG58/U

**GLORA133**
PL258 doble hembra para PL259

**GLORA133GOLD**
PL258 doble hembra oro para PL259

**GLORA153**
BNC macho para RG213/U

**GLORA155**
BNC hembra a TNC macho

**GLORA156**
TNC macho a RG58/U

**GLORA157**
Mini UHF macho para RG58/U

**GLORA158**
N macho para RG213/U

**GLORA159**
N hembra a TNC hembra

**GLORA163**
F/F hembra oro

**GLOV9137**
IEC 9,5mm macho oro para cable TV

**GLOV9137/F**
IEC 9,5mm hembra para cable TV

**GLOV9141**
F hembra a IEC9,5mm macho para cable TV

**GLOV9142**
F macho a F hembra extension para V9114

**GLOV9144**
Macho oro para RG59/U y V9135

**GLOV9145**
F terminador 75 Ohm

**GLOV9146**
Conector F 90º

# ANTENAS SUPERGAIN

Gama de antenas de TV y VHF económicas, compactas, válidas para uso en náutica y caravaning.
Presentan una excelente calidad precio, proporcionando uno de los productos más competitivos del mercado.
Todas las antenas incluyen el soporte de instalacion.

## ANTENAS TV OMNIDIRECCIONAL

| | GLOSGT6000 | GLOSGT5000 |
|---|---|---|
| Diametro antena | 245 mm | 70 mm |
| Alto antena | 80 mm | 165 mm |
| Peso antena | 200 grs | 110 grs |
| Ganancia | 24,5 dB | 23,5 dB |
| Numero TV | 1 | 1 |
| Alimentación | 12 V | 12 V |
| Ajuste ganancia | no | no |

## ANTENAS VHF VELEROS

| | GLOSGV70RIBBK | GLOSGV80SBBK | GLOSGV100SBBK |
|---|---|---|---|
| Ganancia | 3 dB | 3 dB | 6 dB |
| largo | 530mm | 1,4 mts | 2,3mts |
| peso | 175grs | 230 grs | 300 grs |
| soporte | incluido | incluido | incluido |
| color | negro | blanco | negro |

## ANTENAS VHF MOTORAS

| | GLOSGV70PBBK | GLOSGV140WH | GLOSGV140BK | GLOSGV230WH | GLOSGV230BK |
|---|---|---|---|---|---|
| Ganancia | 3 dB | 3 dB | 3 dB | 6 dB | 6 dB |
| largo | 530mm | 1,4 mts | 1,4 mts | 2,3mts | 2,3mts |
| peso | 175grs | 230 grs | 230grs | 300grs | 300 grs |
| soporte | incluido | incluido | incluido | incluido | incluido |
| color | negro | blanco | negro | blanco | negro |

# CONTROL DE LA EMBARCACION

## CONNECT it BOAT

No pierda de vista su embarcación !!!
Connect it Boat le permite conocer la posición exacta, con precisión GPS, de su embarcación, en todo momento.
Mediante una aplicación de Android o iOS puede tener la información en su móvil.
Podrá conocer la situación de su embarcación y el histórico de los recorridos realizados.
Una valiosa herramienta para uso particular o profesional, especialmente aplicable a empresas de charter.
Adicionalmente puede obtener información del funcionamiento de la bomba de achique.
Alarmas configurables para recibir notificaciones automáticas de nivel bajo de batería, funcionamiento de bomba de achique, arranque de encendido o movimiento de su barco.

**Ref PRO257**

Available on the App Store

GET IT ON Google Play

**CONNECT it BOAT**

**¿Cómo funciona?**

Una suscripción, con un coste anual de unos 100€, le permitirá conectar con su embarcación tantas veces como requiera, sin limitaciones.
Una conexión 4G mediante una SIM integrada en el módulo, proporciona la máxima cobertura.
La APP, sencilla y lógica, nos dará una visión rápida de lo que el usuario necesite saber de su embarcación, añadiendo una seguridad superior.
Con la compra del CONNECT it BOAT tiene **incluida la cuota del primer año.**

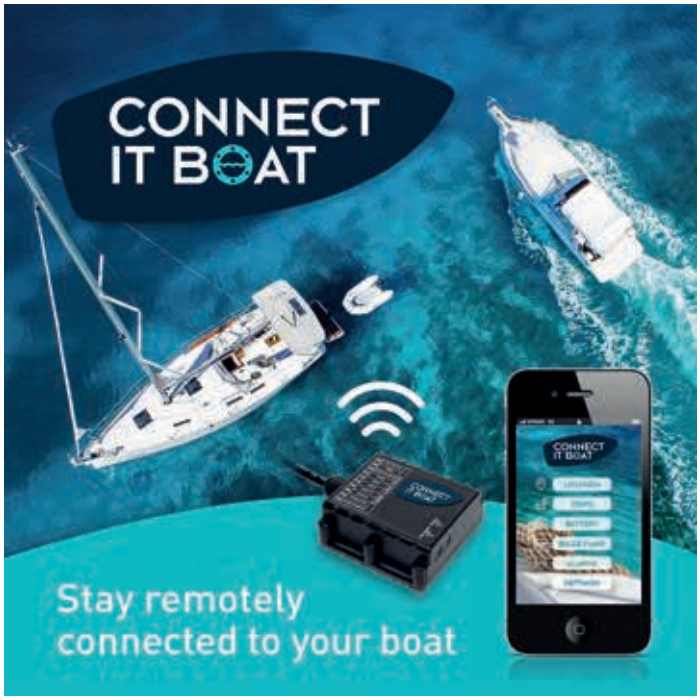

# MOTOR ELECTRICO CAYMAN

**MOTOR ELECTRICO CAYMAN con GPS**
Motor eléctrico de montaje en proa, con GPS, dirigido a pescadores exigentes.
El sistema de navegación inteligente GPS y la APP Helmsman (para iOS & Android) te darán un control total y muy sencillo sobre todas las funciones del motor.
Podrás mantener la embarcación estática, corrigiendo la deriva provocada por la corriente o el viento.
Todos los motores cuentan con medidores de batería LED.
Se puede usar tanto en agua salada como agua dulce.
Incluye un control remoto inalámbrico. También dispone, opcionalmente, de un mando/pedal, para un uso mientras está con las maniobras de pescar.

APP Helmsman

Wireless Remote Controller (incluido)

| | SPO50736 | SPO50737 |
|---|---|---|
| Voltaje | 12V | 24V |
| Banco baterias | 1 (105 AH deep cycle) | 2 (105 AH deep cycle) |
| Amp Max | 50A | 45A |
| Potencia | 600 W | 1080 W |
| Peso | 13,9 Kg | 15,1 Kg |
| Largo eje | 1370mm | 1830mm |
| Dirección | 360º | 360º |
| Eslora recomendada | 5,5m | 7m |
| Velocidad giro hélice | 1250 rpm | 1500 rpm |
| Fuerza empuje | 25 Kg | 36 Kg |

Wireless Foot (optional)

# CARGADORES de BATERIAS TBS electronics

Cargadores de batería automáticos totalmente programables, diseñados para aplicaciones profesionales.
Construidos con materiales robustos, proporcionando un rendimiento prolongado incluso en situaciones exigentes.
Están equipados con avanzados programas de carga de 4 etapas con compensación de temperatura, ***permitiendo el ajuste de voltaje independiente a cada salida, dependiendo del tipo de bateria.***
Existen programas standard de caga flooded, GEL y AGM. También se puede crear un programa de carga personalizado para una batería específica, como las de litio, utilizando el software TBS Dashboard. Fáciles de instalar. Incluye sensor de temperatura . Alarmas. Control remoto opcional.

## CARGADOR BATERIAS TBS OmniCharge 2

| | TBS5026202 | TBS5026402 | TBS5026222 | TBS5026422 |
|---|---|---|---|---|
| Amperios | 40A | 60A | 20A | 30A |
| Voltaje entrada | 90-265V AC / 47-63Hz | | | |
| Voltaje salida | 12 V | 12 V | 24 V | 24 V |
| Carga | IUoUoP, 4 etapas inteligente, temperatura compensada | | | |
| Tipos de batería | flooded / GEL / AGM / LiFeP04 (programable) / custom | | | |
| Salidas | 3 | 3 | 3 | 3 |
| Capacidad de batería | 80-400Ah | 120-600Ah | 50-200Ah | 70-300Ah |
| Temperatura | -20ºC . . . . .+60ºC (humedad max 95%) | | | |
| Temp storage | -40ºC . . . . . .+70ºC (humedad max 95%) | | | |
| Protección | cortocircuito, sobrecarga, temperatura, voltaje bateria alto/bajo, polaridad | | | |
| Dimensiones (mm) | 295x206x86 | 356x206x99 | 295x206x86 | 356x206x99 |
| Peso (kgs) | 3 | 4 | 3 | 4 |
| IP protección | IP 32 | | | |

## ACCESORIOS para CARGADOR OmniCharge 2

Permiten controlar, leer y configurar el monitor de batería Expert Modular y los cargadores de batería Omnicharge2 desde su PC con Windows que ejecuta Dashboard 2.
Los kits de comunicación RS232 y USB contienen una caja de interfaz QuickLink a RS232 o USB completamente aislada, un soporte de montaje más tornillos, un cable de interfaz QuickLink, un cable RS232 (solo kit RS232) y el software de Windows "Dashboard 2.x".
ref. **TBS5092130 - USB**
**TBS5092030 - RS-232**

Este kit le permite controlar, leer y configurar desde un teléfono móvil con iOS o Android a través de Bluetooth. La aplicación Dashboard Mobile está disponible en Apple App Store y Google Play. En la pantalla Lista de dispositivos, se debe presionar el botón Agregar dispositivo para buscar dispositivos Bluetooth TBS cercanos. Una vez encontrado y emparejado con su teléfono o tableta, el dispositivo TBS Bluetooth aparecerá en la pantalla Lista de dispositivos. La pantalla Configuración le permite configurar completamente el dispositivo TBS. Los instaladores también pueden bloquear esta posibilidad de configuración mediante un bloqueo de código PIN. Dependiendo del dispositivo TBS conectado, la pantalla de configuración también le permite leer datos históricos, información de estado y cambiar el nombre del dispositivo TBS.
ref. **TBS5092230**

# CARGADORES de BATERIAS TBS electronics

Combinando las últimas tecnologías y los materiales óptimos para un mayor rendimiento así como la máxima resistencia al ambiente.
Cargadores de batería automáticos totalmente programables, diseñados para aplicaciones profesionales, proporcionando un rendimiento prolongado incluso en situaciones exigentes. Están equipados con avanzados programas de carga de 4 etapas con compensación de temperatura.
Existen programas standard de caga flooded, GEL y AGM. También se puede crear un programa de carga personalizado para una batería específica, como las de litio, utilizando el software TBS Dashboard. Fáciles de instalar. Incluye sensor de temperatura . Alarmas.Control remoto opcional.
Los modelos de esta serie se pueden conectar en paralelo, hasta 6 unidades, para obtener mayour capacidad de carga, según la necesidad.

## CARGADOR BATERIAS TBS OmniCharge

| | TBS5027200 | TBS5027220 | TBS5027420 |
|---|---|---|---|
| Almperios | 90A | 50A | 80A |
| Voltaje entrada | 100-260V AC / 47-63Hz | | |
| Voltaje salida | 12 V | 24 V | 24 V |
| Carga | IUoUoP, 4 etapas inteligente, temperatura compensada | | |
| Tipos de batería | flooded / GEL / AGM / LiFeP04 / custom | | |
| Salidas | 3 | 3 | 3 |
| Capacidad de batería | 180-900Ah | 100-500Ah | 160-800Ah |
| Temperatura | -20ºC . . . . .+50ºC (humedad max 95%) | | |
| Temp storage | -40ºC . . . . . .+50ºC (humedad max 95%) | | |
| Protección | cortocircuito, sobrecarga, temperatura, voltaje bateria alto/bajo, polaridad | | |
| Unidades paralelo | 6 | 6 | 6 |
| Protección ambiente | IP21 (montaje vertical) | | |
| Dimensiones (mm) | 370x270x132 | 370x270x132 | 370x270x132 |
| Peso (kgs) | 6.2 | 6.2 | 6.2 |

## ACCESORIOS para CARGADOR TBS

Contiene una caja de interfaz TBSlink a USB completamente aislada, un cable de interfaz USB, un cable de interfaz de 3 metros (cable de conexión estándar cat5) y el software "Dashboard" de Windows.
El kit completo le permite controlar, leer y configurar un dispositivo Powersine Combi o Omnicharge desde su PC con Windows.
Otra posibilidad es utilizar la PC como un registrador de datos para registrar todos los parámetros medidos para su posterior análisis.
ref. **TBS5092120 - USB**

Presenta la misma información con indicadores LED que tiene el cargador.
Un biper incorporado alertará en caso de error. Se puede instalar empotrado, con un perfil bajo o con un soporte de superficie, incluido. Incluye cable interface de 3 mts.
ref. **TBS5095220**

Según el dispositivo conectado puede mostrar datos como la corriente de entrada, el voltaje de entrada, voltaje de salida o potencia de salida.
Cargador: la corriente de carga máxima se puede ajustar fácilmente. Esto permite que el cargador (temporalmente) extraiga menos corriente de la fuente de CA, o cargue baterias mas pequeñas.
Este kit viene con cable interface de 3mts.
ref. **TBS5095500**

# CARGADORES de BATERIAS TBS electronics

Los cargadores de batería de CC Omnicharge están diseñados principalmente para cargar un auxiliar o batería de servicio de una batería de arranque del vehículo. El **voltaje de la batería de entrada puede ser superior, inferior o igual al voltaje de la batería de salida.** Por lo que el cargador de CC Omnicharge **permite que la batería auxiliar se cargue perfectamente independientemente del voltaje de entrada,** mientras se protegido contra daños debidos a picos de tensión. Todo esto no puede ser ofrecido por relés de carga convencionales o fijos tradicionales convertidores step-up / step-down.

- **Diseño industrial robusto y muy compacto**
- **Diseñado para carga continua**
- **Protege la batería de salida**
- **Protege el alternador durante la carga baterías de litio**
- **Alta eficiencia**
- **Ventilador de velocidad variable para un funcionamiento silencioso**
- **Los indicadores LED intuitivos y sencillos muestran el estado del cargador de un vistazo**
- **Totalmente programable a través Interfaz QuickLink**
- **Entrada de encendido / apagado remoto (motor en marcha)**

| | TBS502400 | TBS502420 |
|---|---|---|
| Voltaje entrada nominal | 12Vdc | **12Vdc** |
| Rango voltaje entrada | 10,0 - 16,0Vdc | |
| Voltaje salida nominal | 12Vdc | **24Vdc** |
| Corriente salida max. | 50A | 30A |
| Corriente entrada max. | 65Adc | 65Adc |
| Carga | IUoUoP, 3 etapas inteligente, temperatura compensada | |
| Tipos de batería | flooded / GEL / AGM / LiFeP04 | |
| Protección | cortocircuito, sobrecarga, temperatura, voltaje bateria alto/ bajo, polaridad | |
| Dimensiones (mm) | 70x128x170 | 70x128x170 |
| IP protección | IP 21 | |

Los cargadores de batería de CC Omnicharge son compatible con vehículos que están equipados con alternadores inteligentes de salida variable (EUR 6+). Puede empezar a cargarse según rango de voltaje de entrada programable solamente, o en combinación con una señal de funcionamiento del motor. También hay una entrada de control separada (BMS-) disponible que permite el control externo para argador encendido y en espera.

Se ofrece la mejor densidad de potencia de su clase entregando un máximo de 900W desde un recinto muy compacto. Programas de carga para los tipos de baterías usadas están disponibles, pero estos también se puede personalizar a través del panel para aplicaciones Windows o Dashboard Mobile. Los voltajes y retrasos de inicio / parada de entrada son programable también, incluido el funcionalidad de la salida de estado. Incluyen un sensor de temperatura.

Permiten controlar, leer y configurar el monitor de batería Expert Modular y los cargadores de batería Omnicharge2 desde su PC con Windows que ejecuta Dashboard 2.

ref. **TBS5092130 - USB**
**TBS5092030 - RS-232**

Este kit le permite controlar, leer y configurar desde un teléfono móvil con iOS o Android a través de Bluetooth. La aplicación Dashboard Mobile está disponible en Apple App Store y Google Play. En la pantalla Lista de dispositivos, se debe presionar el botón Agregar dispositivo para buscar dispositivos Bluetooth TBS cercanos. Una vez encontrado y emparejado con su teléfono o tableta, el dispositivo TBS Bluetooth aparecerá en la pantalla Lista de dispositivos. La pantalla Configuración le permite configurar completamente el dispositivo TBS. Los instaladores también pueden bloquear esta posibilidad de configura-
ref. **TBS5092230**

# CARGADOR PROMARINER serie ProSport

Los cargadores de baterías ProSport Generation 3 incorporan control por microprocesador totalmente digital. La nueva serie ProSport proporciona información de instalación automática con sus exclusivos indicadores LED individuales de "Comprobación del sistema OK" y "Problemas del banco de baterías" individuales, y también tiene el modo de ahorro de energía más avanzado. Después de cargar totalmente las baterias, el modo de ahorro de energía monitoreará y mantendrá automáticamente las baterías solo cuando sea necesario para mantener un estado de carga completo, lo que resulta en máximo rendimiento de energía de reserva y menor consumo de energía. Permite la selección del tipo de batería.

| | | |
|---|---|---|
| FLOODED / AGM | Flooded (Lead-acid) / STD AGM | 14.6V DC Absorption<br>13.4V DC Maintenance |
| GEL / GEL | GEL | 14.1V DC Absorption<br>13.8V DC Maintenance |
| AGM / HP | High Performance (HP) AGM* | 14.7V DC Absorption<br>13.6V DC Maintenance |

## SERIE PRO-SPORT

| | PM43023 | PM43026 | PM4302 | PM43029 |
|---|---|---|---|---|
| Amperios | 6A | 12A | 20A | 20A |
| Voltaje entrada | 100-260V AC / 50/60 Hz | | | |
| Voltaje salida | 12 V | 12/24 V | 12/24 V | 12/24/36 V |
| Carga | 5 etapas inteligente | | | |
| Tipos de batería | flooded / GEL / AGM | | | |
| Salidas | 2 | 2 | 2 | 3 |
| Protección | cortocircuito, sobrecarga, temperatura, voltaje bateria alto/bajo, polaridad | | | |
| Dimensiones (mm) | 178x181x69 | 246x181x69 | 303x181x69 | 303x181x69 |
| Peso (kgs) | 0.90 | 1.80 | 2.25 | 2. |
| IP protección | IP 67 waterproof | | | |

**ETAPAS** de carga inteligente:
**1 etapa:** Verificación del sistema OK y análisis de la batería. Durante esta etapa, el LED rojo de "Carga" de ProSport parpadeará indicando que ProSport está cargando. Analizará todas las conexiones de la batería además de verificar que cada batería sea capaz de cargar. Al finalizar, se iluminará el LED verde de "Comprobación del sistema OK"
**2 etapa**: Durante este modo, el indicador de "Carga" estará en rojo. La serie ProSport utilizará todos sus amperios de carga disponibles (controlados por la temperatura) hasta que la batería el voltaje se eleva a 14.6 V.
**3 etapa:** el indicador de estado de "Acondicionamiento" será ámbar. Las baterias mantendrá 14.6 V CC (configurado de fábrica para baterías de plomo-ácido inundadas) para completar la carga. Una vez finalizado irá en su modo de ahorro de energía.
**4 etapa:** mantenimiento automático (modo de ahorro de energía) Durante este modo, los LED azul "Power" y verde "Auto Mantener" estarán encendidos indicando que la fase 2 de carga y la etapa 3 están terminadas. En este momento iniciará su "Mantenimiento automático"(Modo de ahorro de energía) que monitoreará y "Auto" cargando las baterías solo cuando sea necesario para mantener un estado de carga completo.
**5 etapas:** el indicador verde se ilumina y apaga con un lento intervalo. Esto indica que las baterías están cargadas. El cargador actuará hasta 3 horas una vez al mes, manteniendo el nivel de carga y prolongando la vida de las baterías.

# CARGADOR PROMARINER serie ProNauticP

Gama de cargadores inteligentes que combina el control digital y la tecnología de conversión de energía.
Ofrece prestaciones avanzadas muy útiles para todo tipo de embarcaciones: autodiagnostico, voltaje y amperaje del sistema en tiempo real, indicador de fallo y modos de carga inteligente una vez al mes para mantener el grado óptimo de las baterías.
Sensor de temperatura de la batería includio.
Incorpora el concepto de distribucion de carga a demanda, proporcionando toda la carga disponible a cualquiera de los bancos de bateria, lo que agiliza los procesos de carga según convenga, de forma automática.

| | PM63110 | PM63115 | PM63120 | PM63130 | PM63140 | PM63150 | PM63151 | PM63160 | PM63170 | PM63180 |
|---|---|---|---|---|---|---|---|---|---|---|
| Amperios | 10 A | 15 A | 20 A | 30 A | 40 A | 50 A | 100A dual | 60 A | 20 A | 30 A |
| Voltaje entrada | 100-260V AC / 50/60 Hz | | | | | | | | | |
| Voltaje salida | 12 V | 12V | 12 V | 12 V | 12 V | 12 V | 12 V | 12 V | 24 V | 24 V |
| Carga | 4 etapas inteligente | | | | | | | | | |
| Tipos batería | flooded / GEL / AGM | | | | | | | | | |
| Salidas | 2 | 3 | 3 | 3 | 3 | 3 | 3 | 3 | 3 | 3 |
| Protección | cortocircuito, sobrecarga, temperatura, voltaje bateria alto/bajo, polaridad | | | | | | | | | |
| Dim (mm) | 256 x 216 x 89 | | | | | | | | | |
| Peso (kgs) | 2.26 | 2.26 | 2.26 | 2.26 | 2.2 | 3.2 | 3.2 | 3.2 | 3.2 | 3.2 |

**CONTROL REMOTO** para serie ProNauticP

Con display digital (opcional) para controlar todas las funciones de carga a distancia. incorpora cable de conexion de 10m.

Ref. **PM63100**

Cargador de baterías automático, válido para cargar y mantener todo tipo de baterías (ácido, AGM, GEL, etc.) Protegido contrapolaridad inversa y cortocircuito. Ideal para barcos/coches/motos que pasa largos períodos de tiempo sin utilizarse, protegiendo la vida de la batería. IP65 waterproof.

| | PLC004P | PLC007P | PLC010P |
|---|---|---|---|
| Voltaje entrada | 100-240V AC | 200-240V AC | 200-240V AC |
| Voltaje salida | 6-12V DC | 12V DC | 12V DC |
| Amperios | 4,5 | 7 | 10 |
| Capacidad baterias | 7-120A | 14-225A | 20-300A |
| Modo carga | 6 step | 7 step | 7 step |

# CARGADORES BATERIA a BATERIA

El NEMO DX / DDX es un cargador de batería de 12V / 24V (también conocido como cargador DC-DC) con tecnología de entrada dual que permite la carga simultánea de una batería auxiliar desde el alternador de un vehículo y un panel solar adecuado.
NEMO es compatible con alternadores controlados por ECU de voltaje variable estándar e inteligente. Para su uso en sistemas de batería dual, se puede utilizar en sistemas de 12 V o 24 V (según el modelo) y es adecuado tanto para baterías de plomo-ácido como para baterías de litio.
Se pueden conectar varias unidades en paralelo para aumentar la corriente de salida.
NEMO está diseñado para mantener y recargar por completo la mayoría de los tipos de baterías mediante un perfil de carga de múltiples etapas que proporciona una carga óptima de la batería, lo que garantiza una vida útil y un rendimiento máximos.
NEMO es adecuado para soportar cargas hasta la clasificación máxima mientras está en movimiento.

| | TBBDX1230 | TBBDDX1230 | TBBDX1215 | TBBDX2415 | TBBDDX2415 |
|---|---|---|---|---|---|
| Voltaje nominal entrada | 12 VDC | 12 VDC | 12 VDC | 24 VDC | 24 VDC |
| Voltaje entrada alternador, tipo smart | 12-16 VDC | 12-16 VDC | 12-16 VDC | 24-32 VDC | 24-32 VDC |
| Voltaje entrada alternador, tipo convencional | 13,2-16 VDC | 13,2-16 VDC | 13,2-16 VDC | 26,4-32 VDC | 26,4-32 VDC |
| PV voltaje entrada | N/A | 12-25 VDC | N/A | N/A | 24-50 VDC |
| Corriente de carga | 30AH | 30AH | 15AH | 15AH | 15AH |
| Voltaje nominal salida | 12 VDC | 12 VDC | 12 VDC | 24 VDC | 24 VDC |
| Tipo de batería | AGM / GEL / LFP / WET | | | | |
| Compensación voltaje | si | | | | |
| Protección | Sobretemperatura cargador / Sobretemperatura batería / Sobrecarga / Cortocircuito / Voltaje bajo (por debajo de 2V) | | | | |
| Resistencia al ambiente | IP 63 | | | | |
| Peso (Kgs) | 0.9 | | | | |
| Dimensiones (mm) | 186.3 x 102.3 x 60 | | | | |
| Temperatura trabajo | -20º a +60º | | | | |

Cargador automático de baterias, de alto rendimiento.
Con 6 fases de carga. Fácil selección entre 4 tipos de baterias:
Plomo-ácido, Libre mantenimiento, Gel y AGM.
2 ó 3 salidas de carga a baterias (con repartidos de carga interior).
Protecciones de cortocircuito, sobrecarga y calentamiento.
Protección electrónica contra inversion de polaridad.
Ventilador silencioso.
Temperatura de trabajo: -20 = +70ºC
(con reducción de potencia por encima de los 50ºC).
Caja de aluminio anodizado y plástico

| | voltaje | Amp | baterias |
|---|---|---|---|
| TBBP1212-2A | 12 | 12 | 2 |
| TBB1225-3A | 12 | 25 | 3 |
| TBB1240-3A | 12 | 40 | 3 |
| TBB2412-3A | 24 | 12 | 3 |
| TBB2420-3A | 24 | 20 | 3 |

**Panel de confrol remoto**
Se suministra cable conexion de 3 mts.
Display 55x18mm
Dimensiones panel 62x110x20mm

# MONITORES de BATERIA TBS

**MONITOR EXPERT MODULAR**
Muestra el estado verdadero de carga de sus baterías. Tambien ofrece una gran cantidad de funciones adicionales para supervisar sus sistema de baterías y controlar el equipo externo. Es compatible con todo tipo de baterias. Está equipado con un módulo de derivacion activo. Todas las mediciones y cálculos se realizan dentro del módulo de derivación activo, lo que resulta en mayor precisión, evitando interferencias externas. Puede monitorizar hasta 3 bancos de baterias. Las entradas para los bancos 2 y 3 tambien se pueden configurar para otros fines, como la medición de voltaje en el punto medio, la entrada del interruptor de llave o el control de retroiluminación. Gran display de informacion.
Resistente waterproof IP65 cuando se instala empotrado.
Puede medir corrientes de CC de hasta 500A y tensiones de hasta 70V CC
ref. **TBS5056030**

**MONITOR EXPERT PRO**
Muestra el voltaje de la batería, la corrieinte de carga y descarga, las horas consumidas, la capacidad r estante y el tiempo restante. Muestra todos estos parámetros con máxima precisión, teniendo en cuenta la edad de la batería, la corriente de descarga y la temperatura.
Permite trabajar en 12V o 24V. Puede monitorizar hasta 2 bancos de baterías.
Es compatible con todo tipo de baterias. Resistente waterproof IP65 cuando se instala empotrado.
ref. **TBS5055030**

**MONITOR EXPERT LITE**
Es un monitor de baterías básico, a un precio muy competitivo.
Comparte la misma tecnología precisa de medición y cálculo del Expert PRO.
Muestra el voltaje de la batería, la corrieinte de carga y descarga, las horas consumidas, la capacidad restante. Permite trabajar en 12V o 24V. Puede monitorizar hasta 2 bancos de baterías.
Es compatible con todo tipo de baterias. Resistente waterproof IP65 cuando se instala empotrado.
ref. **TBS5055010**

| | EXPERT LITE | EXPERT PRO | EXPERT MODULAR |
|---|---|---|---|
| Voltaje | 12V, 24V | 12V, 24V | 12V, 24V, 48V |
| Bancos de baterías | 2 | 2 | 3 |
| Max Amp (incl shunt) | +/-500A | +/-500A | +/-600A |
| Tecnología shunt | pasiva | pasiva | activa |
| Media exterior | 64mm | 64mm | 64mm |
| Profundidad instalacion | 36mm | 72mm | 72mm |
| Datos que proporciona | Volt, Amp, Amp/hora, Soc(%) | Volt, Amp, Amp/hora, Soc(%), tiempo restante, temperatura | Volt, Amp, Amp/hora, Soc(%), tiempo restante, temperatura, potencia, voltaje de punto medio, horas de mantenimiento |
| Entrada sensor temperatura | NO | SI | SI |
| Memoria historica | NO | SI | SI |
| Cables conexion incluidos | NO | NO | SI |
| Alarma audible | NO | NO | SI |
| Num display conectados | 1 | 1 | 2 |

# CONVERTIDOR TBS DC a DC

Los convertidores de CC a CC se utilizan para convertir de un nivel de voltaje a otro.
En nuestra línea ofrecemos modelos con entradas de 12V, 24V o 48V y salidas de 12V o 24V a diferentes niveles de potencia.
La tecnología de modo de conmutación utilizada asegura una operación de alta eficiencia y baja pérdida. Diseño cuidado y sobredimensionado
Los componentes garantizan un funcionamiento sin problemas durante muchos años. Nuestro DC a DC
La línea de convertidores consta de tres series diferentes, TDC, TDCi y TDCi-CH.

## Serie TDCi

Convertidores aislada DC a DC.
También disponible en Step Down y Step Up versiones.
Estos modelos son ideal cuando no hay conexión eléctrica entre la fuente de entrada y el se desea la carga de salida.

## Serie TDCi-CH

Características como TDCi
están equipados con una batería automática funcionalidad de carga. Esto permite la posibilidad de cargar una batería conectada a la salida de otro batería conectada a la entrada. Uno de los beneficios es que el voltaje de carga de la batería de entrada no es necesario que sea exactamente el mismo que el voltaje de carga requisitos de la batería de salida, permitiendo dos diferentes tipos de baterías para conectar entre sí.

## VENTAJAS

Suministra 12V desde un sistema de 24V y viceversa.
Suministra 12V o 24V desde un sistema de 48V.
Carga una bateria desde otra (sólo en serie TDCi-CH)
Protegido contra voltaje de batería bajo, alta temperatura y sobrecarga.

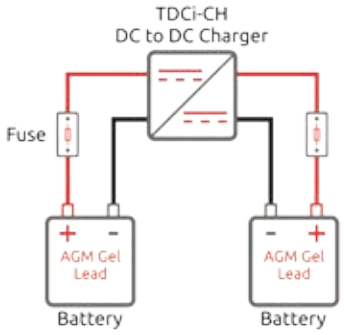


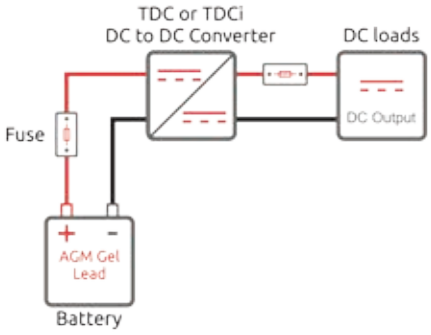


| | Funcionalidad carga | Rango voltaje IN Vdc | voltaje OUT Vdc | Amp salida | Ventilación | Dim mm | Peso Kg |
|---|---|---|---|---|---|---|---|
| TBS5020500 | - | 9 - 18 | 12,5 | 16 | fan | 175x88x49 | 0.62 |
| TBS5020510 | - | 20 - 35 | 12.5 | 16 | fan | 175x88x49 | 0.62 |
| TBS5020710 | - | 20 - 35 | 12.5 | 30 | fan | 190x132x83 | 1.36 |
| TBS5020740 | - | 20 - 35 | 24.5 | 15 | fan | 190x132x83 | 1.36 |
| TBS5022000 | SI | 9 - 18 | 14.4 | 20 | convección | 190x132x83 | 1.31 |
| TBS5022020 | SI | 9 - 18 | 28.8 | 10 | convección | 190x132x83 | 1.31 |

# COMBI CARGADOR/CONVERTIDOR TBS

Combinación de un convertidor de onda senoidal pura con un potente cargador de bateria, una solución de central electrica ideal para aplicaciones de embarcaciones, caravanas, vehículos industriales, etc.
El COMBI proporciona recarga de baterias cuando hay alimentacion de CA. El dispositivo tambien permite el paso de cualquier exceso de energía de CA y alimenta cargas de CA descendentes, como una TV, microondas, etc.. Cuando no hay energia de CA disponible la unidad invierte la energía de la batería de CC en electricidad de CA. Todo esto se hace automáticamente, sin interferir la carga de CA conectada a la salida.
El dispositivo tiene una función de espera automática que reduce el consumo de energía sin carga en un 70% adicional.
Ademas el COMBI está equipado con un puerto TBSlink para conectarse a un control remoto de TBS (TBS509550 con display LCD o TBS5095220 con indicadores LED) o para una configuracion en un PC con el software TBS Dashboard

- **Salida de CA de onda sinusoidal verdadera**
- **Diseño industrial robusto**
- **Salida de alta potencia de sobretensión**
- **Potente 4 etapas y dos salidas cargador de batería**
- **Entrada de CA con corrección del factor de potencia**
- **Interruptor de transferencia rápida de 30 A CA**
- **Aumento de potencia de entrada de CA**
- **Límite de corriente de entrada de CA**
- **Protegido contra batería alta / baja voltaje, alta temperatura, sobrecarga, cortocircuito, alto voltaje de ondulación y voltaje de entrada de CA bajo**
- **Función de espera automática para reducir sin carga el consumo de energía**
- **Ventilador de velocidad variable para un funcionamiento silencioso**
- **Capacidad de encendido / apagado remoto**
- **Dos relés programables de 250 V / 16 A**
- **Dos entradas de trigger**

| | TBS5016300 | TBS5018100 | TBS5016320 | TBS5018120 |
|---|---|---|---|---|
| Voltaje entrada | 185-270V AC / 45-65Hz | | | |
| Voltaje salida | 14,3V DC | | 28,6V DC | |
| Carga | IUoUoP, 4 etapas inteligente, temperatura compensada | | | |
| Salidas | 1 | 2 | 1 | 2 |
| potencia salida | 1600W | 2100W | 1800W | 2500W |
| Amperios | 60A | 80A | 35A | 50A |
| Voltaje salida | 230V AC +/-2% 50Hz o 60Hz +/-0,05% | | | |
| Voltaje entrada | 12V DC | | 24V DC | |
| Temperatura | -20ºC . . . . .+50ºC (humedad max 95%) | | | |
| Temp storage | -40ºC . . . . . .+50ºC (humedad max 95%) | | | |
| Protección | cortocircuito, sobrecarga, temperatura, voltaje bateria alto/bajo, polaridad | | | |
| Dimensiones (mm) | 351x210x114 | 370x431x132 | 351x210x114 | 370x431x132 |
| IP protección | IP 21 (instalación vertical) | | | |

# COMBI CARGADOR/CONVERTIDOR TBS

## APLICACIONES

- Aplicaciones marinas
- Vehículos recreacionales, caravaning, camper
- Sistemas energía solar
- Sistemas industriales
- Vehículos industriales y servicio
- Viviendas sin energia corriente

## ACCESORIOS para COMBI TBS

### TBS Link interface

Contiene una caja de interfaz TBSlink a USB completamente aislada, un cable de interfaz USB, un cable de interfaz de 3 metros (cable de conexión estándar cat5) y el software "Dashboard" de Windows.
El kit completo le permite controlar, leer y configurar un dispositivo Powersine Combi o Omnicharge desde su PC con Windows. Otra posibilidad es utilizar la PC como un registrador de datos para registrar todos los parámetros medidos para su posterior análisis.

ref. **TBS5092120 - USB**

### CONTROL REMOTO UNIVERSAL TBS

El control remoto universal se puede utilizar para leer remotamente todos los parámetros disponibles del cargador, convertidor o del COMBI cargador/convertidor.
Según el dispositivo conectado puede mostrar datos como la corriente de entrada, el voltaje de entrada, voltaje de salida o potencia de salida.
Cuando se conecta a un cargador la corriente de carga máxima se puede ajustar fácilmente. Esto permite que el cargador (temporalmente) extraiga menos corriente de la fuente de CA, o cargue baterias mas pequeñas. Este kit viene con cable interface de 3mts.
ref. **TBS5095500**

### CONTROL REMOTO BASICO TBS

El control remoto básico se puede usar para verificar remotamente el estado de su cargador, encenderlo o apagarlo. Presenta la misma información con indicadores LED que tiene el cargador. Un biper incorporado alertará en caso de error. Se puee instalar empotrado, con un perfil bajo o con un soporte de superficie, incluido. También incluye cable interface de 3 mts.
ref. **TBS5095210**

# CONVERTIDOR onda senoidal pura TBS

El convertidor es uno de los equipos más críticos, que más sufren, en la instalación eléctrica de un barco. A menudo los requerimientos de la instalación obligan al convertidor a trabajar al límite de sus posibilidades. Los convertidores (inversores) TBS estan diseñados para una vida útil larga, construidos con materiales de última generación, robustos tanto en la parte eléctrica como mecánica, haciendo de esta gama un complemento ideal para todo tipo de usos y embarcaciones, así como instalaciones de tipo industrial.
Los valores nominales de pico muy altos permiten controlar las cargas más exigentes, como en microondas, hornos eléctricos, cafeteras, etc...
La extensa gama de convertidores TBS estan dotados de un puerto de comunicaciones TBSlink para conectarse a un control remoto (TBS5095500 con display o TBS5095200 con indicadores LED)
Están protegidos contra voltaje (alto o bajo) de la batería, altas temperaturas, sobrecarga y cortocircuito. También incorporan un ventilador de velocidad variable que hace posible un funcionamiento silencioso.

## CONVERTIDOR TBS 12V

| | TBS5004000-1 | TBS5006100 | TBS5006300 | TBS5008100 | TBS5008300 |
|---|---|---|---|---|---|
| Salida potencia | 500 W | 850 W | 1300 W | 1800 W | 2600 W |
| Salida potencia 10min | 600 W | 1050 W | 1600 W | 2100 W | 3200 W |
| Salida potencia pico | 1000 W | 2000 W | 2500 W | 4000 W | 5000 W |
| Voltaje salida | 230V AC +/-2% 50Hz | | | | |
| Voltaje entrada | 12V DC | | | | |
| Control remoto (opcional) | NO | SI | SI | SI | SI |
| Peso (kgs) | 6,2 | 10,2 | 10,5 | 18,2 | 18,5 |
| Temperatura | -20ºC . . . . .+50ºC (humedad max 95%) | | | | |
| Temp storage | -40ºC . . . . . .+50ºC (humedad max 95%) | | | | |
| Protección | cortocircuito, sobrecarga, temperatura, voltaje bateria alto/bajo, polaridad | | | | |
| Dimensiones (mm) | 228x113x163 | 351x210x114 | 351x210x114 | 370x431x132 | 370x431x132 |
| IP protección | IP 21 (instalación vertical) | | | | |

# CONVERTIDOR onda senoidal pura TBS

TBS presenta un estandard de calidad en todos sus productos de alto nivel, lo que permite que sus convertidores sean muy útiles, además de embarcaciones de recreo, profesionales, instalaciones de de tierra (solares o industriales)
Además de los voltajes habituales de 12V o 24V tambien dispone de opciones en 48V.

## CONVERTIDOR TBS 24V

| | TBS5004100-1 | TBS5006120 | TBS5006320 | TBS5008120 | TBS5008320 |
|---|---|---|---|---|---|
| Salida potencia | 600 W | 1000 W | 1400 W | 2000 W | 2800 W |
| Salida potencia 10min | 800 W | 1450 W | 1800 W | 2500 W | 3800 W |
| Salida potencia pico | 1200 W | 2800 W | 3000 W | 5500 W | 6500 W |
| Voltaje salida | 230V AC +/-2% 50Hz | | | | |
| Voltaje entrada | 24V DC | | | | |
| Control remoto (opcional) | NO | SI | SI | SI | SI |
| Peso (kgs) | 6,2 | 10,2 | 10,5 | 18,2 | 18,5 |
| Temperatura | -20ºC . . . . .+50ºC (humedad max 95%) | | | | |
| Temp storage | -40ºC . . . . . .+50ºC (humedad max 95%) | | | | |
| Protección | cortocircuito, sobrecarga, temperatura, voltaje bateria alto/bajo, polaridad | | | | |
| Dimensiones (mm) | 228x113x163 | 351x210x114 | 351x210x114 | 370x431x132 | 370x431x132 |
| IP protección | IP 21 (instalación vertical) | | | | |

## CONTROL REMOTO UNIVERSAL TBS

El control remoto universal se puede utilizar para leer remotamente todos los parámetros disponibles del cargador, convertidor o del COMBI cargador/convertidor.
Según el dispositivo conectado puede mostrar datos como la corriente de entrada, el voltaje de entrada, voltaje de salida o potencia de salida.
Cuando se conecta a un cargador la corriente de carga máxima se puede ajustar fácilmente. Esto permite que el cargador (temporalmente) extraiga menos corriente de la fuente de CA, o cargue baterias mas pequeñas. Este kit viene con cable interface de 3mts.
ref. **TBS5095500**

## CONTROL REMOTO BASICO TBS

El control remoto básico se puede usar para verificar remotamente el estado de su cargador, encenderlo o apagarlo. Presenta la misma información con indicadores LED que tiene el cargador.
Un biper incorporado alertará en caso de error. Se puee instalar empotrado, con un perfil bajo o con un soporte de superficie, incluido. También incluye cable interface de 3 mts.
ref. **TBS5095200**

# ACCESORIOS INSTALACION TBS

**BARRAS DISTRIBUCION** (BUSBARS)
Fabricadas en materiales de muy alta calidad proporcionan máxima conductividad, lo que reduce el calor y mejora la eficiencia, alargando considerablemente la vida de los elementos ademas de garantizar el rendimiento, aun en las peores condiciones ambientales.

| | AMPERIOS | DIMENSIONES | Num. PERNOS | Tamaño PERNO |
|---|---|---|---|---|
| TBS5073160 | 600 | 100X64,5mm | 3 | M8 |
| TBS5073180 | 600 | 100X64,5mm | 3 | M10 |
| TBS5075160 | 600 | 150X64,5mm | 5 | M8 |
| TBS5075180 | 600 | 150x64,5mm | 5 | M10 |

**PORTA-FUSIBLES** (FUSEHOLDER)
Gama de portafusibles para fusibles ANL, Mega y Class T.
Robusta construcción, compacto diseño, para una instalación eléctrica profesional.
Pernos, tuercas y arandelas de acero inoxidable, para una optima resistenca a la corrosión.
Utiliza cobre de alta pureza en las conexiones para una mayor conectividad, reduciendo el calor y mejorando la eficiencia. Incluye tapa de protección transparente, que permite la salida de cables por cualquier dirección.

| | FUSIBLE MAX | tipo FUSIBLE | DIMEN. | MAX V. | Tamaño PERNO |
|---|---|---|---|---|---|
| TBS5073300 | 40 a 300A | Mega | 89x50mm | 50V | M8 |
| TBS5073500 | 35 a 300A | ANL | 100x50mm | 50V | M8 |
| TBS5073510 | 35 a 300A | ANL | 100x50mm | 50V | M10 |
| TBS5073550 | 35 a 600A | ANL | 150x50mm | 50V | M8 |
| TBS5073560 | 35 a 600A | ANL | 150x50mm | 50V | M10 |
| TBS5073850 | 225 a 400A | Class-T | 150x50mm | 50V | M10 |
| TBS5073880 | 450 a 600A | Class-T | 150x50mm | 50V | M10 |

**TORNILLO DE CONEXION AISLADA** (INSULATED STUD)
Ideales para extender cables, agregar tomas de corriente o formar puntos finales de terminación. Incluye funda de protección trasparente.

| | MAX V. | DIMENSIONES | Num. PERNOS | Tamaño PERNO |
|---|---|---|---|---|
| TBS5071160 | 50V | 50x50mm | 1 | M8 |
| TBS5071180 | 50V | 50x50mm | 1 | M10 |
| TBS5072160 | 50V | 75x50mm | 2 | M8 |
| TBS5072180 | 50V | 75x50mm | 2 | M10 |

| | MAX Corriente | DIMENSIONES | Descripcion | PERNO |
|---|---|---|---|---|
| TBS5079062 | 600A | 63x25mm | placa enlace 41mm | M8 + M10 |
| TBS5079072 | 600A | 75x25mm | placa enlace 50mm | M8 + M10 |
| TBS5079073 | 600A | 125x25mm | placa enlace 3 vías 50mm | M8 + M10 |
| TBS5079020 | 600A | 46x50mm | placa adaptadora | M8 + M10 |

# ACCESORIOS INSTALACION TBS

**INTERRUPTOR BATERIA REMOTO (500A)**
Contactor mágnético inteligente que trabaja hasta 500Amp. Se puede controlar a distancia mediante un interruptor o a través de un monitor de bateria. No hay consumo de la bateria cuanto el contacto está cerrado. Está protegido contra alta/baja tensión y temperatura.
Además de controlar los contactores de forma remota,
Los botones situados en la parte superior también proporcionan una forma de abrir o cerrar el contacto principal localmente, como lo requieren los estándares marinos.
Los LED de estado en la parte superior indican claramente si el contacto principal está abierto o cerrado. Estos indicadores también proporcionan etroalimentación visual como operación y modos de error
Ref. **TBS5074510 -** 12V - 500Amp
**TBS5074520** - 24V - 500Amp

**RELE PROTECCION BATERIA (500A)**
Protege su batería sin la necesidad de un dispositivo externo de medición y control.
Además de controlar el TBP de forma remota, los botones ubicados en la parte superior también proporcionan una forma de abrir o cerrar el contacto principal localmente.
Para control externo, el TBP está equipado con un cable de interfaz de 5 hilos. Se puede configurar para aceptar comandos de ENCENDIDO / APAGADO de dos cables o de un solo cable para una flexibilidad óptima. Es un relé de enclavamiento magnético, lo que significa que no hay consumo de corriente de la batería cuando el contacto está cerrado. Este es un gran beneficio en comparación con los relés regulares que requieren una corriente de retención (a veces significativa) para mantener el contacto cerrado. tiene protección de batería incorporada. Abrirá automáticamente el contacto principal una vez que el voltaje de la batería haya caído por debajo de un nivel de voltaje bajo programable.
Cuando posteriormente el voltaje de la batería ha aumentado por encima del voltaje de reconexión programable, el contacto principal se cierra nuevamente.
Ref. **TBS5074410 -** 12V - 500Amp
**TBS5074420** - 24V - 500Amp

**RELE DE CARGA AUTOMATICO (160A)**
El TACR-160 permite cargar dos bancos de baterías desde una sola fuente, como un alternador, pero mantiene las baterías aisladas cuando no se cargan. Esto es para evitar que un banco de baterías descargue el otro. Además, si un banco de baterías se agota de todos modos, habrá un banco cargado disponible para el arranque de emergencia.
También puede actuar como un interruptor de CC controlado a distancia o solo permite conectar una carga a la batería cuando se está cargando.
También se puede utilizar un interruptor remoto para combinar temporalmente la batería auxiliar con la batería de arranque, a fin de aumentar la potencia disponible para arrancar un motor.
Es capaz de conmutar hasta 160 A y es compatible con sistemas de 12V y 24V (detección automática)
Ref. **TBS5075200**

**INTERRUPTOR PANEL SWTICH**
Este interruptor es una variante monopolar de doble tiro (ON) -OFF- (ON) que está optimizado para el método de control de dos cables (Set / Reset) de nuestros productos RBS y TBP.
El LED integrado de baja corriente indica cuando el contacto está cerrado o cuando el contactor está funcionando en un modo determinado.
Este interruptor tiene clasificación IP65 cuando se instala junto con el sello de panel de goma suministrado.
Ref. **TBS5095000-1**

# ENERGIA EOLICA

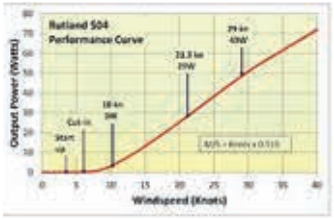

## RUTLAND 504

Este aerogenerador compacto, ligero y de reducidas dimensiones es ideal para carga de pequeños sistemas a 12V en todo tipo de entornos, terrestres y marinos. Capaz de generar energía allí donde los demás aerogeneradores no pueden, gracias a su mínima velocidad de arranque (2,57 m/s | 9.25 Km/h) y su gran inercia. Sistema electrónico patentado de protección contra vientos fuertes, garantiza una generación continuada a partir de vientos superiores a 15m/s | 54 Km/h. El Rutland 504 es extremadamente silencioso. Sistema de aspas con aro perimetral de protección para su instalación con total seguridad.
Alimentacion: 12V.
Potencia de pico. . .50W.
Batería mínima recomendada 100 Ah a 12V

**Ref MARCA0504**

## RUTLAND 914i

Este aerogenerador es ideal para carga de baterías en entornos tanto terrestres como marinos. Capaz de generar energía allí donde muchos aerogeneradores no pueden, gracias a su mínima velocidad de arranque (2,57 m/s | 9.25 Km/h) y su gran inercia. Aerogenerador extremadamente fiable, silencioso y robusto.
Dos modelos disponibles: 12 Voltios y 24 Voltios.
Potencia de pico . . 250W.
Batería mínima recomendada 250 Ah a 12V ó 125 Ah a 24V

**Ref MARCA0117**

## RUTLAND 1200

Nueva generacion de aerogeneradores diseñado para los que precisan mayor capacidad de carga para yates o tierra.
Con un diseño elegante, combina una serie de características de alta tecnologia que proporcionan un funcionamiento silencioso,rendimiento a baja velocidad del viento y una alta potencia, hasta 500W
Dos modelos disponibles: 12 Voltios y 24 Voltios.
Incluye controlador de carga hibrido, que admite entrada de paneles solares hasta 20A también. Capacidad de carga para 2 bancos de baterias separadas.
Dispone de un display digital remoto opcional

**Ref MARCA0601**

# PANELES SOLARES

## PLACAS SOLARES SEMI-RIGIDAS SUNPOWER

Los paneles SunPower están diseñados y probados para su uso en agua salada marina.
La célula solar SunPower® Maxeon® es la única célula solar construida sobre una base de cobre. Esto hace que estas células de contacto posterior sean resistentes al agrietamiento y la corrosión cuando se flexionan o se exponen a un ambiente húmedo, a diferencia de las células convencionales que pueden fallar o perder potencia.
El sustrato está construido con materiales poliméricos livianos de alto grado diseñados para soportar una alta exposición a los rayos UV.
Los niveles de eficiencia de 22 a 25% significan una mayor producción de energía que los paneles de silicona estándar de la misma área.
Los paneles SunPower® son resistentes a la sombra ya que cada celda funciona de forma independiente.
Las celdas SunPower® se desempeñan mejor que las celdas de silicio estándar en temperaturas extremas y brindan un excelente rendimiento con bajo nivel de luz
Los tiempos de recarga son más rápidos con los paneles SunPower®, ya que los niveles de conversión de energía son más altos, por lo que puede depender de una reposición más rápida de la batería mientras disfruta de su tiempo libre.

| | MARCA10420 | MARCA10421 | MARCA10422 | MARCA10424 |
|---|---|---|---|---|
| Potencia nominal | 50 W | 100 W | 110 W | 170 W |
| Tolerancia de potencia | +/-5% | +6 / -3% | +6 / -3% | +/-3% |
| Corriente nominal (Impp) | 2.8A | 5.9A | 5.9A | 5.85A |
| Tipo regulador | PWM or MPPT (MARCA10423 sólo MPPT) | | | |
| Baterías | Adecuado para cargar baterías de 12V y 24V | | | |
| Voltaje nominal (Vmpp) | 17.7V | 18.8V | 17.1V | 29.4V |
| Peso (kgs) | 1,1 | 2,2 | 2.2 | 2.9 |
| Temperatura operacional | -40ºC . . . . .+85ºC | | | |
| ojales instalación | acero inoxidable 316 | | | |
| Celdas | Monocristalino | | | |
| Dimensiones (mm) | 653x556x3.2 | 1150x555x3.2 | 1150x555x3.2 | 1153x810x20 |

# PANELES SOLARES

## PLACAS SEMI-RIGIDAS SPECTRAlite S

La gama de SpectraLite S ofrece una relacion precio/prestaciones muy competitiva.
Presenta las características generales de las placas semi-rigidas, de alta resistencia al ambiente y uso marino, incluso se pueden pisar, sin renunciar a un nivel de rendimiento superior.
Con anclajes en cada esquina permite una instalación fija o provisional de forma sencilla y segura.
tienes una tolerancia de flexibilidad del 34% que facilita su instalacion.

| | MARCA1037 | MARCA1038 | MARCA1039 |
|---|---|---|---|
| Potencia pico | 15 W | 23 W | 35 W |
| Tolerancia de potencia | +/-5% | +6 / -3% | +6 / -3% |
| Corriente nominal (Impp) | 640mA | 1.12A | 1.61A |
| Peso (kgs) | 1.30 | 2 | 2.70 |
| Dimensiones (mm) | 388x370x3.5 | 559x381x3.5 | 693x414x3.5 |

## PLACAS RIGIDAS GALIX

Gama de paneles rigidos, mono de alta eficiencia de contacto posterior. Son más pequeños y más eficientes que los paneles estándar.

| | Potencia max | Dimensiones mm | Peso kg |
|---|---|---|---|
| MARCA1075 | 75 W | 1031x405x35 | 4 |
| MARCA1076 | 100 W | 1031x530x35 | 5.8 |
| MARCA1077 | 150 W | 1031x785x35 | 9.2 |

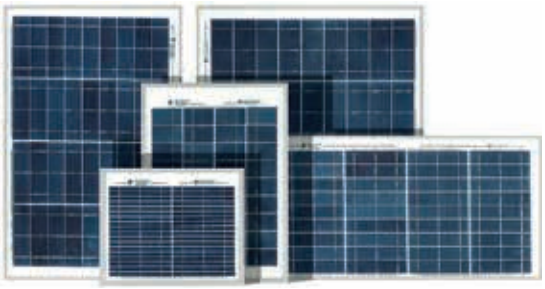

## PLACAS SOLARES RIGIDAS ALPEX

Estos paneles solares son ideales para instalaciones autonomas de 12 o 24V, en embarcaciones, caravaning o instalaciones de tierra. no precisan mantenimiento y son altamente resistente, (-40º hasta 90º) en cualquier ambiente. Incorporan un marco de aluminio anodizado. Estos paneles cristalinos garantizan un alto rendimiento, con un rendimiento superior al 90% y 25 años al 80%.

| | Potencia max | Dimensiones mm | Peso kg | Ipm (A) |
|---|---|---|---|---|
| MARCA10101 | 10 W | 280x335x25 | 1.18 | 0.57 |
| MARCA10102 | 20 W | 360x485x22 | 2.06 | 1.15 |
| MARCA10103 | 30 W | 665x435x25 | 3.2 | 1.7 |
| MARCA10104 | 40 W | 665x435x25 | 3.18 | 2.3 |
| MARCA10105 | 50 W | 665x555x25 | 3.9 | 2.85 |
| MARCA10110 | 80 W | 665x795x35 | 6.06 | 4.55 |
| MARCA10107 | 100 W | 675x1006x30 | 7.5 | 5.7 |
| MARCA10109 | 125 W | 666x1151x35 | 9.42 | 7.1 |
| MARCA10111 | 200 W | 982x1382x35 | 15.5 | 5.65 |

# REGULADORES DE CARGA

**REGULADOR CARGA SPECTRA**
Los reguladores solares Spectra ofrecen más que una simple regulación de voltaje:
- Una pantalla LCD proporciona información esencial sobre el estado de funcionamiento de la energía solar sistema
- Incluye 2 puntos de carga USB para dispositivos pequeños tcomo teléfonos móviles.
- La compensación de temperatura incorporada ajusta el punto de carga máximo automáticamente

**REGULADOR CARGA STECA SOLSUM**
Con una simple interface de lectura mediante sistema de LED. Reconoce automáticamente 12V o 24V. Funciona en PWM como un controlador de serie de baja pérdida. Dispone de un diodo de protección para polaridad inversa.

**REGULADOR CARGA STECA PR**
Presenta un gran display para visualizar información de las baterías o estado de la carga.
Reconoce automáticamente 12V o 24V. Funciona en PWM como un controlador de serie de baja pérdida.
Dispone de un diodo de protección para polaridad inversa.

**REGULADOR CARGA STECA Solarix**
Controlador de carga con seguimiento MPP. Asegura que la máxima potencia del sistema solar cargue las baterías. Permiten la conexión a grandes paneles a bancos de bateria. Rinde con efectividad para paneles hasta 250W en sistemas de 12V. Desconexión de carga actual compensada y reconexión automática de carga. Compensación de temperatura. Sistema de carga de mantenimiento mensual, para evitar sorpresas en ausencias prolonagadas.

**REGULADOR CARGA Morningstar Solar**
Controlador de carga PWM con capacidad para cargar 2 baterias .
Incluye un monitor remoto con información del sistema.

| | Potencia max | Gama | Voltaje | Display |
|---|---|---|---|---|
| MARCA1111 | 20 A | Spectra | 12/24V | Display |
| MARCA1116 | 10 A | Solsum | 12/24V | LED |
| MARCA1137 | 10 A | Steca PR | 12/24V | Display |
| MARCA1136 | 30 A | Steca PR | 12/24V | Display |
| MARCA1182 | 10 A | Steca Solarix | 12/24V | LED |
| MARCA1118 | 20 A | Steca Solarix | 12/24V | LED |
| MARCA1112 | 25 A (2 baterias) | Morningstar | 12V | Display |

# FOCOS LED

Gama de focos LED, , con alta resistencia al ambiente marino, utilizando aluminio y acero inoxidable preparado para uso en embarcaciones, evitando la degradacion del foco. Totalmente resistentes al ambiente marino: focos exterior IPX68 - focos interior IPX55. Válidos para instalacion en embarcaciones deportivas y barcos profesionales, con gran capacidad de iluminación.

| | GS10242 | GS10243 | GS10244 | GS10377 | GS10240 | GS10241 | GS10378 | GS10373 | GS10374 |
|---|---|---|---|---|---|---|---|---|---|
| **Potencia** | 18W | 27W | 45W | 48W | 40W | 60W | 80W | 144W | 180W |
| **LED** | 6 x 3W | 9 x 3W | 15 x 3W | 16 x 3W | 4 x 10W | 6 x 10W | 8 x 10W | 48 x 3W | 60 x 3W |
| **Dim** | 115x145x64 | 110x110x62 | 158x95x75 | 155x125x88 | 203x64x92 | 279x64x92 | 179x140x96 | 305x73x107 | 368x73x107 |
| **LUMENS** | 1250 | 1400 | 2300 | 3450 | 3440 | 5160 | 6720 | 10080 | 13000 |
| **Alimen** | 9-32V | 9-32V | 12-32V | 9-32V | 9-48V | 9-48V | 12-32V | 9-32V | 9-32V |

| | GS10438 | GS10430 | GS10432 | GS10439 |
|---|---|---|---|---|
| **LED** | 1W x 3 | 1W x 6 | 1W x 30SMD | 1W x 6 |
| **Dim** | 95 x 24,5mm | 75 x 18mm | 75 x 18mm | 143 x 38mm |
| **Alimen** | 12-28V | 12-28V | 12-28V | 12-28V |

Serie de focos formato plafon, con carcasa de aluminio, en diferentes medidas, con doble tira de LED.
Protección IP56
Incorpora switch ON/OFF lateral

| | LED | Voltaje | Dimensiones |
|---|---|---|---|
| **GS10440** | 1W x 12 | 12-28V DC | 262x100x28mm |
| **GS10441** | 1W x 36 | 12-28V DC | 662x100x28mm |
| **GS10442** | 1W x 60 | 12-28V DC | 1062x100x28mm |

Serie de focos tubulares, carcasa de aluminio, en diferentes medidas.
La principal caracteristica de estos focos es que se puede rotar el tubo 180º, pudiendo orientar la luz a conveniencia.
Protección IP56
Incorpora switch ON/OFF

| | LED | Voltaje | Dimensiones |
|---|---|---|---|
| **GS10433** | 1W x 10 | 12-24V DC | 220x33x35mm |
| **GS10434** | 1W x 20 | 12-24V DC | 343x33x35mm |
| **GS10435** | 1W x 12 | 12-28V DC | 546x46x51mm |
| **GS10436** | 1W x 24 | 12-28V DC | 980x46x51mm |
| **GS10437** | 1W x 30 | 12-28V DC | 1200x46x51mm |

# LUMITEC - Poco Digital Lighting Control

POCO es un sistema de integración que permite el control de las luces sumergibles y otras desde su multifunción, facilitando y simplificando su uso e instalación. También se puede tener control desde su móvil, con una **APP gratuita** de Lumitec.
Dispone de 4 canales (10Amp por canal)

**LUM101599**

## PREGUNTAS FRECUENTES

### ¿Funcionará con las luces que tengo instaladas?

Poco requiere luces habilitadas para PLI para total funcionalidad (selección de color, atenuación y escenas personalizadas).

Siin embargo, POCO permitirá funciones limitadas En luces conectadas que no sean PLI o Lumitec (solo encendido / apagado y atenuación).

### ¿Que son luces habilitadas para PLI?

PLI (Power Line Instruction) es la tecnología patentada de Lumitec que brinda funcionalidad avanzada a las luces multimodo.
Cualquier producto Lumitec que esté habilitado para PLI y conectado a un módulo de control de iluminación digital POCO permitirá funciones avanzadas. Busque el ícono PLI en el empaque de iluminación Lumitec.

### ¿Funcionara POCO con mi multifunción que tengo instalado?

POCO es compatible con las marcas de MFD más comunes y hay muchas más en desarrollo.

### ¿Como se conecta el sistema POCO?

Poco está conectado a un MFD compatible mediante una conexión LAN, Bluetooth o Conexión WiFi (no NMEA 2000). También puede conectarse mediante un teléfono inteligente a través de la aplicación gratuita Lumitec POCO disponible en Apple Store y Google Play.

**PICO C4**
Ofrece la posibilidad de conectar luces de 4 o 5 cables de otras marcas, como altavoces con LED y ser controlados desde su multifunción conectado a POCO.
**LUM101609**

**PICO P1**
Ofrece la posibilidad de ejecutar un dispositivo de hasta 20Amp a través de POCO (bombas, luces de corriente mas alta, etc..) y hacer que POCO las controle
**LUM101610**

## COMPATIBILIDAD

GARMIN serie 8400, 8600 o posterior

Raymarine Axiom, Axiom Pro, Axiom XL

SIMRAD NSO EVO3, NSO EVO2, NSS EVO3, GO

B&G Zeus3 Glass Helm, Zeus3, Vulcan

LOWRANCE HDS Live, HDS Carbon

# LUCES SUMERGIBLES LUMITEC

## Lumitec SeaBlaze Typhoon

Diseño modular para un cambio o actualizacino rápido y sin sacar el barco del agua. construido en bronce, requiere un orificio de 76.2mm

| Ref | Lumens | Color | medidas |
|---|---|---|---|
| LUM101448 | 10.000 | azul/blanca | 101,6x104mm |
| LUM101449 | 10.000 | Spectrum RGBW | 101,6x104mm |

## Lumitec SeaBlaze X2

Construcción en bronce, potencia y rendimiento, montaje de superficie

| Ref | Lumens | Color | medidas |
|---|---|---|---|
| LUM101516 | 6.000 | azul/blanca | 96,5x18,4mm |
| LUM101515 | 6.000 | Spectrum RGBW | 96,5x18,4mm |

LUMITEC

## Lumitec SeaBlaze X

Construcción en bronce, bajo standard de resistencia militar, en variaciones de temperatura, puntas de voltage y vibración. 10-30V

| Ref | Lumens | Color | medidas |
|---|---|---|---|
| LUM101140 | 4000 | blanca | 100 x 19 mm |
| LUM101141 | 4000 | blanca/azul | 100 x 19 mm |

## Lumitec SeaBlaze X Spectrum

Construcción en bronce, con toda la gama de color RGBW, seleccionable, bajo standard de resistencia militar, en variaciones de temperatura, puntas de voltage y vibración. 10-30V

| Ref | Lumens | Color | medidas |
|---|---|---|---|
| LUM101320 | 3000 | full RGB | 100 x 19 mm |

LUMITEC

## Lumitec SeaBlaze 3

Construcción en aluminio, ligero y resistente

| Ref | Lumens | Color | medidas |
|---|---|---|---|
| LUM101055 | 1729 | blanca | 99,35 x 20 mm |
| LUM101058 | 1729 | blanca/azul | 99.35 x 20 mm |

## Lumitec SeaBlaze Quattro

Construcción en bronce, con la última tecnología y de superficie.

| Ref | Lumens | Color | medidas |
|---|---|---|---|
| LUM101511 | 2.000 | azul/blanca | 96,52x18,39mm |
| LUM101510 | 2.000 | Spectrum RGBW | 96,52x18,39mm |

LUMITEC

## Lumitec SeaBlaze mini

Construcción en aluminio, ligero y resistente

| Ref | LEDs | Color | medidas | Pack |
|---|---|---|---|---|
| LUM101245 | 3 | blanca | 97.9 x 15.8 mm | 2 luces |
| LUM101246 | 3 | azul | 97.9 x 15.8 mm | 2 luces |

# LUCES CUBIERTA LUMITEC

| Ref | Lumens | Luz | Color | Dim. |
|---|---|---|---|---|
| LUM101102 | 1000 | blanco/azul | blanco | 114x65,5mm |

| Ref | Lumens | Luz | Color | Dim. |
|---|---|---|---|---|
| LUM101334 | 6000 | blanco | blanco | 181x80x66mm |

| Ref | Lumens | Luz | Color | Dim. |
|---|---|---|---|---|
| LUM101259 | 4000 | blanco | blanco | 63.2x130.5mm |
| LUM101258 | 4000 | blanco | negro | 63.2x130.5mm |

| Ref | Lumens | Luz | Color | Dim. |
|---|---|---|---|---|
| LUM101296 | 1000 | blanco | pulido mate | 127x63.5x16mm |
| LUM101147 | 1000 | blanco/azul | pulido mate | 127x63.5x16mm |
| LUM101148 | 1000 | blanco/rojo | pulido mate | 127x63.5x16mm |

| Ref | Lumens | Luz | Color | Dim. |
|---|---|---|---|---|
| LUM111809 | 226 | blanca | pulido mate | 37,8x64,2mm |

luz cruceta

| Ref | Lumens | Luz | Color | Dim. |
|---|---|---|---|---|
| LUM101325 | 1000 | blanca | pulido mate | 69,8x50,8mm |

| Ref | Lumens | Luz | Color | Dim. |
|---|---|---|---|---|
| LUM101586 | 10.000 | blanca Flood | blanco | 468.52x41.85x92mm |
| LUM101587 | 10.000 | blanca spoot | blanco | 468.52x41.85x92mm |

# AIRE ACONDICIONADO - Compacto

Frigomar, prestigioso fabricante italiano, presenta el primer aire acondicionado compacto con tecnología INVERTER.

Esta tecnología permite que el sistema pueda variar su capacidad de funcionamiento, adaptandose a las necesidades de la embarcación y del usuario, a diferencia de los sistemas tradicionales, que solo pueden funcionar a una capacidad fija.

## ¿POR QUE TECNOLOGIA INVERTER?

Tecnología regulación por frecuencia variable.

Esta tecnología se utiliza para controlar la velocidad del motor del compresor, lo que permite regular la potencia constantemente manteniendo una temperatura constante.

Por el contrario, los aires acondicionados tradicionales On-Off regulan la temperatura utilizando un compresor que, trabaja a su máxima capacidad o está apagado.

Este sistema aumenta considerablemente la eficiencia energética, Reduce el ruido y prolonga la vida útil de la máquina, elimina las bruscas fluctuaciones de la temperatura ambiente.

También es posible reducir considerablemente el tamaño del Generador, al necesitar menos capacidad.

La tecnología inverter proporciona un ahorro de energía de hasta el 40%. Una vez que la temperatura ambiental se aproxima a la temperatura seleccionada el control del inversor se ajusta a niveles bajos para mantener constantemente la temperatura.

Los sistemas tradicionales deben encender y detener el compresor, con más consumo, más ruido y vibración

FRIGOMAR
MARINE REFRIGERATION & AIR CONDITIONING SYSTEMS

## VENTAJAS

- Elimina los picos de corriente de arranque (sólo 2A)
- Ahorro de energía ( hasta -50%)
- Precisa un generador de muy inferior tamaño.
- Nivel de ruido y vibracion extremadamente bajo.
- Capacidad de enfriamiento y calentamiento rápido.

| | FRISCU07VFD-E | FRISCU10VFD-E | FRISCU12VFD-E | FRISCU16VFD-E |
|---|---|---|---|---|
| Medidas (ancho / alto / fondo) | 433x282x260mm | 433x282x260mm | 500x336x290mm | 500x336x290mm |
| Peso | 22kg | 22kg | 27kg | 27kg |
| Alimentación | 230V / 1ph / 50-60Hz | 230V / 1ph / 50-60Hz | 230V / 1ph / 50-60Hz | 230V / 1ph / 50-60Hz |
| Capacidad max | 7.000 BTU/h | 10.000 BTU/h | 12.000 BTU/h | 16.000 BTU/h |
| Consumo max | 1,9 A | 3 A | 3,2 A | 4,8 A |
| Potencia max entrada (frío) | 0.55kW | 0.68 kW | 0.91kW | 1,72kW |
| Potencia max entrada (calor) | 0,61kW | 0.74kW | 0,99kW | 1,74kW |
| Refrigerante | 410A | 410A | 410A | 410A |

# AIRE ACONDICIONADO - Chiller

**SISTEMAS CHILLER inverter**
**más pequeños, más ligeros, más potentes**

La tecnología VFD "sensor less" se utiliza para controlar con precisión la velocidad del compresor con el fin de entregar la capacidad necesaria en todo momento, siguiendo las condiciones ambientales; por el contrario, los aires acondicionados tradicionales usan compresores de tipo ON / OFF que funcionan a máxima velocidad o se detienen. La unidad enfriadora Frigomar está equipada con un compresor de motor BLDC (98% de eficiencia energética) controlado por un inversor eléctrico que varía la velocidad de 20100 Hz. Gracias a la eliminación de los ciclos de arranque y parada, la eficiencia energética aumenta considerablemente sin fluctuaciones bruscas de la temperatura del agua y el suministro de energía, lo que aumenta la vida útil de la unidad y la comodidad a bordo.

El compresor arranca a baja velocidad (20 Hz) sin corriente máxima y luego acelera suavemente hasta la frecuencia máxima (100 Hz) para enfriar o calentar rápidamente. A medida que la temperatura del agua se acerca al valor del punto de ajuste, el compresor se desacelera, manteniendo una temperatura constante en funcionamiento silencioso y ahorrando energía.

Desde la unidad de control remota puedes controlar hasta 5 unidades.

Sistemas trifásicos: FRI609NT, FRI610NT

**VENTAJAS**

- Diseño muy compacto y ligero
- 50% más de eficiencia energética en comparación con ON / OFF
- Máxima comodidad: funcionamiento silencioso y temperatura estable
- Pantalla táctil fácil de usar
- Eliminación de la corriente máxima en el arranque (solo 2 A máx.)
- Adecuado para condiciones exigentes (aplicaciones militares)

FRIGOMAR
MARINE REFRIGERATION & AIR CONDITIONING SYSTEMS

| | FRICU50VFD | FRICU50VFD | FRI609NT | FRI610NT |
|---|---|---|---|---|
| Medidas (ancho / alto / fondo) | 330x418x477mm | 430x418x477mm | 540x670x600mm | 540x670x600mm |
| Peso | 55kg | 64kg | 155kg | 155kg |
| Alimentación | 230V / 1ph / 50-60Hz | 230V / 1ph / 50-60Hz | 400V / 3ph / 50-60Hz | 400V / 3ph / 50-60Hz |
| Capacidad max | 50.000 BTU/h | 70.000 BTU/h | 180.000 BTU/h | 130.000 BTU/h |
| Consumo max | 10 A | 17 A | 17,3 A | 12 A |
| Potencia max entrada (ECO) | 0.85kW | 1,2 kW | 5,5 kW | 3,5 kW |
| Refrigerante | 410A | 410A | 410A | 410A |

# AIRE ACONDICIONADO - accesorios

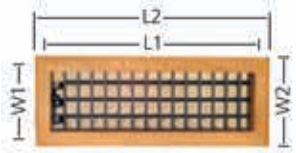


**REJILLAS SALIDA AIRE TEKA**

| | Tipo rejilla | Modelo | L1 (mm) | L2 (mm) | W1 (mm) | W2 (mm) |
|---|---|---|---|---|---|---|
| WBCL0040190A | Rejilla TEKA regulable | 10x4 TSC | 252 | 281 | 100 | 128 |
| WBCL0040060A | Rejilla TEKA regulable | 12x4 TSC | 304 | 332 | 100 | 128 |
| WBCL0040220A | Rejilla TEKA regulable | 10x5 TSC | 252 | 281 | 125 | 152 |
| WBCL0040250A | Rejilla TEKA regulable | 12x5 TSC | 304 | 332 | 125 | 152 |

**REJILLAS SALIDA AIRE ABS**

| | Tipo rejilla | Modelo | L1 (mm) | L2 (mm) | W1 (mm) | W2 (mm) |
|---|---|---|---|---|---|---|
| WBCL004030A | Rejilla ABS | 10x4 PS | 242 | 280 | 92 | 128 |
| WBCL004031A | Rejilla ABS | 12x4 PS | 292 | 332 | 92 | 128 |
| WBCL004032A | Rejilla ABS | 10x5 PS | 242 | 280 | 115 | 152 |
| WBCL004033A | Rejilla TABS | 10x6 PS | 242 | 280 | 138 | 174 |

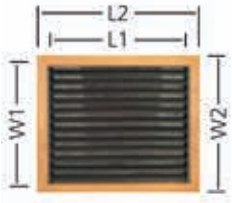


**REJILLAS TOMA AIRE TEKA (con filtro)**

| | Tipo rejilla | Modelo | L1 (mm) | L2 (mm) | W1 (mm) | W2 (mm) |
|---|---|---|---|---|---|---|
| WBCL004020XA | Rejilla TEKA | 12x5 TR | 304 | 332 | 125 | 152 |
| WBCL004021XA | Rejilla TEKA | 12x10 TR | 304 | 332 | 254 | 281 |
| WBCL004008XA | Rejilla TEKA | 14x10 TR | 354 | 382 | 254 | 281 |
| WBCL004009XA | Rejilla TEKA | 14x12 TR | 354 | 382 | 304 | 332 |

**REJILLAS TOMA AIRE ABS (con filtro)**

| | Tipo rejilla | Modelo | L1 (mm) | L2 (mm) | W1 (mm) | W2 (mm) |
|---|---|---|---|---|---|---|
| WBCL004076A | Rejilla ABS | 10x8 PR | 242 | 281 | 190 | 232 |
| WBCL004077A | Rejilla ABS | 10x10 PR | 242 | 281 | 242 | 281 |
| WBCL004078A | Rejilla ABS | 12x12 PR | 292 | 332 | 292 | 332 |
| WBCL004080A | Rejilla TABS | 14x10 PR | 342 | 382 | 242 | 281 |

| Ref | FRI661 | FRI658 | FRI658/1 |
|---|---|---|---|
| Dim ext(mm) | 135x365 | 240x175 | 290x175 |
| Forma | ovalado | ovalado | ovalado |

| Ref | PLEMUM | Dim. An/Al/Fo |
|---|---|---|
| WBCL001502A | adaptador | 304x130x150 mm |
| WBCL001503A | adaptador | 352x130x150 mm |
| WBCL001505A | adaptador | 352x130x180 mm |
| WBCL001506A | adaptador | 304x130x180 mm |
| WBCL001507A | adaptador | 352x130x200 mm |

| Ref | WBCL001576A | WBCL001577A | WBCL1580A | WBCL1581A |
|---|---|---|---|---|
| Dim "Y" (mm) | 125x100x100 | 125x125x100 | 150x125x125 | 150x150x150 |

| Ref | WBCL002502 | WBCL002504A |
|---|---|---|
| Dim ext(mm) | 100 | 150 |
| Forma | redondo | redondo |

| Ref | mm/mt |
|---|---|
| WBCL001804 | 102x10 |
| WBCL001805 | 127x10 |
| WBCL001806 | 152x10 |

# AIRE ACONDICIONADO - fancoils

## FANCOILS FRIGOMAR

Frigomar fabrica fancoils diversos para cada necesidad, garantizando el rendimiento óptimo de cada configuración y la satisfacción de nuestros clientes.
La fabricación propia permite customizar nuestras unidades, haciendo proyectos " a medida".
Los paneles de control para los fancoils con display digital, faciles e intuitivos, con sensor de temperatura externo e interno.

**CARACTERISTICAS**

| | 721 | 722 | 724 | 725 | 726 |
|---|---|---|---|---|---|
| capacidad | 3.600 | 5.400 | 7.760 | 9.120 | 10.480 |
| dim en mm | 400x210x190 | 510x240x220 | 610x240x240 | 470x240x380 | 630x380x240 |
| peso kg | 4 | 5 | 7 | 10 | 12 |
| velocidad ventilador | 2 | 2 | 2 | 3 | 3 |
| Air flow | 140 | 250 | 310 | 430 | 430 |
| V - Phase - Ciclo | 230/1/50 | 230/1/50 | 230/1/50 | 230/1/50-60 | 230/1/50-60 |

**CARACTERISTICAS**

| | 727 | 742 | 733 | 734 | 737 |
|---|---|---|---|---|---|
| capacidad | 4.000 | 6.000 | 9.840 | 9.840 | 20.320 |
| dim en mm | 420x200x240 | 410x365x170 | 690x250x260 | 470x240x380 | 630x380x240 |
| peso kg | 6 | 6 | 10 | 121 | 15 |
| velocidad ventilador | 3 | 3 | 3 | 5 | 5 |
| Air flow | 140 | 330 | 270 | 710 | 810 |
| V - Phase - Ciclo | 230/1/50-60 | 230/1/50-60 | 230/1/50-60 | 230/1/50-60 | 230/1/50-60 |

**CARACTERISTICAS**

| | 728 | 735 | 736 | 744 | 745 | 746 |
|---|---|---|---|---|---|---|
| capacidad | 5.000 | 17.440 | 17.440 | 10.000 | 12.000 | 8.000 |
| dim en mm | 420x200x240 | 510x240x220 | 470x240x380 | 460x270x310 | 460x270x310 | 410x370x270 |
| peso kg | 6 | 12 | 12 | 9 | 9 | 8 |
| velocidad ventilador | 3 | 5 | 5 | 3 | 3 | 3 |
| Air flow | 255 | 710 | 710 | 370 | 470 | 370 |
| V - Phase - Ciclo | 230/1/50-60 | 230/1/50-60 | 230/1/50-60 | 230/1/50-60 | 230/1/50-60 | 230/1/50-60 |

**CARACTERISTICAS**

| | 747 | 748 | 749 | 750 | 751 | 752 |
|---|---|---|---|---|---|---|
| capacidad | 15.000 | 24.000 | 20.000 | 30.000 | 18.000 | 30.000 |
| dim en mm | 640x275x330 | 850x275x330 | 640x275x410 | 850x275x410 | 640x275x330 | 850x275x410 |
| peso kg | 10 | 18 | 18 | 20 | 12 | 23 |
| velocidad ventilador | 3 | 3 | 4 | 4 | 3 | 4 |
| Air flow | 470 | 940 | 725 | 1060 | 940 | 1400 |
| V - Phase - Ciclo | 230/1/50-60 | 230/1/50-60 | 230/1/50-60 | 230/1/50-60 | 230/1/50-60 | 230/1/50-60 |

# POTABILIZADORAS HP WaterMaker

**HP DEMI5 DESCALCIFICADORA**
Sistema portátil ideal para limpiar cualquier superficie lisa, sin que sea necesario secarla después.
El sistema combinado de filtros de carbón activo y resinas de intercambio iónico retiene el calcio en el agua y evita la formación de incrustaciones sobre las superficies recién lavadas, evitando pérdidas de tiempo durante el secado.
La dimensión muy compacta hace con que DEMI 5 pueda ser transportado y recogido fácilmente.
El agua producida por DEMI5 también se puede utilizar para llenar cualquier tipo de tanque, protegiendo de cal todos los circuitos, tuberías y cualquier dispositivo que utilice agua, evitando encrustaciones y otros daños.
DEMI5 funciona sin electricidad, utilizando la presión de la red de agua, con un mínimo de 2 bar y un máximo de 6.
Dim. 452x472x276mm.
Peso 15kg

ref. **HPWDEMI5**

**HP GENIUS**
Sistema capaz de producir agua pura sin ningún sabor desagradable de cloro directamente desde el grifo de su cocina a bordo.
Su sistema de microfiltración evita cualquier rastro de cloro e intercepta una gran cantidad de contaminantes que pueden contaminar el agua a lo largo de su flujo (metales, pesticidas, hidrocarburos), y el sistema de tratamiento bacteriostático con iones de plata esteriliza el agua en el punto de dispensación, evitando la presencia de bacterias que podrían acumularse en el tanque y las tuberías de la embarcación.
Un filtro remineralizador enriquece el agua con minerales preciosos para un mejor sabor.
¡El resultado es un agua sabrosa llena de todas sus sales minerales beneficiosas indispensables para nuestro organismo, pura y fresca como el agua de manantial!
HP GENIUS produce agua según los gustos de todos: a temperatura ambiente, frío y con gas.
Es necesario utilizar algún sistema de esterilización (recomendable HP UV sterilizer)

**HP UV STERILIZER**
Sistema para esterilizar el agua de los depositos del barco.
Disponible para 2.500L/h, 5.000L/h, 8.000L/h, 13.000L/h, 18.000L/h y 26.000L/h

# POTABILIZADORAS HP WaterMaker

**serie HP SCE**

Se suministra solo en versión manual, por lo que es ideal para los que buscan una opción económica.
Esta serie es muy compacta y de reducidas dimensiones. Ideal para pequeños veleros y embarcaciones donde el espacio es limitado.
Todas las unidades se suministran con bombas de refuerzo separadas.
Alimentación: 110V 60Hz - 230V 50Hz - 230V 60Hz

| | HPSCE35 | HPSCE70 | HPSCE140-1 | HPSCE260-2 |
|---|---|---|---|---|
| litros / hora | 35 | 35 | 140 | 260 |
| caudal diario L/día | 840 | 1680 | 3360 | 6420 |
| potencia - W | 2200 | 2200 | 2200 | 2200 |
| peso - kg | 55 | 59 | 62 | 73 |
| dim. mm (AnxAlxFo) | 560x388x432 | 560x388x432 | 1180x400x432 | 1180x400x432 |

**serie HP UC**

Son ideales para veleros e yates entre 30 y 55 piés.
Hemos instalado en ellas nuestro sistema TERS (Thermal Energy Recovery System - Sistema de recúpero de energía térmica) como equipamiento estándar: refrigera el motor y mejora el rendimiento de la planta.
Todas las desalinizadoras de la serie UC son compatibles con RP TRONIC® y, por eso, listas para la completa automatización.
Versiones disponibles: Manual, Auto, RP TRONIC®
Alimentación: 12V - 24V - 110V 60Hz - 230V 50Hz - 230V 60Hz
Agua dulce producida: 35 - 70 L/h

| | HPUC 35 12V | HPUC 35 24V | HPUC 35 230V | HPUC 70 230V |
|---|---|---|---|---|
| litros / hora | 35 | 35 | 35 | 70 |
| caudal diario L/día | 840 | 840 | 840 | 1680 |
| potencia - W | 500 | 500 | 750 | 750 |
| peso - kg | 35 | 35 | 40 | 45 |
| dim. mm (AnxAlxFo) | 600x300x260 | 600x300x260 | 600x300x260 | 600x300x260 |

## OPCIONES

- RP TRONIC (incluye control remoto)
- AMCS (sistema automático de conservación de membranas)
- CONTROL REMOTO (Si pides con RP TRONIC está incluido)

# POTABILIZADORAS HP WaterMaker

**serie HP SC**

Las desalinizadoras de la serie SC (Super Compact) son extremamente versátiles y se pueden usar no solo en cualquier tipo de barco, sino también para casas y hoteles. No hemos renunciado a nada en la serie SC: todos los componentes son de la mejor calidad disponible y hemos deseñado una forma compacta y cómoda para instalación. Todas las desalinizadoras de la serie SC están preparadas para la completa automatización gracias a la compatibilidad total con RP TRONIC®. Con la combinación DESALINIZADORA - RP TRONIC® hemos inventado el nuevo concepto de desalinizadora como electrodomestico start&stop.
Versiones disponibles: Manual, Auto, RP TRONIC®
Alimentación: 110V AC 60Hz - 230V AC 50Hz - 230V AC 60Hz - 380V AC 50Hz - 440V AC 60Hz
Agua dulce producida: 70 - 440 L/h

| | HPSC70 | HPSC140-1 | HPSC260-2 | HPSC330-3 | HPSC440-4 |
|---|---|---|---|---|---|
| litros / hora | 70 | 140 | 260 | 330 | 440 |
| caudal diario L/día | 1680 | 3360 | 6240 | 7920 | 10560 |
| potencia - W | 2200 | 2200 | 2200 | 3000 | 3000 |
| peso - kg | 79 | 65 | 72 | 83 | 94 |
| dim. mm (AnxAlxFo) | 1060x435x430 | 1060x435x430 | 1060x435x430 | 1060x435x430 | 1060x435x430 |

## OPCIONES

- RP TRONIC (incluye control remoto) 3 años de garantía
- AMCS (sistema automático de conservación de membranas)
- CONTROL REMOTO (Si pides con RP TRONIC está incluido)
- HP BiBi (Compatible con Garmin, Raymarine, Simrad, B&G, Lowrance y Furuno) + 1 año de garantía

**serie HP V**

La serie V conserva todas las características más importantes de la serie SC. La única diferencia es que ha sido diseñada para instalarse verticalmente (en lugar de la instalación horizontal normal).
Esta característica puede marcar la diferencia en algunos casos, especialmente en salas de máquinas estrechas donde el espacio es un problema.
Todo el sistema en un armazon de acero inoxidable, robusto y preparado para resistir las duras condiciones del mar.

Dimensiones: 550x600x350mm (Ancho x Alto x fondo)

# POTABILIZADORAS HP WaterMaker

**serie HP SC DOUBLE**
Cada potabilizadora SC DOUBLE cuenta con 2 potabilizadoras SC independientes dentro del mismo marco. Pueden trabajar de forma independiente o conjunta, para satisfacer las necesidades del usuario. De todas las ventajas de una potabilizadora de este tipo, la más importante es que será posible seguir produciendo agua dulce incluso si una de las dos potabilizadoras está apagada (por ejemplo, en el caso de mantenimiento).
Cada potabilizadora SC DOUBLE es totalmente compatible con RP TRONIC y está lista para ser completamente automática.
Con la combinación RP TRONIC WATERMAKER inventamos el nuevo concepto de potabilizadora que funciona como electrodoméstico.

Versiones disponibles: Manual, Auto, RP TRONIC
Fuente de alimentación: 110 V CA 60 Hz, 230 V CA 50 Hz, 230 V CA 60 Hz, 380 V CA 50 Hz, 440 V CA 60 Hz
Agua dulce producida: 440 - 880L/h

| | HPSCD400 | HPSCD540/4 | HPSCD660/6 | HPSCD880/8 |
|---|---|---|---|---|
| litros / hora | 400 | 540 | 660 | 880 |
| caudal diario L/día | 9600 | 12960 | 15840 | 21120 |
| potencia - W | 2 x 2200 | 2 x 2200 | 2 x 3000 | 2 x 3000 |
| peso - kg | 202 | 153 | 175 | 197 |
| dim. mm (AnxAlxFo) | 1100x640x600 | 1100x640x600 | 1100x640x600 | 1100x640x600 |

**OPCIONES**
- RP TRONIC (incluye control remoto) 3 años de garantía
- AMCS (sistema automático de conservación de membranas)
- CONTROL REMOTO (Si pides con RP TRONIC está incluido)
- HP BiBi (Compatible con Garmin, Raymarine, Simrad, B&G, Lowrance y Furuno) + 1 año de garantía

**HP POTABILIZADORA PORTATIL - SOLAR**
SWP es una potabilizadora que puede funcionar con energía solar. Totalmente resistente a la corrosión y a los golpes, listo para usar.
Para que funcione, solo necesita una fuente de agua dulce (de un lago, un río o un pozo) y una fuente de alimentación de 12 VCC (de baterías o paneles solares). Incluye contenedor de transporte-
SWPM incluye todo lo que necesita para producir agua dulce: un multiplicador de alta presión preinstalado, una membrana osmótica dentro de un recipiente de presión de 20 pulgadas, una bomba de diafragma, un manómetro, un medidor de flujo, un interruptor de encendido / apagado y un medidor de conductividad.

| | |
|---|---|
| Dimensiones | 810x560x400mm |
| Peso (con baterias) | 80kg |
| Nivel contaminación | Bacteria, virus, salinidad hasta 45000 ppm TDFS |
| Capacidad | Max. 30 L/h |
| Alimentación | solar, 135Wp |
| Baterías | 12V - 33AH |
| Consumo | 100W |

# ACCESORIOS POTABILIZADORAS HP WaterMaker

**HP AMCS**
Sistema automático de conservación de membranas.
Cuando la potabilizadora no se utiliza durante un período determinado, es fácil que las bacterias del interior del agua proliferen y se multipliquen en la superficie de la membrana.
El resultado es que obstruirán la membrana, reduciendo su capacidad de producción.
AMCS trabaja en conjunto con el lavado automático de membranas y con nuestro sistema [RP TRONIC ®]. Automáticamente, AMCS dosificará una determinada cantidad de metabisulfito de sodio (el mismo que se utiliza para la elaboración de vinos, por ejemplo) durante la fase de lavado de las membranas.
AMCS se suministra con 2 recargas de producto en polvo (COD.3 - Kit de conservación)

**HP RP TRONIC**
Es el invento más importante de HP y es lo que nos ha hecho famosos en todo el mundo: el único sistema de automatización para potabilizadoras, aún hoy mal copiado. RP TRONIC ® evita que el usuario vaya a la sala de máquinas a ajustar la potabilizadora, porque lo hace de forma automática. El propietario de un sistema equipado con RP TRONIC ® casi olvidará que tiene una potabilizadora. Con RP TRONIC ® hemos creado el nuevo concepto de potabilizadora como electrodoméstico. La presión constante necesaria para la desalación ya no será un problema. De hecho, se sabe que el agua de mar puede variar en salinidad y temperatura. Esto afecta directamente a su densidad y, por lo tanto, a la presión dentro de la potabilizadora. Al viajar en barco, todo esto debe considerarse cuidadosamente. RP TRONIC ® resuelve por completo estos problemas, ya que está equipado con una válvula micrométrica motorizada y automática de muy alta precisión capaz de ajustar automáticamente la presión dentro de la potabilizadora a niveles óptimos. El potabilizador funcionará mejor y durante más tiempo, mientras que el usuario podrá dedicar su tiempo a cualquier otra cosa que no sea ponerle las manos encima. **RP TRONIC ® es compatible con los modelos de las series: UC, SC KIT, SC, SC DOBLE, SC DOBLE V, SERIE V, V ELITE, SC DOBLE X-CUBE.**
Además si pides tu podabilizadora con el RP TRONIC tendrás 3 AÑOS DE GARANTÍA

**HP BiBi**
BiBi es la primera interfaz fácil de usar para fabricantes de agua, compacta, fácil de instalar y lista para comunicarse, cubierta por 5 años de garantía. Permite al usuario acceder a las funciones y registros de datos de cualquier fabricante de agua desde Internet (primero en el historial) - Solo si instala el protocolo y puerto Modbus / Canbus. BiBi se puede instalar después de la venta, ya que es un elemento externo y es compatible con Android, iOS y el sitio web. BiBi ayuda a los centros de servicio técnico a comprender el problema antes de abordar el servicio. BiBi se está comunicando con avisos de alerta en tiempo real. el teléfono inteligente del usuario en caso de alarmas BiBi se comunica con correos electrónicos de alerta en tiempo real a la fábrica de HP para seguir al cliente en cada emergencia y cualquier alarma de máquina. BiBi puede informar directamente el problema de la unidad enviando un aviso de información al punto de servicio más cercano al barco.
Interface para Garmin, Raymarine, Simrad, B&G, Lowrance, Furuno y Naviop

# HP WaterMaker  Part-NET INTERFACE

HP Part-Net es el más novedoso interface para plotter con pantalla táctil, para el control de nuestras potabiliadoras de  la serie RP TRONIC, completamente automático
Normalmente, los potabilizadores son sistemas olvidados en las salas de máquinas. En la mayoría de los casos, ni siquiera están completamente automatizado, por lo que el usuario (propietario, capitán, ingeniero jefe) está obligado a bajar a la sala de máquinas y poner en marcha la unidad, jugando con la válvula de presión para producir agua. Luego, una vez llenado el tanque volviendo a la sala de máquinas para detener y lavar el sistema.
El 80% de las potabilizadoras del mercado son manuales o semi-automáticas, lo que hace necesario acceder a ellas, algo que no siempre es muy cómodo.
La idea de HP Watermakers con el interface Part-Net es poner la potabilizadora en manos de los usuarios (propietario, capitán), que
participan en la elección de maquinaria y accesorios. De esta forma pueden tener acceso a la aplicación de HP Watermakers
directamente de los plotters de cualquier marca del mercado, y mientras están navegando, pudiendo utilizar
los potabilizadores, arrancándolo, deteniéndolo, comprobándolo, accediendo a todas las funciones sin apartar la vista del
carta de navegación.

Part-NET Interface

GARMIN
Raymarine
FURUNO
SIMRAD
B&G
LOWRANCE
NAVIOP

**INTEGRACION**
Primer interface del mercado marino **compatible con Garmin, Raymarine, Furuno, Simrad, B&G, Lowrance y Naviop**.
Tan simple como conectar a través de un cable de red Ethernet RJ45 y el sistema lo reconoce automáticamente.
Podrá encender o apagar la potabilizadora, resetear alarmas, monitorear las operaciones y verificar los datos de funcionamiento.
También se puede calibrar y apagar todos los sensores y ajustes de la máquina, incluidos los parámetros de funcionamiento de la unidad.
Podrá consultar el manual de uso de la potabilizadora en formato digital en su display.

El sistema Part-NET incluye un display táctil de 7”, intuitivo, que actua como HUB de información y se comunica con el Ploter que tenga a bordo.
Si hay una conexión a Internet disponible a bordo, Part-Net podrá enviar las mismas páginas htmls en Internet, donde la máquina será controlada por su portal en la nube dedicado para el sistema de telecontrol BiBi.

# HELICES DE PROA

ThrustEMS presenta una completa gama de hélices de proa de tunel, en 12V y 24V, para embarcaciones entre 5 y 20 mts. Imprescindibles a la hora de maniobrar, independientemente de las condiciones ambientales, con fuerte viento lateral o corrrientes de agua, ThrustEMS le proporcionara el apoyo de maniobra oportunos.
Construidas en bronce, resistente al agua salada. Su forma hidrodinámica asegura una baja resistencia al agua y menos cavitación.
Se distingue por un funcionamiento silencioso, lo que permite mantener el confort en los camarotes de proa.

thrustems

**HELICES de PROA uso continuo 3 minutos**

| Ref | modelo | eslora | potencia | peso kg | tipo hélice | diametro tunel | voltaje | empuje |
|---|---|---|---|---|---|---|---|---|
| GS64001 | S40 12V / 125mm | 6,5 - 10 mts | 2,2 kW | 11,40 | simple | 125 mm | 12 V | 40 kgf |
| GS64002 | S55 12V / 150mm | 8,5 -12,5 mts | 3,0 kW | 18,06 | simple | 150 mm | 12 V | 60 kgf |
| GS64003 | S80 12V / 185mm | 10,5 - 16 mts | 4.4 kW | 18,90 | simple | 185 mm | 12 V | 80 kgf |
| GS64004 | S90 12V / 185mm | 12 - 16 mts | 4,7 kW | 19,50 | doble | 185 mm | 12 V | 90 kgf |
| GS64005 | S90 24V / 185mm | 12 - 16 mts | 4,7 kW | 19,50 | doble | 185 mm | 24 V | 90 kgf |
| GS64006 | S100 12V / 185mm | 12 - 18 mts | 5,7 kW | 27,34 | doble | 185 mm | 12 V | 100 kgf |
| GS64007 | S100 24V / 185mm | 12 - 18 mts | 5.7kW | 27.34 | doble | 185 mm | 24 V | 100 kgf |

**¿Por qué elegir ThrustEMS?**

ThrustEMS es líder mundial en la fabricación de motores eléctricos especialmente diseñados para aplicaciones marinas.
El 75% de las hélices de maniobra, proa o popa, del mercado, utilizan los motores eléctricos ThrustEMS. . . . ¡¡¡ por algo será!!!

**HELICES de PROA uso continuo 12 minutos**

| Ref | modelo | eslora | potencia | peso kg | tipo hélice | diametro tunel | voltaje | empuje |
|---|---|---|---|---|---|---|---|---|
| GS64008 | P60 12V / 150mm | 8,5 - 13 mts | 3,0 kW | 20,30 | simple | 150 mm | 12 V | 60 kgf |
| GS64009 | P90 12V / 185mm | 12 - 16 mts | 4.0 kW | 30 | doble | 185 mm | 12 V | 90 kgf |
| GS64010 | P90 24 V / 185mm | 12 - 16 mts | 4,0 kW | 30 | doble | 185 mm | 24 V | 90 kgf |
| GS64011 | P120 24 V / 185mm | 14 - 20 mts | 6,5 kW | 32 | doble | 185 mm | 24 V | 120 kgf |
| GS64012 | P140 24 V / 250mm | 14 - 20 mts | 6,5 Kw | 34 | doble | 250 mm | 24 V | 140 kgf |

# HELICES DE PROA

El panel de control ThrustEMS está contruido para resistir las peores condiciones ambientales, proporcionando un control sencillo e intiuitivo de la embarcacion y maniobras suaves.
Dispone de alarmas audibles y visuales.
De forma automática se apaga después de 30 minutos sin usar, aunque se puede configurar para que se apague despues de 60 minutos o 120 minutos sin usar.

Disponible cable conexionado de 7, 10, 15 o 20 mts.

**Ref. GS64015 - joystick**
**GS64017 - joystick luxe**

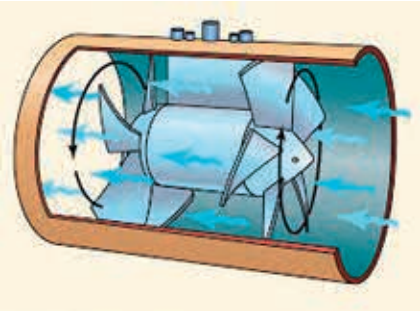

**ACCESORIOS OPCIONALES PARA TODOS LOS MODELOS**

| | | |
|---|---|---|
| **GS64015** | HO-60 | joystick |
| **GS64017** | HO-60L | joystick luxe |
| **GS64019** | CB07M | cable 7 mts |
| **GS64020** | CB10M | cable 10 mts |
| **GS64021** | CB15M | cable 15 mts |
| **GS64022** | CB20M | cable 20 mts |
| **GS64018** | SPL-001 | cable conexion 2 helices a panel |
| **GS64023** | TU125E-1 | tunel 125mm x 1 mts |
| **GS64024** | TU125E-2 | tunel 125mm x 1,5 mts |
| **GS64025** | TU125E-3 | tunel 125mm x 2 mts |
| **GS64026** | TU125E-4 | tunel 125mm x 3 mts |
| **GS64027** | TU150E-1 | tunel 150mm x 1 mts |
| **GS64028** | TU150E-2 | tunel 150mm x 1,5 mts |
| **GS64029** | TU150E-3 | tunel 150mm x 2 mts |
| **GS54030** | TU150E-4 | tunel 150mm x 3 mts |
| **GS64031** | TU185E-1 | tunel 185mm x 1 mts |
| **GS64032** | TU185E-2 | tunel 185 mm x 1,5 mts |
| **GS64033** | TU185E-3 | tunel 185 mm x 2 mts |
| **GS64034** | TU185E-4 | tunel 185 mm x 3 mts |

# NEVERAS

| | GS50307 | GS50308 | GS50309 |
|---|---|---|---|
| Capacidad nevera | 18 L | 34 L | 44 L |
| Temperatura | 0 a 10º | 0 a 10º | 0 a 10º |
| Potencia nominal | 35W | 45W | 45W |
| Alimentación | 12/24V | 12/24V | 12/24V |
| Dimensiones (An x Fon x Al) | 346x305x588 mm | 440x348x560 mm | 440x480x560mm |
| Dimensiones embalaje (An x Fon x Al) | 425x355x658mm | 520x418x630 mm | 520x530x630mm |
| Peso neto | 13.5 kg | 19 kg | 21 kg |
| Peso bruto | 15.5 kg | 22 kg | 24 kg |

**TODOS LOS MODELOS ESTAN FABRICADOS EN ACERO INOXIDABLE**

| | GS50300 | GS50301 | GS50302 |
|---|---|---|---|
| Capacidad nevera | 59 L | 105 L | 168 L |
| Capacidad congelaor | 22 L | 40 L | 40 L |
| Temperatura | 0 - 10º | 0 - 10º | 0 - 10º |
| Temperatura congelador | -18º | -18º | -18º |
| Potencia nominal | 65 W | 65 W | 65 W |
| Alimentación | 12/24V | 12/24V | 12/24V |
| Dimensiones (An x Fon x Al) | 520x610x745mm | 600x607x1080mm | 600x607x1365mm |
| Dimensiones embalaje (An x Fon x Al) | 665x640x835mm | 660x715x1160mm | 660x715x1445mm |
| Peso neto | 37 kg | 50 kg | 57 kg |
| Peso bruto | 42 kg | 56.5 kg | 68 kg |

# NEVERAS / MAQUINA HIELO

| | GS50305 | GS50306 |
|---|---|---|
| Capacidad nevera | 63 L | 78 L |
| Temperatura | -18 - 10º | -18 - 10º |
| Potencia nominal | DC 40W - AC 50W | DC 40W - AC 50W |
| Alimentación | 12/24V<br>AC 240 V / 50Hz | 12/24V<br>AC 240 V / 50 Hz |
| Dimensiones (An x Fon x Al) | 780x455x496 mm | 780x455x566 mm |
| Dimensiones embalaje (An x Fon x Al) | 850x515x560 mm | 850x515x620 mm |
| Peso neto | 32 kg | 34 kg |
| Peso bruto | 36 kg | 38 kg |

**TODOS LOS MODELOS ESTAN FABRICADOS EN ACERO INOXIDABLE**

| | GS50303 | GS50304 |
|---|---|---|
| Capacidad nevera | 23 L | 40 L |
| Temperatura | -15 a 12º | -15 a 102 |
| Potencia nominal | 40 W | 40 W |
| Alimentación | 12/24V | 12/24V |
| Dimensiones (An x Fon x Al) | 440x715x215 mm | 590x836x300 mm |
| Dimensiones embalaje (An xFon xAl) | 500x775x275 mm | 650x896x360 mm |
| Peso neto | 16 kg | 29 kg |
| Peso bruto | 21 kg | 36 kg |

**MAQUINA de HIELO**

| | FRI3042 | FRI3045 | FRI3047 |
|---|---|---|---|
| Deposito Kg | 6 | 4 | 4 |
| Producción Kg/día | 24 | 18 | 18 |
| Conexión agua | circuito agua<br>presion del barco | circuito agua<br>presion del barco | deposito manual |
| Peso | 35 | 28 | 28 |
| Potencia nominal | 350W | 320W | 320W |
| Alimentación (V / Hz) | 230/1/50 | 230/1/50 | 230/1/50 |
| Dimensiones (An x Fon x Al) | 390x460x610mm | 355x405x590mm | 355x405x590 mm |
| Peso neto | 13.5 kg | 15 kg | 16 kg |

# PASARELAS HIDRAULICAS

**MAIBAK**
Especialistas en la construcción de pasarelas hidráulicas, plataformas de elevación, escaleras y productos de un diseño exclusivo, permitiendo customización a medida del cliente más exigente.
Con una experiencia de más de 20 años en la industria náutica y con una avanzada oficina técnica que proporciona el servicio necesario para proyectos de astilleros, varaderos, especialistas en ingeniería, etc..

**SMERALDO**
Pasarela telescópica hidráulica de acero inoxidable tubular AISI 316.
Estructura pulida a espejo.
Candeleros automáticos, intercambiables derecha / izquierda.
Cubiertas de teka de Birmania.
Unidad hidráulica con válvulas de solenoide, fuente de alimentación 12V o 24V (a especificar en el pedido).
Panel de control fijo. Radio control.
Placa frontal personalizada (a petición)

| | A + B (mm) | A (mm) | B (mm) | C (mm) | D (mm) | E (mm) | peso (kg) |
|---|---|---|---|---|---|---|---|
| **MKP01020020** | 2000 | 1135 | 865 | 470 | 800 | 350 | 200 |
| **MKP01020023** | 2300 | 1285 | 1015 | 470 | 800 | 350 | 200 |
| **MKP01020027** | 2700 | 1485 | 1215 | 470 | 800 | 350 | 200 |
| **MKP01020030** | 3000 | 1635 | 1365 | 470 | 800 | 350 | 150 |

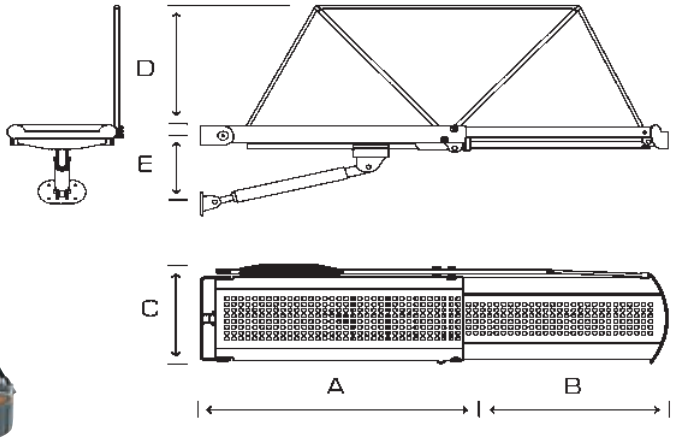

# PASARELAS HIDRAULICAS

**ONIX**
Pasarela telescópica hidráulica de acero inoxidable tubular AISI 316, con sección perfilada.
Estructura pulida a espejo.
Candeleros automáticos, intercambiables derecha / izquierda.
Cubiertas de teka de Birmania.
Unidad hidráulica con válvulas de solenoide, fuente de alimentación 12V o 24V
(a especificar en el pedido).
Panel de control fijo. Radio control.
Placa frontal personalizada (a petición)

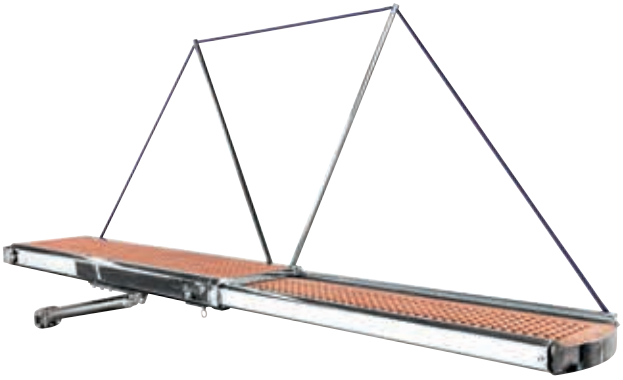

| | A + B (mm) | A (mm) | B (mm) | C (mm) | D (mm) | E (mm) | peso (kg) |
|---|---|---|---|---|---|---|---|
| **MKP01050023** | 2300 | 1340 | 1060 | 480 | 800 | 400 | 400 |
| **MKP01050027** | 2700 | 1490 | 1210 | 480 | 800 | 400 | 400 |
| **MKP01050030** | 3000 | 1640 | 1360 | 480 | 800 | 400 | 350 |
| **MKP01050033** | 3300 | 1790 | 1510 | 480 | 800 | 400 | 350 |

**AMBRA**
Pasarela telescópica hidráulica de acero inoxidable tubular AISI 316, con sección rectangular.
Estructura pulida a espejo.
Candeleros automáticos, intercambiables derecha / izquierda.
Cubiertas de teka de Birmania.
Unidad hidráulica con válvulas de solenoide, fuente de alimentación 12V o 24V
(a especificar en el pedido).
Panel de control fijo. Radio control.
Placa frontal personalizada (a petición)

| | A + B (mm) | A (mm) | B (mm) | C (mm) | D (mm) | E (mm) | F (mm) | G (mm) | peso (kg) |
|---|---|---|---|---|---|---|---|---|---|
| **MKP03060015** | 1500 | 1200 | 1500 | 355 | 730 | 158 | 430 | 70 | 150 |
| **MKP03060020** | 2000 | 1600 | 2000 | 355 | 730 | 158 | 430 | 70 | 150 |
| **MKP03060023** | 2300 | 1840 | 2300 | 355 | 730 | 158 | 430 | 70 | 150 |
| **MKP03060027** | 2700 | 2160 | 2700 | 355 | 730 | 158 | 430 | 70 | 150 |
| **MKP03070015** | 1500 | 1200 | 1500 | 355 | 730 | 158 | 430 | 70 | 150 |
| **MKP03070020** | 2000 | 1600 | 2000 | 355 | 730 | 158 | 430 | 70 | 150 |
| **MKP03070023** | 2300 | 1840 | 2300 | 355 | 730 | 158 | 430 | 70 | 150 |
| **MKP03070027** | 2700 | 2160 | 2160 | 355 | 730 | 158 | 430 | 70 | 150 |

# CABLEMASTER

Sistema de almacenamiento del cable de alimentación a tierra con entrega y cocogida por tambor eléctrico a 12 ó 24V.
¿Cómo trabaja?
El Cablemaster es un carrete operado electricamente que extiende, recoge y almacena el cable de alimentación en el area designada bajo cubierta.
Una simple presión en el interruptor y todo está hecho.

¿Qué tipo de cable puede utilizar?
El Cablemaster puede operar todo tipo de cable desde 12mm hasta 42mm de diámetro.
El sistema trabaja con todas las medidas de cables entre 16 y 206 Amp.

¿Cual es el espacio mínimo requerido?
Dependerá del modelo escogido. Normalmente las longitudes superiores a 15 mts requieren espacio adicional.
Consulte las dimensiones de cada modelo.
Si no tiene el espacio requerido está disponible una variedad de accesorios que pueden ayudar a configurar la instalación a bordo.

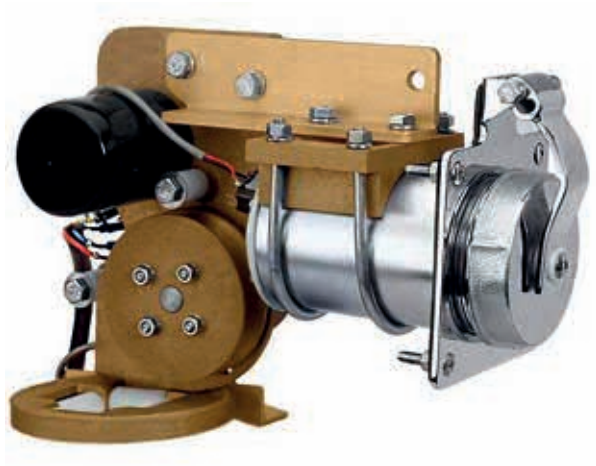

**CABLEMASTER CM-4**

| | Volts | | Para cables |
|---|---|---|---|
| GLE05010 | 12V | 30 Amp | hasta 20mm |
| GLE05013 | 24V | 30 Amp | hasta 20mm |

Espacio mínimo requerido 330x330x560 mm

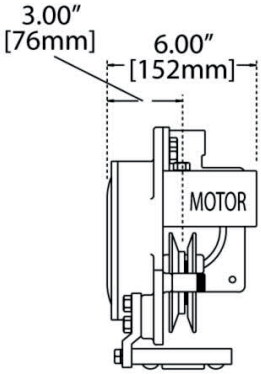


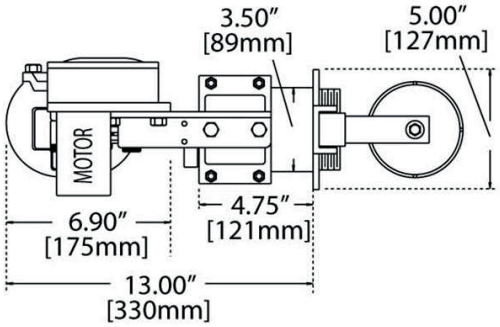


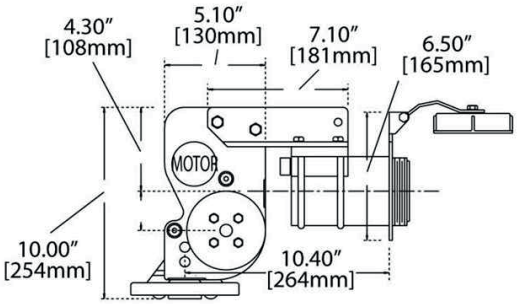

# CABLEMASTER

**CABLEMASTER CM-7**

| | Volts | Para cables | |
|---|---|---|---|
| GLE04020 | 12V | 50 Amp | hasta 29mm |
| GLE04022 | 24V | 50 Amp | hasta 29mm |

espacio mínimo requerido 460x460x820 mm

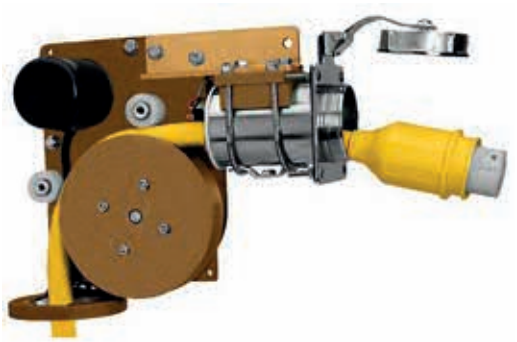

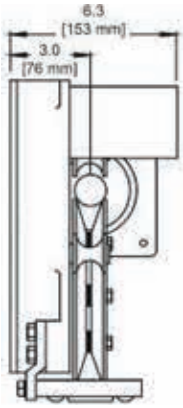


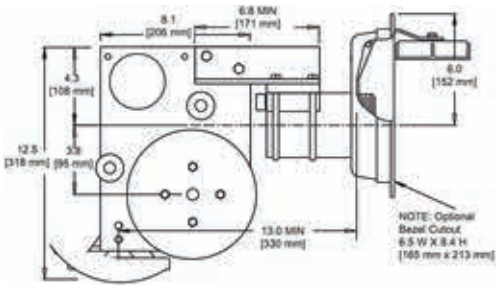


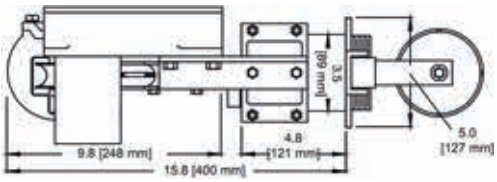


**CABLEMASTER CM-8**

| | Volts | Para cables | |
|---|---|---|---|
| GLE04090 | 12V | 100 Amp | hasta 42mm |
| GLE04091 | 24V | 100 Amp | hasta 42mm |

espacio mínimo requerido 560x560x1100mm

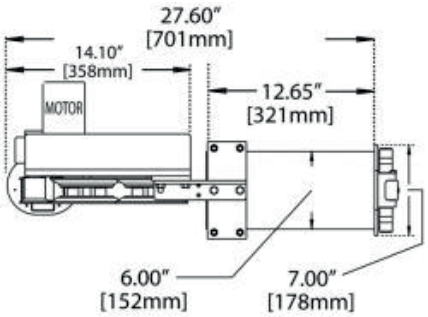


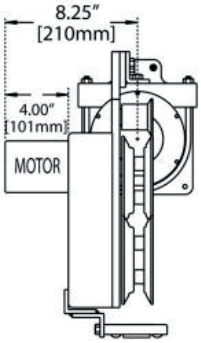


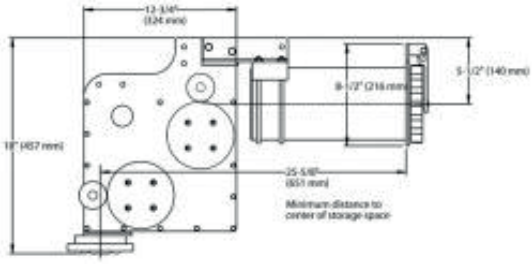

# ¿cuanto has pagado por tu móvil o tablet?

**Waterproof IPX68, hasta 2 m de profundidad.**

**Resistente al agua salada.**

**Pantalla protegida sin perder sensibilidad.**

**Protección contra caidas y golpes**

Los dispositivos móviles (smartphone y tablets) hoy forman parte de nuestra vida a un nivel impresionante. Podemos prescindir de muchas cosas en nuestras diferentes actividades, pero rara vez prescindimos del móvil.

**¿Vas en barco?**
Quizás no lleves tu cámara de fotos, tu ordenador, tu mejor reloj, pero seguro que llevas tu móvil.

**¿Vas en bicicleta?**
Quizás no lleves . . . . . pero seguro que llevas tu móvil.

**¿Vas en tu moto?**
Quizás no lleves. . . . . pero seguro que llevas tu móvil.

**¿Vas a esquiar?**
Quizás no lleves . . . . . pero seguro que llevas tu móvil.

Cualquier actividad que te guste: kayak, montañismo, senderismo, aventura, quad, ATV 4x4, etc..... podrás prescindir de casi todo, excepto tu móvil.
Y en muchas de ellas tienes un alto riesgo de dañar gravemente tu móvil.

# FUNDAS ESTANCAS

SMA467081

SMA461411

SMA461410

| referencia | modelo |
|---|---|
| SMA467670 | iPhone 12 |
| SMA467671 | iPhone 12 Pro |
| SMA467652 | iPhone mini |
| SMA467654 | iPhone Pro Max |
| SMA467513 | iPhone 11 |
| SMA467512 | iPhone 11 Pro |
| SMA467514 | iPhone 11 Pro Max. |
| SMA467410 | iPhone 8 / 7 |
| SMA467414 | iPhone 8 Plus & iPhone 7 Plus |
| SMA467421 | iPhone SE / 5s / 5 |
| SMA467407 | iPhone XR |
| SMA467408 | iPhone Xs / X |
| SMA467531 | iPad 10,2 |
| SMA467314 | iPad 9,7 (2018) (2017) |
| SMA467313 | iPad Air 2 & iPad Pro 9.7 |
| SMA467316 | iPad Air 3 & iPad Pro 10,5 |
| SMA467315 | iPad mini 4 |
| SMA467471 | iPad mini 5 (2019) |
| SMA467464 | iPad Pro 11 |
| SMA467525 | iPad Pro 12,9 (2018) |
| SMA467517 | Galaxy Note 10 |
| SMA467518 | Galaxy Note 10 + |
| SAM467413 | Galaxy Note 9 |
| SMA467461 | Galaxy S10 |
| SMA467460 | Galaxy S10 + |
| SMA467462 | Galaxy S10e |
| SMA467428 | Galaxy S8 |
| SMA467472 | Galaxy S8 + |
| SMA467411 | Galaxy S9 |
| SMA467412 | Galaxy S9 + |
| SMA467317 | Galaxy Tab S3 9,7 |
| SMA467463 | Galaxy Tab S4 10,5 |
| SMA467498 | Galaxy Tab A 10,5 |
| SMA467327 | UNIVERSAL para tablet 8-10,5” |
| SMA467081 | Funda estanca UNIVERSAL 6” |
| SMA461410 | Soporte aryiculado para todas las fundas |
| SMA461411 | Soporte para todas las fundas (manillar) |
| SMA468568 | Solar PowerBank Tittan 8.000mAh |
| SMA468633 | Solar PowerBank Tittan 20.000mAh |

# ESTERILIZADORES

**MyGUARD universal**

Proteje esterilizando completamente los objetos de uso diario. La diferencia es que ya no reduce la cantidad de bacterias y moho que causan enfermedades sino que las elimina por completo.
Dos grandes lámparas ultravioleta esteriliza los objetos insertados desde todos los lados.
Adecuado para móviles hasta 6,5", llaves, relojes, joyas, auriculares, mascarillas, etc..; un proceso de 5 minutos dará seguridad máxima.
Dim. 218x123x53mm

**Ref. SMA468736**

**MyGUARD XXL**

Esteriliza todo lo que tocas de forma regular, que es el foco más grande de contagios. Limpia teléfonos, tablets, ordenadores, teclados y cualquier objeto hasta 11" sin usar productos químicos. Utiliza 9 lámparas UV, eliminando el 99,99% de bacterias, virus, gérmenes y hongos. Un simple proceso de 5 minutos limpiará todo. Longitud de onda de la luz ultravioleta: 270-275mm.
Potencia de salida 3W
Dim. 252x160x135mm
Dim. plegada 25x160x55mm

**Ref. SMA468740**

**LAMPARA desinfección ULTRAVIOLETA de OZONO**

La lámpara de desinfección UV se utiliza para esterilizar, desinfectar, eliminar ácaros, purificar el aire y elimina ción del formaldehido (El formaldehído o metanal es un compuesto químico, más específicamente un aldehído altamente volátil y muy inflamable, de fórmula H□C=O. Se obtiene por oxidación catalítica del alcohol metílico). Actúa principalmente en el ADN de los microorganismos destruyendo su estructura y haciendo que pierdan su función reproductora o de autorreplica.
Las lámparas bactericidas se utilizan para eliminar propágulos, esporas, micobacteria, corona virus, hongos, rickettsia, clamidia, etc… La lámpara UV germicida puede utilizarse para desinfección de superficies, agua o aire de objetos contaminados. El rango de desinfección va de 99% a 99,9%.
Potencia 36W. Alimentación: 220V.
Dispone de mando a distancia para programar el tiempo de funcionamiento (15, 30 o 45min)

**ref. GS10467**

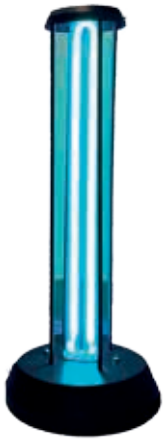

# SPORTNAV *gama*

## Comunicaciones

## MediaCenter

## Altavoces

## Pesca

sportnav

Jocelyn Bell, 26
Polígono  Ca n'Alemany
08840 VILADECANS - Barcelona
Tel.  936 333 480
Fax 93 662 66 59
info@sportnav.com
www.sportnav.com