M12 F&B PLUS

Las exigencias sobre limpieza de los materiales y el diseño no son tan estrictas en la fase final del proceso (zona seca) como en las zonas 1 y 2, ya que no existe posibilidad de contacto directo con los alimentos. Aquí, M12 F&B Plus es la mejor solución.

- Junta innovadora y sellado radial
- Mecanismo de cierre integrado
- Sellado hermético aún antes de alcanzar el par de apriete correcto
- Sellado permanente IP66K, incluso durante golpes y vibraciones

CAMPO DE APLICACIÓN RECOMENDADO

- Zonas 2 y 3
- Procesos normales de limpieza
- Poco uso de agentes limpiadores

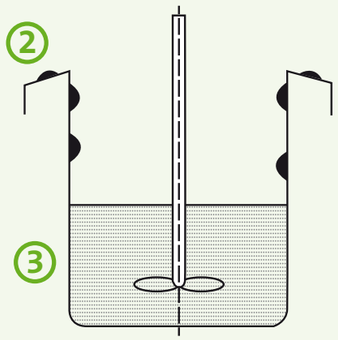

Esta es solo una pequeña selección de nuestra amplia gama de conectores

Descripción	Referencia
Conector M12, 4 pines, recto, extremo libre	**7014-12021-214xxxx**
Conector M12, 4 pines, acodado, extremo libre	**7014-12101-214xxxx**
Conector M12 4 pines, recto, extremo libre	**7014-12221-214xxxx**
Conector M12 4 pines, acodado, extremo libre	**7014-12341-214xxxx**
Conector M12 4 pines, con LED, recto, extremo libre	**7014-12292-214xxxx**

Longitudxxxx en cms, todos los cables fabricados en PVC

La información que contiene este catálogo ha sido recopilada con el máximo cuidado.
Cualquier tipo de modificación externa del contenido del mismo será objeto de falta legal grave. Art.-Nr.9871286

COMPACT

MURR ELEKTRONIK
stay connected

CONEXIÓN PERFECTA EN TODAS LAS ZONAS

CONECTORES MURRELEKTRONIK PARA LA INDUSTRIA ALIMENTARIA

Los procesos y productos en la industria alimentaria deben estar libres de contaminación. Es por ello que los requerimientos en materia de higiene, limpieza y protección contra la corrosión son muy altos.

La posibilidad de eliminar la suciedad de forma fácil y minuciosa de los componentes es una exigencia primordial. Esto se aplica a la zona de contacto (1), así como a la zona húmeda (2) y a la zona seca (3). Murrelektronik cuenta con conectores para estas aplicaciones de la industria alimentaria.

ÁREAS DE MAQUINARIA
según DIN EN 1672-2 e ISO 14159

① Zona de contacto
② Zona húmeda
③ Zona seca

Las zonas 1 y 2 deben seguir los mismos principios de diseño en materia de higiene

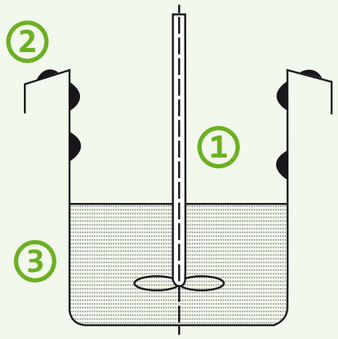

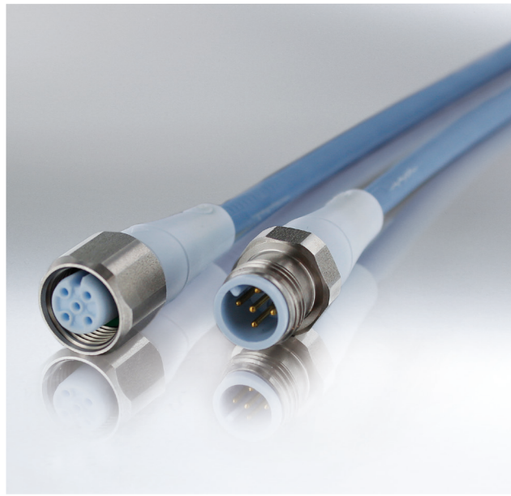

MURR ELEKTRONIK
stay connected

M12 F&B PP-LINE

En áreas en las que todos los componentes del sistema entran en contacto con el alimento, los conectores deben satisfacer todos y cada uno de los requerimientos de limpieza. Los materiales no pueden absorber ni contaminar el producto.

La nueva gama M12 de Murrelektronik, fabricada en polipropileno, cumple los últimos requerimientos EHEDG y puede utilizarse, por tanto, en estas zonas.

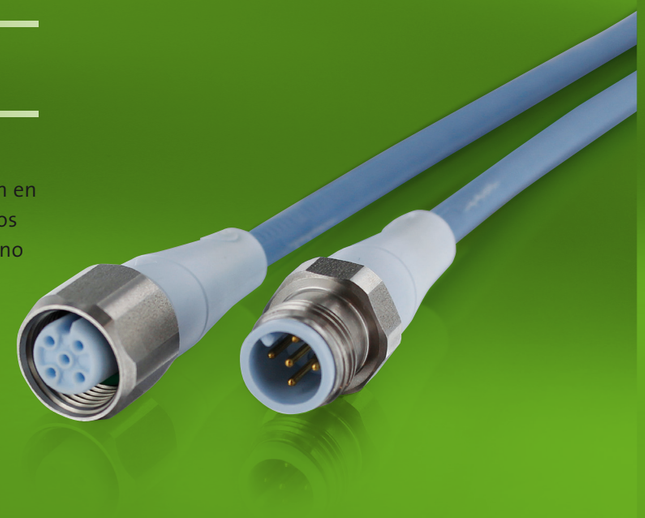

- Fabricado en polipropileno altamente resistente y robusto
- Materiales acordes con FDA
- Diseñado según requerimientos EHEDG
- Amplio rango de temperatura de -40...+105 °C
- Resistente a limpiadores a alta presión: protección IP69K
- Color azul de la cubierta que ayuda a identificar cualquier contaminación
- Partes metálicas fabricadas en acero inoxidables V4A (1.4404)

CAMPO DE APLICACIÓN RECOMENDADO

- Zonas 1 y 2
- Zonas asépticas (H_2O_2)
- Procesos normales de limpieza
- Uso intensivo de agentes limpieadores

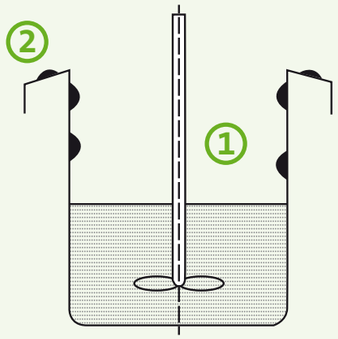

Descripción	Referencia
Conector M12, recto, 3 pines, extremo libre	**7024-12001-315xxxx**
Conector M12, recto, 3 pines, extremo libre	**7024-12181-315xxxx**
Conector M12, recto, 3 pines	**7024-40001-315xxxx**
Conector M12, recto, 4 pines, extremo libre	**7024-12021-321xxxx**
Conector M12, recto, 4 pines, extremo libre	**7024-12221-321xxxx**
Conector M12, recto, 4 pines	**7024-40021-321xxxx**
Conector M12, recto, pines, extremo libre	**7024-12041-339xxxx**
Conector M12, recto, 5 pines, extremo libre	**7024-12241-339xxxx**
Conector M12, recto, 5 pines	**7024-40041-339xxxx**

Longitudxxxx en cms, todos los cables fabricados en TPE-S

M12 F&B STEEL

En áreas en las que los conectores de plástico alcanzan sus límites, M12 Steel es la solución perfecta. Aunque las zonas 1 y 2 sufren periodos cortos de limpieza a alta presión, este conector totalmente moldeado fabricado en acero inoxidable es la alternativa „irrompible“. Su carcasa de acero inoxidable permite ofrecer los estandares de protección IP69K.

- Protección IP69K permanente
- Carcasa de acero inoxidable y piezas fabricadas en V4A (1.4404)
- Cables fabricados con materiales según FDA

CAMPO DE APLICACIÓN RECOMENDADO

- Zonas 1 y 2
- Áreas asépticas (H_2O_2)
- Procesos de limpieza frecuentes
- Uso intensivo de agentes limpiadores

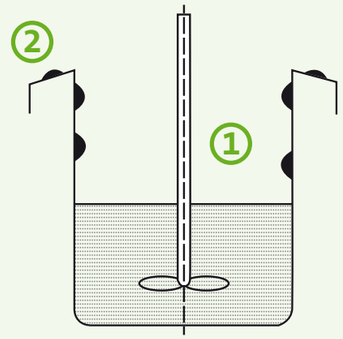

Descripción	Referencia
Conector M12, 4 pines, recto, extremo libre	**7044-12021-yyyxxxx**
Conector M12, 4 pines, acodado, extremo libre	**7044-12101-yyyxxxx**
Conector M12 4 pines, recto, extremo libre	**7044-12221-yyyxxxx**
Conector M12 4 pines, acodado, extremo libre	**7044-12341-yyyxxxx**
Conector M12 4 pines, con LED, recto, extremo libre	**7044-12292-yyyxxxx**

Longitudxxxx en cms
Cables yyy: TPE-S – 336
PVC – 214