АКЭР
ГЛУБОКОРЫХЛИТЕЛИ V-ОБРАЗНЫЕ

INTERNATIONAL GASCÓN®

AGRICULTURAL MACHINERY ENGINEERING

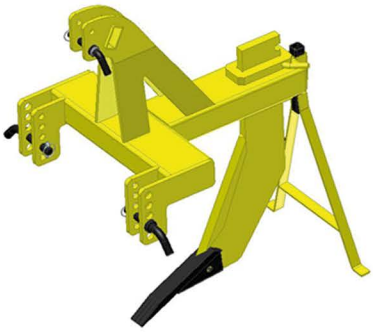

Глубокорыхлители Gascón типа «V» позволяют выполнить рыхление почвы с меньшими усилиями и экономией топлива.

Gascon производит гамму глубокорыхлителей от 1 до 11 стоек, различной конструкции, и жесткости от 180x100x8 мм до 540x160x10, весом от 150 кг до 2100 кг.

Глубокорыхлители типа «V» адаптированы для различных почв и культур.

При низком расходе топлива могут рыхлить почву на глубину до 65 см.

Конструкция стоек и расстояние между ними обеспечивают эффективное разрушение плужной подошвы, улучшение циркуляции воды, сохранению влаги.

Катки выпускаемые фирмой Gascón разравнивают, планируют почву, закрывая влагу. Каток имеет сквозной вал, что увеличивает срок службы двухрядных опорных подшипников.

Все модели глубокорыхлителей Gascón имеют регулировку по высоте для адаптации к различным типам тракторов и условиям работы.

ГЛУБОКОРЫХЛИТЕЛИ V-ОБРАЗНЫЕ

МОДЕЛЬ	РАБОЧАЯ ШИРИНА	КОЛ-ВО СТОЕК	ТОЛЩИНА СТОЙКИ	РАССТ.М-ДУ СТОЙКАМИ	СЕЧЕНИЕ РАМЫ	МАКС. ГЛУБИНА	ДОРОЖНЫЙ ПРОСВЕТ	МОЩНОСТЬ	КАТОК	МАССА ВЕЗ КАТКА	МАССА С КАТКОМ
	М.	ШТ.	мм.	мм.	мм.	мм.	мм.	HP/CV	Ø	Кг.	Кг.
SS1N	1,00	1	30x155	-	180x100X8	450	740	30/50	-	150	-
SS3N - SS3NR	1,40	3	30x155	600	230x100x8	450	740	40/60	Ø 515	280	350
SS5L - SS5LR	2,00	5	30x155	400	230x100x8	450	740	60/70	Ø 515	420	525
SS5N - SS5NR	2,20	5	35x155	450	230x140x10	450	700	70/90	Ø 515	580	780
SS5S - SS5SR	2,40	5	40x180	500	250x160x10	550	800	90/130	Ø 515	640	840
SS5E - SS5ER	2,40	5	40x200	500	470/390x160x10	600	820	135/170	Ø 515	750	950
SS7N - SS7NR	3,10	7	40x180	450	270x160x10	550	800	140/170	Ø 515	930	1150
SS7S - SS7SR	3,20	7	40x200	470	540/320x160x10	660	820	170/200	Ø 515	1420	1650
SS9S - SS9SR	4,20	9	40x200	470	540/320x160x10	650	870	270/300	Ø 600	1820	2100
SS11S - SS11SR	5,60	11	40x200	520	540/320x180x10	650	870	300/350	Ø 600	2100	3000

СТАНДАРТНАЯ КОМПЛЕКТАЦИЯ

Рама: регулируемое сцепное устройство
Рама: усиленная
Возможность регулировки стоек
по высоты: 3/4 положения
Фронтальная защита стоек
Опорная стойка
Игольчатый каток
Стандартное долото

ДОПОЛНИТЕЛЬНЫЕ ОПЦИИ

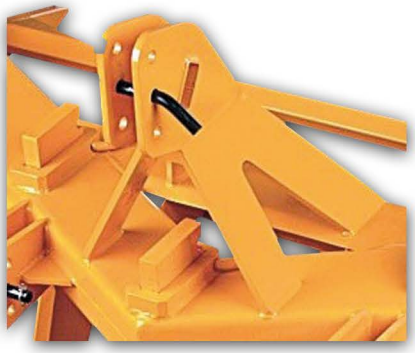

Все V-образные глубокорыхлители (3-5-7-9-11 стоек) могут иметь дополнительные позиции под стойку в раме.
Это позволяет изменять расстояние между стойками и использовать глубокорыхлитель в зависимости от требований агротехнологий.

Усиленное сцепное устройство, регулируемое по высоте для адаптации к различным видам тракторов и условиям работы. Поглощает усилия и равномерно распределяет их по корпусу рыхлителя.

В катках «Gascón» используются самоустанавливающиеся шариковые подшипники. В случае деформации вала-подшипники сохраняют положение катка.

Глубокорыхлители типа «V» имеют угол атаки обеспечивающий легкое заглубление в почву и требуют неболших затрат мощности трактора.

Все модели V-образных глубокорыхлителей имеют возможность регулировки стоек по высоте (3-4 положения).
Под заказ возможно увеличение количества положений стоек.

H.M.G. Herederos de Manuel Gascon S.L.
P.I. Monzú, C/Gibraltar nº51 - 22006 Huesca (Spain)
Tel. +34-974-21 87 20 Fax. +34-974-21 87 21
@: info@gascon.international.com
www.gasconinternational.com

Gascón International Offices
Mob. +34 - 689 82 30 51 [+34-93-783 87 93]
@.: export@gasconinternational.com
Skype: Gascon.Export