JSBR4

Mando bimanual

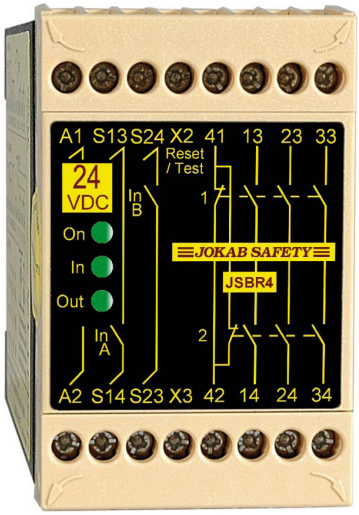

Categoría de seguridad 4
Mando bimanual Tipo IIIC EN574
Enclavamientos
Alfombras y Bordes Sensibles
Paros de Emergencia
Vigilancia de Contactos

Presentación

El **JSBR4** ha sido concebido como un módulo universal, para permitir la máxima libertad en el diseño de una gran variedad de circuitos de categoría de seguridad 4 como se muestra en los esquemas de aplicación.

Sus dos entradas deben estar cerradas para que sus tres salidas NA de seguridad y una NC de señalización se activen, dando permiso de marcha. Las salidas se desactivan ante un cortocircuito en las entradas, sin que esto dañe el módulo. Para activar las salidas es necesario cerrar y abrir la entrada reset (rearme autocontrolado). Esta entrada reset puede utilizarse para detectar el cambio de contactores o válvulas a reposo antes de que el módulo de seguridad permita un nuevo arranque.

En la función de mando bimanual ambos actuadores deben pulsarse en un intervalo inferior a 0,5s.

El **JSBR4** garantiza que un fallo de cualquiera de los componentes -propios o conectados a él-, como cortocircuitos rotura de hilos, etc., no impedirá su respuesta segura, abriendo sus salidas de seguridad: su comportamiento es de **categoría de seguridad 4** según EN954-1.

Esquema de Principio

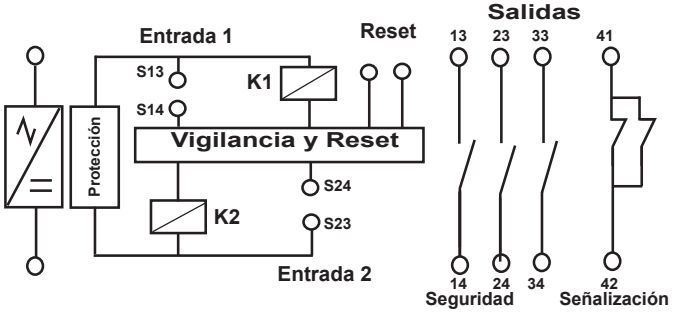

Funcionamiento

La alimentación se conecta entre A1 y A2. Tras su transformación y rectificado (Versión AC) o protección de inversión de polaridad (versión DC), el módulo incorpora un circuito de protección de sobrecarga.

La configuración de conexión de entradas se obtiene conectando el módulo como se muestra en los esquemas correspondientes.

En todos los casos, cuando las entradas 13-14 y 23-24 cierran dentro de un lapso de 0,5 segundos, siempre que previamente haya sido realizada la operación de rearme «reset», los relés K1 y K2 se excitan. Ante un cortocircuito, un corte en las entradas o bien un fallo de la alimentación, K1 y K2 se desexcitan, dando una salida de paro redundante. Si cualquiera de las dos entradas se abre, se deberá abrir la otra para poder activar otra vez K1 y K2. El circuito X3-X2 de condición de marcha o rearme (reset) debe encontrarse cerrado para que las salidas puedan ser activadas. El circuito interno de supervisión vigila las dos entradas y los relés K1 y K2, así como que el circuito de reset conectado a X2 haya abierto y cerrado antes de ser excitados K1y K2. Así las funciones de paro y reinicialización cumplen la condición de que un fallo (cortocircuito, corte, componente defectuoso ó influencias externas) no pueda evitar el funcionamiento seguro del **JSBR4.**

Las salidas de seguridad 13-14, 23-24 y 33-34 se utilizarán para cortar la alimentación de los elementos que detienen o evitan el movimiento peligroso o la función peligrosa.

Se recomienda que todas las cargas conmutadas por las salidas del **JSBR4** sean protegidas con supresores para una mayor fiabilidad y duración de los contactos de seguridad. La salida 42-43 puede utilizarse para señalización, ya que permanece cerrada hasta que el módulo se rearma.

Características Técnicas

Alimentación	**24VDC+/-15%, 24/48/115/230V AC +/-15%, 50-60 Hz**
Consumo	**<2 VA**
Número de salidas	**3 NA + 1 NC**
Contactos de salida	**6A/250VAC/1500 VA/150W (Mínimo: 10mA/10V)**
Tiempo de respuesta	**<10ms**
Terminales	**1x4 mm², 2x1,5mm² Desenchufables**
Montaje	**Raíl DIN 35mm**
Grado de protección	**Envolvente: IP40. Terminales: IP20 (IEC5291)**
Temperatura de trabajo	**de 0ºC a +50ºC**
LEDs indicadores	**Alimentación, Entradas, Salidas**
Peso	**350g (24V); 460g (115-230V)**
Dimensiones	

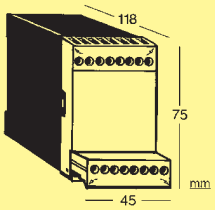

Certificaciones

Directivas	98/37/CE	89/336/CEE	73/23/CEE
Normas Europeas	EN292-1 y -2	EN60204-1	EN418
	EN1088	EN574	EN954-1

Esquemas de Aplicación

R2 M1

Datos para realizar el pedido

JSBR4 Tensión de Alimentación

SAFEWORK
Soluciones Integrales de Seguridad
Tel.: 93 308 07 38/308 05 66 Fax: 93 307 22 62 www.safework.es Bac de Roda, 7 08005 BARCELONA