naianconcept Store

CATÁLOGO 2026

И

PRESENTACIÓN

MOBILIARIO

ILUMINACIÓN

DECORACIÓN

PROYECTOS A MEDIDA

PRESENTACIÓN

Al principio, todo comenzó sobre el año 2000, como un pequeño taller con la visión de proporcionar soluciones industriales.

A lo largo de los años fuimos creciendo, evolucionando y ampliando una gama de servicios y nuevos productos. Así nació **Naianconcept.**

Nuestro objetivo es satisfacer las necesidades de nuestros clientes ofreciendo muebles, objetos de decoración y productos personalizados

que combinan funcionalidad y estilo con la más alta calidad.

Contamos con un equipo de profesionales altamente capacitados y apasionados por lo que hacen.

Nos dedicamos con esmero en el diseño, fabricación, acabado y entrega de todos nuestros productos.

MOBILIARIO

GEA

Con una presencia imponente y natural, Gea destaca por su tablero de madera tropical.
Con vetas marcadas y canto orgánico, convierte cada pieza en un elemento único e irrepetible.
La combinación entre la calidez de la madera maciza y la solidez de su estructura aporta carácter, equilibrio y una elegancia auténtica, pensada para espacios donde el diseño y la materia son protagonistas.

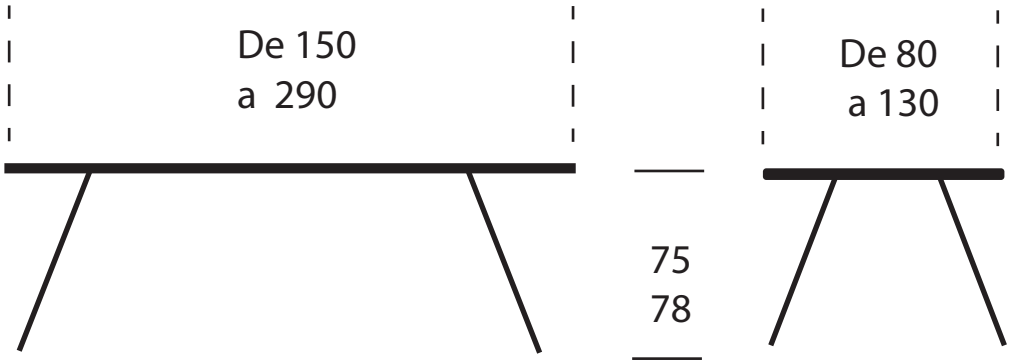

KURIYAMA

Este separador de ambientes redefine el espacio a través de la calidez y la verticalidad de la madera. Sus listones crean un juego de luces y transparencias que delimitan sin cerrar, aportando ritmo visual y ligereza al conjunto. En la parte inferior, un módulo integrado con dos cajones añade funcionalidad y orden, combinando diseño y practicidad en una pieza que estructura el espacio con elegancia natural.

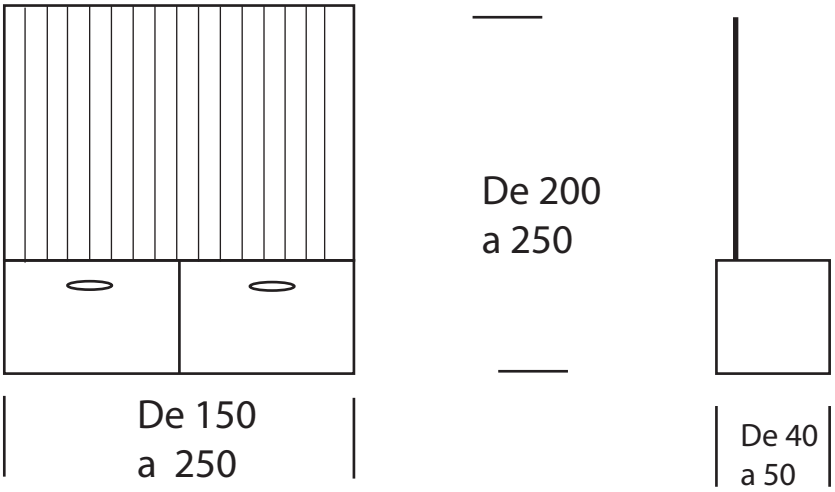

PENÉLOPE

El sillón presenta un diseño moderno y elegante, con una estética muy cuidada. Está tapizado en una tela de tono naranja, suave al tacto y con un acabado aterciopelado que aporta calidez y sofisticación. El asiento y el respaldo están ligeramente acolchados, con líneas simples y limpias que refuerzan su estilo contemporáneo y lo hacen visualmente ligero.

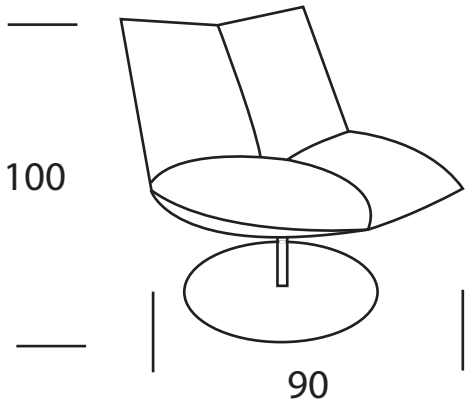

AVA

La mesa Ava presenta un diseño elegante y muy natural, pensada para convertirse en el centro visual del espacio. Su sobre está realizado a partir de una gran sección maciza de madera, conservando la forma orgánica del tronco y sus vetas naturales visibles, lo que aporta carácter, autenticidad y una sensación de calidez única. El acabado resalta los tonos marrones y las líneas concéntricas de la madera, haciendo a cada pieza única.

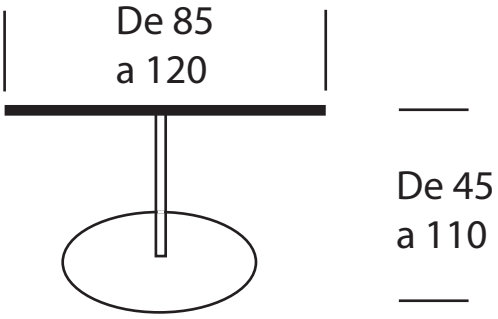

ECO

El sofá tiene un diseño bajo y contemporáneo, con una estética muy natural y acogedora.
La estructura está realizada en madera maciza, visible en la base, lo que le aporta solidez, carácter y un aire artesanal que conecta muy bien con espacios exteriores o ambientes de inspiración natural.

Los cojines del asiento y del respaldo son amplios y generosamente acolchados, tapizados en lino 100% en tono beige, que transmite confort y luminosidad. Como complemento, incorpora cojines decorativos en tonos verdes que aportan frescura y refuerzan la conexión con el entorno natural.

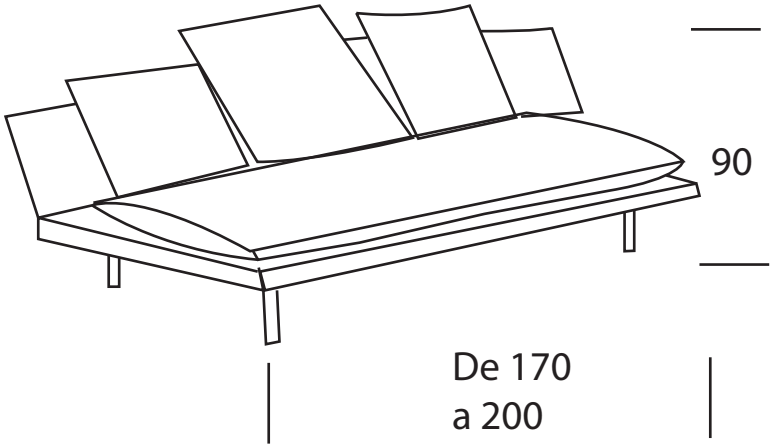

ADARA

La mesa está elaborada a partir de una sección maciza de tronco de madera natural, conservando su forma orgánica e irregular, lo que la convierte en una pieza única y con mucha personalidad.
El sobre muestra de manera visible las vetas, anillos de crecimiento y pequeñas grietas propias de la madera, detalles que refuerzan su carácter artesanal y auténtico. Los tonos cálidos y profundos del marrón aportan una sensación de solidez, nobleza y conexión con la naturaleza.

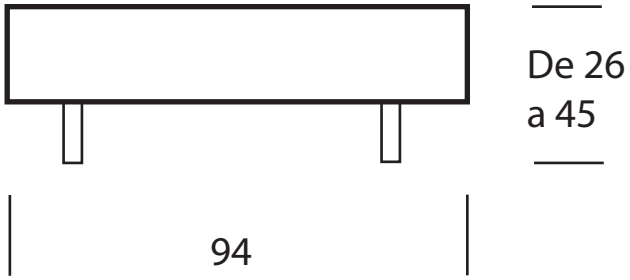

AGATHA

Esta mesa destaca por su diseño sofisticado que combina la fuerza de la naturaleza con una estética moderna y elegante. El sobre está realizado en madera maciza natural, conservando una forma orgánica e irregular que resalta las vetas, los anillos de crecimiento y los matices propios del material.
Cada detalle de la superficie transmite autenticidad y convierte la mesa en una pieza única, con un acabado cálido y muy decorativo.

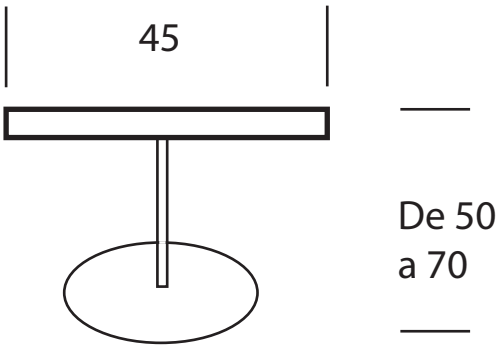

CASANDRA

La mesa Casandra presenta un diseño contemporáneo con una marcada inspiración industrial.
Es una pieza sofisticada y versátil, perfecta como barra auxiliar, mesa alta o elemento protagonista en espacios modernos, lofts o ambientes con acabados en ladrillo y metal.
Combina equilibrio, diseño y practicidad con una estética urbana muy cuidada.

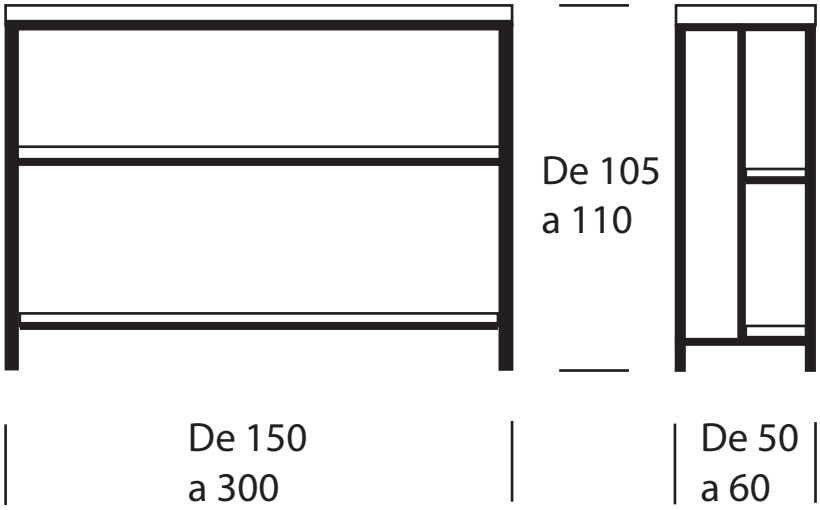

CALIPSO

El taburete Calipso presentan un diseño elegante, perfectamente integrado en el estilo industrial del espacio. El asiento está tapizado en un tejido aterciopelado de tono anaranjado, un color cálido que aporta personalidad.
Su forma es ergonómica y envolvente, con respaldo ligeramente curvado que ofrece comodidad y sujeción, manteniendo al mismo tiempo una silueta ligera y sofisticada.

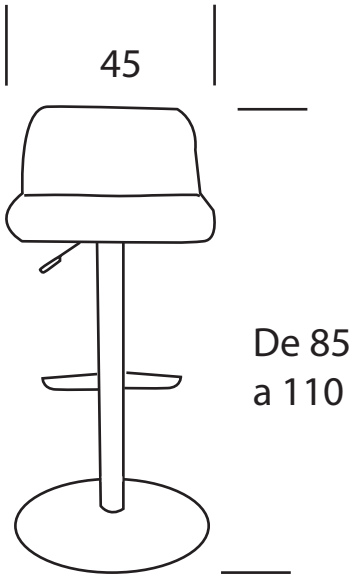

KOSAKA

Estanteria separador de diseño contemporáneo, esta estantería actúa como sofisticado separador de ambientes, combinando funcionalidad y estética en una sola pieza. su estructura vertical de listones finos en acabado oscuro, permite dividir el espacio sin perder luminosidad ni sensación de amplitud.

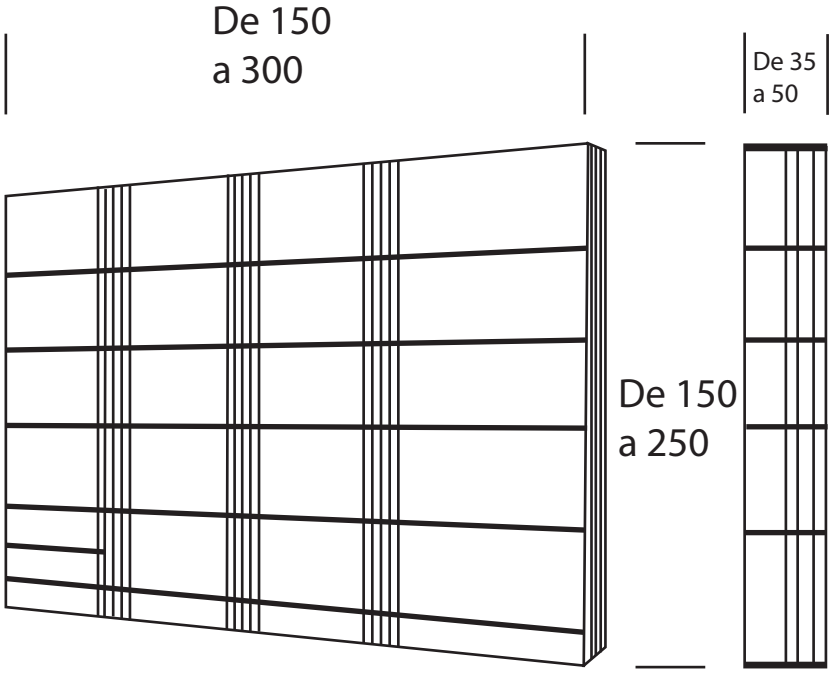

KISO

Esta vinoteca metálica se presenta como una pieza protagonista de impacto visual, concebida tanto para el almacenaje como para la exhibición de vino. El diseño permite alojar las botellas en posición horizontal, garantizando una conservación óptima, ideal para espacios de alto nivel - como bodegas, salones gourmet o zona de bar.

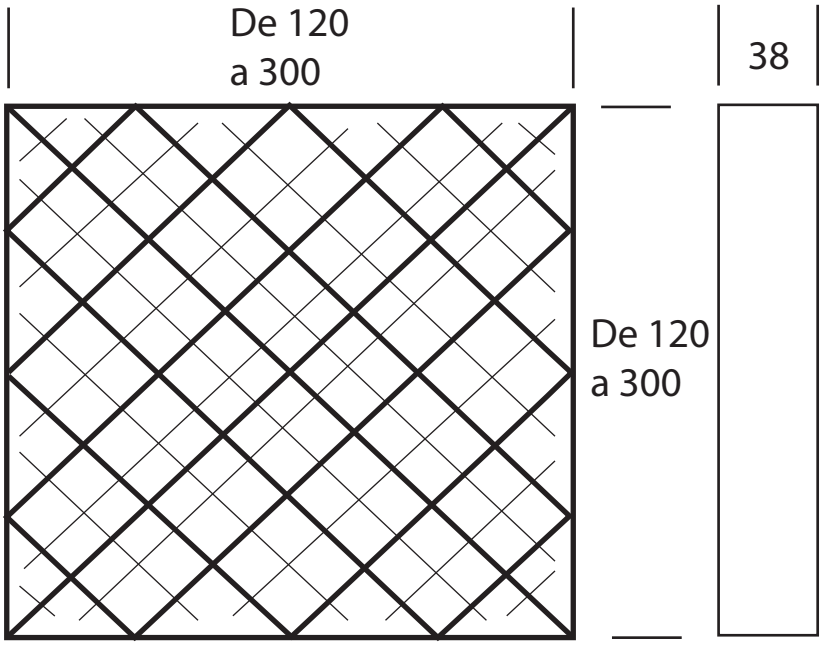

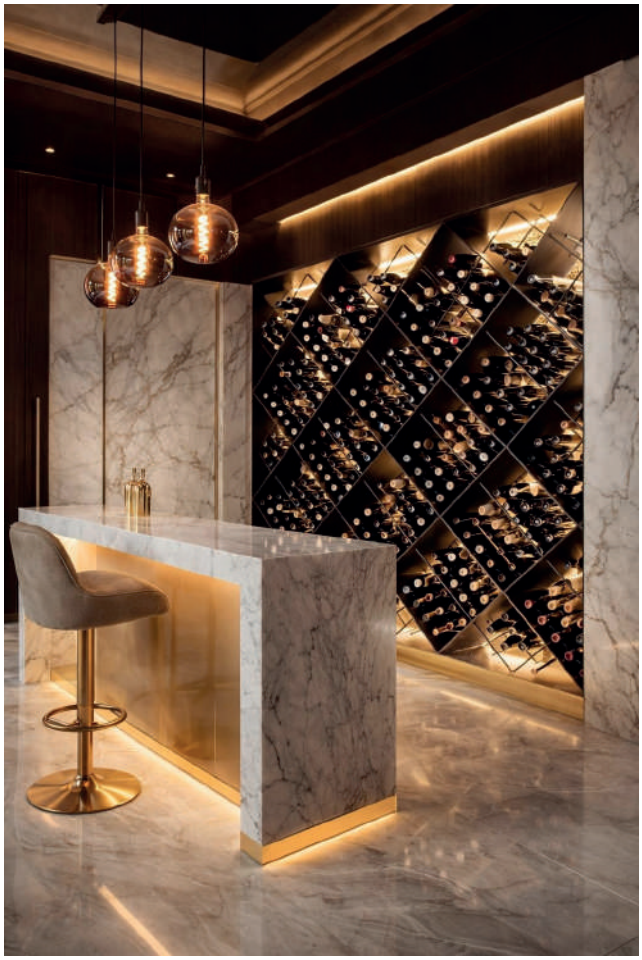

EOS

Este recibidor se concibe como un espacio impactante y sofisticado, donde el fondo de hierro se convierte en el elemento arquitectónico protagonista, aporta profundidad, textura y una estética industrial refinada que envuelve el espacio con carácter y exclusividad.

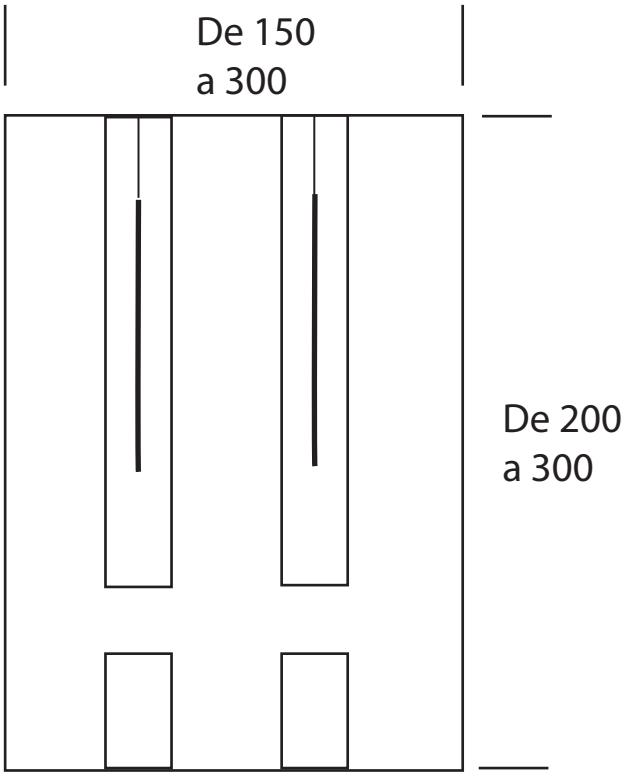

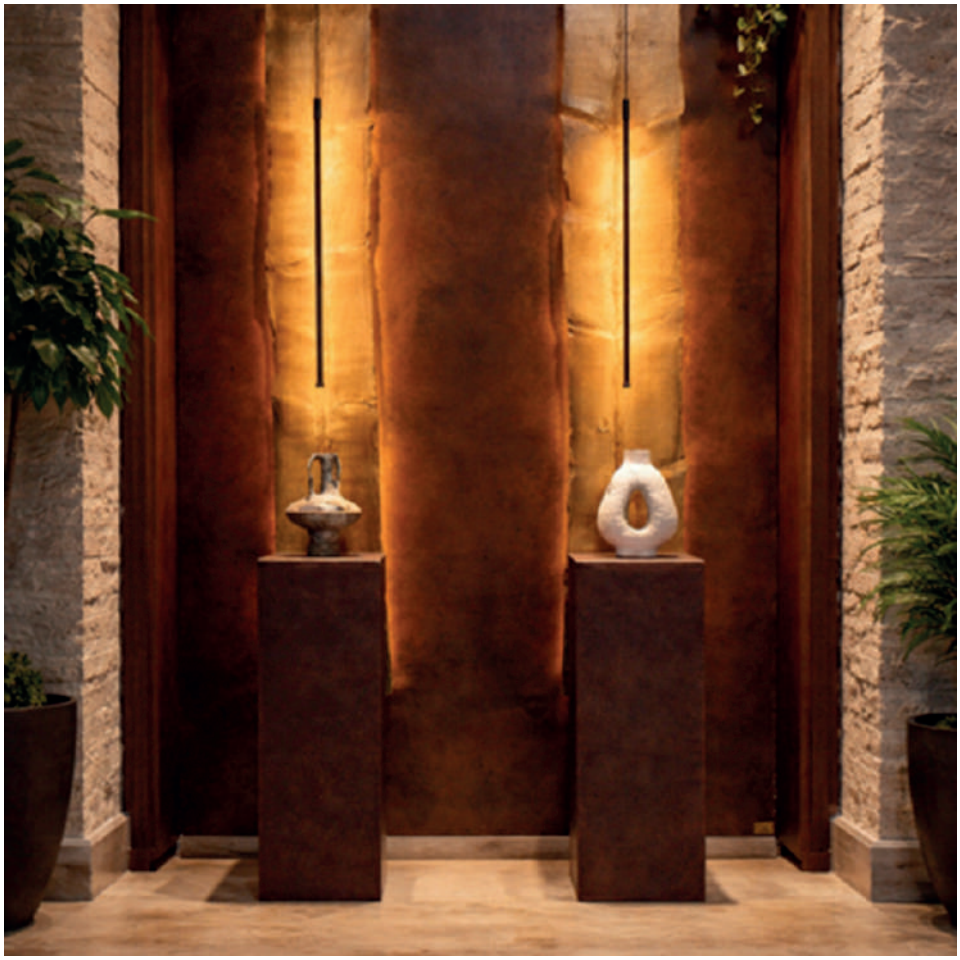

AGNES

Puerta corredera fabricada en madera maciza con tablones horizontales en tonos cálidos y vetas naturales que aportan carácter y autenticidad a cualquier espacio. El conjunto se complementa con un sistema de riel superior y estructura perimetral en hierro negro mate, que aporta resistencia, durabilidad y un elegante contraste de estilo industrial.

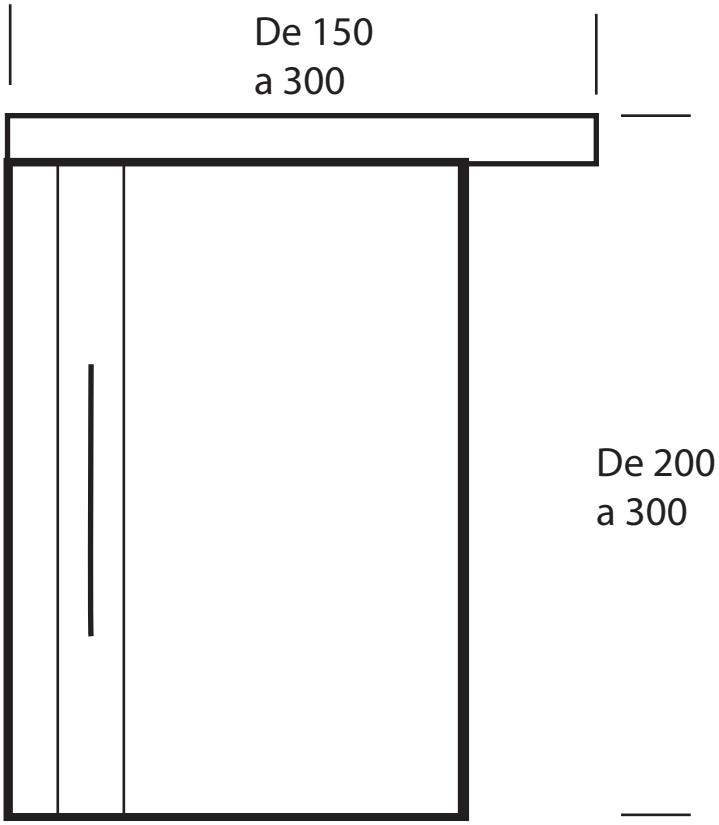

DAFNE

Mesa de centro elaborada en madera maciza con acabado natural que realza la belleza de las vetas y los anillos originales del tronco. Su diseño robusto y geométrico, compuesto por dos bloques longitudinales perfectamente ensamblados, transmite solidez, equilibrio y carácter.

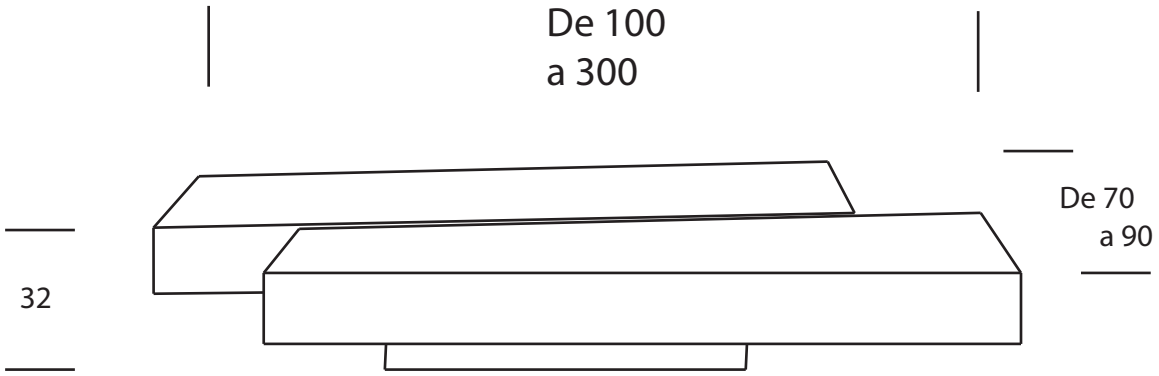

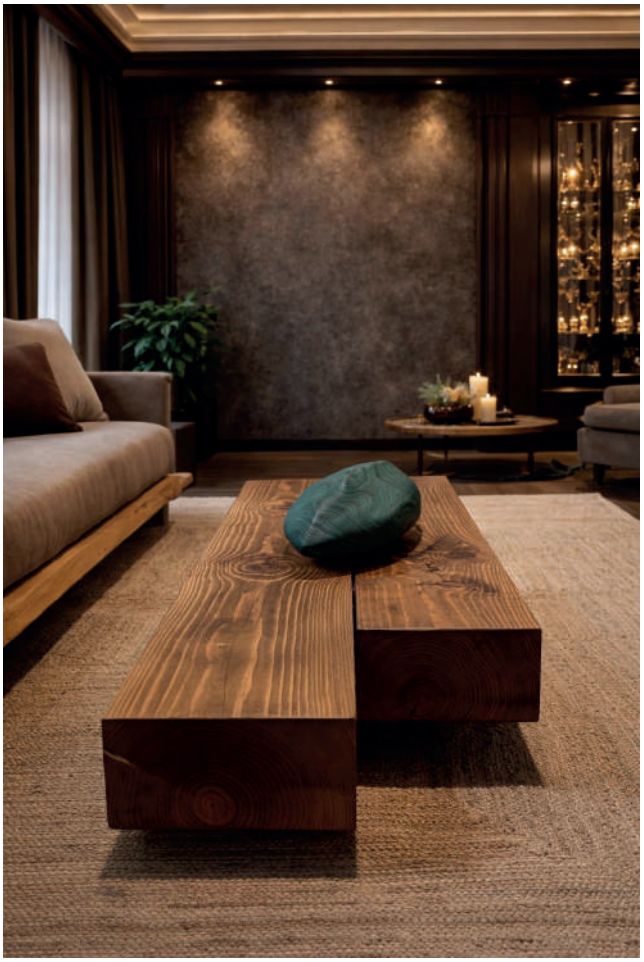

IRENA

Sofá de líneas rectas y diseño contemporáneo, concebido para aportar equilibrio y serenidad a espacios modernos. Tapizado en tejido de tono beige neutro, ofrece una estética atemporal que se integra con facilidad en diferentes estilos decorativos.
Su estructura destaca por una sólida base de madera natural vista, que aporta calidez y carácter al conjunto.

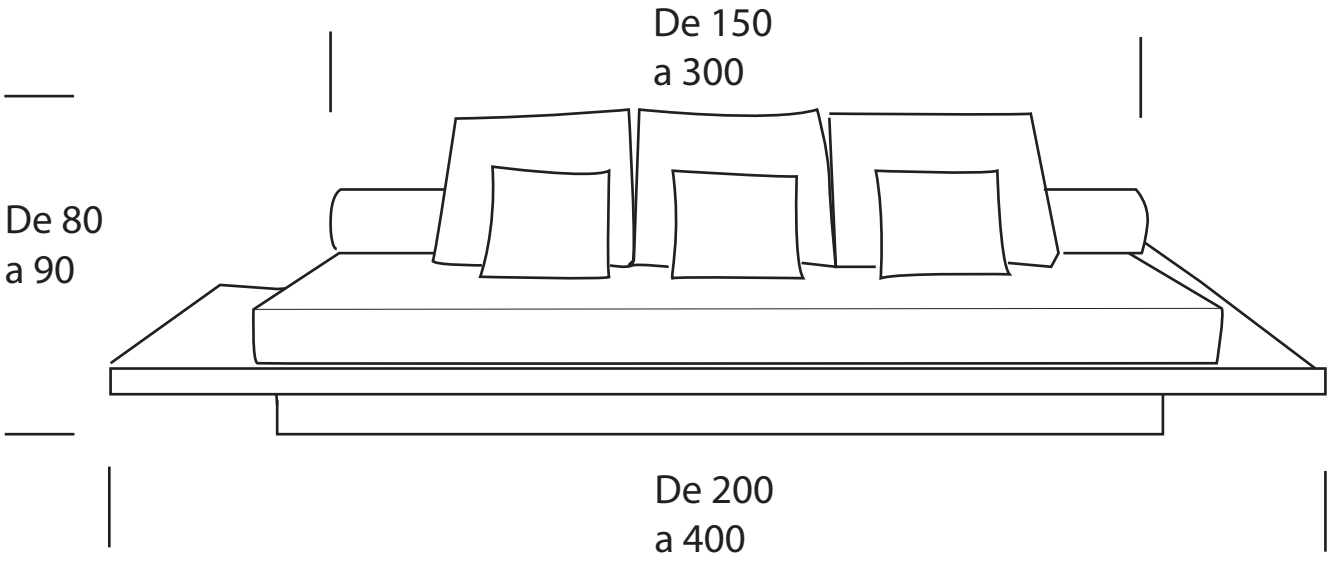

AMAR

El mueble Amar está fabricado en madera maciza amber de estilo rústico, con acabado natural que resalta las vetas, nudos y las irregularidades propias de la madera, apontándole carácter y autenticidad. La estructura combina madera con soportes de hierro en color negro, lo que crea un contraste industrial muy elegante y moderno.

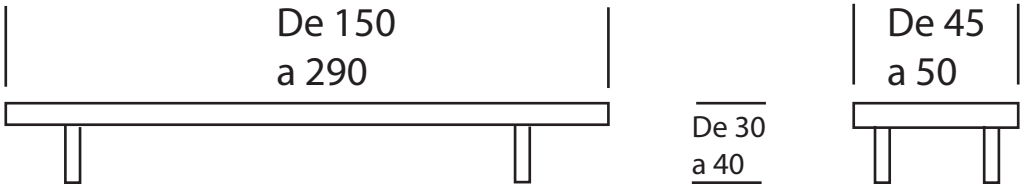

DECORACIÓN

ROMA

Cube Roma fabricado en metal de calidad, con un diseño geométrico de líneas limpias y un acabado sobrio que aporta elegancia y carácter. Su estética minimalista y contenporánea lo convierte en una pieza versátil, ideal para utilizar como macetero o elemento decorativo.

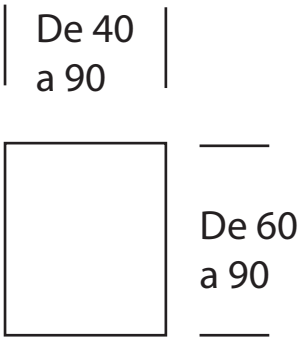

HARIMA

Soporte tipo prisma fabricado en Metal, con un diseño de líneas rectas y proporciones equilibradas que aporta elegancia y presencia al espacio. Su acabado oxidado realza la solidez del material y lo convierte en una pieza decorativa de gran impacto visual. Diseñado para elevar y destacar maceteros, esculturas u objetos decorativos.

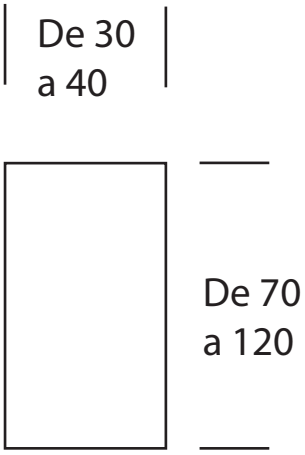

NIKI

Soporte tipo pedestal fabricado en Metal, con un diseño de líneas rectas y proporciones equilibradas que aporta elegancia y presencia al espacio. Su acabado oxidado realza la solidez del material y lo convierte en una pieza decorativa de gran impacto visual. Diseñado para elevar y destacar maceteros, esculturas u objetos decorativos.

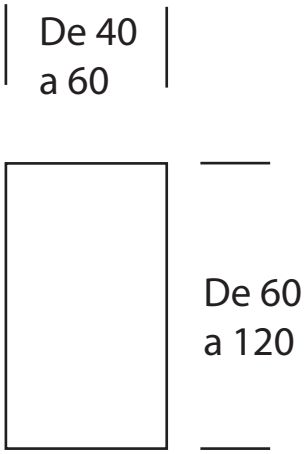

FUKUSHIMA

Chimenea de diseño contemporáneo con acabado en negro mate y líneas rectas, perfecta para integrarse en espacios modernos y minimalistas. Su estructura rectangular enmarca un elegante hogar frontal acristalado que permite disfrutar de una vista limpia y amplia del efecto de llamas y brasas incandescentes, aportando calidez visual y ambiente acogedor.

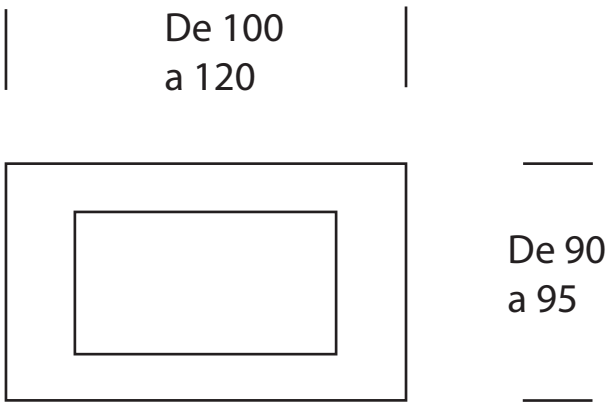

TOTEM

Jarrón de gran formato elaborado en fibra natural trenzada, una pieza que aporta textura y calidez a espacios de inspiración industrial moderna. Su silueta estilizada, con base firme y cuello ligeramente cerrado, equilibra presencia y ligereza visual, convirtiéndolo en un elemento decorativo con fuerte carácter orgánico.

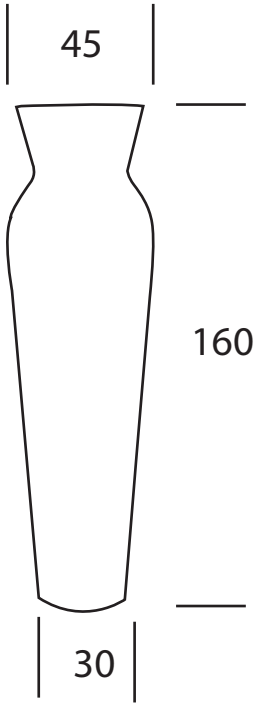

NAIE

Expositor vertical de marcado carácter industrial, fabricado en metal con acabado efecto óxido que potencia su estética robusta y urbana. Su diseño estilizado y de líneas limpias permite apoyarlo fácilmente en pared, convirtiéndolo en una pieza funcional con fuerte impacto visual.
Incorpora una balda superior integrada, ideal para presentar botellas u objetos decorativos.

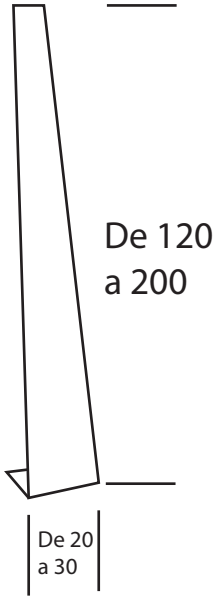

BIEI

Soporte tipo pedestal fabricado en Metal, con un diseño de líneas rectas y proporciones equilibradas que aporta elegancia y presencia al espacio. Su acabado oxidado realza la solidez del material y lo convierte en una pieza decorativa de gran impacto visual. Diseñado para elevar y destacar maceteros, esculturas u objetos decorativos.

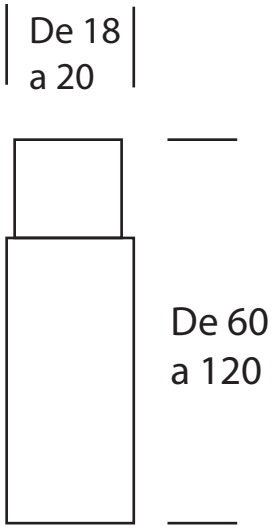

HITACHI

Cube Hitachi fabricado en metal de calidad, con un diseño geométrico de líneas limpias y un acabado sobrio que aporta elegancia y carácter. Su estética minimalista y contenporánea lo convierte en una pieza versátil, ideal para utilizar como macetero o elemento decorativo.

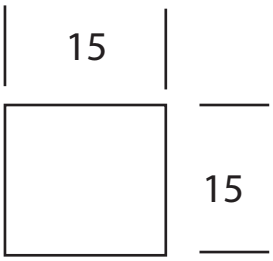

AURA

Leñero Aura diseñado para convertirse en un elemento protagonista del espacio, este leñero combina estética contemporánea y espíritu industrial en una pieza funcional y decorativa. Dividido en compartimentos horizontales, permite organizar al leña por tamaños y facilita su acceso diario, manteniendo el orden junto a la chimenea.

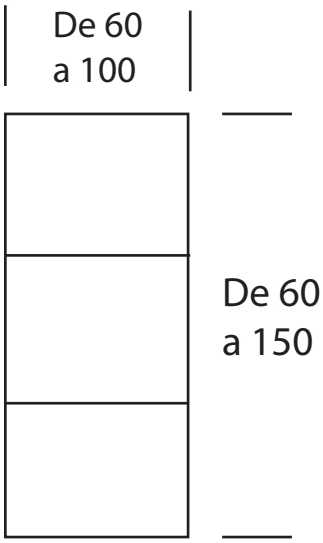

UCHICO

Espejo de estilo industrial moderno elaborado con tablones de madera reciclada, una pieza que destaca por su autenticidad y carácter único. Cada listón conserva vetas, nudos e imperfecciones naturales que aportan textura y personalidad, convirtiendo el marco en un elemento decorativo con historia propia.

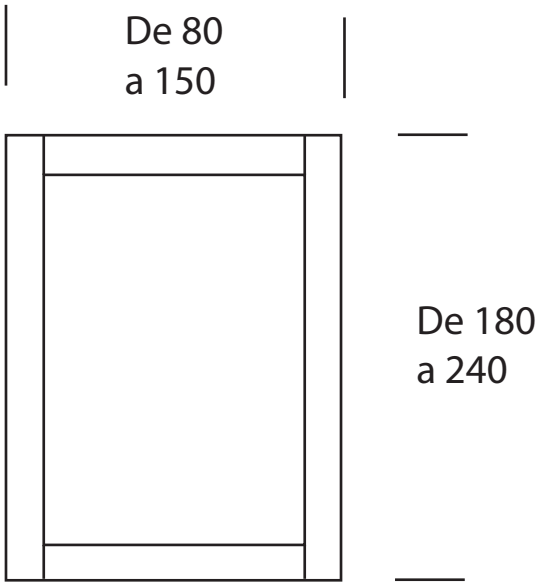

KYOTO

Convierte cualquier pared en un punto focal con este exclusivo mapa del mundo iluminado. fabricado en metal con acabado óxido, la retroiluminación LED cálida que aporta produndidad, calidez y una atmósfera sofisticada al espacio, ideal para salas de estar, estudios y oficinas.

De 150-200-300

De 75-90-130

COLORS

Alfombra Colors combina tonos neutros, creando un contraste elegante y moderno, diseño de efecto desgaste tipo acuarela aporta profundidad visual y textura, permitiendo integrarla fácilmente tanto en decoraciones minimalistas como en espacios cálidos.

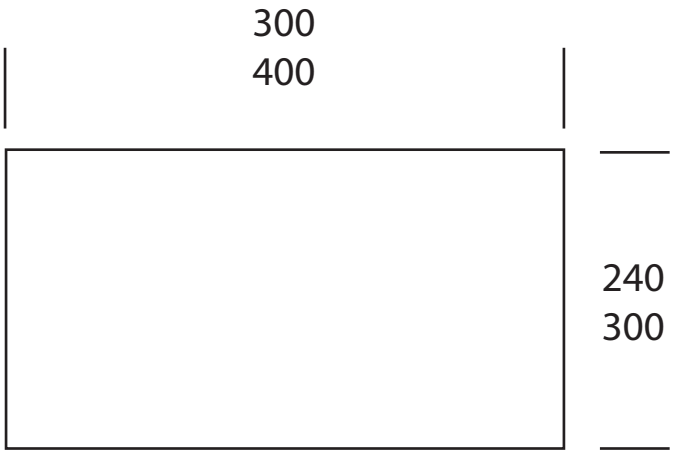

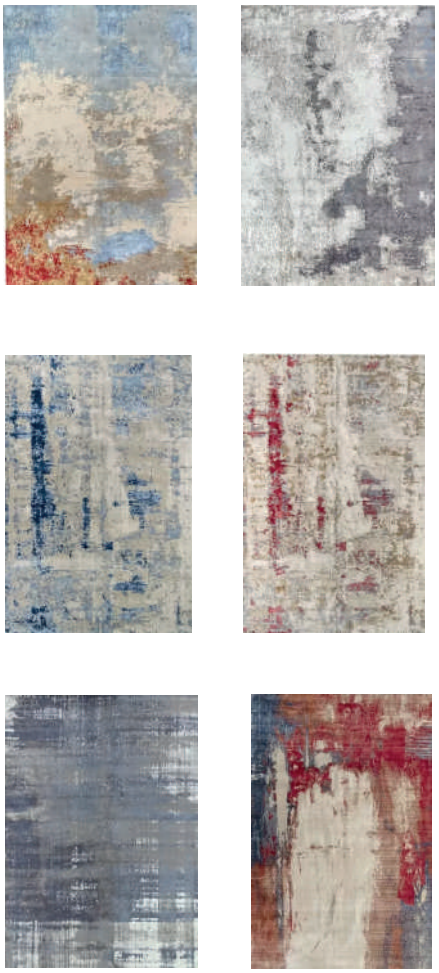

NATUR - RIN

Alfombras Natur y Rin elavoradas con fibras naturales trenzadas en espiral, Presenta un tono cálido con ligeras variaciones doradas propias del yute sin teñir, lo que le da un aspecto orgánico y artesanal. La textura es gruesa y ligeramente rugosa, resalta el entramado de las hebras, aportando profundidad visual y una sensación acogedora al espacio.

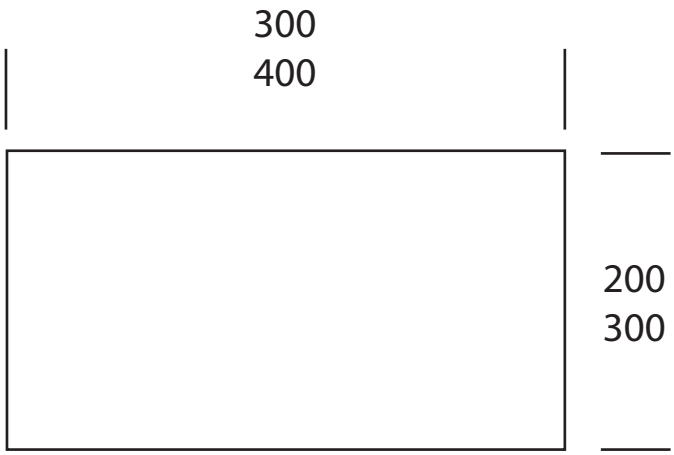

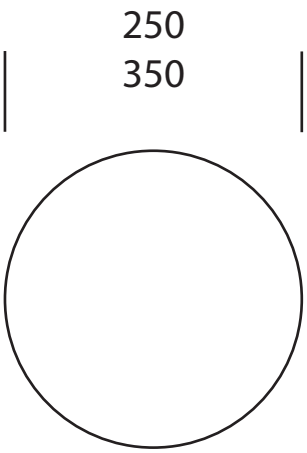

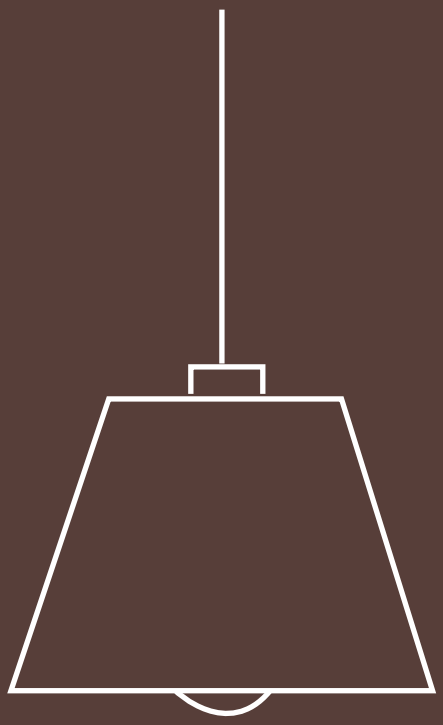

ILUMINACIÓN

SATO

Lámpara colgante de diseño lineal que combina la calidez de la madera natural con la sobriedad del metal negro, creando una pieza de carácter contemporáneo e inspiración industrial.

.

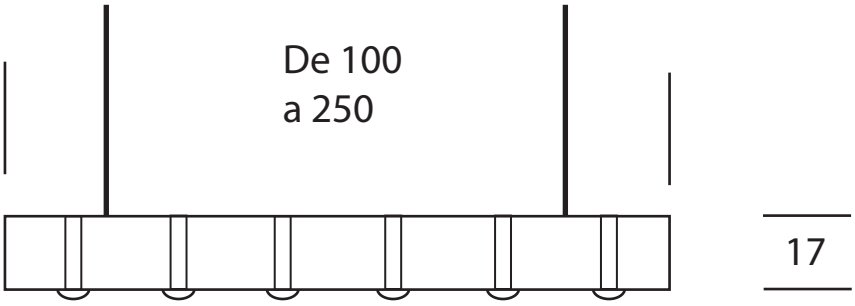

NAGISO

Lampara Nagiso añade un toque de sofisticación y calidez a cualquier espacio. Su diseño contemporáneo combina una estructura estilizada con una pantalla negra que proporciona una iluminación suave y acogedora. La base robusta ofrece estabilidad y un detalle único que realza la decoración de tu sala, dormitorio u oficina. Ideal para crear ambientes elegantes y confortables.

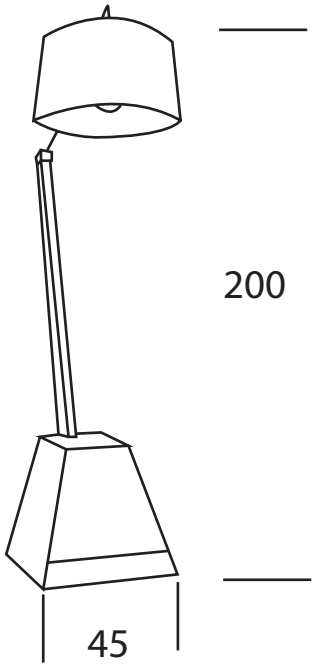

TOSA

Ilumina tus espacios con elegancia gracias a esta lámpara colgante de estilo moderno. Su estructura alargada y minimalista, combinada con múltiples luces suspendidas, crea una iluminación cálida y uniforme, ideal para barras, comedores o ambientes de trabajo sofisticados.

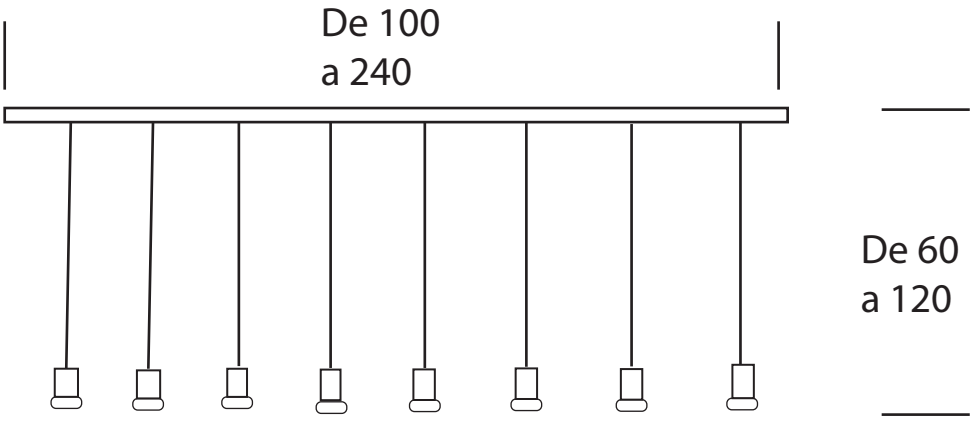

KOTAKE

Ilumina tus espacios con estilo gracias a esta lámpara colgante de diseño contemporáneo. Sus tres bombillas expuestas, con filamento visible y acabado en vidrio ahumado, crean un ambiente cálido y acogedor, perfecto para salas de estar, comedores o bares.

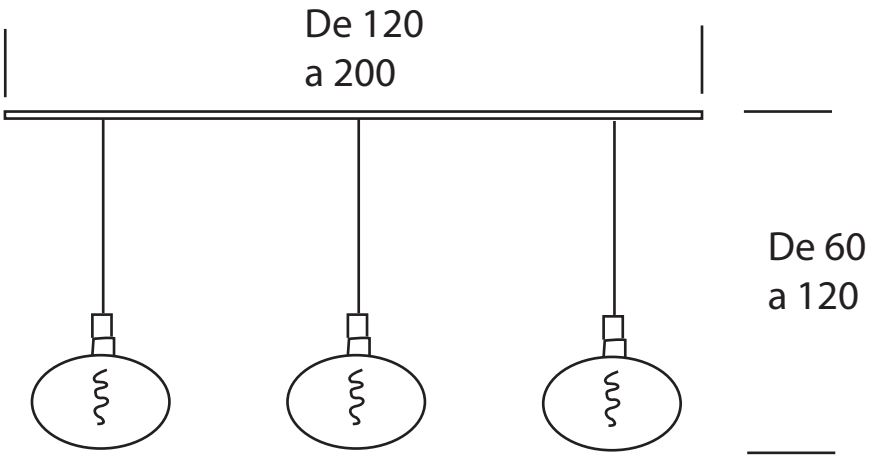

HAKONE

Lámpara Hakone de diseño escúltorico inspirado en la forma del globo terráqueo. Su estructura metálica calada dibuja los continentes con gran detalle, la luz central que se genera sobre la pared aporta profundidad y carácter al espacio, este aplique combina funcionalidad y diseño, convirtiéndose en una pieza decorativa con fuerte presencia visual.

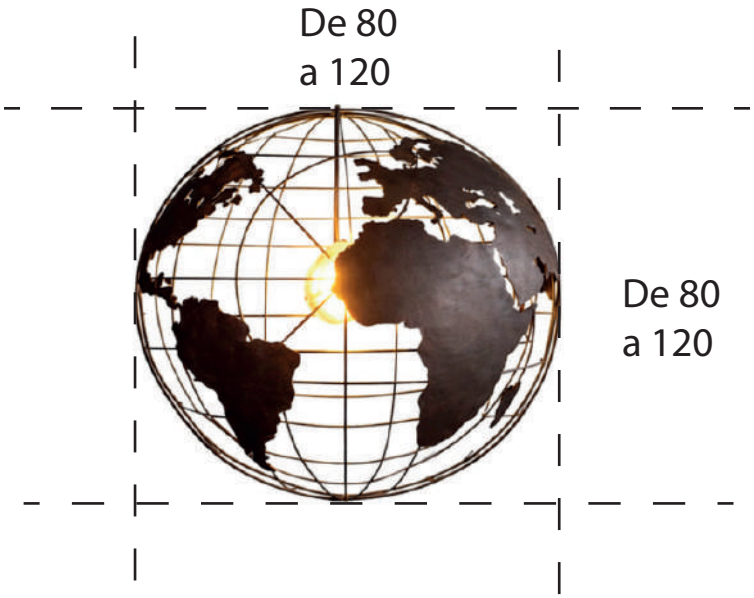

KUROBE

Lámpara Kurobe ideal para iluminar y decorar jardines, terrazas y zonas de paso. Su extructura rectangular presenta un patrón geométrico calado que permite el paso de una luz cálida, aporta un toque moderno y elegante.

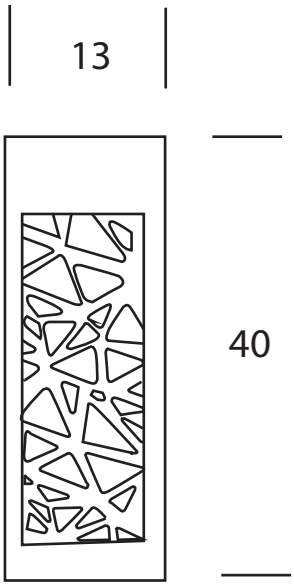

IGA

Lámpara Iga elaborada de una cepa natural suspendida mediante cuerdas, con bombillas Led que cuelgan uniformemente de la cepa, creando una iluminación cálida y envolvente que resalta la textura y carácter de cada detalle de la pieza.

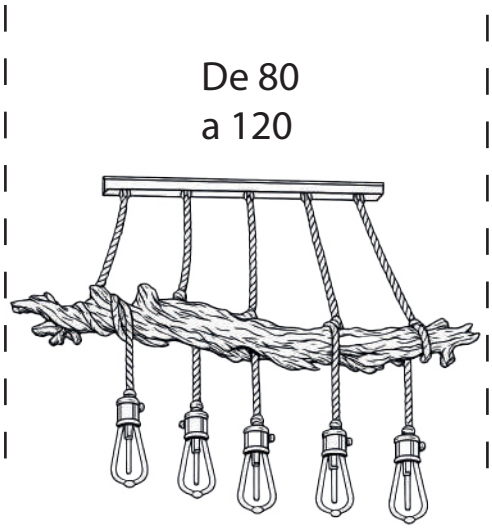

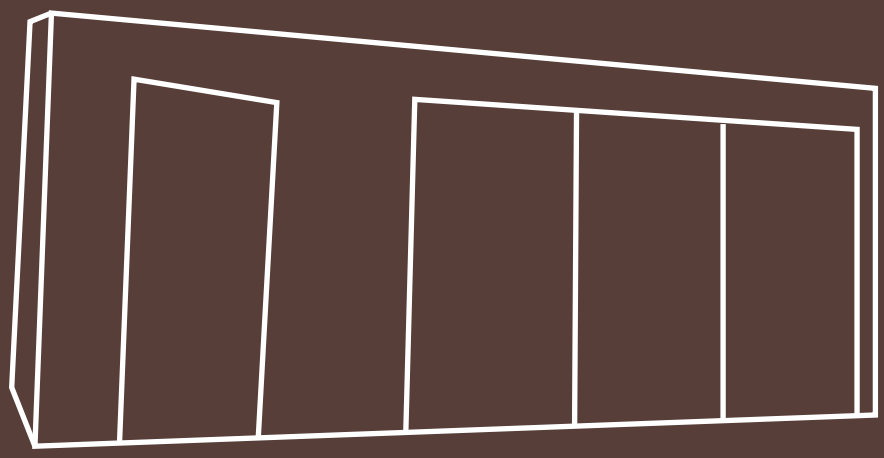

PROYECTOS A MEDIDA

Naianconcept desarrolla proyectos de decoración exclusivos, totalmente a medida, integrando diseño industrial, mobiliario y complementos para dar forma a espacios con identidad propia.

Encuentranos:
naianconcept
www.naianconcept.com

SHOWROOM - STORE
C/Miquel tort, 11
08750 Molins de Rei
Barcelona