naianconcept

URBAN 2026

PRESENTACIÓN

Al principio, todo comenzó sobre el año 2000, como un pequeño taller con la visión de proporcionar soluciones industriales.

A lo largo de los años hemos ido creciendo y evolucionando hacia el diseño y fabricación de productos urbanos que combinan funcionalidad, resistencia y estética contemporánea.

En Naianconcept desarrollamos todo tipo de elementos metálicos: cubes, bancos, farolas y cualquier forma de mobiliario urbano pensado para integrarse con armonía en el espacio público. Siempre aportando identidad y carácter a cada entorno.

Diseñamos y fabricamos cada pieza con materiales de alta calidad y especial atención al detalle, creando soluciones duraderas que transforman la ciudad en experiencia.

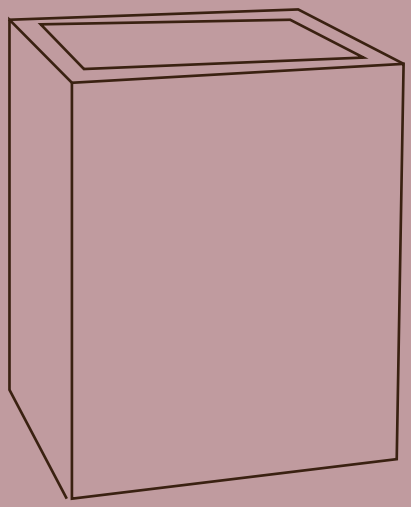

CUBES

CUBES

Fabricados en acero corten, con un diseño geométrico de líneas limpias y un acabado sobrio que aporta elegancia y carácter. Su estética minimalista y contenporánea lo convierte en una pieza versátil, ideal para utilizar como macetero o elemento decorativo.

Diversidad de formas, tamaños y acabados.

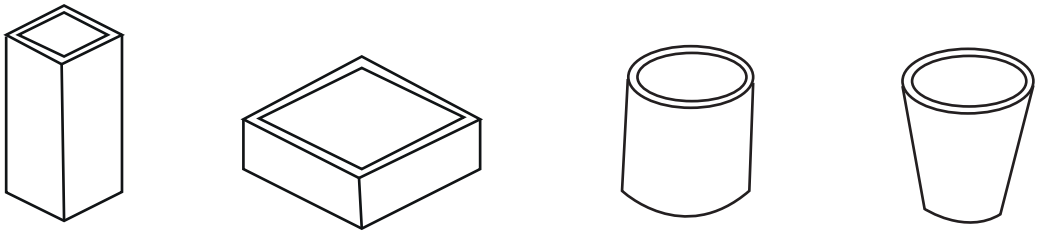

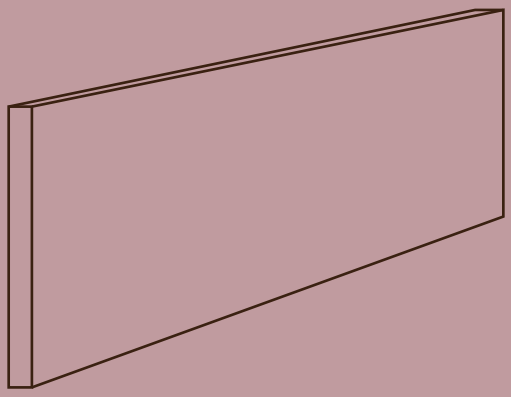

BORDERS

BORDURA

Delimita espacios exteriores con estilo. Nuestra bordura de acero Corten ofrece resistencia, durabilidad y un acabado rústico que evoluciona con el tiempo. Ideal para jardines, senderos y proyectos de paisajismo que buscan funcionalidad y diseño moderno.

Diversidad de formas, tamaños y acabados.

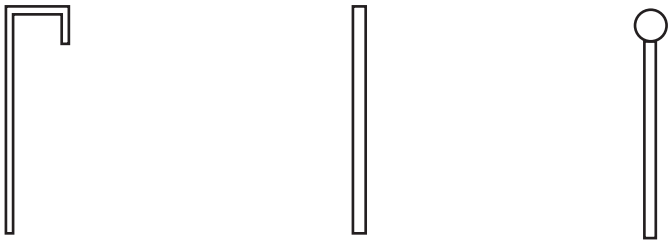

ALCORQUE

Alcorque metálico para arbolado urbano, perimetral de diseño limpio y contemporáneo, concebido para la protección y delimitación del área de plantación. Fabricado en acero corten de alta resistencia. Aporta durabilidad, estabilidad estructural y una estética sobria que se integra con pavimentos de piedra, hormigón o adoquín.

Diversidad de formas, tamaños y acabados.

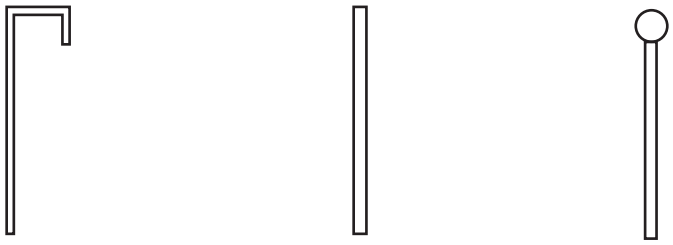

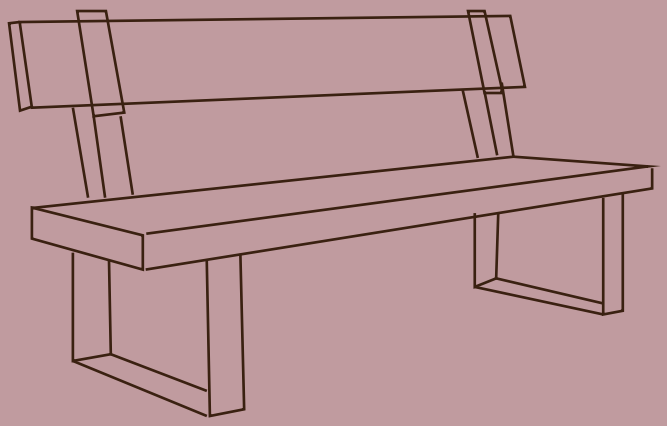

BANCOS

BANCO

Banco decorativo de líneas limpias que combina la calidez natural de la madera maciza con la solidez del acero estructural. El asiento y respaldo estan elavorados con tablones gruesos de madera que resalta vetas y nudos auténticos. Contraste natural y moderno que encaja en exteriores.

Diversidad de formas tamaños y acabados.

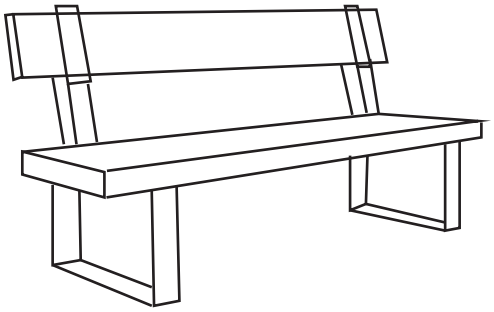

BANCO COMBINADO

Banco urbano modular con macetero integrado. Combina funcionalidad y diseño contemporáneo, ofreciendo un asiento ergonómico de madera y un respaldo cómodo, junto con un macetero integrado que permite la incorporación de vegetación en entornos urbanos. Ideal para parques, plazas y zonas peatonales.

Diversidad de formas, tamaños y acabados.

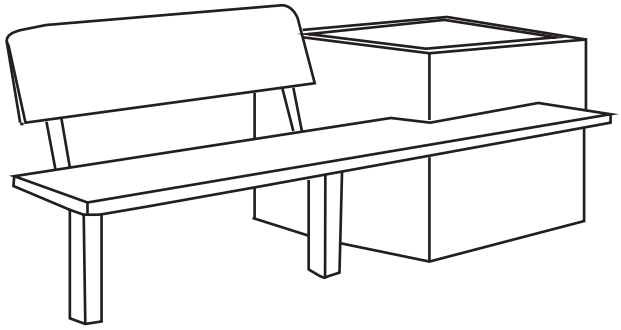

BANCO COMBINADO

Banco de diseño rústico fabricado en madera maciza de acabado oscuro estilo tropical, con vetas visibles y textura natural que realzan su carácter artesanal. La estructura se apoya sobre pata metálica e integra jardinera que aporta estabilidad, durabilidad y un atractivo contraste de materiales.

Diversidad de formas, tamaños y acabados.

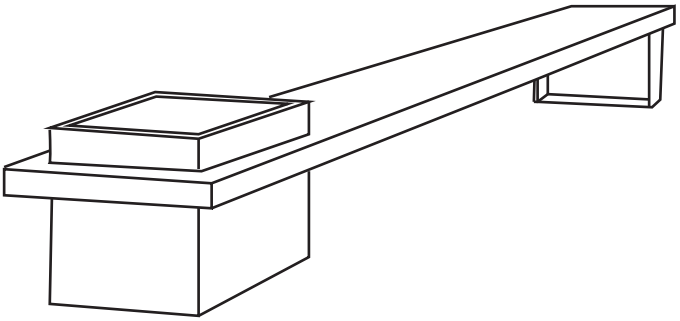

BANCO METÁLICO

Banco de exterior fabricado en acero corten con acabado natural oxidado, que aporta una estética contemporánea y una alta resistencia a la intemperie. Su diseño de líneas rectas y geometría limpia se integra perfectamente en entornos urbanos, parques, jardines y espacios públicos.

Diversidad de formas, tamaños y acabados.

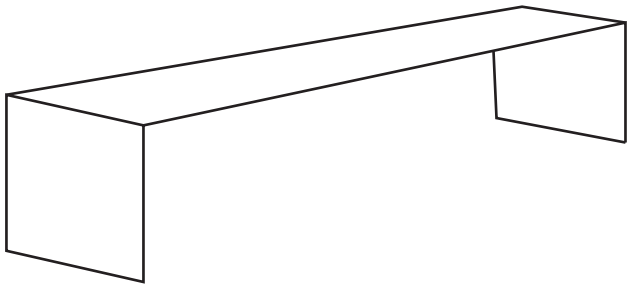

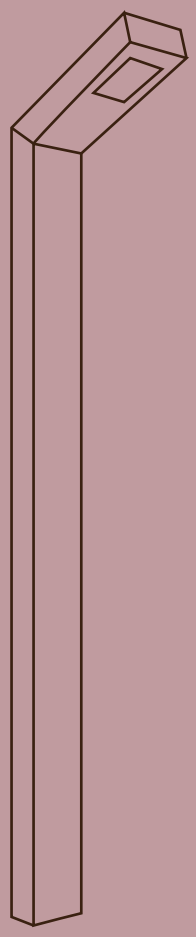

ILUMINACIÓN

LAMPARA TUBULAR

Diseño contemporáneo y carácter arquitectónico se unen en esta farola de líneas rectas y silueta definida. Su estructura estilizada, con brazo superior en ángulo, proyecta una iluminación precisa y eficiente, creando ambientes cálidos y acogedores en espacios exteriores.

Fabricada en acero corten, ofrece alta resistencia a la intemperie y una estética natural que evoluciona con el tiempo, integrándose perfectamente en paseos marítimos, plazas y zonas ajardinadas.

Diversidad de formas, tamaños y acabados.

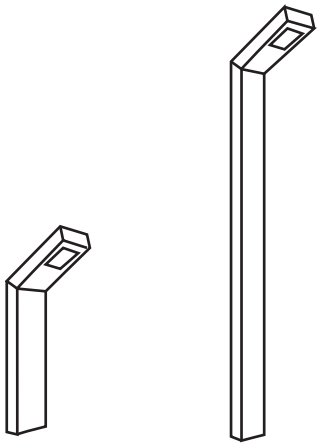

LÁMPARA VIAL

Esta lámpara de suelo aporta calidez y distinción a cualquier espacio exterior. Su estructura incorpora patrón geométrico calado, que proyecta sugerentes juegos de luz y sombra.
Su iluminación LED de tono cálido crea ambientes acogedores en jardines, parques y caminos, realzando la vegetación y aportando un toque contemporáneo y sofisticado.

Diversidad de formas, tamaños y acabados.

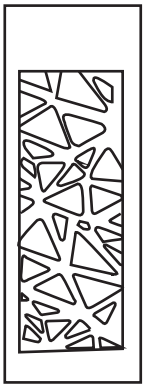

LÁMPARA VIAL

Lámpara de diseño minimalista fabricada en acero con acabado efecto óxido, ideal para proyectos de iluminación exterior contemporánea. Su estructura prismática de líneas rectas incorpora una apertura frontal vertical que proyecta una luz cálida indirecta, generando una iluminación elegante.

Diversidad de formas, tamaños y acabados

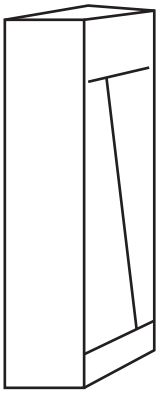

CARTEL ILUMINADO

Cartel iluminado de estétoca minimalista que combina diseño moderno y presencia arquitectónica. Tipografía retroiluminada que proyecta una luz cálida y envolvente.

Diversidad de formas, tamaños y acabados

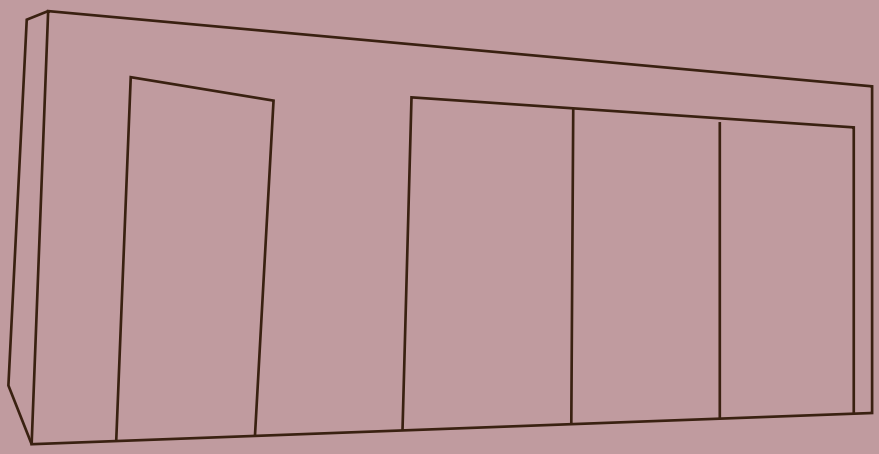

PROYECTOS A MEDIDA

Naianconcept desarrolla proyectos de decoración exclusivos, totalmente a medida, integrando diseño industrial, mobiliario y complementos para dar forma a espacios con identidad propia.

Encuentranos:
naianconcept
www.naianconcept.com

SHOWROOM - STORE
C/Miquel tort, 11
08750 Molins de Rei
Barcelona