AUTOMATISMOS Y PROCESOS

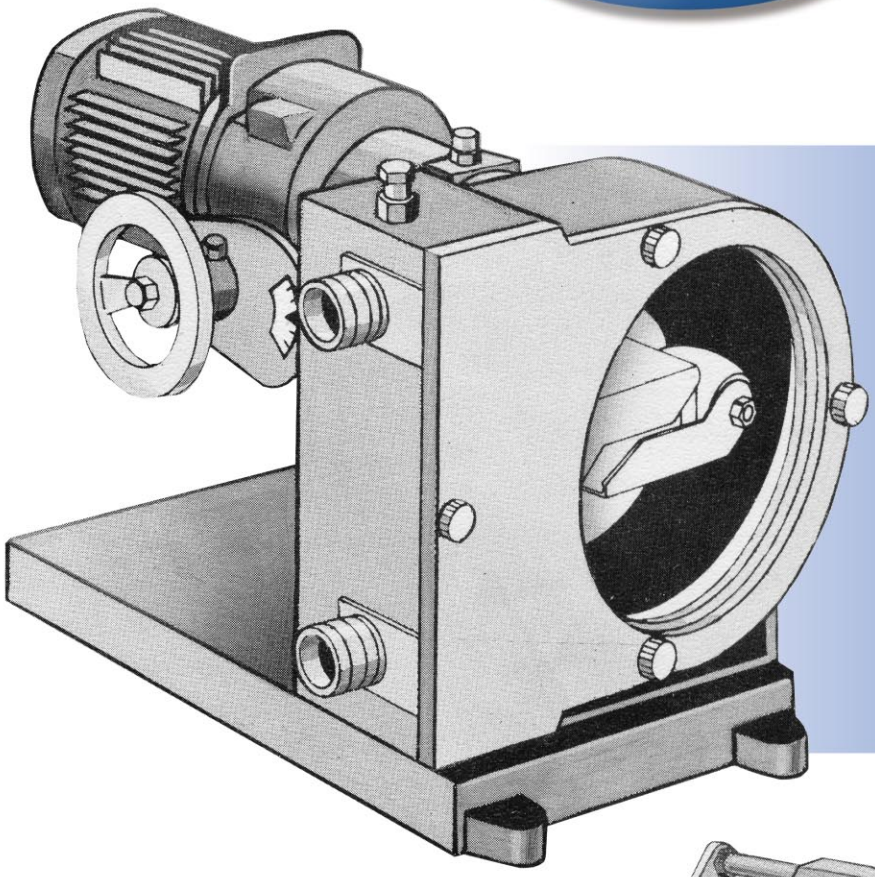

valisi

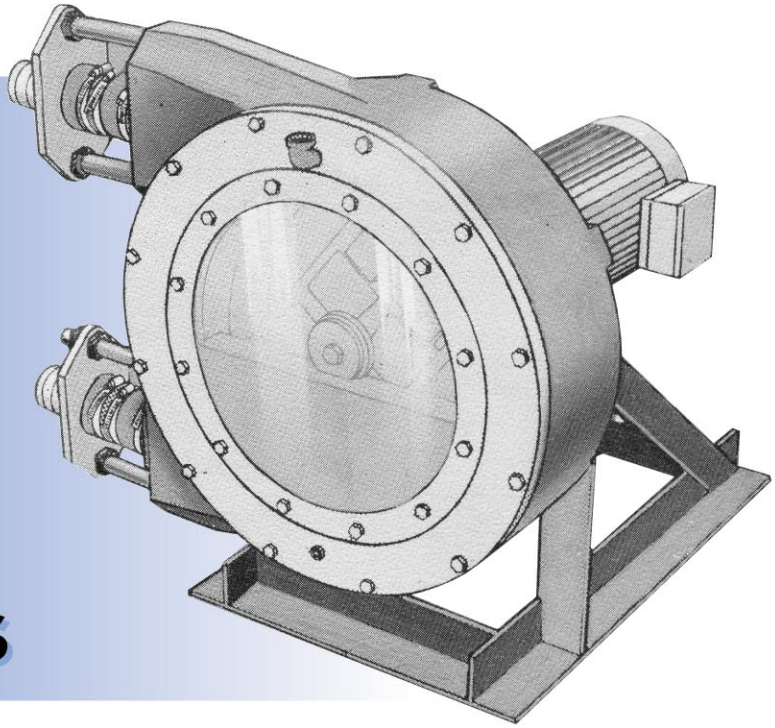

BOMBAS PERISTALTICAS

CT Automatismos y Procesos, S.L. - Vía Trajana 50-56, Nave 42 - 08020 Barcelona - Tel: 902 44 50 50 - Fax: 902 12 03 69
web: www.ctautomatismos.com - E-mail: automatismos@ctautomatismos.com

BOMBAS PERISTALTICAS VALISI

FUNCIONAMIENTO:

Dos rodillos opuestos, en rotación, comprimen alternativamente un tubo. El retorno del tubo a la posición de reposo crea un vacío que provoca la aspiración del producto, el cual va avanzando, empujado por el rodillo siguiente.

El tubo, es el único elemento en contacto con el líquido, por tanto, las partes mecánicas, o en movimiento, están totalmente aisladas del producto. TRASVASE, MEDICIÓN o DOSIFICACIÓN a través de un tubo.

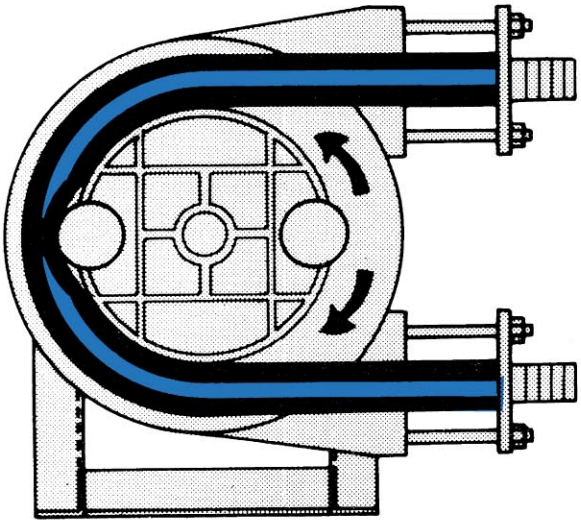

VENTAJAS:

VOLUMÉTRICA: Excelente bomba dosificadora.

AUTOCEBANTE: No precisa válvula de pie.

SIN VÁLVULAS NI SELLADO DEL EJE: La bomba puede trasegar líquidos sucios y con sólidos, sin obturaciones ni desgastes.

NO EMULSIONA: Ni crea turbulencias.

TRABAJA EN SECO: Sin ningún riesgo ni desgaste del tubo.

REVERSIBLE: Con sólo invertir el sentido de giro del motor.

BOMBA DE VACIO: Existen aplicaciones para utilizar esta bomba para efectuar el vacío en presencia de productos agresivos.

BAJO MANTENIMIENTO: Por la duración de los tubos y su facilidad de sustitución.

APLICACIONES:

La bomba peristáltica, aporta grandes ventajas, tanto como bomba de proceso, como auxiliar; entre ellas:
ALIMENTACIÓN: Grasas, helados, melazas, miel, heces de vino, yogurt, sangre animal, queso fundido, etc...
TRATAMIENTO DE AGUAS: Barros, aguas residuales, lechadas, sosa cáustica, excrementos, barros de fundición, etc...
QUIMICA: Colorantes, látex, ácidos, impermeabilizantes, betún, barnices, colas, pigmentos, etc...
CERÁMICA Y CONSTRUCCIÓN: Lechadas de cemento, hormigón, grafito, yeso, cuarzo, arcilla semilíquida, pasta de sílice, barbotinas, pinturas cerámicas, pastas de mármol y de fabricación de cerámica, etc...
OTRAS APLICACIONES: Barros de carbón, antracita o bentonita, jabones, champús, detergentes, cremas dentríficas, perfumes, etc... Líquidos inflamables, residuos radioactivos, fertilizantes, polielectrolitos, etc...

Existen infinidad de aplicaciones no indicadas en este resumen no exhaustivo.

SERIES CONSTRUCTIVAS

SERIES		BAJA PRESIÓN		ALTA PRESIÓN
MODELOS		N-1	N-2 a 10 y F-1 a 3	P
Caudal máximo	(3) lts./ h.	42	60.000	33.000
Presión	(1) bar	1,5	7	15
Aspiración	(1) bar	0,1	0,6	0,95
Temperatura	(2) º C	100	100	80
Viscosidad	(3) CPS	500	100.000	100.000
Sólidos admitidos en volumen	(3) %	3	60	60
Tamaño de los sólidos	(3) Ø mm.	0,1	3	45
Largo de fibras	(3) mm.	-	150	100

(1) Según tamaño del tubo y tipo de producto.
(3) Según el tipo de tubo, producto a trasegar y velocidad de la bomba.
(2) Según la calidad del tubo y producto a trasegar. Temperatura ambiente 20º C.

SERIE BAJA PRESION, MODELO N1

MODELO	CAUDAL lts/h.	PRESION bar	POTENCIA w.	VELOCIDAD r.p.m.
N1-F	5,2	1,5	60	26
	7,6			39
	10			50
	20		90	100
	29,4			147
	40			200

MODELO	CAUDAL lts/h.	PRESION bar	POTENCIA CV	VELOCIDAD r.p.m.
N1-VE	05 - 16,6	1,5	120	máx. 83
	05, - 21,4			máx. 107
	1 - 42			máx. 214

No se suministra con variador de velocidad mecánico, pero existen versiones especiales para ser integradas en el interior de las máquinas.
ROGAMOS NOS CONSULTEN.

SERIE BAJA PRESION, MODELOS F y N

SERIES **F** y **N** CON MOTO REDUCTOR

MODELO	CAUDAL lts/h.	PRESION bar	POTENCIA CV	VELOCIDAD r.p.m.
F 1	30	1,5	0,05	23,2
	45		0,08	35
	60			46,6
	90		0,12	70
N2-F	23,3	1,2	0,12	23,3
	35			35
	46,6	1		46,6
	70			70
F 2	110	1,5	0,25	40
	193			70
	386			140
N3-F	87	1	0,12	35
	116			46,6
	174			70
	348			140
N4-F	260	1,5	0,25	40
	455	1,2		70
	910	1		140
F 3	650	2	0,5	41
	1035		0,75	69
	1470			98
	2145			143
N5-F	620	2,5	0,5	32
	800			41
	1350	2	0.75	69
	1920			98
	2780	1,5		143
N6-F	1530	4	1,5	3 7
	2450	3	2	59
	3450			83
	4440	2		107

SERIES **F** y **N** CON MOTO REDUCTOR

MODELO	CAUDAL lts/h.	PRESION bar	POTENCIA CV	VELOCIDAD r.p.m.
N7-F	4270	4	2	3 7
	6230	3		54
	7970		3	69
	10160	2		88
N10 - F	16800	8	15	14
	34800			29
	49200	7		41
	52800			44

SERIES **RM** y **VM** CON VARIADOR DE VELOCIDAD MECANICO

RM 1	20 - 120	1,5	0,20	15 - 90
	20 - 155			15 - 120
	30 - 180			23 - 140
N2 - VM	15 - 90	1,2	0,25	15 - 90
	15 - 140			15 - 140
RM 2	42 - 248	1,5	0,20	15 - 90
	42 - 330			15 - 120
	63 - 385			23 - 140
N3 - VM	37 - 225	1,2	0,25	15 - 90
	37 - 350			15 - 140
N4 - VM	87 - 787	1,2	0,33	13,5 - 121
RM 3	130 - 900	2	0,75	8,6 - 60
	390 - 2780			26 - 185
N5 - VM	170 - 840	2	0,75	8,7 - 43
	310 - 1540			16 - 79
	410 - 2050			21 - 105
N6 - VM	415 - 2075	2,5	2	10 - 50
	1040 - 5230			25- 126
N7 - VM	2190 - 10740	3	4	19 - 93

SERIE ALTA PRESION, MODELOS GP

SERIES **GPF** CON MOTO REDUCTOR

MODELO	CAUDAL lts/h.	PRESION bar	POTENCIA CV	VELOCIDAD r.p.m.
GPF 1	495	14	0,75	26
	700	10		37
	1100	14	2	58
	1560	11		82
	2015	8		106
	2280	6		120
GPF 2	1870	12	2	34
	2860	10	3	52
	3740	8		68
	4730	6		86
	5500	5		100
GPF 3	3075	10	3	25
	4550	8	4	37
	6150	7	5,5	50
	7870	6		64
	9225	5		75

SERIES **GPF** CON MOTOR REDUCTOR

MODELO	CAUDAL lts/h.	PRESION bar	POTENCIA CV	VELOCIDAD r.p.m.
GPF 4	6720	10	5,5	28
	8880	9	7,5	37
	11520	8		48
	16560		10	69
GPF 5	13620	8	10	24
	18725	6		33
	24970		15	44
	32915	5		58

SERIES **GPV** CON VARIADOR DE VELOCIDAD MECANICO

GPV 1	455 - 2280	6	2	24 - 120
GPV 2	1100 - 5500	5	4	20 - 100
GPV 3	1845 - 9225	5	5,5	15 - 75
GPV 4	4200 - 16800	8	10	17,5 - 70
GPV 5	5900 - 23835	5	15	10,4 - 42

TUBOS PARA BOMBAS PERISTALTICAS

TUBOS	MODELO BOMBA															
	N1	F1	N2	F2	N3	N4	F3	N5	N6	N7	N10	GP1	GP2	GP3	GP4	GP5
TUBOS SIN REFUERZO INTERIOR																
NEOPRENO	○	○	○	○	○	○	○	○	○	○						
HYPALON		○	○	○	○	○	○	○								
SILICONA	○	○	○	○	○	○	○	○	○	○						
VARPRENE	○	○	○	○	○	○	○	○								
TUBOS CON REFUERZO TRENZADO TEXTIL INTERIOR																
HYPALON-F-M								○	○	○		○	○	○	○	○
NRF-M		○	○	○	○	○	○	○	○	○		○	○	○	○	○
NBRF-M								○	○	○		○	○	○	○	○
EPDM-F-M			○		○	○		○	○	○						
NRF-K						○		○	○	○		○	○	○	○	○
NBRF-K												○	○	○	○	○
TUBOS CON REFUERZO TRENZADO METALICO INTERIOR																
NRS-K											○					○
NBRS-K											○					○

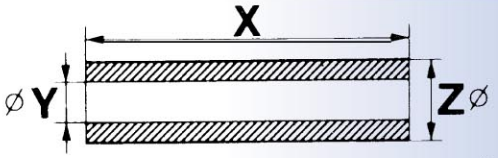

DIMENSIONES DE LOS TUBOS

	N1	F1	N2	F2	N3	N4	F3	N5	N6	N7	N10	GP1	GP2	GP3	GP4	GP5
X	187	330	330	390	390	590	650	860	1150	1455	3250	850	1140	1590	1850	2400
⌀ Y	5	9	9	13	13	17	25	25	30	45	100	25	35	45	55	75
⌀ Z	10	16	16	22	22	31	40	43	55	75	144	45	60	75	90	120

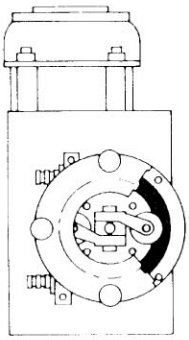

N1

VARIADOR ELECTRÓNICO PARA N1

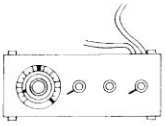

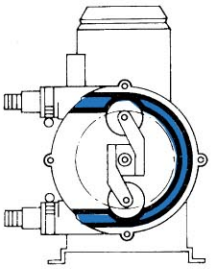

N2 a 4

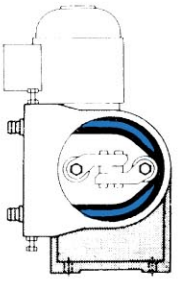

F1 y 2

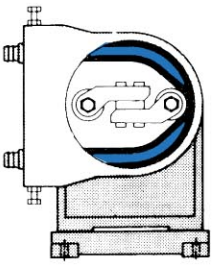

F3

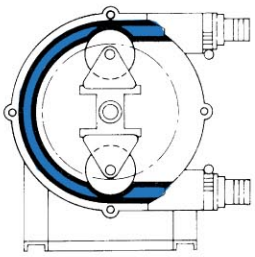

N5 a 7

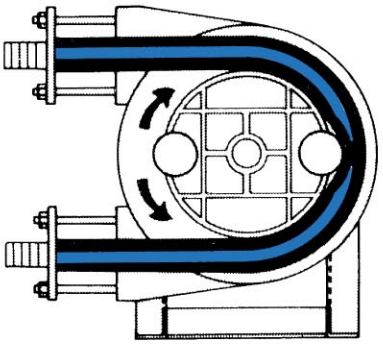

P1 a 5