anzeve
Queremos ayudarte

BROKK 520D

NEW 2018!

BROKK
SMARTPOWER™

La máquina de demolición definitiva, con diésel ecológico

BROKK 520D es una bestia. Con una potencia de impacto un 40 % superior y la capacidad de agrandar los implementos, el rendimiento de esta máquina alimentada con diésel está muy por encima de su tamaño. Es más fuerte, más rápida y tiene un mayor alcance, al tiempo que conserva las dimensiones compactas de su predecesor, el Brokk 400D. Al añadir el Brokk SmartConcept – la fiabilidad de SmartPower™, las funciones inteligentes de SmartDesign™, la ergonomía y a productividad de Smart-Remote™ – esta máquina es ideal para las tareas más pesadas dentro de cualquier sector. Al cumplir con las nuevas normativas sobre emisiones (EPA Nivel 4 Final/EU Etapa IV) también resulta el robot de demolición diésel más ecológico del planeta.

- **Una potencia de demolición un 40 % superior con el BHB 705**
- **Cumple con las más exigentes normativas sobre emisiones**
- **Resistente y fiable Brokk SmartPower™**
- **Brokk SmartDesign™ y SmartRemote™**
- **Compatible con todos los implementos Brokk 400 y Brokk 500**

ALCANCE

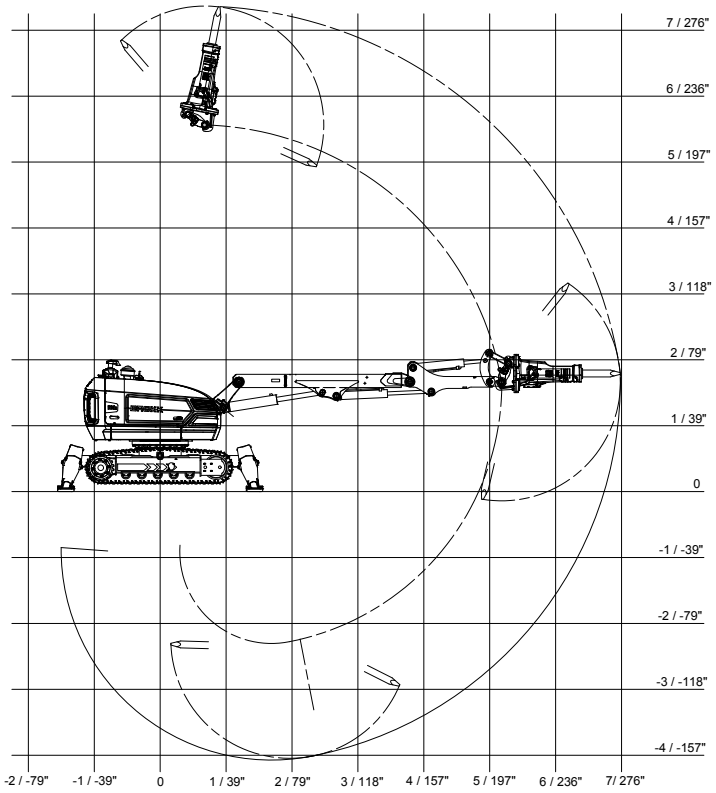

DIMENSIONES

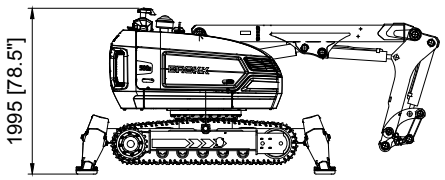

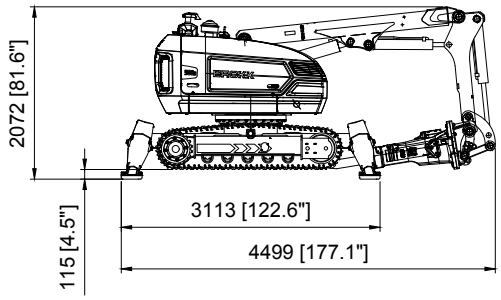

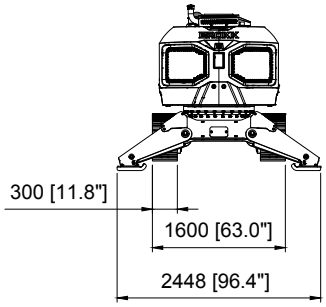

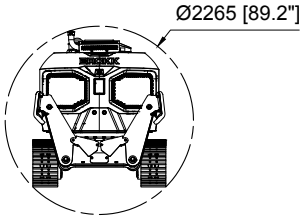

DATOS TÉCNICOS

Martillo hidráulico mostrado en las figuras	SB 705
Diagrama de carga y estabilidad disponible bajo demanda	

Rendimiento

Velocidad de giro	16 seg/360°
Velocidad de transporte, máx..	3,4 km/h
Inclinación de escalada, máx.	30°

Sistema hidráulico

Capacidad del sistema hidráulico	145 l
Tipo de bomba	Variable con sensor de carga
Presión del sistema	18,0 MPa; 2611 psi
Mayor presión sobre el implemento	24,0 MPa; 3481 psi
Caudal de bombeo	130 l/min

Rendimiento del diésel

Tipo 1)	Motor Kohler de 4 tiempos y 4 cilindros refrigerado por agua
Motor***	55 kW; 74 hp diésel EPA Nivel 4, EU Etapa IV
Volumen de aceite de motor	11,5 l
Tipo 2)	Motor Kubota de 4 tiempos y 4 cilindros refrigerado por agua
Motor	55 kW; 99 hp diésel EPA Nivel 3, EU Etapa IIIA
Volumen de aceite de motor	13,2 l
Capacidad del depósito de combustible	70 l
Volumen de refrigerante	10 l
Punto de congelación	-40 °C

Sistema de control

Tipo de control	SmartRemote, control portátil
Transmisión de señales	Digital
Transferencia	Radio profesional/Cable
Alcance, radio	Hasta 300 m

Peso

Peso de la máquina*	5500 kg
Peso máx. recomendado del implemento	700 kg

Nivel de ruido

Nivel de potencia acústica L_{WA}**	101 dB(A)

*Excepto elementos opcionales e implementos
**Medido según la directiva 2000/14/EC, excepto implementos
***Potencia nominal 74 kW: 99,2 hp a 2600 rpm (SAE J1995)

OPCIONES

Sistema de brazo
Protecciones de cilindros C2 y C3 anti-impactos y anti-calor Brazo 3 de alta resistencia

Bastidor inferior
Orugas de goma
Orugas de acero

Resistencia al calor
Latiguillos ignífugos para martillo hidráulico
Refrigeración forzada para la máquina
Refrigeración forzada para el martillo
Zapatos de acero para demolición en hornos

Otras opciones
Soplado de aire a través del martillo para protegerlo del polvo
Espray de agua a través del martillo para minimizar el polvo
Función hidráulica adicional
Manguera de drenaje
Conexión con cable CAN para herramientas
Argollas de elevación (los puntos de elevación regular son estándar)
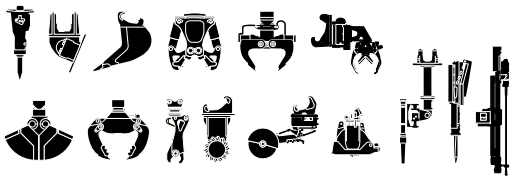
HERRAMIENTAS