Kubota

MINIEXCAVADORA KUBOTA CON RADIO DE GIRO ULTRA CORTO

U17-3α

Con la innovadora miniexcavadora KUBOTA U17-3α, Vd tendrá una máquina polivalente de rendimiento óptimo para llevar a cabo cualquier obra.

Motor Kubota

El motor Kubota E-TVCS (Sistema de Combustión Triple Vortex) no sólo garantiza una potencia inigualada, bajas vibraciones, un consumo de combustible reducido pero también menos emisiones contaminantes.

Una traslación excelente

La miniexcavadora Kubota U17-3α ofrece una potente traslación. Además, gracias a la adopción de nuevas orugas de goma, se han reducido las vibraciones al desplazarse para una comodidad del operador reforzada.

Perímetro de trabajo

Kubota ha diseñado la U17-3α para procurar excelentes profundidad y alcance de excavación. La mayor longitud de la cuchilla de empuje optimiza la distancia entre la cuchilla de empuje y el cazo, así resulta más fácil y eficiente recuperar la tierra cerca de la máquina. Con su amplio perímetro de trabajo, la miniexcavadora con radio de giro ultra corto U17-3α puede llevar a cabo un gran abanico de obras, garantizando altos rendimientos.

Se suministran los cazos localmente.

PANEL DE CONTROL DIGITAL

Informativo, interactivo y funcional. Con el sistema de control inteligente de KUBOTA, Vd tendrá siempre todas las informaciones en cuanto a su miniexcavadora U17-3α. No sólo le proporcionará diagnósticos fáciles de entender en cuanto a las condiciones de trabajo sino también indicadores de alarma para el régimen del motor y los niveles de combustible, temperatura y aceite. Al llenar el depósito, aparecerá una indicación para informarle que el depósito está casi lleno. También aparecerá una alarma cuando se debe realizar el mantenimiento. Gracias a este panel, se reduce el tiempo de reparación de la miniexcavadora y por lo tanto disminuyen sus costes de funcionamiento.

Pantalla de selección del idioma

Información cuando mantenimiento necesario

Indicador de bajo nivel de combustible

Cilindro del brazo principal

El cilindro del brazo principal está ubicado encima del brazo principal para una máxima protección, en particular al utilizar un martillo o al descargar. Se han ajustado las velocidades de los movimientos del equipo frontal y la potencia de elevación gracias al nuevo diseño del cilindro del brazo principal : mayor diámetro del vástago y presión hidráulica incrementada.

Radio de giro ultra corto

El radio de giro ultra corto de Kubota supone un gran progreso en las miniexcavadoras. Ofrece una rotación a 360° sin problemas, una excelente estabilidad y un control preciso, combinado con una potencia inigualable. Vd no tendrá límites, podrá ejecutar cualquier tipo de trabajos, incluso en zonas de mucho tráfico y dentro de los edificios.

Protección de los flexibles del equipo frontal

Los flexibles de los cilindros frontales están ubicados dentro del brazo principal para una mejor protección, mayor duración de vida y optima visibilidad para el operador. Los flexibles del circuito auxiliar llegan hasta la extremidad del balancín para evitar averias en caso de uso de un cazo estrecho.

Flexibles en dos tramos

Se reduce el tiempo para sustituir los flexibles de los cilindros de la cuchilla de empuje o del brazo principal gracias a su diseño.

Flexibles del motor de traslación protegidos

Kubota ha elegido de poner dentro del bastidor los flexibles del motor de traslación para una mejor protección – una característica única en esta categoría de miniexcavadoras.

990 mm

1240 mm

Ancho variable

Para una mejor estabilidad, se puede ampliar el tren de rodaje de la U17-3α hasta 1240 mm. Al reducir el tren de rodaje a 990mm, Vd puede entrar por puertas estrechas y tener acceso a espacios reducidos. En cada extremidad de la cuchilla de empuje, se encuentran partes de quitaipón de serie.

SISTEMA ANTIRROBO

Lo óptimo en cuanto a seguridad, tan fácil como dar vueltas a una llave. Es el primer sistema antirrobo montado de serie, un sistema original creado por Kubota.

Protected by KUBOTA ANTI THEFT SYSTEM

SISTEMA DE INMOVILIZACIÓN

El primer sistema antirrobo propuesto de serie hace la seguridad tan fácil como dar vueltas a una llave – la llave correcta – porque el motor sólo arranca cuando se introduce la llave programada.

SEGURIDAD

Sólo una llave previamente registrada en su máquina podrá arrancar el motor. Al introducir otras llaves y darles vueltas más de seis veces se activa una alarma, que sólo se para al introducir la llave correcta y poner el contacto.

OPERACIÓN FÁCIL

Ningún proceso especial, ningún número PIN que acordarse. Sólo introducir la llave para arrancar el motor, abrir la puerta de la cabina o el capó del motor y tener acceso al depósito de combustible. Es el sistema de inmovilización.

REGISTRO FÁCIL

Con cada máquina, se suministran una llave de registro (roja) y dos llaves operativas (negras). Para registrar llaves operativas suplementarias, sólo hace falta introducir la llave roja y seguir las instrucciones que aparecen en el panel digital. Para cada máquina, se puede registrar hasta cuatro llaves negras.

Marcotecho ROPS/FOPS

Prioridad a la seguridad.
El marcotecho cumple con los requisitos de las estructuras ROPS (estructura de protección antivuelco) y FOPS (estructura de protección anticaída de objetos) nivel 1. Así Vd puede concentrarse en lo importante, o sea en su trabajo.

Interruptor de 2nda velocidad en la palanca de la cuchilla de empuje

En la palanca de la cuchilla de empuje hay un interruptor de 2nda velocidad, que permite al operador una elección fácil entre potencia y velocidad de traslación, según la carga durante los trabajos de nivelación.

Traslación en línea recta

Cargar o descargar resulta más seguro dado el sistema hidráulico de KUBOTA unico que procura una traslación en línea recta incluso en caso de operaciones simultáneas.

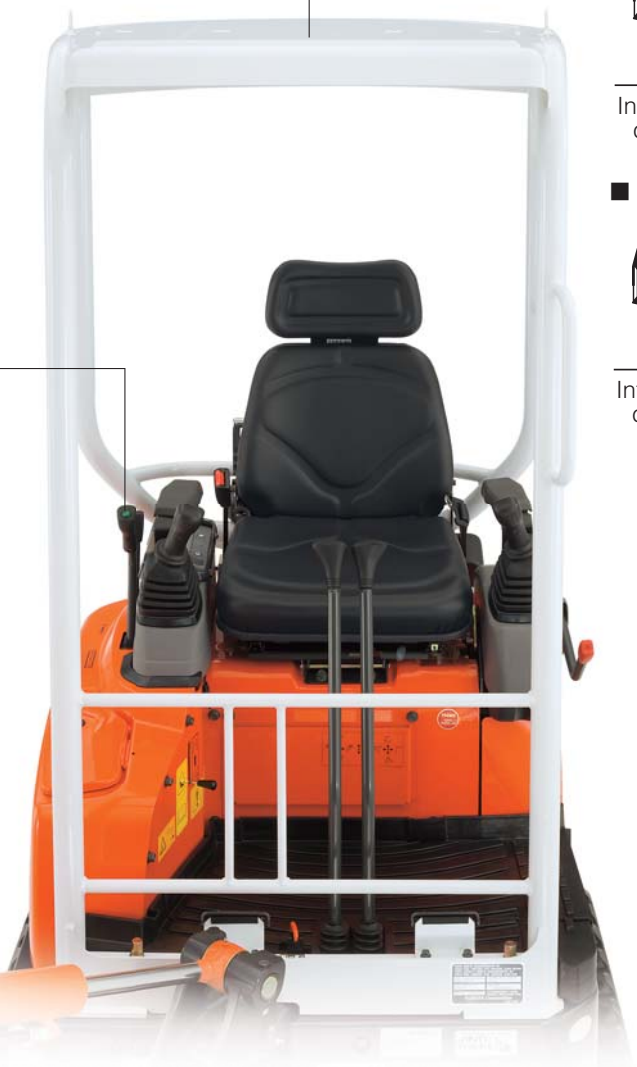

■ Llave registrada

Introducción de la llave — Se pone en marcha la miniexcavadora

■ Llave no registrada

Introducción de la llave — Se pone en marcha la alarma

1 Introducir la llave roja de registro y pulsar el botón del panel digital.

2 Introducir la nueva llave negra operativa.

MINIEXCAVADORA KUBOTA CON RADIO DE GIRO ULTRA CORTO

U17-3α

Mantenimiento fácil

En caso de mantenimiento fácil, se reduce el tiempo de inmovilización de la máquina para una mejor productividad. El mantenimiento diario de la U17-3α es fácil, el capó trasero así como los capó laterales se abren sin herramienta. Eso permite un acceso al nivel de aceite del motor, radiador, batería, filtros de aire y combustible, y otros componentes. También es rápido y sencillo tener acceso a los componentes hidráulicos debajo de los pies porque no hace falta quitar ningún perno – sólo es necesario levantar la alfombra de plástico y quitar la placa en el suelo. Además, para una solidez adicional y fáciles reparaciones, los capó de la U17-3α son de acero.

Casquillos de los ejes frontales

Para una duración de vida aumentada, se han introducido casquillos en los puntos giratorios de la U17-3α o sea en el soporte del brazo principal así como en los puntos articulados. Se pueden fácilmente sustituir estos casquillos.

Equipo estándar

Motor/Sistema de combustible

- Filtro de aire con doble elemento
- Bomba de combustible eléctrica

Tren de rodaje

- Orugas de goma de 230 mm
- Interruptor 2nda velocidad en la palanca de la cuchilla de empuje
- Ancho variable
- 3 rodillos doble guía en cada oruga

Sistema hidráulico

- Acumulador de presión
- Tomas de presión hidráulica
- Circuito de traslación directa
- Tercera línea con retorno directo al depósito
- Bomba de caudal variable

Sistema de seguridad

- Sistema de seguridad para arrancar el motor en la consola izquierda
- Sistema de bloqueo de la traslación en la consola izquierda
- Sistema de bloqueo de la rotación
- Sistema antirrobo

Equipo de trabajo

- Balancín de 950 mm
- Tubería del circuito hidráulico auxiliar en la extremidad del balancín
- Luz de trabajo en el brazo principal

Marcotecho y perímetro de trabajo

- ROPS (Estructura de Protección antivuelco, ISO 3471)
- FOPS (Estructura de Protección anticaída de Objetos) Nivel 1
- Asiento con semi suspensión ajustable al peso
- Cinturón de seguridad
- Alimentación 12 V
- Mandos de pilotaje hidráulico con reposa-muñecas
- Interruptor y haz para girofaro
- Panel de control digital

Equipo opcional

- Orugas de hierro de 230 mm (+ 70 kg)

CARACTERÍSTICAS TÉCNICAS

*Tipo rodaje de goma

Peso (orugas de goma)		kg	1650
Capacidad de la cuchara normas SAE/CECE		m^3	0,04
Anchura de la cuchara	Con dientes laterales	mm	450
	Sin dientes laterales	mm	400
Motor	Modelo		D902
	Tipo		Refrigerado por agua
	Potencia ISO9249	CV/rpm	16/2300
		kW/rpm	11,8/2300
	Número de cilindros		3
	Diám. interior × Recorrido	mm	72 × 73,6
	Cilindrada	cm^3	898
Longitud total		mm	3545
Altura total		mm	2340
Velocidad de giro		rpm	9,1
Anchura de las orugas de goma		mm	230
Distancia entre ejes de las orugas		mm	1230
Dimensiones de la cuchilla de empuje (anchura × altura)		mm	990/1240 × 265
Bombas hidráulicas	P1, P2		Bomba de caudal variable
	Caudal	ℓ/min	17,3 + 17,3
	Presión hidráulica	MPa (kgf/cm^2)	21,6
	P3		De engranajes
	Caudal	ℓ/min	10,4
	Presión hidráulica	MPa (kgf/cm^2)	18,6
Fuerza máxima de excavación	Balancín	daN (kgf)	850 (865)
	Cuchara	daN (kgf)	1520 (1550)
Angulo de giro del brazo (izquierdo/derecho)		Grados	65/58
Circuito auxiliar	Caudal	ℓ/min	27,7
	Presión de utilización	MPa (kgf/cm^2)	18,6
Capacidad del depósito hidráulico y del circuito completo		ℓ	21
Capacidad del depósito de carburante		ℓ	19
Velocidad de traslación	Lenta	km/h	2,2
	Rápida	km/h	4,1
Presión en el suelo		kPa (kgf/cm^2)	26,1
Distancia al suelo		mm	150

DIMENSIONES

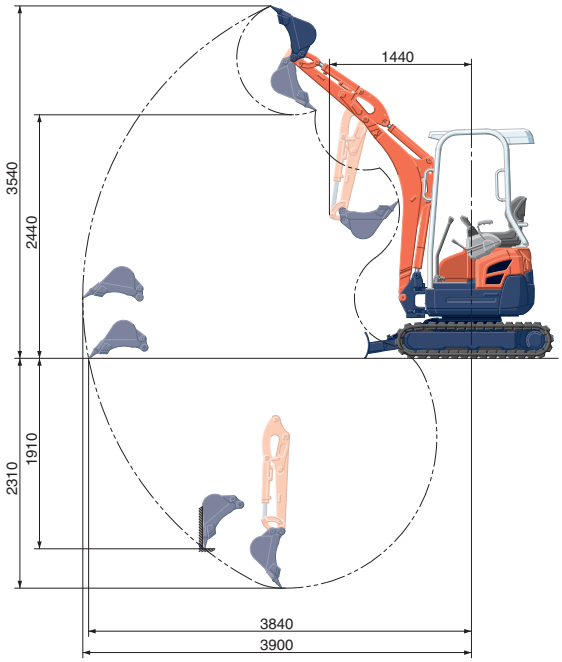

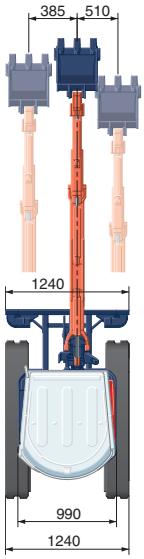

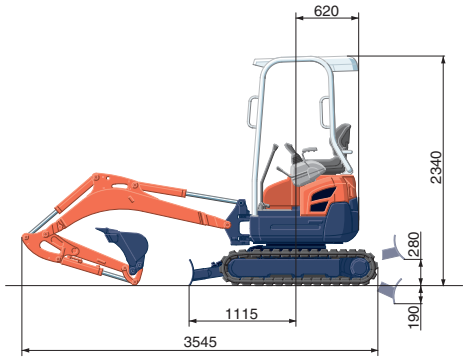

Unidad: mm

CAPACIDAD DE ELEVACIÓN DE CARGA

daN (ton)

Altura del punto de elevación	Radio del punto de elevación (1,5m)			Radio del punto de elevación (2m)			Radio del punto de elevación máximo (3m)		
	En posición frontal		En posición lateral	En posición frontal		En posición lateral	En posición frontal		En posición lateral
	Cuchilla bajada	Cuchilla levantada		Cuchilla bajada	Cuchilla levantada		Cuchilla bajada	Cuchilla levantada	
2m	-	-	-	310 (0,32)	310 (0,32)	310 (0,32)	-	-	-
1,5m	520 (0,53)	520 (0,53)	520 (0,53)	450 (0,46)	400 (0,41)	370 (0,38)	360 (0,37)	210 (0,22)	200 (0,20)
0,5m	-	-	-	690 (0,70)	360 (0,37)	330 (0,34)	380 (0,39)	200 (0,21)	190 (0,19)
0m	-	-	-	660 (0,67)	350 (0,36)	330 (0,33)	360 (0,37)	200 (0,20)	190 (0,19)
-0,5m	810 (0,83)	550 (0,56)	500 (0,51)	580 (0,60)	350 (0,36)	320 (0,33)	320 (0,33)	200 (0,20)	180 (0,19)
-1,5m	530 (0,54)	530 (0,54)	520 (0,53)	370 (0,37)	360 (0,37)	330 (0,34)	-	-	-

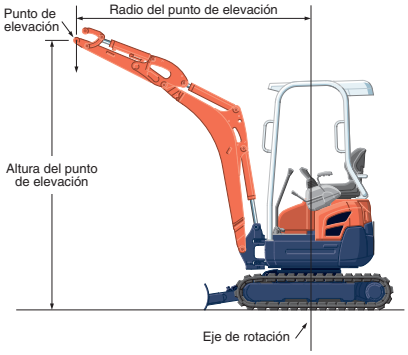

Importante :
* Las cifras mencionadas corresponden a la posición extendida del tren de rodaje.
* Las capacidades de elevación de carga tienen como referencia la ISO 10567 y no deben superar el 75% de la carga estática de vuelco de la máquina o el 87% de la capacidad hidráulica de elevación de carga de la máquina.
* Para medir las capacidades de elevación de carga, se debe tener en cuenta el cazo, el gancho, la eslinga y otros accesorios de elevación.

* Los rendimientos dados son los que se consiguen con un cazo estandar KUBOTA sin enganche rápido.
* Estas especificaciones pueden ser modificadas sin notificación alguna por motivos del fabricante o mejoras.

★ ***Todas las fotos enseñadas son sólo para el catalogo. Al trabajar con la miniexcavadora, Vd tiene que llevar el vestido y equipo conformes con las normas de seguridad de su país.***

KUBOTA EUROPE S.A.S.

19 à 25, Rue Jules Vercruysse
ZI – BP 50088
95101 ARGENTEUIL CEDEX – France
Tlfno : (33) 01 34 26 34 34
Fax : (33) 01 34 26 34 99
http://www.kubota-global.net

Cat. No.8745-03-ER Printed in Japan '08-04D. 3