Frasco Plástico Airless STAR

ref	material	color		ml	oz	h (mm)	d (mm)	A	g aprox.	unidad venta
0103805001	PP / HDPE	Blanco	(1) Bomba Dosificadora Dosificación 1,5 ml.	50	1,69	95	49	46 x 150	48	10
0103810001	PP / HDPE	Blanco	Bomba Dosificadora Dosificación 1,5 ml.	100	3,38	129	49	69 x 150	56	10
0103815001	PP / HDPE	Blanco	Bomba Dosificadora Dosificación 1,5 ml.	150	5	160	49	95 x 150	68	10

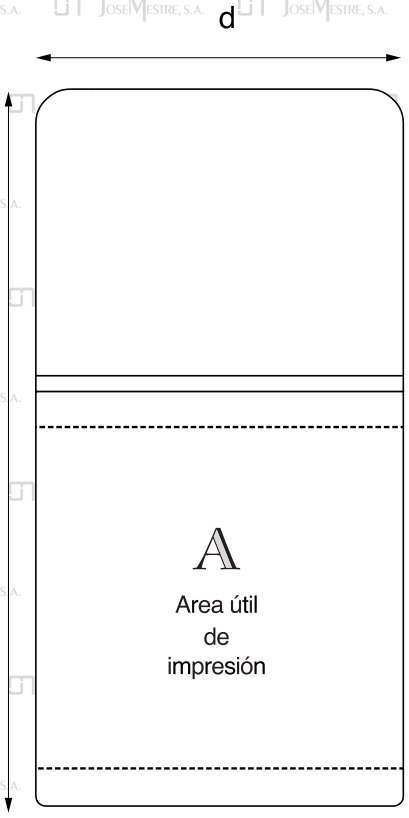

Detalle en alzado y perfil de la bomba dosificadora

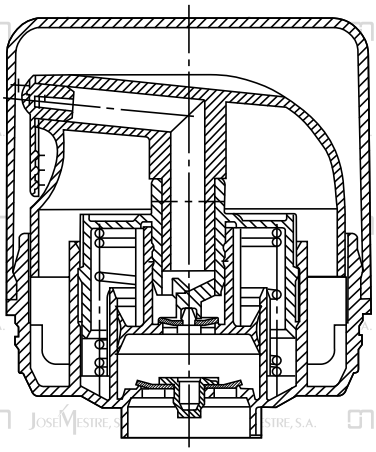

MATERIAL BOMBA:
(1) PP / HDPE / NITRILO / A.INOX

JOSÉ MESTRE, S.A.
EXCLUSIVAS - ENVASES - ARTICULOS DE ORTOPEDIA

DOMICILIO SOCIAL Y OFICINAS
Providència, 70 - 08024 Barcelona - Tel.: +34 93 285 70 40* - Fax: +34 93 284 11 09
Web: http://www.josemestre.com