GEESINKNORBA

S-2 Urban Sweeper

Barredora articulada autopropulsada

Perfecta para limpiar a fondo los espacios reducidos de las zonas urbanas

Waste Management Solutions

ANCHURA ÓPTIMA, MANIOBRABLE Y VERSÁTIL

Maniobrable y versátil
La dirección articulada, con suspensión oscilante entre bastidor frontal y trasero, permite la conducción segura de arriba abajo en las aceras para el Urban-Sweeper S2. Máxima flexibilidad garantizada gracias a sus dimensiones compactas y su reducido radio de giro.

Optimizada para espacios estrechos
Con una anchura de solo 1.150 mm, la Urban-Sweeper está diseñada para los espacios más estrechos en las zonas urbanas, zonas peatonales, zonas públicas y parques.

SISTEMA DE BARRIDO DE DOBLE CEPILLO

Sistema de barrido de doble cepillo
Provisto de serie de un sistema de barrido de doble cepillo que se puede equipar opcionalmente con un tercer cepillo frontal, para ampliar el ancho de barrido de manera significativa.
Los cepillos de disco tienen un diámetro de 800 mm y están hechos de acero / poliamida . Los cepillos se activan hidráulicamente de forma individual y están equipados con un parachoques delantero y lateral, con protección de impacto hidráulico.
Velocidad de giro ajustable hasta 120 rpm.

Sistema de agua ajustable
Para una limpieza libre de polvo los cepillos están equipados con eyectores de agua ajustables ,de forma independiente, desde cabina.
Las distintas condiciones de la superficie a barrer se ven contrarrestados con un elevador hidráulico y un dispositivo de inclinación de la boca de aspiración..
Opcionalmente, un tercer cepillo frontal está disponible en una versión ‘desbrozadora'; Por lo tanto, las malas hierbas pueden ser eliminadas de una manera ecológica y eficiente en una sola operación.

TOLVA

- Tolva fabricada en aluminio con 2m3 de capacidad, pintada en el exterior e interior.
- 50° de ángulo de inclinación, 1'450 mm altura de descarga
- Tubo de aspiración debajo de la tolva con un diámetro interior de 180 mm
- Dos paneles de filtro de entrada de aire, hechos en acero inoxidable, desmontables y de fácil limpieza sin necesidad de herramientas
- Cubierta de la tolva con desbloqueo manual
- Escalera trasera con soporte de apoyo para la inspección y limpieza de la tolva
- Bomba hidráulica manual de emergencia para inclinación de la tolva
- Anclajes mecánicos de seguridad en el sistema de volteo
- Palanca de mano para la activación del mangote de aspiración manual
- Boca de llenado de agua, tipo Storz
- Herramienta para la limpieza interna fijada en el techo de la tolva

ABSORCIÓN DE LA SUCIEDAD

EUnited Municipal Equipment
PM 10
FOR A CLEAN ENVIRONMENT
★★★
CERTIFIED

- Anchura máxima de barrido con 2 cepillos: aprox. 2.300 mm
- Ancho de barrido máximo con tercer cepillo: aprox. 2.600 mm
- Boca de aspiración suspendida con 800 mm de apertura de succión, situada detrás de los cepillos, con movimiento oscilante acompasado con el desplazamiento de la barredora y apoyada sobre cuatro ruedas de caucho reemplazables
- Apertura frontal accionada desde la cabina para absorción de residuos gruesos
- La boca de aspiración se eleva automáticamente durante la marcha atrás
- Turbina de aspiración de alto rendimiento con máx. 2750 rpm

CABINA PANORAMICA

La generosa cabina para 2 personas ofrece una excelente vista panorámica en todas las zonas de trabajo y cumple con los más altos estándares de seguridad.
Una ventanilla con vista directa a la boca de aspiración contribuye aún más a un trabajo eficiente

Otras particularidades:

- Columna de dirección ajustable
- Ventanas laterales correderas
- Calefacción con ventilador de tres etapas
- Ventilación de cabina con recirculación y ajuste de aire fresco
- Baliza giratoria plegable
- Interruptor de pedal para ajuste de presión del cepillo
- Monitor a color V-Pad para la indicación de los datos del motor y los ajustes incluidas luces de advertencia y soporte acústico
- Alerta segura de marcha atrás e interruptor para "modo silencioso de noche "
- Sistema de control de la velocidad de crucero
- Radio/MP3

UNIDAD DE CONTROL

Todas las funciones de trabajo pueden ser controladas desde la unidad de control dispuesta en el apoyabrazos central.
Los parámetros de la unidad se indican en la pantalla gráfica en color situada en el techo.
Los parámetros importantes del vehículo y las condiciones de trabajo se visualizan en la pantalla: los datos del motor, como rpm, temperatura, consumo de combustible, indicador de nivel de combustible, velocidad de giro de los cepillos, giro de la turbina, presión de los cepillos sobre el suelo, lámparas de control, etc.
Incorpora reloj y contadores con el total de tiempo en funcionamiento del motor, tiempo de barrido, distancia de barrido, distancia de conducción y el consumo medio de combustible son otras indicaciones - junto con la información de mantenimiento - que se indican en la pantalla.

INSTALACIÓN DE AGUA

El Urban-Sweeper S2 está equipado con un sistema único de reciclaje de agua.

Dispone de un tanque de agua limpia de 190 l y un tanque de agua adicional de 150 l con un sistema de intercambio de calor y flujo integrado. De fácil acceso, se puede aclarar en cualquier momento para la limpieza.

Con temperaturas elevadas el agua de reciclaje se utiliza para la refrigeración del aceite hidráulico y garantiza excelentes resultados de barrido incluso cuando las temperaturas exteriores son muy altas.

En invierno, el intercambiador de calor en el recipiente de reciclaje calienta el agua constantemente para evitar la congelación de las boquillas de pulverización mientras existan bajas temperaturas exteriores.

SEGURIDAD & ERGONOMÍA EN EL TRABAJO

La innovadora dirección articulada proporciona operaciones libres de estrés y las maniobras difíciles desaparecen. Las ruedas de la parte delantera y trasera del chasis pisan por el mismo lugar, evitando colisiones con obstáculos durante la conducción, especialmente en las curvas. La necesidad de realizar maniobras prácticamente desaparece. Además, la posición de boca de aspiración en la dirección de conducción evita molestas marcas de suciedad.

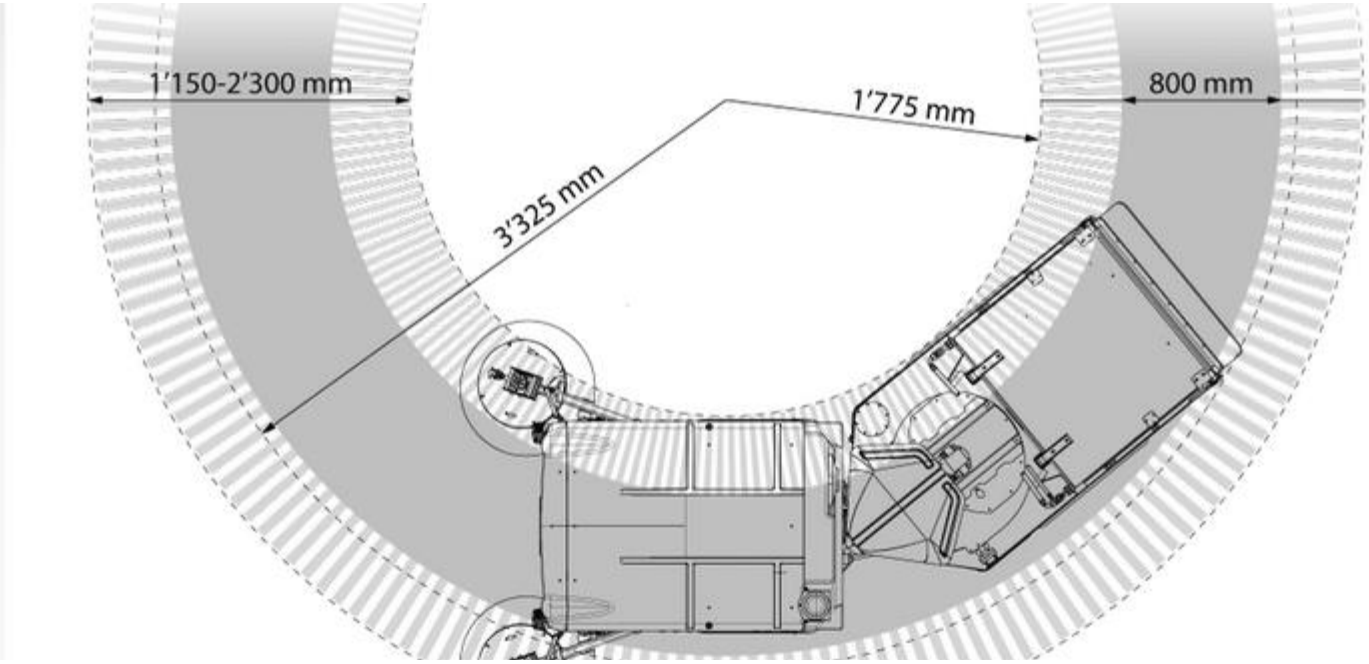

Datos técnicos

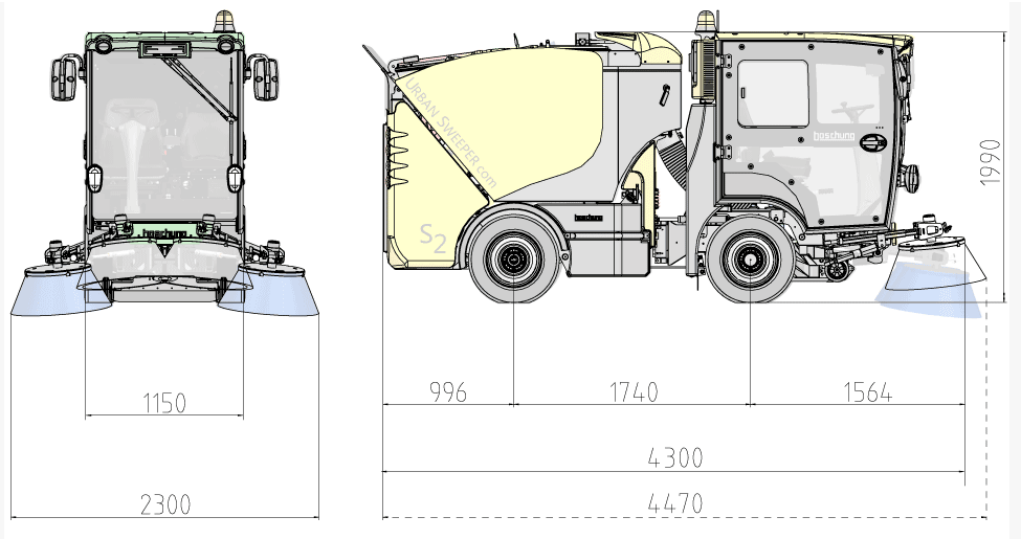

Dimensiones (aprox.)

Longitud con cepillo estándar	4'300 mm
Longitud con 3er cepillo	5'020 mm
Ancho	1'150 mm
Alto	1'990 mm
Ancho de barrido	2'300 mm
Ancho de barrido con 3er cepillo	2'600 mm
Angulo de giro	6'650 mm

Sistema de limpieza de agua

Tanque de agua	190 l
Tanque de agua reciclada de aluminio con sistema de temperatura ajustable y palanca de drenaje de agua	150 l

Motor de propulsión + dirección

Dirección articulada con chasis trasero para una mayor seguridad en la conducción
Motor de propulsión hidrostático en las ruedas delanteras con sistema de frenado progresivo "anti-lock"
Eje delantero y trasero con muelles
Frenos de tambor hidráulicos
Freno de estacionamiento

Controles

Consola de controles "one-hand", centralizada
Monitor a color con captación de datos, niveles y señales de advertencia
Alerta de marcha trasera (Se puede desactivar: "Silent-Night-Switch")
Programa "un botón"- Vuelve a la posición deseada fácilmente
Control de presión en el pedal de aceleración

Pesos

Peso vacío (lleno de combustible, con un conductor y sin extras)	2'300 kg
Carga útil	1'500 kg
Peso total	3'500/4'000 kg

Motor

VW TDI 2.0 - 475NE Diésel 75 kW/102 CV (62 kW/84 CV a 2'200 RPM!)

Absorción de la suciedad

Sistema de aspiración en toda la superficie de barrido
Con sistema de anti choque automático y tolva de residuos hidráulica
Sistema de aspiración de alto rendimiento, resistente al desgaste, con tapa adicional de apertura

Sistema de barrido

Cepillos - 800 mm (diámetro) de acero/nylon, con sistema hidráulico en los brazos de los cepillos y protección anti choque
Ajustable hasta 125 RPM.
Válvulas de agua ajustables en el cepillo y en la pantalla del conductor

Opciones

Aire acondicionado
Tercer cepillo
Cepillo desbrozador
Engrase automático centralizado
Cámara de visión trasera
Neumáticos anchos 285/50 R15 (standard: 245/60 R15)
Pistola de pulverización de agua
Mangote de aspiración manual, ajustable, Ø 125 mm
Kit de herramientas
Rueda de recambio

Tolva de residuos de vuelco hidráulico

Volumen:	2 m3
Altura de volteo:	1,450 mm
Achura de volteo	990mm
Ángulo de descarga	50º

La tolva tiene un sistema integrado de retorno de agua con filtros especiales

Rendimiento

Velocidad de trabajo	0-18 Km/h
Velocidad de transporte	0-40 (45) Km/h
Puede limitarse a un max. de	0-25 Km/h

Cabina panorámica

Cumple con todas las normativas europeas de seguridad
Insonorización
Vista panorámica
Ventana en suelo de la cabina con vistas a la parte de succión
Máximo espacio en el habitáculo para un mayor confort y seguridad
Amortiguación en el asiento del conductor
Calefacción con sistema de 3 velocidades
Filtro de aire para la ventilación de la cabina
Circulación de aire con ajuste de aire fresco
Columna de dirección ajustable
Ventanas laterales corredoras
Limpiaparabrisas intermitentes con 2 posiciones
Luces de trabajo
Iluminación interior
Espejos retrovisores calefactables
Faros giratorios plegables
Radio/MP3

Colores

El Urban-Sweeper S2 está disponible en los colores:
Naranja, Verde, Blanco, Cromo y Amarillo
Posibilidad de elección de colores personalizados!

GEESINKNORBA

La más extensa red de servicio:

Central Madrid:
Pol Ind. Las Monjas. C/Estaciones, 11
28850 Torrejón de Ardoz (Madrid) Tel. 91 677 54 95/64

Delegación Barcelona:
Pol. Ind. Cova Solera. Avda Can Sucarrats, 114
08191 Rubí (Barcelona) Tel. 93. 588 48 49/07 69

Central de Asistencia Técnica: **902 102 272**

E-mail: comercial@geesinknorba.com

www.geesinknorba.com