Nederman



Productos y sistemas que mejoran el entorno de trabajo, incrementan el rendimiento y reducen el impacto medioambiental.

¡Bienvenido a Nederman!

Le presentamos nuestro catálogo de productos en el que podrá encontrar nuestras soluciones estándar. Esperamos que sirva como un documento de referencia práctica y una guía de orientación para mejorar su lugar de trabajo y reducir el impacto medioambiental. Nuestras soluciones y productos le ayudarán a mejorar el rendimiento de producción y la calidad de sus productos.

Durante más de 60 años, Nederman ha contribuido a reducir el impacto medioambiental de los procesos de fabricación, a proteger a las personas frente a gases y partículas perjudiciales y a crear un entorno de trabajo más eficiente.

Somos especialistas en resolver problemas relacionados con humos, gases, polvo, reciclaje, condiciones de trabajo para obtener un entorno de producción eficiente. Muchas de nuestras soluciones han sido innovaciones rompedoras dentro de la industria metalúrgica, los talleres de vehículos, el procesamiento de materiales compuestos y plásticos, las sustancias químicas, las industrias alimenticias y madereras, etc. Nederman es ahora el líder mundial en el filtrado de aire industrial.

Los servicios de Nederman cubren todo, desde la planificación del proyecto hasta la instalación, puesta en marcha y mantenimiento. Vendemos a través de filiales en 29 países, y en otros 30 a través de distribuidores. Nederman tiene sus propios centros de producción y montaje en Europa, Asia y América del Norte. El Grupo cotiza en la bolsa de valores Nasdaq OMX de Estocolmo.

Puede encontrar información sobre nuestros productos y soluciones en el sitio web de Nederman en www.nederman.com. También puede solicitar asistencia, buscar piezas de repuesto y consultar todos nuestros datos de contacto. Nederman cuenta con una certificación conforme a la norma ISO 9001 e ISO 14001.

VISION
To be the global leader of competence in solutions for eco-efficient production.

MISSION
With a unique knowledge base in applications, products and systems contribute to efficient production, environmental benefits and safer workspaces.

Índice

SOLUCIONES COMPLETAS NEDERMAN

Soldadura, corte y chorreado 4-5
Talleres de reparación de vehículos 6-7
Fabricación automatizada en la industria del metal 8-9
Fabricación con materiales compuestos 10-11
Fundiciones 12-13
Sector del procesado de madera 14-15
Mantenimiento y repuestos de Nederman 16

17-46 SISTEMAS DE FILTRACIÓN

Filtros FS de mangas planas 19
Filtros FD de mangas planas 20
Intercambiadores de calor KU. Enfriadores 21
Intercambiadores de calor KS. Enfriadores 22
NFPZ3000 23
NFSZ3000 24
NFKZ3000 25
Filtros FMK de cassette 26
Filtros FMC de cassette 27-31
AUTO M-Z Filtros con vibrante 32-33
MJB / MJC / Filtros ciclónicos 34
Sistemas modulares de filtración 35
FilterMax C25 36-37
FilterMax F 38-39
FilterMax DF 40-41
NOM 4 42
NOM 11 43
NOM 18 y 28 44
NOM 112 45
Repuestos 46

47-54 FILTROS PORTÁTILES

Filtros para humos de soldadura C10 y C20 49
FilterCart 50-51
FilterBox 52-53
Piezas de repuesto 54

55-86 VENTILADORES

Turbinas 57
Combifab-F 58-59
Caja de insonorización para Conbifab-F 60-61
F40 D05 / D04 dimensiones 62-63
F56 y F40 BV dimensiones 64-65
F56 D05 / D04 dimensiones 66-67
F40 y F56 BW09 dimensiones 68
Curvas de ventiladores Combifab-F 70-79
Ventiladores con transmisión por correa RFA 80-81
Ventiladores, serie N 82
Ventiladores portátiles 83
Arrancador manual del ventilador, Transformadores 84
Válvulas motorizadas, reguladores del ventilador 85
Accesorios 86

87-96 BRAZOS DE EXTRACCIÓN PARA SOLDADURA Y BANCOS DE AMOLADO

Brazo de extracción estándar, telescópico 89
Brazo de extracción, original CR 90
Brazo de extracción NEX MD, NEX HD 91
Extensión de brazo 92
Extractor de humos sobre raíl
Brazo de extracción para carrocerías 93
Brazos de extracción para entornos explosivos 94
Banco de soldadura y amolado 95
Accesorios, piezas de repuesto 96

97-102 SISTEMAS DE EXTRACCIÓN EN BANCOS DE TRABAJO

Sistemas de extracción en bancos de trabajo 98
Kits de extracción en bancos de trabajo 99
Brazos de extracción en bancos de trabajo 100
Accesorios 101
Ventilador N3 y filtro de cartuchos, piezas de repuesto 102

103-110 SEPARACIÓN DE MATERIALES

Ciclón NC tipo 0500-2500
Ciclón NHC tipo 315-630 104
Válvula rotativa NRSZ 10-Q, NRS 105-106
Separadores 106
Válvula rotativa NRSZ, NRS3 107-109
Válvula de aislamiento CARZ 110

111-122 MECANIZADO

Trituradoras de virutas metálicas 112
Centrifugadora de virutas vertical VD40,
Centrifugadoras de virutas horizontal HD 113
Separador de aceites extraños (Superficiales) 114
Transportadores para virutas y recortes metálicos 115
Sistemas tratamiento de virutas 116
Briquetadoras virutas metálicas 117
Filtración refrigerantes / Sistemas 118-120
Filtro vacío 121
Accesorios 122

123-126 VÁLVULAS

Válvula SBAS 124
Válvulas SBMS, NFES, Válvula desviadora 125
Válvulas motorizadas, transformadores 126

127-132 SISTEMAS DE TUBERÍAS

Extremo con canto laminado 128
Sistema de tuberías QF 129-132

133-136 MANGUERAS

Manguera de succión 134-136

137-166 ALTO VACÍO

Equipos portátiles 139-143
Equipos compactos 144-146
Sistemas centralizados, Unidades de vacío VAC 147
Unidades RBU y CPAK de alto vacío 148
Filtros de alto vacío FlexFilter,
Preseparadores, arrancadores 149-151
Accesorios 152-159
Sistema de tuberías de alto vacío 160-162
Válvulas de alto vacío 163-165
Repuestos y consumibles 166

167-170 CHORREADO EXENTO DE POLVO

Chorreadora sin polvo SB 750 168
Chorreado sin polvo Ab418/
Bb418, Ab460/Bb460 169
Piezas de repuesto 170

171-184 EXTRACCIÓN DE GASES DE ESCAPE

Extractores de gases de escape sencillos 173
Enrollador de manguera de gases de escape 174-175
Accesorios, enrolladores de manguera de gases de escape 176
Raíl para gases de escape 177
Extensión de brazo 178
Equilibrador 179
Boquereles 180-181
Mangueras para gases de escape 182
Accesorios, mangueras para gases de escape 183
Piezas de repuesto 184

185-204 ENROLLADORES DE MANGUERA Y CABLE

Enrolladores de manguera 188-197
Enrolladores de cable 198-200
Tensores-equilibradores 201
Accesorios 202-203
Piezas de repuesto 184

205-210 SISTEMAS DE LUBRICACIÓN

Bombas neumáticas 206-207
Bombas manuales 207
Medidores, dispensadores 208
Unidades móviles 209
Soluciones portátiles 210

211-212 CORTINAS DE PROTECCIÓN

Protección 212

Soluciones completas para soldadura, corte y chorreado.

Nederman ofrece soluciones completas para crear un buen y eficiente entorno de trabajo en la fabricación, soldadura, corte con plasma y chorreado de metales. Nuestra gama cubre todo tipo de elementos, desde pequeñas unidades de filtros portátiles a sistemas completos de alta capacidad. También proporcionamos sistemas adicionales de alto vacío para la limpieza y el chorreado, así como para la conexión directa a herramientas manuales.

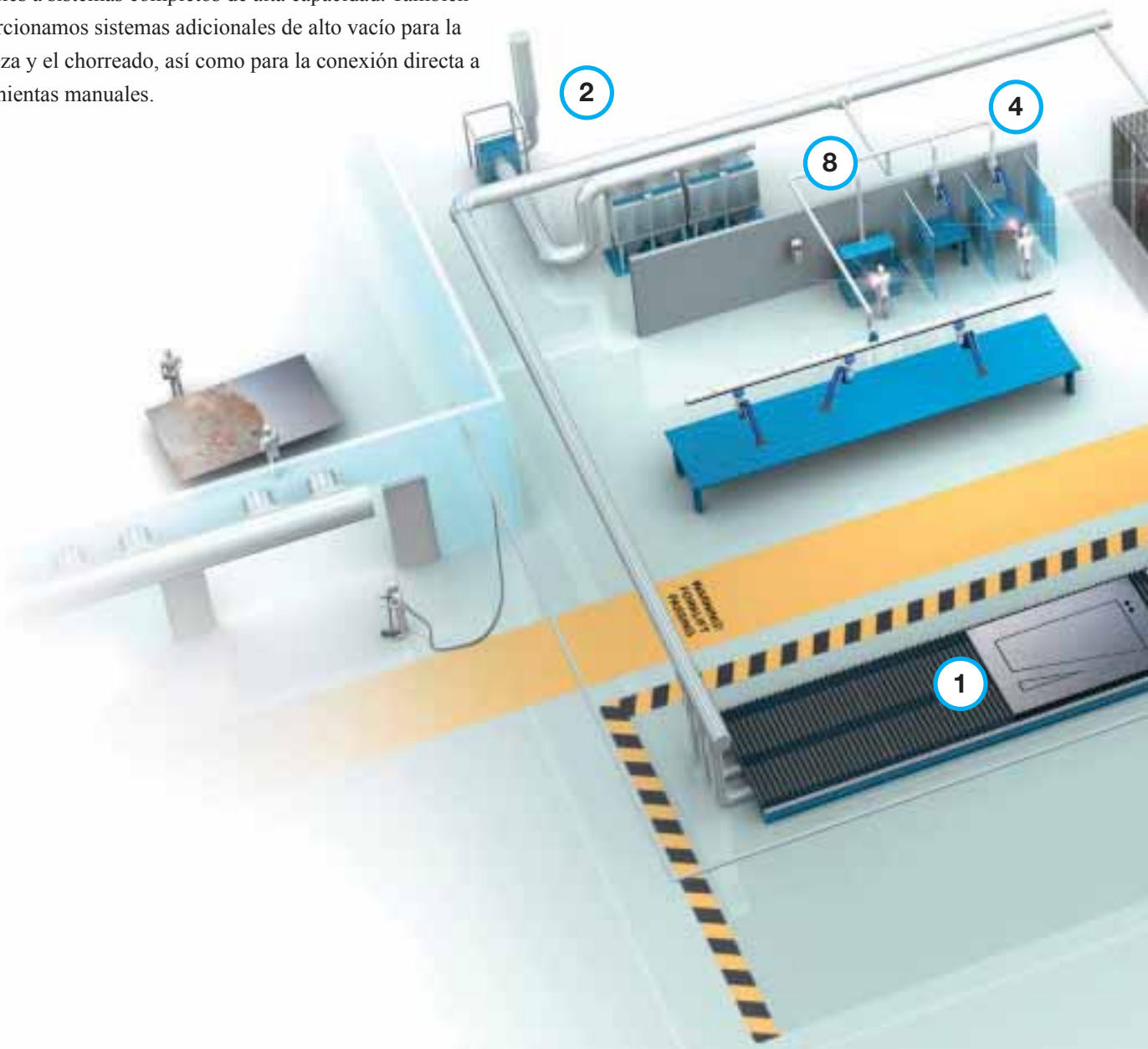



1. *En el corte térmico (plasma, láser, gas), los humos se extraen directamente de la mesa de corte.*
2. *Filtro conectado a la mesa de corte, estaciones de trabajo manuales y automatizadas.*
3. *Equipo portátil de chorreado con filtro para chorrear sin polvo y para recuperar la granalla.*
4. *Brazos de extracción conectados al filtro central.*
5. *Extracción integrada en la torcha de soldadura y conectada al equipo portátil o al sistema centralizado de filtración.*
6. *Campana extractora para capturar los humos de soldadura procedentes del robot. Además se puede utilizar extracción integrada por alto vacío.*
7. *Sistema de aspiración por alto vacío.*
8. *El amolado y la soldadura se pueden realizar en bancos de trabajo con extracción integrada.*

BÚSQUEDA RÁPIDA

Filtros para humos de soldadura y mesas de corte ..... páginas 27-31, 36-40
Ventiladores ..... páginas 55-86
Limpieza exenta de polvo ..... páginas 167-170
Sistema centralizado de alto vacío ..... página 147
Brazos de extracción ..... páginas 87-96
Extracción en robot de soldadura ..... página 152
Extracción integrada en torchas de soldadura ..... página 152
Sistemas de limpieza ..... página 154-156

Soluciones completas para talleres de reparación de vehículos.



Nederman ofrece una amplia gama de soluciones para hacer mas eficiente y ergonómico el entorno de trabajo en los talleres de reparación, tanto grandes como pequeños. Nuestras soluciones consiguen que los puestos de trabajo sean más seguros y eficientes, al mismo tiempo que transmiten una imagen más profesional a los clientes. Nederman ofrece una amplia gama de productos para tratar los humos de escape, adaptándose a todo tipo de vehículos. Nederman también ofrece productos y soluciones para facilitar el manejo de mangueras y cables y para extraer el polvo procedente de la reparación y pintura de carrocerías. Sistemas de almacenamiento de lubricantes, aceites y otros líquidos. Desde depósitos centralizados, distribuyendo los fluidos a través de sistemas de tuberías y mangueras a las diferentes estaciones de trabajo. Además de las ventajas prácticas y ergonómicas, esto produce menos residuos y reduce el riesgo de incendio. Los sistemas también registran el consumo y las pérdidas. Podemos estimar que las inversiones en este tipo de sistemas habitualmente recuperan lo invertido en un año.

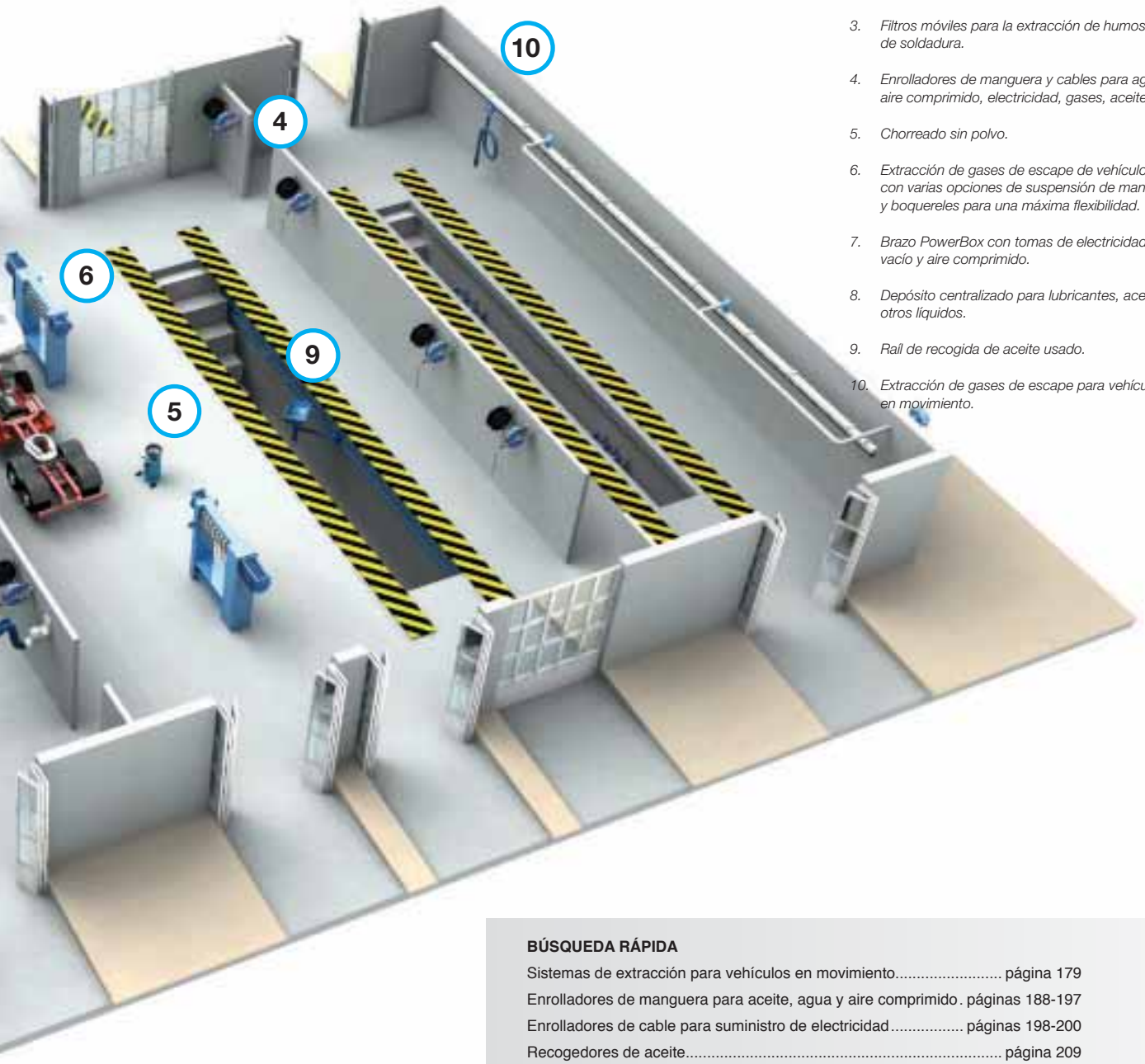

1. *Sistemas centralizados de alto vacío para extraer humos de soldadura, polvo de amolado y partículas.*
2. *Brazos de extracción flexibles.*
3. *Filtros móviles para la extracción de humos de soldadura.*
4. *Enrolladores de manguera y cables para agua, aire comprimido, electricidad, gases, aceite, etc.*
5. *Chorreado sin polvo.*
6. *Extracción de gases de escape de vehículos, con varias opciones de suspensión de mangueras y boquereles para una máxima flexibilidad.*
7. *Brazo PowerBox con tomas de electricidad, alto vacío y aire comprimido.*
8. *Depósito centralizado para lubricantes, aceites y otros líquidos.*
9. *Rail de recogida de aceite usado.*
10. *Extracción de gases de escape para vehículos en movimiento.*

BÚSQUEDA RÁPIDA

Sistemas de extracción para vehículos en movimiento..... página 179
Enrolladores de manguera para aceite, agua y aire comprimido. páginas 188-197
Enrolladores de cable para suministro de electricidad..... páginas 198-200
Recogedores de aceite..... página 209
Medidores de aceite/dispensadores..... página 208
Bombas de aceite..... página 206
Filtros portátiles para humos de soldadura ..... páginas 47-54
Powerbox / Powerarm ..... página 153
Extractores de gases de escape, fijos..... páginas 171-184
Chorreado exento de polvo ..... páginas 167-170

Soluciones completas para los procesos automatizados de mecanizado.

Nederman ofrece productos y sistemas que contribuyen a generar un buen entorno de trabajo, una producción eficiente y una alta calidad en trabajos de torneado, fresado, taladrado y corte. Cuando los metales se mecanizan, se producen residuos en forma de virutas que se mezclan en los procesos con el refrigerante o fluido de corte. Si los metales se mecanizan a altas temperaturas se puede formar neblina de aceite, que es peligrosa para la salud y puede aumentar la suciedad sobre las superficies o dañar los componentes electrónicos.

Las soluciones de Nederman hacen que sea posible recoger los residuos y separar el refrigerante de corte de las virutas procedentes de los centros de mecanizado. Así, los residuos pueden ser recuperados, briquetados y vendidos para su reciclaje. Los aceites de corte también se pueden reutilizar, lo cual provoca un ahorro y un mejor uso de los recursos. Las soluciones de Nederman para el reciclado proporcionan de este modo un ahorro económico y reducen al mismo tiempo el impacto medioambiental.

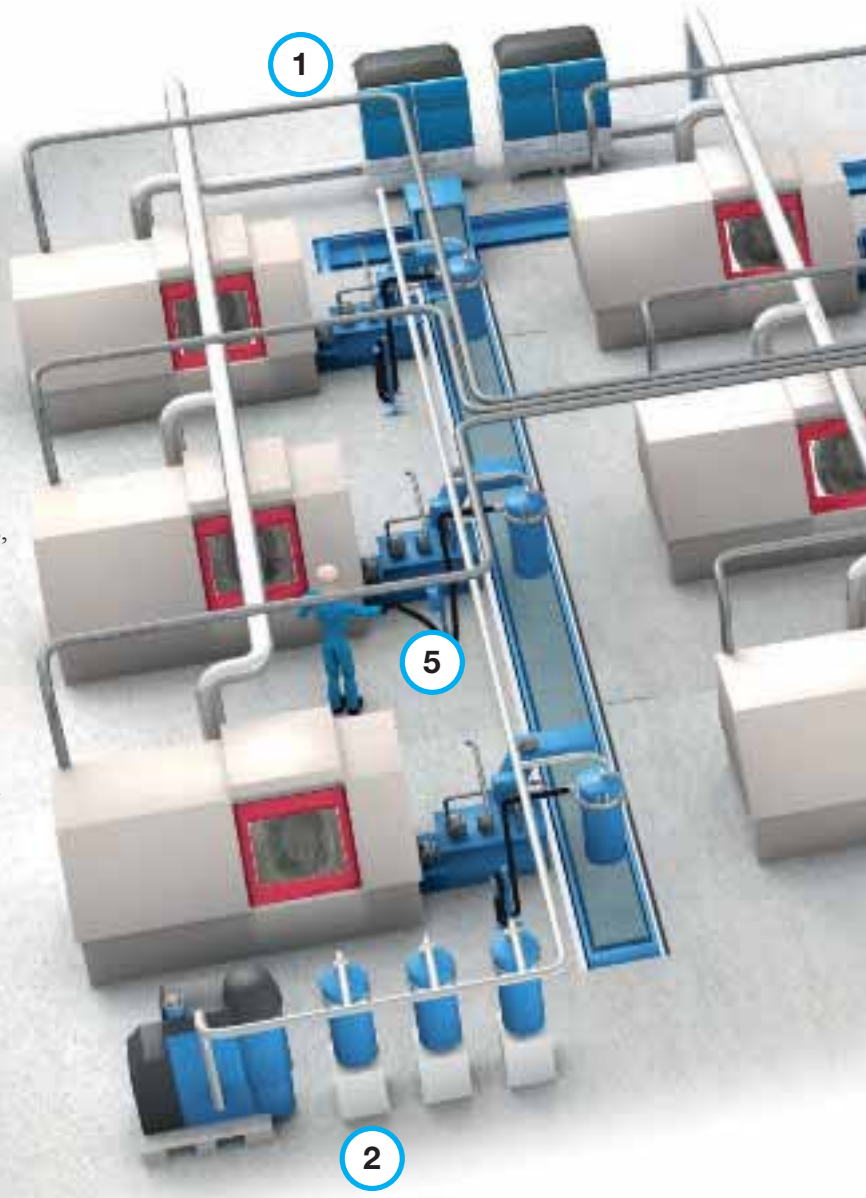

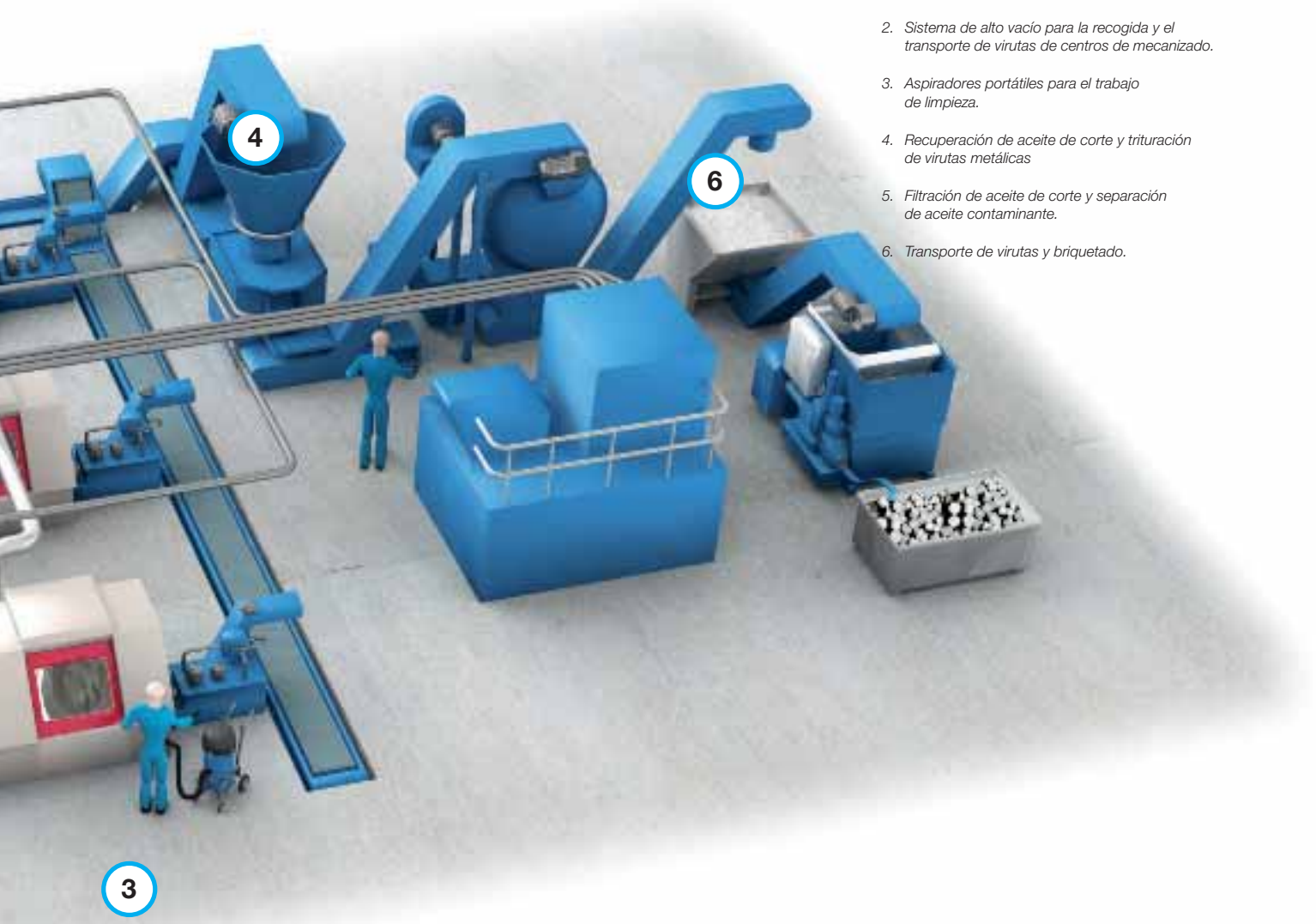

1. *Filtros para extraer y filtrar la neblina de aceite.*
2. *Sistema de alto vacío para la recogida y el transporte de virutas de centros de mecanizado.*
3. *Aspiradores portátiles para el trabajo de limpieza.*
4. *Recuperación de aceite de corte y trituración de virutas metálicas*
5. *Filtración de aceite de corte y separación de aceite contaminante.*
6. *Transporte de virutas y briquetado.*

BÚSQUEDA RÁPIDA

Equipos para mecanizado ..... pages 111-122
Filtros de neblina de aceite ..... páginas 42-45
Equipos portátiles de alto vacío ..... páginas 139-142
Equipo de limpieza ..... páginas 154-156
Sistema centralizado de alto vacío ..... página 147
Mangueras de aspiración ..... páginas 157-158

Soluciones completas para la fabricación con materiales compuestos.

Cada vez más, los productos avanzados se fabrican en materiales compuestos basados principalmente en plásticos, aluminio y fibra de carbono y vidrio. Una manipulación eficiente de las partículas producidas durante el procesado de estos materiales es muy importante para la productividad, la calidad y el entorno de trabajo. Nederman proporciona sistemas eficientes y flexibles en aplicaciones donde la aspiración se pueda conectar a herramientas de mano para capturar las partículas directamente en su origen. La gama se complementa con equipos auxiliares, como brazos de extracción sencillos y ergonómicos, enrolladores de manguera y cable y tensores equilibradores. Nederman suministra igualmente soluciones para la extracción de sustancias inflamables y explosivas, su filtración y recogida.

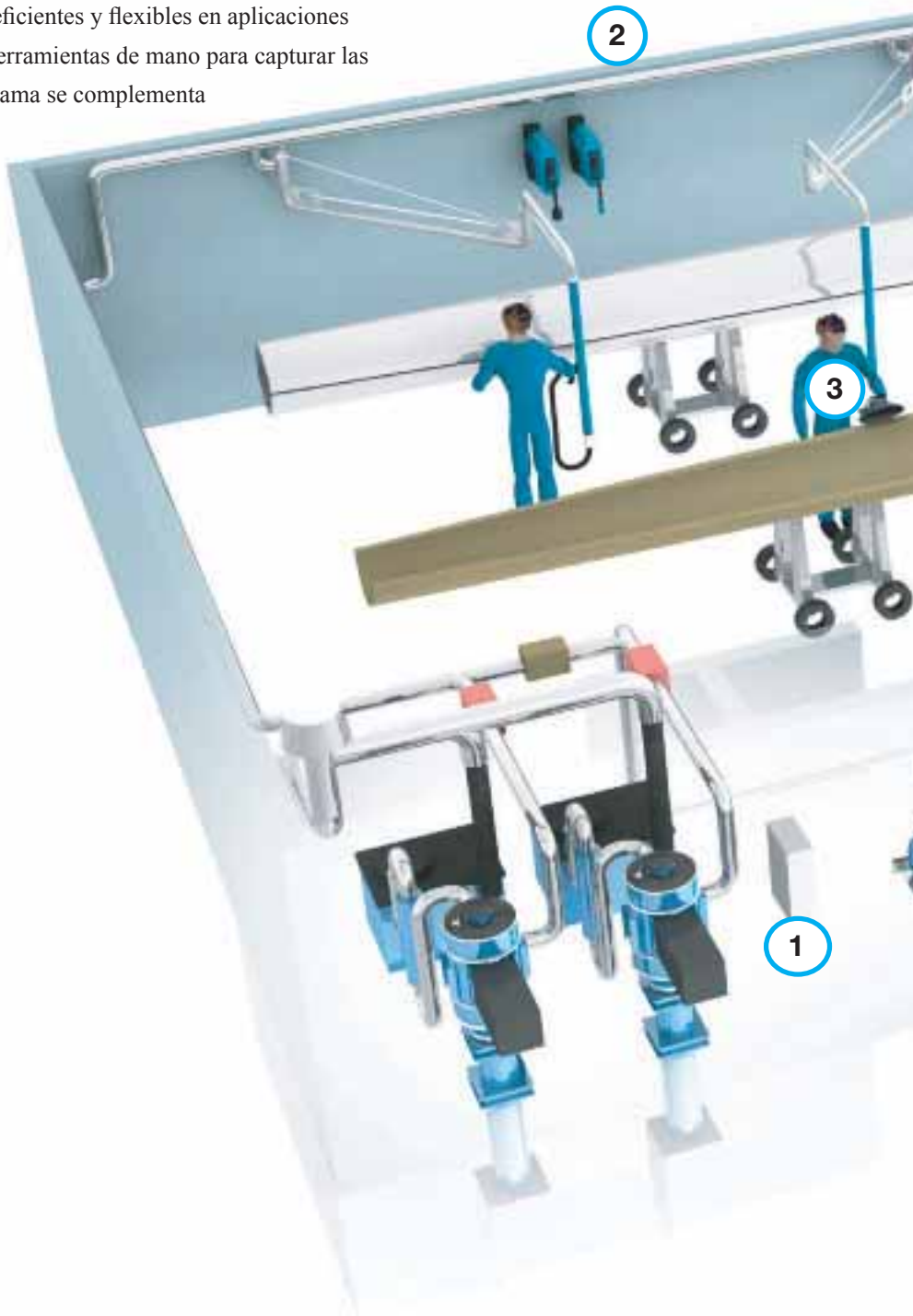



1. *Sistemas centralizados de aspiración y filtración con un sistema de conductos que permiten disponer de tomas a lo largo de la fábrica.*
2. *Brazos de extracción pivotantes.*
3. *Herramienta manual con extracción integrada conectada al sistema centralizado de alto vacío.*
4. *Enrollador de manguera para suministro de electricidad y aire comprimido.*
5. *Aspiradores de polvo portátiles para limpieza o solución flexible para extracción integrada en la herramienta.*

BÚSQUEDA RÁPIDA

Aspiradores de polvo portátiles ..... páginas 139-142
Sistemas centralizados de alto vacío ..... página 147
Sistemas de limpieza..... página 150
Extracción integrada para amolado..... página 148
Brazo de extracción pivotante ..... página 149
Enrollador de manguera..... páginas 184-193
Enrolladores de cable..... páginas 194-196

Soluciones completas para fundiciones.

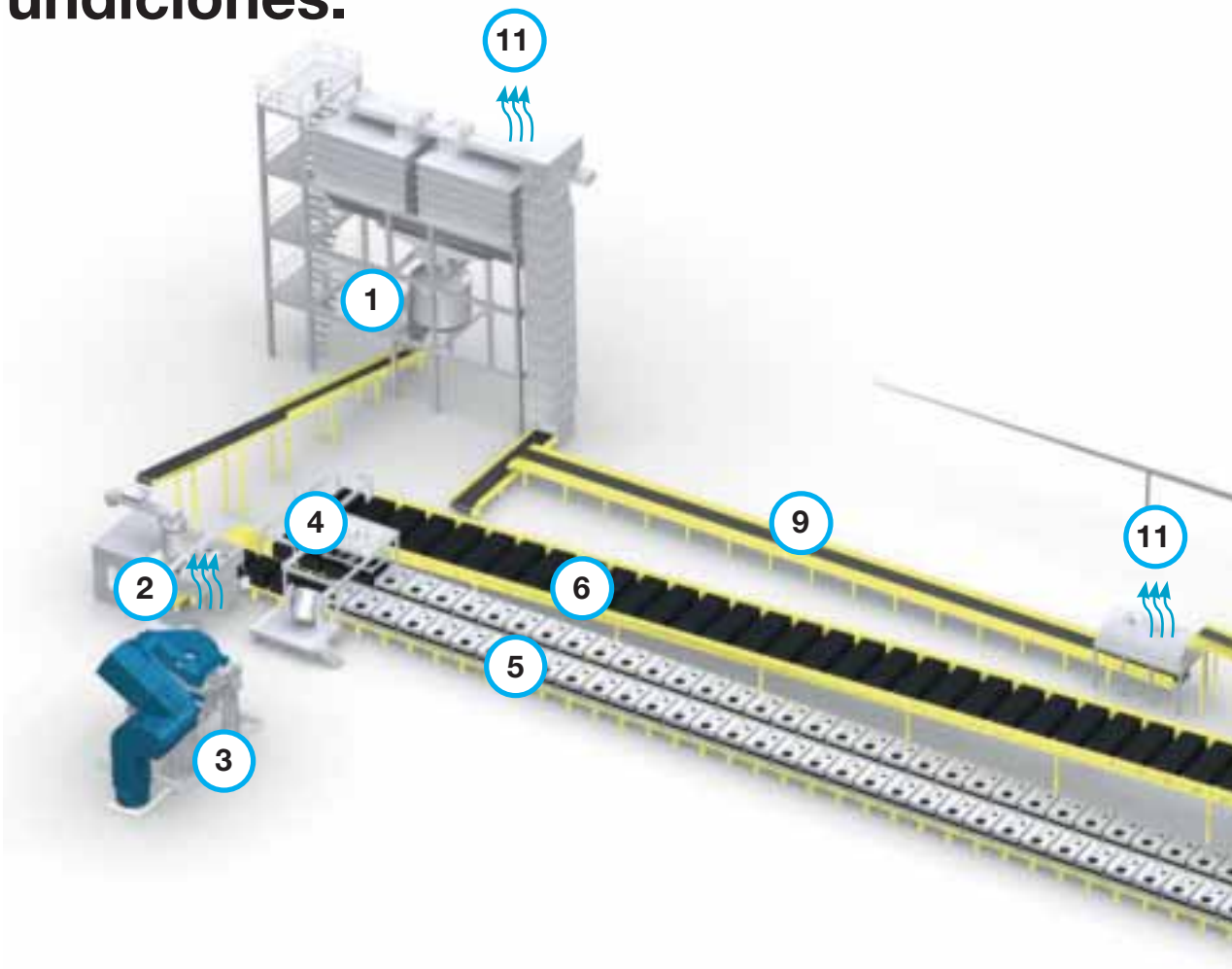

Nederman proporciona una amplia gama de soluciones para fundiciones y altos hornos. Esto abarca múltiples sistemas de filtración, para gases y recuperación de arena de moldeado, con soluciones adicionales de extracción por alto vacío y chorreado de piezas de fundición y limpieza. La gama de Nederman lo incluye todo, desde productos individuales a instalaciones completas donde podemos responsabilizarnos del diseño, la implementación y la realización, además de proporcionar una asistencia continua.

1. *Preparación de arena.*
2. *Moldeado*
3. *Extracción de gases calientes procedentes del horno.*
4. *Moldes, equipo de fundición.*
5. *Línea de drenaje.*
6. *Refrigeración.*
7. *Limpieza y refrigeración.*
8. *Chorreado*
9. *Recuperación de arena de moldeado.*
10. *Sistema de alto vacío para limpieza profunda.*
11. *Extracción de polvo y humos calientes a los filtros, por ejemplo, filtros MJB o FS.*

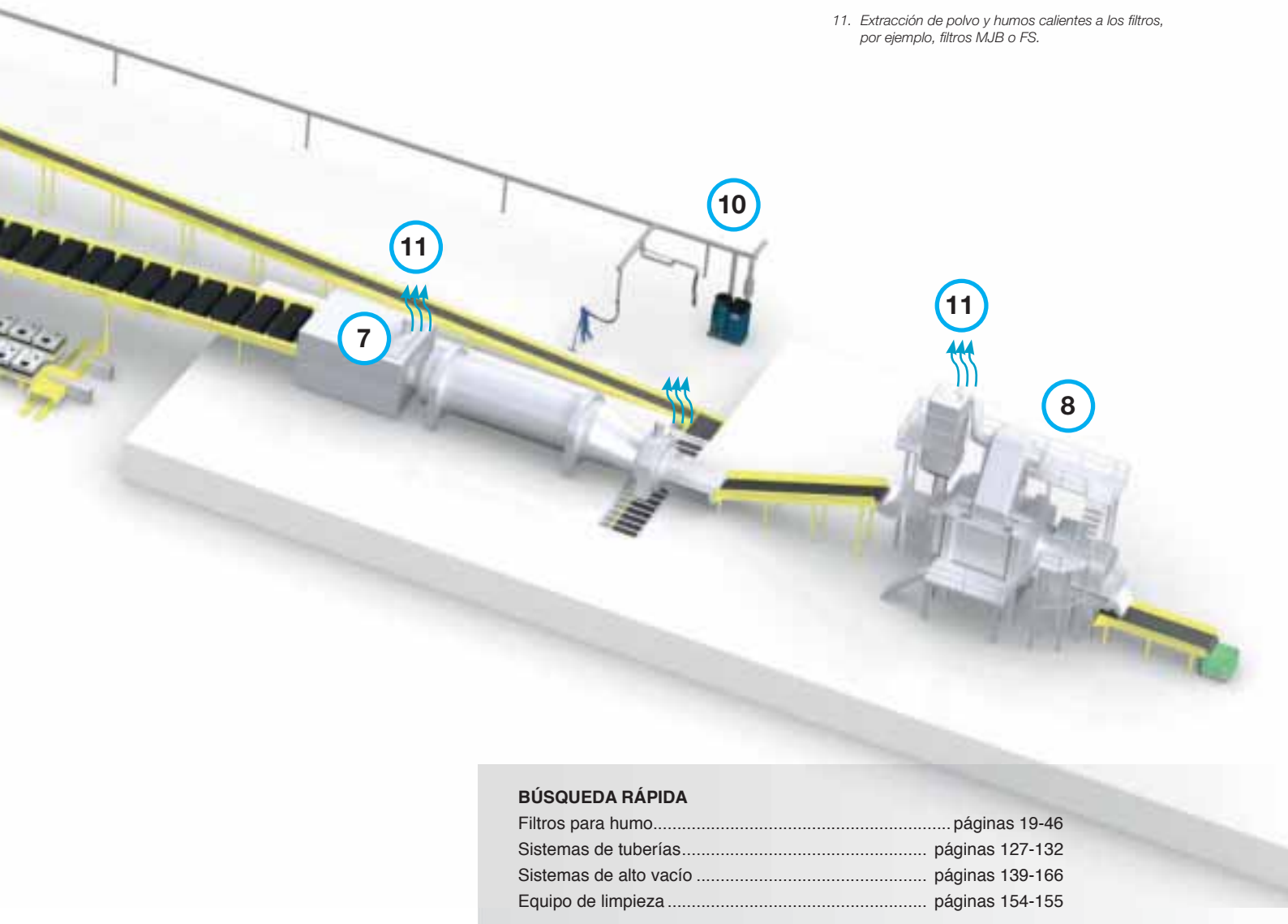

BÚSQUEDA RÁPIDA

Filtros para humo..... páginas 19-46
Sistemas de tuberías..... páginas 127-132
Sistemas de alto vacío ..... páginas 139-166
Equipo de limpieza ..... páginas 154-155

Soluciones completas para la industria de la madera.

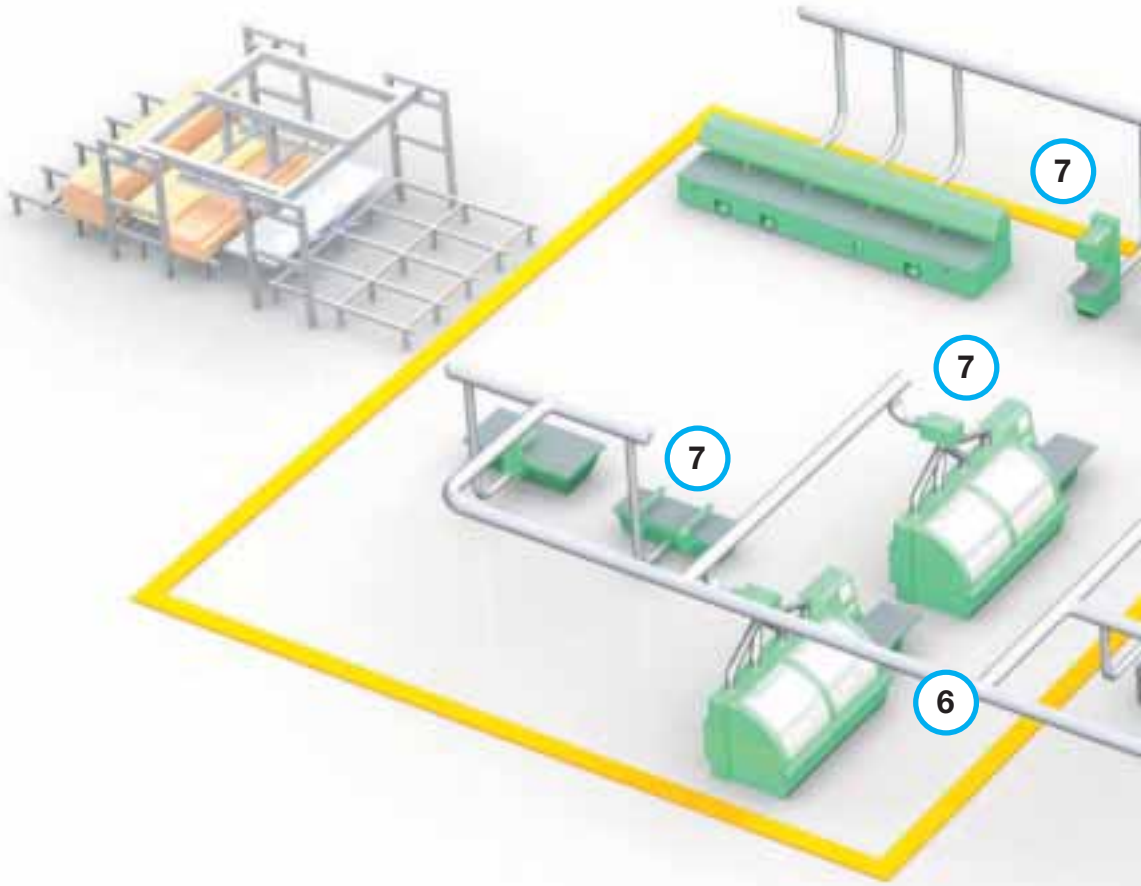

Muchos trabajos en madera, como el aserrado, fresado, lijado y otros procedimientos, producen grandes cantidades de virutas y polvo. Para manejar estos grandes volúmenes de material de modo seguro y eficiente, Nederman dispone de una amplia gama de productos y sistemas. En general, se trata de filtros, sistemas de tuberías, ventiladores, transportadores, silos y sistemas de control automatizado. Además de proporcionar un buen entorno de trabajo, los sistemas hacen que sea posible recuperar los productos residuales, que representan un gran valor energético y, por tanto, son un activo financiero. Estos productos residuales, convertidos en pellets, pueden servir al cliente para la producción de energía o se pueden vender como materias primas.

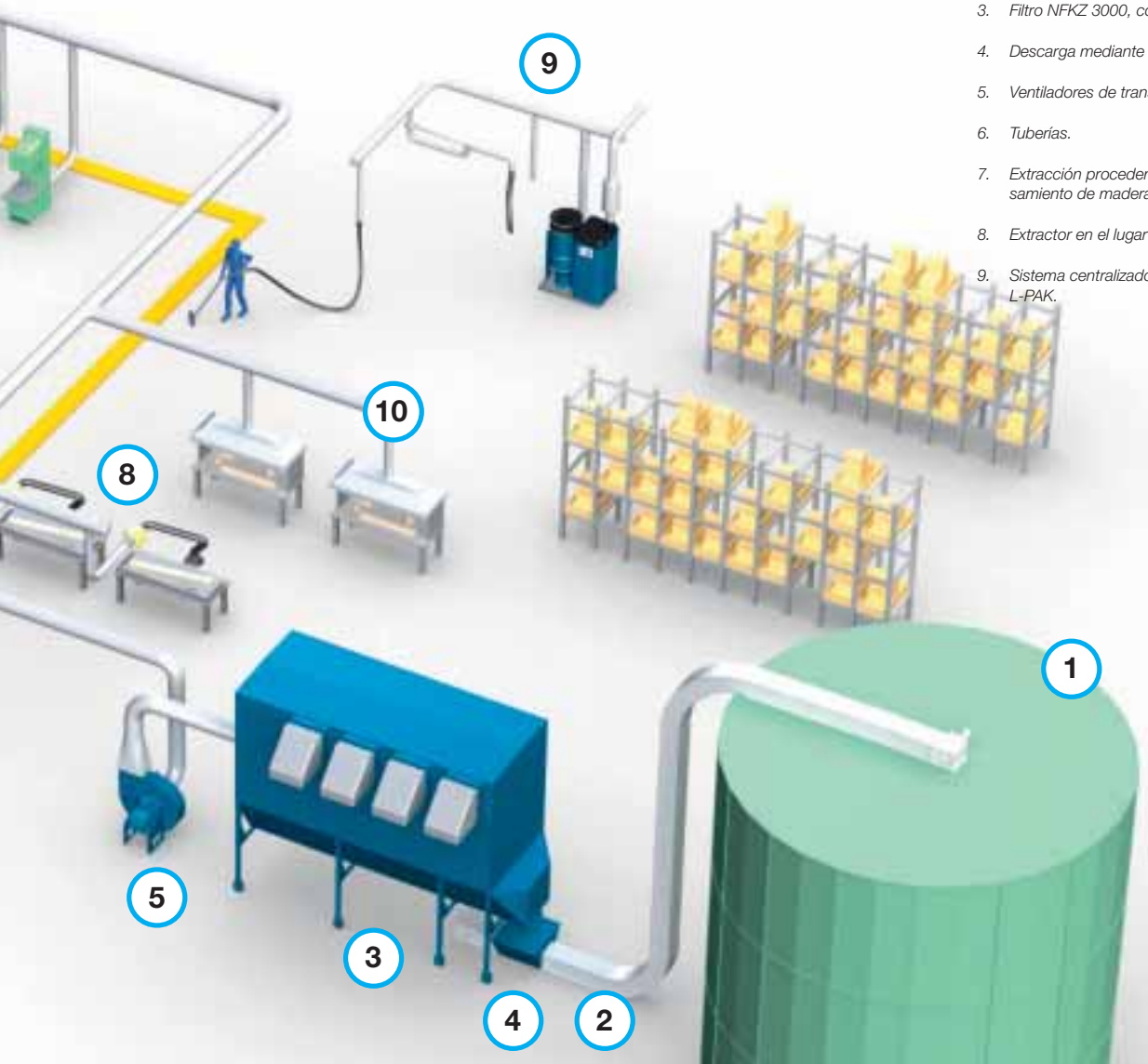

1. *Silos.*
2. *Transportador.*
3. *Filtro NFKZ 3000, con transportador de cadena.*
4. *Descarga mediante válvula rotativa NRSZ.*
5. *Ventiladores de transporte Combifab-F.*
6. *Tuberías.*
7. *Extracción procedente de las máquinas de proce samiento de madera.*
8. *Extractor en el lugar de trabajo*
9. *Sistema centralizado de limpieza con unidad L-PAK.*

BÚSQUEDA RÁPIDA

Filtros ..... páginas 19-46
Válvulas rotativas 105-109
Ventiladores ..... páginas 55-86
Sistemas de tuberías ..... páginas 127-132
Mangueras ..... páginas 133-136
Sistema de limpieza centralizado por alto vacío ..... páginas 139-166

Mantenimiento y repuestos de Nederman

Proporcionar un alto nivel de servicio a los clientes es una de las piedras angulares de la estrategia de Nederman. Esto significa en realidad que Nederman se asegura que los clientes obtengan el servicio que necesitan mientras utilicen el producto. Con nosotros, tiene acceso a una organización global de servicios con más de 50 años de experiencia en el campo de la filtración de aire. También obtiene acceso a nuestras piezas de repuesto originales con opción de contratos de mantenimiento preferentes para proteger el funcionamiento de su equipo. Nuestro conocimiento excelente y nuestra amplia experiencia se traducen en que podemos prever qué componentes y piezas deben cambiarse y qué consumibles y piezas de repuesto debe tener siempre en stock.



Nederman

Componentes y accesorios

Nuestros accesorios, consumibles y piezas de repuesto se mantienen en stock y pueden suministrarse de inmediato directamente al cliente. En este catálogo, encontrará una selección de consumibles y piezas de repuesto esenciales, pero nuestra gama completa se puede consultar en nuestra página web.

Nederman

Servicio

Con un contrato de mantenimiento y servicios de Nederman nunca tendrá que preocuparse por los costosos períodos de inactividad, ni las paradas de producción. Le garantizamos que su equipo funciona en todo momento y que se preservan la seguridad y el entorno. Los contratos de mantenimiento y servicios de Nederman pueden personalizarse para adaptarse a sus necesidades. Pueden abarcarlo todo, desde comprobaciones regulares programadas a actividades esenciales de servicio. Usted elije el nivel de servicio y el equipo que necesita. Su disponibilidad es nuestro compromiso.

Las inspecciones y las tareas de mantenimiento y servicio se efectúan en los intervalos convenidos y en el momento que mejor le convenga. Nuestro trabajo consiste en garantizar que su equipo ofrezca el mejor rendimiento.

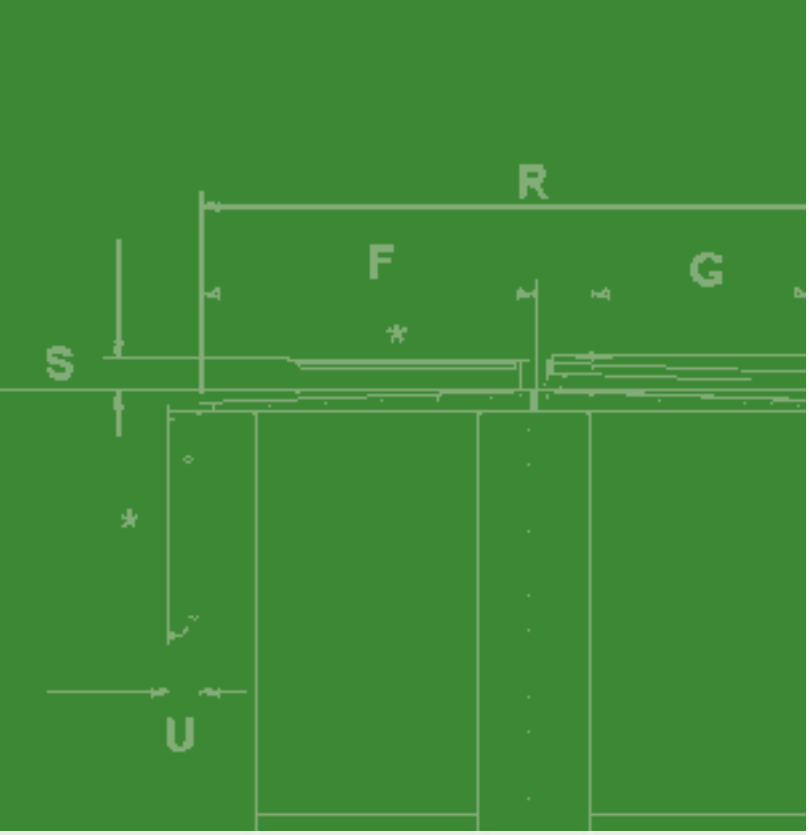

SISTEMAS DE FILTRACIÓN

Disponemos de una amplia gama de filtros para la mayoría de tipos de polvo.

Los filtros de mangas presentan una amplia gama de usos, desde virutas de madera a humos de soldadura, pudiendo enfrentarse básicamente a todo tipo de polvo. También disponemos de una amplia gama que se puede utilizar como filtros de vacío. Los filtros de cartucho disponen de una gran superficie de filtrado en relación a su tamaño y funcionan con polvo seco y fino. Pueden equiparse con materiales filtrantes de todo tipo.

Los filtros de cassette tienen una gran superficie de filtrado y funcionan muy bien en presencia de material voluminoso, fácilmente compresible. También existen tipos de filtro para grandes volúmenes de aire y para polvo muy específico. Contacte con Nederman para obtener más información: www.nederman.com

- Humos de soldadura
- Partículas y polvo de amolado de diferentes materiales
- Virutas de madera
- Gas
- Neblina de aceite

17

46



GUÍA DE PRODUCTOS
Sistemas de filtración



Tipo de filtro	FS/FD	NFPZ3000	NFSZ3000	NFKZ3000	FMK	FMC	AUTO M-Z	MJB	MJC	FILTRO CJB CICLÓN	SILOSAFE 24
Tipo de sector industrial	Química, Fundiciones, Metal, Siderurgias, Asfalto, incineradoras	Madera, papel	Madera, papel	Madera, papel	Madera, agentes químicos, minerales, virutas de metal, humos de soldadura	Agentes químicos, minerales, virutas de metal, humos de soldadura	Madera, agentes químicos, minerales, virutas de metal	Todo tipo de sector	Agentes químicos, minerales, virutas de metal, humos de soldadura	Madera, agentes químicos, minerales, virutas de metal, humos de soldadura	Silos y transportadores
Caudal de aire, m^3/h	5000-500000	1500-33000	1500-65000	6000-500000	600-10500	1200-21200	100-11500	400-300000	1000-70000	7500-160000	500-2300
Superficie del filtro, m^2	82-2400	20-340	20-510	80-5100	15-88	32-212	7,5-90	7-315	48-739	68-763	24
Máx. recogida de polvo g/m^3	>300	100	>300	>300	40	10	10	1000	10	>300	> 20
Material del filtro	Manga plana	Manga tubular	Manga tubular	Manga tubular	Cassette	Cartucho	Mangas multi V	Manga tubular	Cartucho	Manga tubular	Cartucho
Método de limpieza	Reverse air/ Reverse jet	Ventilador regenerativo	Ventilador regenerativo	Ventilador regenerativo	Limpieza con aire comprimido	Limpieza con aire comprimido	Limpieza por vibrante	Limpieza con aire comprimido	Limpieza con aire comprimido	Limpieza con aire comprimido	Limpieza con aire comprimido
Limpieza	Durante el funcionamiento	Durante el funcionamiento	Durante el funcionamiento	Durante el funcionamiento	Durante el funcionamiento	Durante el funcionamiento	Durante el período de inactividad	Durante el funcionamiento	Durante el funcionamiento	Durante el funcionamiento	Durante el funcionamiento
Clase de explosión	St3	St1-St2	St1-St2	St1-St2	St1-St3	St1-St3	St1-St3	St1-St3	St1-St3	St1	St1-St3
Modo de trabajo	Vacío	Sobrepresión/ vacío	Sobrepresión/ vacío	Sobrepresión/ vacío	Vacío	Vacío	Sobrepresión/ vacío	Sobrepresión/ vacío	Sobrepresión/ vacío	Sobrepresión/ vacío	Sobrepresión
Posición	Interior/Exterior	Exterior	Exterior	Exterior	Interior / Exterior	Interior / Exterior	Interior / Exterior	Interior / Exterior	Interior / Exterior	Exterior	Exterior
N.º de página	19-20	23	24	25	26	27-30	32-33	34	34	34	34



Tipo de filtro	FILTERMAX C25	FILTERMAX F	FILTERMAX DF	MFS-Sistema de filtración modular	MFS-Sistema de filtración modular	NOM 4	NOM 11	NOM 18 y 28	NOM 112
Tipo de sector industrial	Minerales, virutas de metal, humos de soldadura	Minerales, virutas de metal, humos de soldadura	Minerales, virutas de metal, humos de soldadura	Humos de soldadura y polvo	Olores, gases, humo y disolventes orgánicos	Neblina de aceite	Neblina de aceite	Neblina de aceite	Neblina de aceite
Caudal de aire, m^3/h	2500	3000-9000	4000-12000	1000-	500-	400	1100	1800-2800	10000
Superficie del filtro, m^2	48	60-180	72-216	18	Carbón activo de 15 kg	3	8,5	14-21	84
Máx. recogida de polvo g/m^3	10	10	10	-	-	-	-	-	-
Material del filtro	Cartucho	Cartucho	Cartucho	Cartucho	Carbón activo	Cartucho	Cartucho	Cartucho	Cartucho
Método de limpieza	Limpieza con aire comprimido	Limpieza con aire comprimido	Limpieza con aire comprimido	Filtro desechable	Filtro desechable	-	-	-	-
Limpieza	Durante el funcionamiento	Durante el funcionamiento	Durante el funcionamiento	-	-	-	-	-	-
Clase de explosión	-	-	-	-	-	-	-	-	-
Tipo de filtro	Vacío	Vacío	Vacío	Vacío	Vacío	Vacío	Vacío	Vacío	Vacío
Posición	Interior	Interior / Exterior	Interior / Exterior	Interior	Interior	Interior	Interior	Interior	Interior
N.º de página	36-37	38-39	40-41	35	35	42	43	44	45

Filtro FS Filtro de manga plana FS

La unidad funcional de un filtro de mangas tipo FS se compone del colector de entrada para aire sucio, el cuerpo del filtro, el sistema de descarga y contenedor de recogida con estructura soporte. Las mangas del filtro se distribuyen horizontalmente en la cámara de de aire sucio y están montadas sobre una pared acanalada, fijándose a una estructura de sujeción con cierre hermético. La dirección del caudal a través del filtro va desde la parte superior hacia la inferior (principio de caudal descendente). El aire entra a la cámara de aire limpio del filtro a través de la manga.
Durante este proceso, se retiene el polvo a través de los filtros y se forma un recubrimiento en el filtro que es importante para la filtración. El proceso de eliminación del polvo es completamente programable y se activa después de un intervalo de tiempo definido. El polvo cae en la tolva de recogida y se extrae a través del transportador.

Ventajas
Los filtros de FS son adecuados para todas las industrias con aplicaciones de gases en caliente, como por ejemplo, aluminio, fundiciones, asfalto; así como para aplicaciones en frío como polvo de metal, minas, etc.

- Caudal de aire por unidad de filtro 10.000 - 250.000 m^3/h.
- Superficie de filtración por unidad de filtro 100 2500 m^2.
- Construcción modular.
- Limpieza meticulosa.
- Bajo contenido de polvo residual gracias a material filtrante especial.
- Aplicable en temperaturas de hasta 250 °C.

Sistema inteligente de purificación del aire
El ventilador de aire limpio y la válvula están situados fuera del filtro. La válvula de aire limpio está conectada al boquerel de limpieza móvil a través de una manguera flexible.
El boquerel de limpieza se acciona a través de un accionamiento por cuerda y cadena exento de mantenimiento. Está colocado en el trinquete. El uso del sistema de media presión elimina eficazmente las emisiones de polvo durante el ciclo de limpieza. El elemento mecánico para el trinquete se integra en la etapa del deflector.



Efecto fuera de línea

- Poca diferencia entre la superficie neta y bruta.
- No se esparce polvo a la manga adyacente.
- Bajo contenido de polvo residual.
- Eficiencia muy alta en la recogida.
- Polvo fino (PM10, PM 2,5).

Parámetros técnicos

- Montaje previo del sistema de filtración en el taller.
- Diseño compacto y modular.
- Requiere poco espacio.
- Poco tiempo de montaje = bajos costes de montaje.
- Construcción soldada de modo estanco.
- Bajos costes de mantenimiento.
- Alta disponibilidad.
- Limpieza fuera de la línea durante funcionamiento a plena carga.

Soluciones de filtración a medida			
Tipo	**Longitud, mm**	**Superficie m²**	**Peso, kg**
FS 520 /0,75/75 - FS 520/11,00/1100	888 - 12713	102/82 - 1496/1435	2810 - 20890
FS 522 /0,75/90 - FS 522/11,00/1320	888 - 12713	113/91 - 1650/1560	2960 - 21940
FS 620 /0,75/90 - FS 620/11,00/1320	888 - 12713	123/99 - 1796/1698	2950 - 22070
FS 622 /0,75/90 - FS 622/11,00/1320	888 - 12713	135/108 - 1980/1899	3100 -23180
FS 720 /0,75/105 - FS 720/11,00/1540	888 - 12713	143/115 - 2095/1981	3090 - 23260
FS 722 /0,75/105 - FS 722/11,00/1540	888 - 12713	158/127 - 2310/2184	3250 - 24430
FS 725 /0,75/105 - FS 725/11,00/1540	888 - 12713	182/145 - 2664/2519	3740-28090
1 2 3 4 5			

Leyenda del tipo de filtro:
1 Nombre del producto/Método de limpieza
2 Cantidad de tipos de filtros superpuestos
3 Longitud de las mangas de filtración
4 Tamaño del filtro
5 Cantidad de mangas

Filtro FD Filtro de manga plana FD



Los filtros FD son adecuados para todo tipo de industrias que demanden requisitos especiales.
Los filtros FD combinan las ventajas de varias tecnologías de filtración.
El FD es una alternativa de limpieza por flujo de aire inverso a los filtros FS, particularmente útil en caso de que una cantidad más elevada de aire de limpieza inyectado por el FS pueda afectar negativamente a las condiciones de gas procesado.
En comparación con el FS, el FD presenta un diseño de bajo caudal, con entrada de gas sucio a través de una campana de entrada en alto nivel, atravesando en descenso las mangas horizontales donde se separa el polvo del gas. La mayor parte del polvo entonces se vierte en la tolva. El gas limpio atraviesa las mangas de la superficie en las que se deposita un producto que recubre el filtro, después pasa a la cámara de aire limpio de donde se extrae al nivel inferior.

Limpieza por flujo de aire inverso
Se ve afectada por las válvulas de diafragma independientes fijadas en cada fila vertical de las mangas de filtro mediante un colector de distribución montado horizontalmente en el nivel superior. A su vez, un impulso de aire de limpieza se inyecta a través de un tubo difusor vertical en cada fila de mangas.
El funcionamiento del mecanismo de la limpieza es programable atendiendo a los requisitos.

- Volumen de aire por carcasa de filtro 2.500 - 120.000 m^3/h.
- Superficie de filtración por compartimiento del filtro 18 bis 1102 m^2.
- Construcción modular.
- Limpieza meticulosa.
- Bajo contenido de polvo residual debido a filtros especiales.
- Aplicable en temperaturas de hasta 250 °C.
- Para polvo pegajoso.

Parámetros técnicos

- Montaje previo del sistema de filtración en talleres.
- Diseño compacto y modular.
- Requiere poco espacio.
- Poco tiempo de montaje = bajos costes de montaje.
- Construcción soldada de modo estanco.
- Bajos costes de mantenimiento.
- Alta disponibilidad.

Tipo	Longitud, mm	Superficie m^2	Peso, kg	Consumo medio de aire comprimido Nm^3/h
FD 313/0,6/18 - FD 313/0,6/30	611	18 - 30	1000	8,29 - 11,31
FD 413/0,75/90 - FD 413/11,00/1320	886	32 - 60	1200	9,95 - 13,83
FD 513/0,75/90 - FD 513/11,00/1320	1161	65 - 100	1600	16,13 - 19,40
FD 520/0,75/75 - FD 520/6,75/675	888 - 7818	102 - 918	2950 - 11950	17,23 - 52,75
FD 620/0,75/90 - FD 620/6,75/810	888 - 7818	123 - 1102	3500 - 14300	17,23 - 52,75

Tailor made solutions are also possible.

Intercambiador de calor Refrigeradores KU

Advertencia: Punto de condensación
El aire de refrigeración tiene que ser precalentado si es probable que la temperatura superficial de los elementos refrigerantes pueda descender del punto de condensación durante el proceso de refrigeración.
A diferencia del KS, el precalentamiento del aire de refrigeración se proporciona con el KU. En este caso, parte del caudal del aire de refrigeración calentado se mezcla con aire ambiente para ser aspirador por el ventilador del refrigerador
La temperatura preseleccionada de la mezcla se regula abriendo o cerrando la válvula de aire fresco. El aire de refrigeración calentado se puede utilizar para diferentes propósitos, como para la calefacción de edificios o para la propia planta (transporte de aire, limpieza de aire).

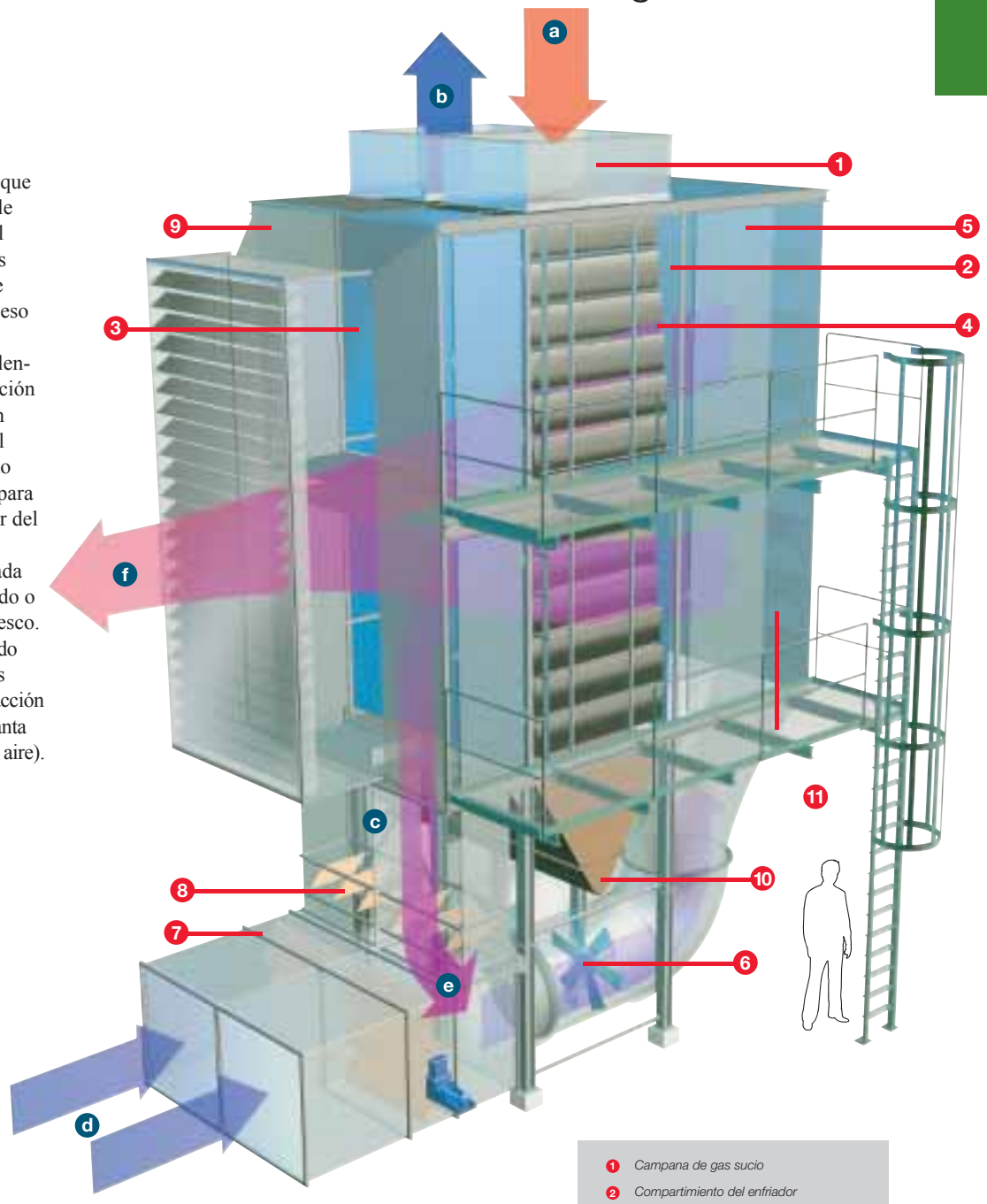

1. *Campana de gas sucio*
2. *Compartimiento del enfriador*
3. *Pared ranurada con estructura de sujeción*
4. *Elemento refrigerante*
5. *Caja de inyección de aire refrigerante*
6. *Ventilador de aire refrigerante*
7. *Válvula de mariposa motorizada*
8. *Válvula de mariposa activada manualmente*
9. *Caja de extracción de aire refrigerante*
10. *Estructura de soporte con tolva de recogida de polvo y tornillo de evacuación*
11. *Plataforma de acceso y mantenimiento con escalera*

a. *Entrada de gas sucio*
b. *Salida de gas sucio*
c. *Salida de polvo*
d. *Entrada de aire refrigerante*
e. *Aire refrigerante precalentado*
f. *Salida de aire refrigerante*

Parámetros técnicos:

- Enfriamiento de gases de procesamiento en caliente.
- Diseño modular.
- Poco tiempo de montaje = bajos costes de montaje.
- Recuperación de calor.
- Fiabilidad.
- Poco mantenimiento.
- Cambio fácil de los elementos de enfriamiento.
- Construcción soldada de modo estanco.
- Con limpieza del enfriador para polvo pegajoso.

Intercambiador de calor Enfriadores KS

Algunos de los gases procesados, en particular en la fusión de elementos ferrosos, no ferrosos y aluminio están demasiado calientes para ser filtrados. Estos gases deben enfriarse.
Los enfriadores KS combinan la función de un intercambiador de calor y un preseparador en una sola unidad, que ofrece varias ventajas:

- Bajos costes de inversión
- Bajos costes de funcionamiento
- Bajos costes de mantenimiento
- Construcción modular
- Aplicable en temperaturas de hasta 550 °C

Los gases calientes bajan verticalmente hacia el enfriador a lo largo de la parte exterior de los elementos de enfriamiento. Los gases se desvían 180° produciéndose una preseparación del polvo grueso.
Los ventiladores de aire de enfriamiento expulsan aire ambiente en diagonal al caudal de gas caliente a través de los elementos refrigerantes.
Un elemento de control de temperatura activa el número necesario de ventiladores de aire de enfriamiento.

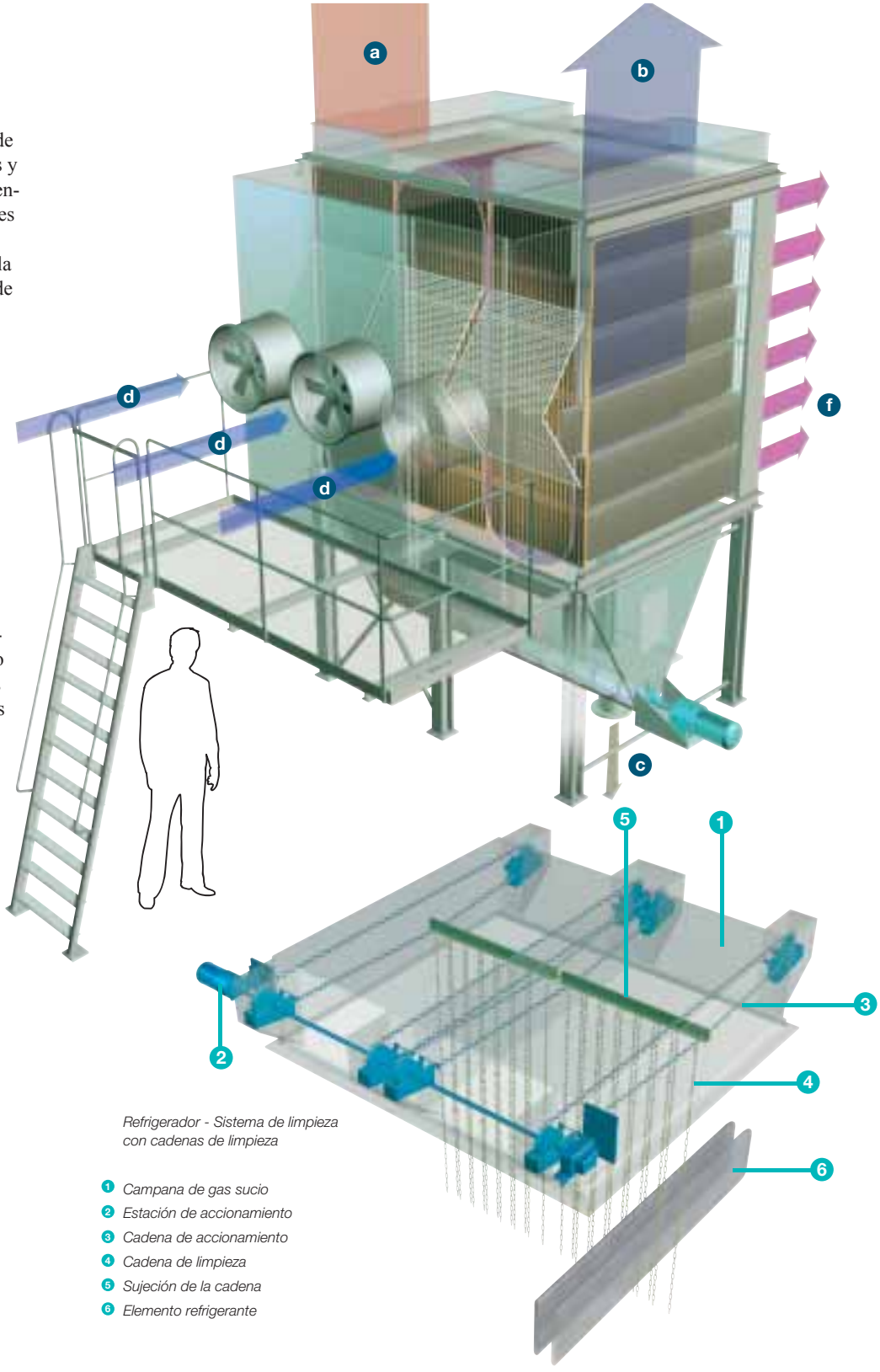

Refrigerador - Sistema de limpieza con cadenas de limpieza

1. *Campana de gas sucio*
2. *Estación de accionamiento*
3. *Cadena de accionamiento*
4. *Cadena de limpieza*
5. *Sujeción de la cadena*
6. *Elemento refrigerante*

Tipo	Longitud, mm	Superficie m²	Peso, kg
KS 520/1/60/1 - KS 520/15/900/15	788 - 11856	90 - 1352	2350 - 25150
KS 620/1/72/1 - KS 620/15/1080/15	788 - 11856	108 - 1620	2792 - 30125
KS 622/1/72/1 - KS 622/15/1080/15	788 - 11856	119 - 1785	3015 - 32535
KS 720/1/84/1 - KS 720/15/1260/15	788 - 11856	126 - 1890	3257 - 35145
KS 722/1/84/1 - KS 722/15/1260/15	788 - 11856	139 - 2082	3583 - 38659

NFPZ3000 Filtro de bolsa con contenedor

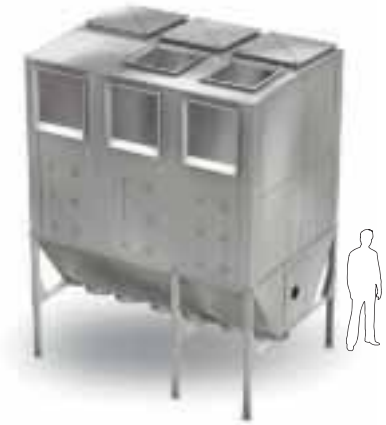

El filtro NFPZ3000 está diseñado para talleres de madera medianos y pequeños que produzcan volúmenes limitados de material.
Se trata de un filtro modular fabricado en chapa de acero galvanizado con un soporte telescópico, adecuado para el uso en exteriores. Está disponible en dos anchuras, tipo E (1.200 mm) y tipo J (2.400 mm).
Cada módulo del filtro está equipado con una puerta combinada para inspección y alivio de explosión. Limpieza del filtro con ventiladores regenerativos. El filtro está equipado con SUPERBAG, un componente único patentado. El material extraído se separa en la tolva del filtro y se recoge en los contenedores de materiales.
El filtro puede suministrarse para un funcionamiento continuo o con una parada cada cuatro horas para la limpieza de las mangas del filtro.

Diseño

- Temp. funcionamiento máxima: 75 °C.
- Vacío máximo: 5000 Pa.
- Sobrepresión máxima: 800 Pa.
- Entrada a través de tolva de filtro o módulo de entrada.
- Ventilador regenerativo para limpieza de aire de las mangas del filtro, con montaje posible en el lateral o el techo.
- Inspección y panel de alivio de explosión combinados.
- Disponible en dos anchuras, tipo E y J.
- Superficie del filtro
  HJ: 85 m² / por módulo
  LJ: 40 m² / por módulo
  HE: 42 m² / por módulo
  LE: 20 m² / por módulo

Acabado

- Chapa de acero galvanizado.

Opcional

- Módulo de inyección.
- Pata telescópica extensible con refuerzo transversal.
- Una selección de materiales de filtro para diferentes tipos de polvo para filtrar.

Accesorios

- Ventilador regenerativo: 800 x 800 mm, 1,1 kW
- Ventilador regenerativo: 800 x 800 mm, 2,2 kW
- Ventilador regenerativo: 600 x 600 mm, 1,1 kW
- Plataforma de inspección con escalera.
- Entrada con válvula antiretorno.
- CARZ válvula de aislamiento por contrapresión.
- Componentes de retorno de aire (conductos, válvulas, válvulas de aislamiento, alivio de explosión, filtros, etc.)
- Limpieza mediante vibrante

Ventajas

- Trata caudales de aire de 1 500-33 000 m³/h.
- Con certificación ATEX para polvo St1 y St2 con un valor Kst de hasta 300 bar m/s.
- Diseño compacto.
- Adecuado para el manejo de grandes volúmenes de aire con contaminación limitada del material.
- Diseñado para un funcionamiento continuo o para una parada de 15 minutos para la lim pieza, aproximadamente cada cuatro horas.
- Montaje en el suelo.
- Versiones de sobrepresión o vacío de hasta 5 000 Pa.
- Alivio de explosión hacia arriba o hacia los laterales.
- Limpieza potente en línea con eficientes ventiladores regenerativos.
- Mangas antiestáticas patentadas SUPERBAG, de poliéster.
- Fácil instalación en el lugar de trabajo y ampliación en caso necesario.
- Bajo consumo de energía.

Dimensiones

(ejemplo – NFPZ3000 3 HJ para polvo St2)

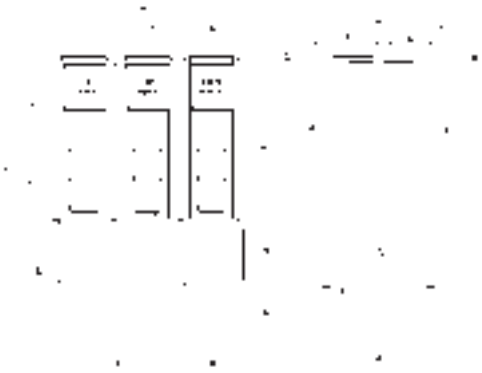

Marcado

Cuerpo del filtro NFPZ3000 para tipo de polvo St1 para la instalación fuera de la zona se marca: CE 1180 Ex II D St 1

Para el tipo de polvo St1 y St2, el cuerpo del filtro se marca: CE 1180 Ex II D St2

Marcado en base al certificado de producto Baseefa 06 ATEX 0068.
Las puertas de alivio de explosión se marcan: CE 1180 Ex II D

Al solicitar NFPZ3000, especifique:

- Clasificación de la zona para colocar la instalación (fuera de la zona, zona 21 o zona 22).

ATEX Ex II D St2, equipo certificado atendiendo a Baseefa 06 ATEX 0068

Tipo	A#	B	D***	F	G	H	I	J**	K**	L	M	O	P**	Q	R	S	U	W	X
E	2400	1106	485	1200	800	3600	720	2937	3737	véase a continuación	1121	777	2960	135	1200	115	115	47	23
J	2400	1106	485	1200	800	3600	720	3420	4220	véase a continuación	2321	1260	2960	135	2400	115	115	47	23

Opcional 1.200 mm. * Ventilador regenerativo/posición de salida opcional 800 x 800 ó 600 x 600 mm. (Versión L: no en el lado de la puerta). Todas las dimensiones en mm*
** Altura de la versión L – reducción de dimensiones en 1.440 mm. *** 400 mm en la parte inferior interna.

L – soporte de filtro telescópico		
Tipo	Mín. ajuste	Máx. ajuste
L = 1196	155	850
L = 1596	555	1250
L = 2195	1155	1850
L = 2596	1555	2250

Filtro de sobrepresión St1				
Tipo de filtro	Versión	N.º de módulos	Superficie total del filtro	Depósito de polvo
NFPZ3000	HE	1 módulo	42 m²	incluido
NFPZ3000	HJ	1 módulo	85 m²	incluido
NFPZ3000	HJ	2 módulos	170 m²	incluido

El filtro está previamente montado en 2 partes, salvo la válvula antiretorno y los ventiladores regenerativos.

NFSZ3000 Filtro de mangas con válvula rotativa o transportador de sinfín

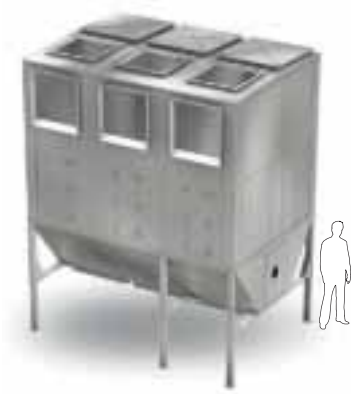

El filtro NFSZ3000 está diseñado para caudales de aire medios y puede manejar grandes concentraciones de material.
Se trata de un filtro modular fabricado en chapa de acero galvanizado. El filtro dispone de un soporte telescópico y es adecuado para el uso en exteriores.
Está disponible en dos anchuras, tipo E (1.200 mm) y tipo J (2.400 mm). Cada módulo del filtro está equipado con una puerta combinada para inspección y alivio de explosión. Limpieza del filtro con ventiladores regenerativos. El filtro está equipado con SUPERBAG, un componente único patentado.
Las partículas de medio tamaño o grandes se separan en la tolva del filtro y en la sección de entrada (opcional) y, a continuación, se distribuye el aire hacia las mangas del filtro. El material recogido se descarga a través de una válvula rotativa.
La válvula rotativa se utiliza para la descarga de material no presurizado a un silo, depósito o sistema de transporte independiente.
El filtro puede suministrarse para un funcionamiento continuo o con una parada cada cuatro horas para la limpieza de las mangas del filtro.

Al solicitar NFSZ3000, especifique:

- Clasificación de la zona para colocar la instalación (fuera de la zona, zona 21 o zona 22).

Ventajas

- NFSZ3000 con válvula rotativa o transportador de sinfín que gestiona caudales de aire de 1.500-65.000 m³/h.
- Amplia gama de válvulas rotativas y transportadores de sinfín para la descarga de material.
- Con certificación ATEX para polvo St1 y St2 con un valor Kst de hasta 300 bar m/s.
- Diseño compacto.
- Adecuado para el manejo de grandes volú menes de aire con gran contaminación del material.
- Diseñado para un funcionamiento continuo o para una parada de 15 minutos para la limpieza, aproximadamente cada cuatro horas.
- Montaje en el suelo o en el techo.
- Versiones de sobrepresión o vacío de hasta 5 000 Pa.
- Alivio de explosión hacia arriba o hacia los laterales.
- Limpieza potente en línea con eficientes ventiladores regenerativos.
- Mangas antiestáticas patentadas SUPERBAG, de poliéster.
- Fácil instalación en el lugar de trabajo y ampliación en caso necesario.
- Bajo consumo de energía.

Marcado

El cuerpo de filtro NFSZ3000 para polvo tipo St1 para instalación fuera de la zona se marca: CE 1180 Ⓔx II D St1.

Para el tipo de polvo St1 y St2, el cuerpo del filtro se marca: CE 1180 Ⓔx II D St2.

Marcado en base al certificado de producto Baseefa 06 ATEX 0068.

Las puertas de alivio de explosión se marcan:

CE 1180 Ⓔx II D.

Ex ATEX Ⓔx II D St2, equipo certificado atendiendo a Baseefa 06 ATEX 0068

Diseño

- Temp. de funcionamiento máxima 75 °C
- Vacío máximo: 5000 Pa.
- Sobrepresión máxima: 800 Pa.
- Entrada a través de tolva de filtro o módulo de entrada.
- Ventilador regenerativo para limpieza de aire de las mangas del filtro, con montaje posible en el lateral o el techo.
- Inspección y panel de alivio de explosión combinados.
- Superficie del filtro:
  HJ: 85 m² / por módulo
  LJ: 40 m² / por módulo
  HE: 42 m² / por módulo
  LE: 20 m² / por módulo
- Superficie del filtro de hasta 510 m² por filtro.

Acabado

- Chapa de acero galvanizado.

Opcional

- Módulo de inyección.
- Pata telescópica extensible con refuerzo transversal.
- Una selección de materiales de filtro para diferentes tipos de polvo a filtrar.

Accesorios

- Ventilador regenerativo: 800 x 800 mm, 1,1 kW.
- Ventilador regenerativo: 800 x 800 mm, 2,2 kW.
- Ventilador regenerativo: 600 x 600 mm, 1,1 kW.
- Plataforma de inspección con escalera.
- Entrada con válvula antiretorno.
- CARZ válvula de aislamiento por contrapresión.
- Componentes de aire de retorno para sobrepresión/vacío (conductos, válvulas s/v, válvulas de mariposa contraincendios, descarga de explosión, filtros, etc.)
- Alimentador de cal tipo NFKG-70

Tipo	A#	B	C	D***	F	G	H	I	J**	K**	L	M	N	O	P**	Q	R	S	U	W	X
E	2400	1106	952	485	1200	800	3600	720	2937	3737	véase a continuación	1121	240	777	2960	135	1200	115	115	47	153
J	2400	1106	952	485	1200	800	3600	720	3420	4220	véase a continuación	2321	240	1260	2960	135	2400	115	115	47	153

Opcional 1.200 mm. * Ventilador regenerativo/posición de salida opcional 800 x 800 ó 600 x 600 mm. (Versión L: no en el lado de la puerta)
*** Altura de la versión LJ – reducción de dimensiones en 1.440 mm. *** 400 mm en la parte inferior interna.

Todas las dimensiones en mm*.

NFSZ3000 con válvula rotativa

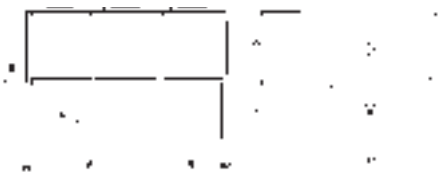

Información detallada del dibujo.

NFSZ3000 con transportador de sinfín



Información detallada del dibujo.

L – soporte de filtro telescópico		
Tipo	Mín. ajuste	Máx. ajuste
L = 1196	155	850
L = 1596	555	1250
L = 2195	1155	1850
L = 2596	1555	2250

NFKZ3000 Filtro con trasportador de cadena

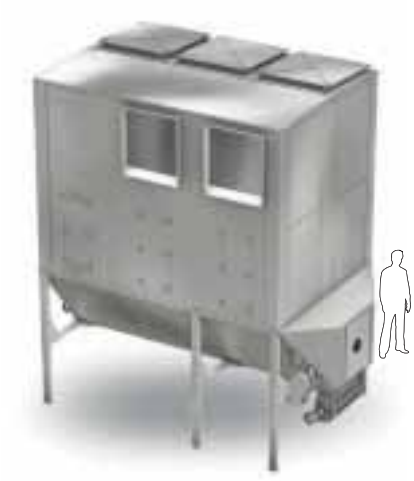

El filtro NFKZ3000 es adecuado para el manejo de grandes volúmenes de aire con altos niveles de contaminación del material.
Se trata de un filtro modular fabricado en chapa de acero galvanizado. El filtro dispone de un soporte telescópico y es adecuado para el uso en exteriores. Cada módulo del filtro (2.400 mm) está equipado con una puerta combinada para inspección y alivio de explosión. Limpieza del filtro con ventiladores regenerativos.
El filtro está equipado con SUPERBAG, un componente único patentado.
La sección de la tolva y entrada del filtro (opcional) separan las partículas de tamaño medio o gran tamaño y distribuyen el aire hacia las mangas del filtro.
Un transportador de cadena situado en la parte inferior de la tolva pasa el material recogido hacia una válvula rotativa para su descarga.

Diseño

- Temp. de funcionamiento máxima 75 °C
- Vacío máximo: 5000 Pa.
- Sobrepresión máxima: 800 Pa.
- Entrada a través de tolva de filtro o módulo de entrada.
- Ventilador regenerativo para limpieza de aire de las mangas del filtro, con montaje posible en el lateral o el techo.
- Inspección combinada y puerta de descarga de explosión.
- Superficie del filtro
  HJ: 85 m² / por módulo
  LJ: 40 m² / por módulo

Acabado

- Chapa de acero galvanizado.

Opcional

- Módulo de inyección.
- Pata telescópica extensible con refuerzo transversal.
- Una selección de materiales de filtro para dife rentes tipos de polvo para filtrar.

Accesorios

- Ventilador regenerativo: 800 x 800 mm, 1,1 kW
- Ventilador regenerativo: 800 x 800 mm, 2,2 kW
- Ventilador regenerativo: 600 x 600 mm, 1,1 kW
- Plataforma de inspección con escalera.
- Entrada con válvula antiretorno.
- CARZ válvula de aislamiento por contrapresión.
- Componentes de retorno de aire (conductos, válvulas, válvulas contraincendios, alivio de explosión, filtros, etc.)
- Alimentador de cal tipo NFKG-70

Marcado

El cuerpo de filtro NFKZ3000 para polvo tipo St1 para instalación fuera de la zona se marca: CE 1180 (Ex) II D St1.

Para el tipo de polvo St1 y St2, el cuerpo del filtro se marca: CE 1180 (Ex) II D St2.

Marcado en base al certificado de producto Baseefa 06 ATEX 0068.
Las puertas de alivio de explosión se marcan: CE 1180 (Ex) II D.

Diseño

- Temp. de funcionamiento máxima: 75 °C.
- Vacío máximo: 5000 Pa.
- Sobrepresión máxima: 800 Pa.
- Entrada a través de tolva de filtro o módulo de entrada.
- Ventilador regenerativo para limpieza de aire de las mangas del filtro, con montaje posible en el lateral o el techo.
- Inspección y panel de alivio de explosión com binados.
- Disponible en dos anchuras, tipo E y J.
- Superficie del filtro:
  HJ: 85 m² / por módulo
  LJ: 40 m² / por módulo

Dimensiones
(ejemplo – NFKZ3000 2 + 1 HJ)



Ventajas

- Trata caudales de aire de 6.000-500.000 m³/h.
- Con certificación ATEX para polvo St1 y St2 con un valor Kst de hasta 300 bar m/s.
- Diseño compacto.
- Adecuado para el manejo de grandes volúmenes de aire con gran contaminación del material.
- Diseñado para un funcionamiento continuo.
- Montaje en el suelo o en el techo.
- Versiones de sobrepresión o vacío de hasta 5 000 Pa.
- Alivio de explosión hacia arriba o hacia los laterales.
- Limpieza potente en línea con eficientes ventiladores regenerativos.
- Mangas antiestáticas patentadas SUPER BAG, de poliéster.
- Fácil instalación en el lugar de trabajo y ampliación en caso necesario.
- Bajo consumo de energía.

Ex ATEX (Ex) II D St2, equipo certificado atendiendo a Baseefa 06 ATEX 0068

A#	B	C	D	E	F	G	H	I	J**	K**	L	M	N	O	P**	Q	R	S	U	W
2400	1106	245	153	583	1200	800	3600	720	3420	4230	véase a continuación	2321	952	1260	2960	135	2400	115	150	47

Opcional 1.200 mm. * Ventilador regenerativo/posición de salida opcional 800 x 800 ó 600 x 600 mm. (Versión L: no en el lado de la puerta)
** Altura de la versión LJ – reducción de la dimensión 1.440 mm.

Todas las dimensiones en mm*.

L – soporte de filtro telescópico		
Tipo	Mín. ajuste	Máx. ajuste
L = 1596	555	1250
L = 2195	1155	1850
L = 2596	1555	2250

Filtro de sobrepresión St1					
Tipo de filtro	Versión	N.º de módulos	Superficie total del filtro	Transportador de cadena	Válvula rotativa
NFKZ3000	HJ	5 + 1 módulo	425 m²	incluido	NRSZ 10
NFKZ3000	HJ	6 + 1 módulo	510 m²	incluido	NRSZ 10

FMK Filtros de cassette



Los filtros de cassette FMK son una serie de filtros compactos. Gracias a su diseño compacto, el filtro es fácil de ubicar y ofrece muchas ventajas operativas.
El filtro está diseñado para uso en interiores y exteriores. En el modelo estándar es posible montar un ventilador en la parte superior.
Las superficies de los filtros están disponibles en varios materiales.

Ventajas

- Gracias a su diseño patentado de la super ficie del filtro, la limpieza es extremada mente eficiente y al mismo tiempo se reduce al mínimo el consumo de aire comprimido.
- Fiabilidad demostrada, basada en una experiencia de más de 20 años y continuo desarrollo de la tecnología de filtrado.
- Las superficies de los filtros FMK son acce sibles y fáciles de sustituir.
- Una elevada eficiencia proporciona un bajo consumo de energía.

Diseño

- Material del filtro estándar: Poliéster NF 100.
- Cassette de 4 niveles Máx. 40 g/m³ polvo fino o grueso.
- Cassette de 6 niveles Máx. 20 g/m³ polvo fino.
- Temperatura máxima de funcionamiento 75 ºC
- Vacío máximo 6000 Pa.
- Sobrepresión máxima 1500 Pa.
- Dimensiones de entrada y salida 160, 250, 315, 400 mm.
- Cámara de separación primaria con pantalla perforada.
- Cámara de salida de aire limpio, altura 200 mm.
- Compuerta atornillada.
- Depósito de polvo de 50 litros
- Medición de la presión diferencial y control del sistema de limpieza: DFC-8M, suministro de energía 230V – 50 Hz / 110 V – 60 Hz.
- Sistema de limpieza de aire comprimido (máx. 6 bar), conexión 1".
- Regulador de presión y separador de agua.

Opcional

- Una amplia gama de materiales de filtrado para adaptarse al polvo que debe filtrarse.
- Disponible en tres versiones principales:
  - Filtro con tolva y depósito de recogida.
  - Filtro con tolva y brida 300 x 300 mm.
  - Puede utilizarse como filtro de silo.
- Versión ATEX con alivio de explosión en el cuerpo del filtro para las clases de polvo St1, St2 o St3 e instalación de filtrado fuera de la zona 22 o en la zona 21: Modelo FMKZ.
- Alivio de explosión en el cuerpo del filtro para las clases de polvo St1, St2 e instalación de filtrado fuera de la zona, zona 22 o en la zona 22.
- Compuerta abisagrada.
- Depósito de recogida de polvo con ruedas de 100 litros.
- Entrada rectangular o brida de salida.
- Cámara de salida de aire limpio, altura 350 mm.

Acabado

- Chapa de acero galvanizado.

Accesorios

- Selección de ventiladores FM integrados de 3,0 a 18,5 kW.
- Válvula de control manual en la entrada del ventilador.
- Plataforma con escalera para tareas de mantenimiento.
- Salida de aire con silenciador.
- Cubierta insonorizada para reducir el ruido del ventilador y el motor.
- Válvula antiretorno.
- Vaciado continuo de polvo con válvula rotativa NRS 3.
- Protección adicional de las superficies frente a polvo fibroso.
- Pata extensible hasta 2.000 mm.
- CARZ válvula de aislamiento por contrapresión.
- Alimentador de cal tipo NFKG-70

ATEX Ex II D St3, equipo certificado atendiendo



Tipo	N.º de superficies	Superficie del filtro, m²	Caudal de aire máx., m³/h	Depósito de polvo
FMK25-2E/4	2	15	1800	50 litros
FMK25-2E/6	2	22	2600	50 litros
FMK25-4E/4	4	29	3400	50 litros
FMK25-4E/6	4	44	5200	50 litros
FMK25-6E/4	6	44	5200	50 litros
FMK25-8E/4	8	58	7000	50 litros
FMK25-6E/6	6	66	8000	50 litros
FMK25-8E/6	8	88	10500	50 litros

El filtro está previamente montado en 2 partes.

Filtros de cartucho **FMC**

Diseño

- Cartuchos estándar de poliéster CA100: 10 g/m³ máx. polvo fino o grueso.
- Cartucho de celulosa CA175: 1 g/m³ máx. humos fríos
- Temperatura máxima de funcionamiento 75 ºC
- Vacío máximo 6000 Pa.
- Sobrepresión máxima 1500 Pa.
- Dimensiones de entrada y salida 160, 250, 315, 400, 500 ó 560 mm.
- Sección de entrada de aire adaptada para un deflector o una placa de desgaste.
- Cámara de separación primaria con pantalla perforada.
- Cámara de salida de aire limpio, altura 200 mm.
- Puerta atornillada.
- Depósito de polvo de 50 litros
- Medición de la presión diferencial y control del sistema de limpieza: DFC-8M, suministro de energía 230 V – 60 Hz.
- Sistema de limpieza de aire comprimido (máx. 6 bar), conexión 1".
- Filtro de aire comprimido y regulador de presión

Acabado

- Chapa de acero galvanizado.

Opcional

- Una gama de materiales de filtrado para adap tarse al polvo que debe filtrarse.
- Disponible en tres versiones principales:
  - Filtro con tolva y depósito de recogida.
  - Filtro con tolva y brida de descarga de 300 x 300 mm.
  - Se puede utilizar como filtro de silo.
- Versión ATEX con alivio de explosión en el cuerpo del filtro para las clases de polvo St1, St2 o St3 e instalación de filtrado fuera de la zona, zona 22 o en la zona 21: Modelo FMCZ.
- Válvula rotativa en el cuerpo del filtro para las clases de polvo St1, St2 e instalación de filtrado fuera de la zona o en la zona 22.
- Panel abisagrado.
- Contenedor con ruedas de 50 ó 100 litros.
- Entrada rectangular o brida de salida.
- Cámara de salida de aire limpio, altura 350 mm., para caudal de aire entre 9.500 y 16.000 m³/h.
- Cámara de salida de aire limpio, altura 500 mm., para caudal de aire entre 16.000 y 21.200 m³/h.

Accesorios

- Selección de ventiladores FM integrados de 3,0 a 18,5 kW.
- Válvula manual en la entrada del ventilador.
- Plataforma con escalera para tareas de mantenimiento.
- Salida con silenciador.
- Cubierta insonorizada para reducir el ruido del ventilador y el motor.
- Válvula de contrapresión para el vaciado de polvo.
- Vaciado continuo de polvo con válvula rotativa NRS 3.
- Protección adicional de los cartuchos frente a polvo fibroso.
- Pata extensible hasta 2.000 mm.
- CARZ válvula de aislamiento por contrapresión.
- Alimentador de cal tipo NFKG-70.



La serie de filtros de cartucho FMC ofrece muchas ventajas operativas gracias a su diseño compacto y al sistema UniClean® patentado. El diseño especial de los cartuchos UniClean® garantiza una limpieza consistente y eficiente. Los filtros FMC están diseñados para caudales de aire entre de 1.200-21.000 m³/h que contienen diferentes tipos de polvo.
Los filtros FMC pueden equiparse con diferentes tipos de cartuchos de filtro, posicionados verticalmente para evitar la acumulación de polvo en el material de filtrado.

Ventajas

- Los cartuchos están disponibles en una amplia variedad de materiales para adaptarse a la mayoría de las aplicaciones, independientemente del tipo y de la cantidad de polvo.
- Su diseño compacto modular hace que sea posible instalarlos cerca del origen del polvo, de modo que se reduce el consumo de energía.
- Los cartuchos de los filtros FMC son accesibles y fáciles de cambiar.
- Control inteligente ECO-eficiente que minimiza el mantenimiento y los coste de energía.

Código, por ejemplo: FMC200-2L	
FMC200	Filtro de cartucho FMC200
2-8	N.º de cartuchos
L/A	Altura del cartucho: L = bajo, A = alto

ATEX Ex II D St3, equipo certificado atendiendo

Tipo	N.º de cartuchos	Superficie del filtro, m²	Caudal de aire máx., m³/h	Depósito de polvo
FMC200-2L	8	Estándar: 32	3200	50 litros
FMC200-2L	8	celulosa: 72	3200	50 litros
FMC200-4L	16	Estándar: 64	6400	50 litros
FMC200-4L	16	celulosa: 144	6400	50 litros
FMC200-6L	24	Estándar: 96	9600	50 litros
FMC200-6L	24	celulosa: 216	9600	50 litros
FMC200-8L	32	Estándar: 128	12800	50 litros
FMC200-8L	32	celulosa: 288	12800	50 litros
FMC200-2A	8	Estándar: 53	5300	50 litros
FMC200-2A	8	celulosa: 116	5300	50 litros
FMC200-4A	16	Estándar: 106	10600	50 litros
FMC200-4A	16	celulosa: 232	10600	50 litros
FMC200-6A	24	Estándar: 159	15900	50 litros
FMC200-6A	24	celulosa: 348	15900	50 litros
FMC200-8A	32	Estándar: 212	21200	50 litros
FMC200-8A	32	celulosa: 464	21200	50 litros

El filtro está previamente montado en 2 partes.



Filtros de cartucho **FMC**

FMC200-2L y 2A con depósitos de polvo

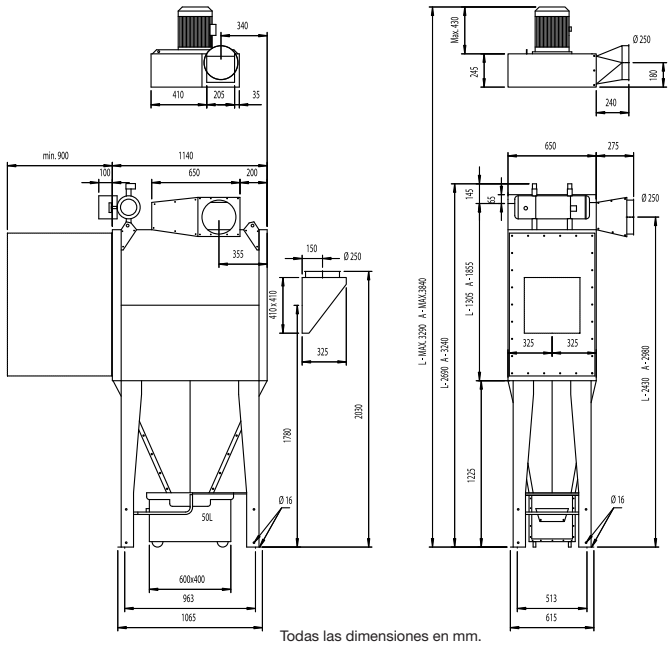

Todas las dimensiones en mm.

Tipo	FMC200-2L		FMC200-2A	
	Estándar	celulosa	Estándar	celulosa
Superficie del filtro, m²	32	72	53	116
Peso (kg) con el depósito de polvo de 50 litros, sin ventilador	219	219	267	267

Filtro de cartucho **FMC**

FMC200-4L y 4A con depósito de polvo

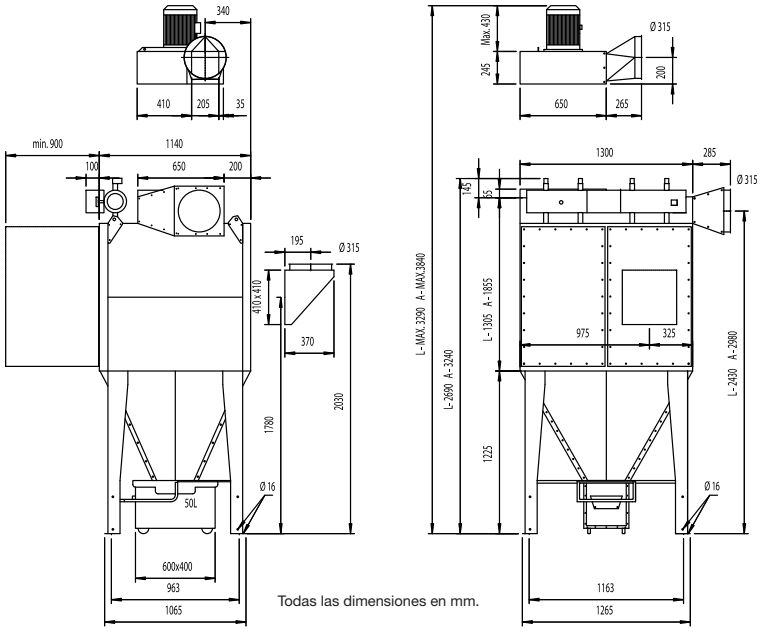

Todas las dimensiones en mm.

Tipo	FMC200-4L		FMC200-4A	
	Estándar	celulosa	Estándar	celulosa
Superficie del filtro, m²	64	144	106	232
Peso (kg) con el depósito de polvo de 50 litros, sin ventilador	418	418	495	495





Filtros de cartucho **FMC**

FMC200-6L y 6A con depósito de polvo

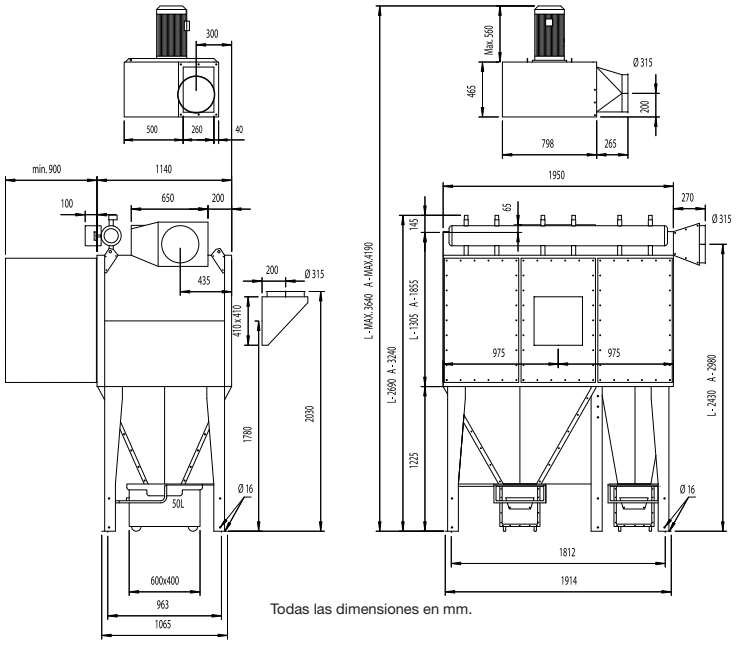

Todas las dimensiones en mm.

Tipo	FMC200-6L		FMC200-6A	
	Estándar	celulosa	Estándar	celulosa
Superficie del filtro, m²	96	216	159	348
Peso (kg) con el depósito de polvo de 50 litros, sin ventilador	637	637	740	740

FMC Filtros de cartucho

FMC200-8L y 8A con depósito de polvo

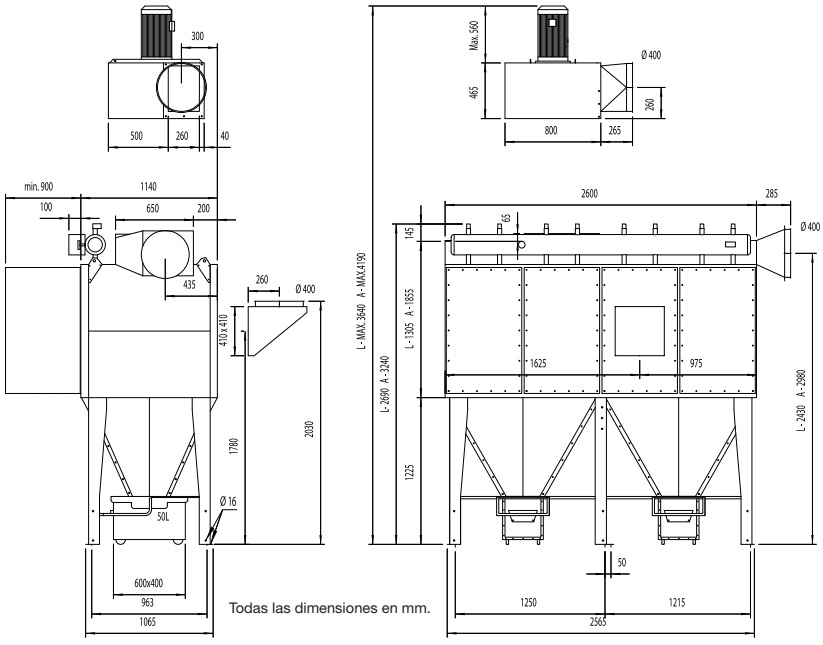

Todas las dimensiones en mm.

Tipo	FMC200-8L		FMC200-8A	
	Estándar	celulosa	Estándar	celulosa
Superficie del filtro m²	128	288	212	464
Peso (kg) con el depósito de polvo de 50 litros, sin ventilador	836	836	969	969

Filtros de cartucho **FMC**

Posiciones de entrada y salida para FMC200, tipo L y A
(para consultar los diagramas, véase la página anterior)

Entrada:

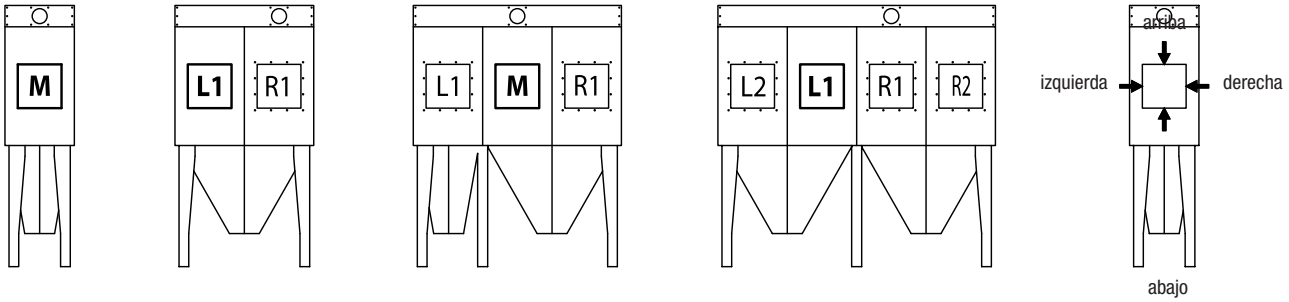

Salida sin ventilador:

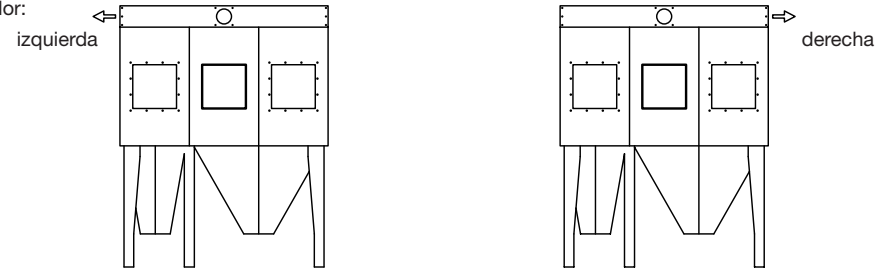

Ventilador:

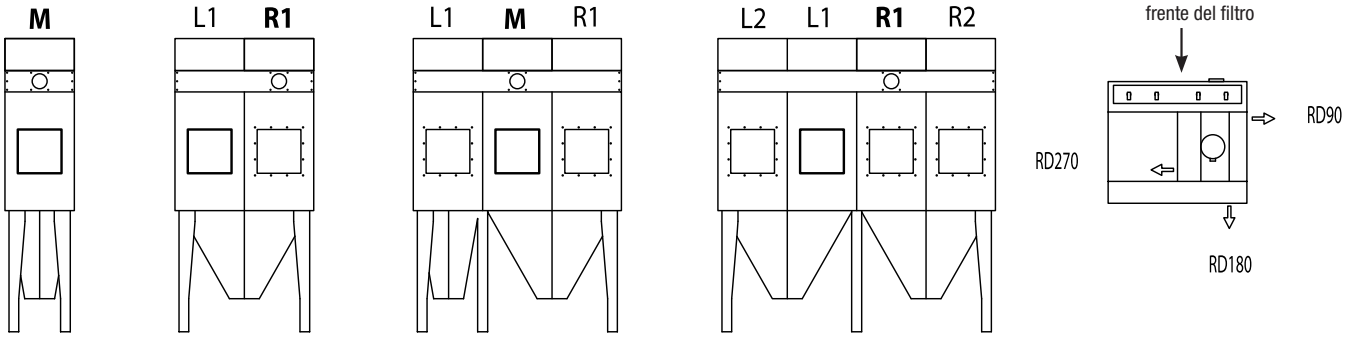



Tipo	Posición de entrada	Dirección de entrada	Posición del ventilador	Salida con ventilador	Salida sin ventilador
FMC200-2L **FMC200-2A**	**M**	arriba **derecha** **izquierda** **abajo**	**M**	RD270 **RD180** **RD90**	derecha **izquierda**
FMC200-4L **FMC200-4A**	L1 **R1**	arriba **derecha** **izquierda** **abajo**	R1 **L1**	RD270 **RD180** **RD90**	derecha **izquierda**
FMC200-6L **FMC200-6A**	M **L1** **R1** **R1/L1***	arriba **derecha** **izquierda** **abajo**	M **R1** **L1**	RD270 **RD180** **RD9**	derecha **izquierda** **arriba**
FMC200-8L **FMC200-8A**	L1 **R1** **L2** **R2** **R1/L2*** **R2/L1***	arriba **derecha** **izquierda** **abajo**	R1 **L1** **R2** **L2**	RD270 **RD180** **RD90**	derecha **izquierda** **arriba**

Las posiciones en negrita son estándar. * Diámetro 500 y 560 para FMC200-6A y FMC200-8A, una unión en T une las dos entradas.

Ventilador FM integrado para filtros FMK y FMC

Eficacia máxima con ruido mínimo

El ventilador FM tiene un diseño que ofrece un rendimiento máximo con un ruido mínimo. El resultado es un sistema seguro y fiable con bajo consumo de energía sobre el rango completo de caudal de aire. Solo se puede acceder a los ventiladores en el flujo RD. Los ventiladores FMZ se pueden utilizar en el lado de aire limpio de un filtro FMCZ 200 o FMKZ 25 que maneja polvo explosivo. Los ventiladores FMZ están equipados con un panel de inspección.



Especificaciones	Estándar
Ventilador, material	chapa de acero galvanizado, 2 mm
Motor, datos eléctricos	3 x 400V, 50 Hz
Velocidad del motor y el ventilador	2900 rpm

Marcado

FMZ es un tipo de filtro marcado para la instalación fuera de la zona de atmósfera explosiva:

Ex II D T4 zona interior 22

Para instalación en la zona 22:

Ex II 3D T4 zona interior 22

Tipo	Potencia del motor kW	Peso* kg	Caudal de aire óptimo m³/h	Nivel sonoro dB(A)/1m¹	Eficacia	Caudal de aire máx. m³/h	L mm	W mm	H mm	M mm
FM620	3,0	74	2000	65	82	3000	650	650	245	350
FM622	4,0	83	3000	69	82	4000	650	650	245	370
FM625	5,5	95	4000	67	82	5000	650	650	245	430
FM825	7.5	150	5000	72	82	6000	800	800	465	430
FM831	11,0	166	7000	73	82	8000	800	800	465	560
FM835	15,0	180	9000	74	81	10000	800	800	465	560
FM1000	18,5	260	14000	76	82	16000	1173	1023	378	505

* Peso total aproximado del ventilador y el motor en base al modelo utilizado. El nivel de ruido y eficiencia cumplen los con requisitos adecuados. Nota 1: Conexiones de tubería incluidas. Nivel de ruido de la salida no incluido.

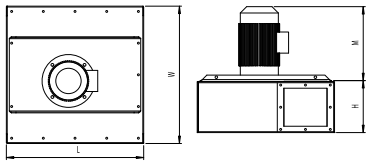

Brida de salida para FM 600

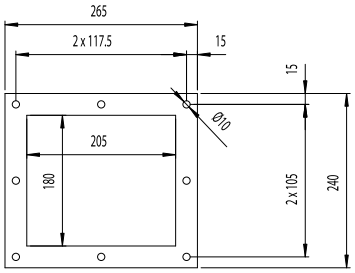

Brida de salida para FM 800

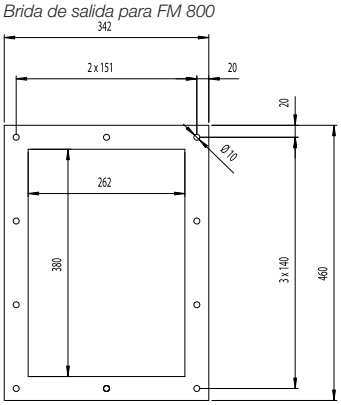

Diagrama de capacidad del ventilador FM

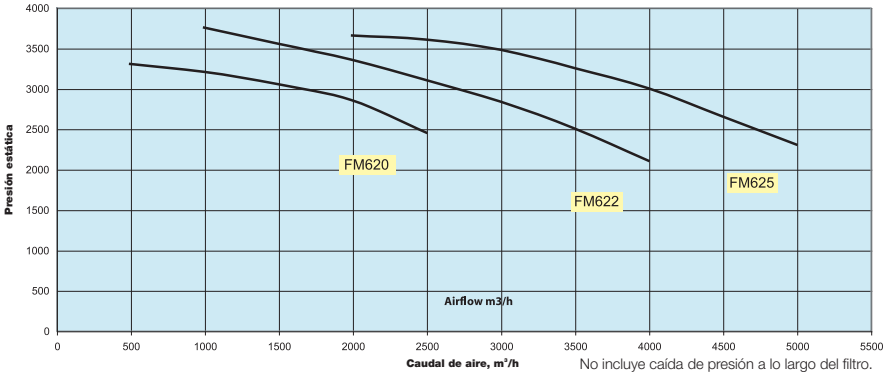

No incluye caída de presión a lo largo del filtro.

Diagrama de capacidad del ventilador FM

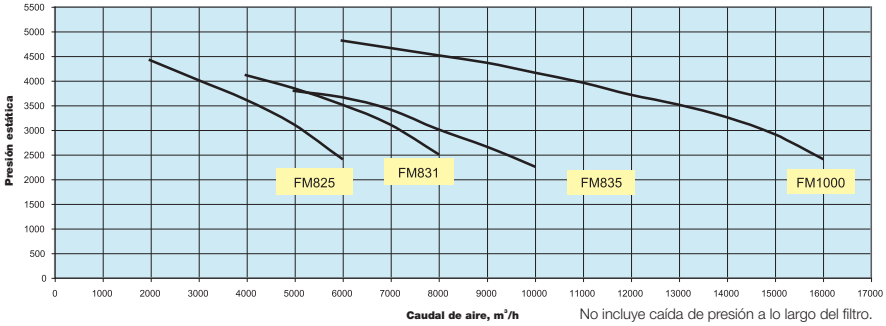

No incluye caída de presión a lo largo del filtro.

Brida de salida para FM 1000

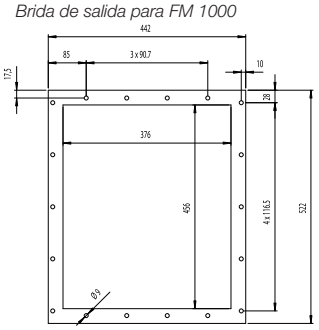

Filtros con limpieza por vibración **AUTO M-Z**



La serie Auto M-Z es un potente filtro independiente con sistema automático de limpieza del agitador.
Se trata del último modelo, basado en nuestro continuo desarrollo en busca de mejoras de producción, realizado a lo largo de 30 años.

Ventajas

- Acceso para el mantenimiento desde el frente de la unidad.
- Depósito de polvo.
- No es necesario aire comprimido.
- Certificación ATEX para polvo explosivo en las categorías St1, St2 y St3.
- Mecanismo de agitador eléctrico automáti co y eficiente.
- Protegido contra la intemperie para colocación en exteriores.
- Un diseño compacto y cuidado facilita su colocación.

Diseño

- Temp. de funcionamiento máxima 80 ºC
- Vacío máximo: 4000 Pa
- Sobrepresión máxima: 1500 Pa
- Superficie de filtro desde 7,5 a 90 m^2.
- Amplia gama de materiales de filtro para la mayoría de las aplicaciones.
- Gama completa de ventiladores de alto rendimiento de 0,75 kW a 15 kW.
- Varias opciones para la colocación de la entrada.
- Todas las conexiones eléctricas se dirigen al lateral de conexión de la unidad.

Acabado

- Generalmente RAL 7035 gris, otros colores y especificaciones de pintura disponibles.

Opcional

- Dispositivo de pesado para depósitos, disponible para facilitar el uso de las bolsas de residuos.
- Sección para preseparación de polvo voluminoso o fibroso.
- Unidad de vaciado de bolsas con panel abisagrado en el frente.
- Atrapachispas en la admisión.
- Filtro secundario integrado F7 ó H14.
- Ventilador de 0,75 – 15,0 kW.

Accesorios

- Campana del silenciador para el ventilador.
- Salida con campana.
- Indicador de diferencia de presión.
- Sistema de filtros autolimpiables.
- Alimentador de cal tipo NFKG-70

Tipo	Superficie del filtro m^3	Caudal de aire máx. m^3/hr	Ventilador máx. kW	Peso kg
Z7.5	7,5	800	3	160
Z15	15	1900	3	210
Z25	25	3000	7.5 (pequeño)	310
Z30	30	3400	7.5 (pequeño)	350
Z50	50	6000	15	520
Z60	60	6800	15	640
Z75	75	9000	15	740
Z90	90	10200	15	860

* Estructura incluida para limpieza del agitador, motor de 0,25 kW y depósito de polvo de 75 litros.
Sistema de limpieza para ventilador y agitador excluido.

ATEX Ex II D St3, equipo certificado

Unidad estándar AUTO M-Z											Peso máximo, kg	
Tipo	A Ancho sin caja de terminales	B Profundidad	C Altura con depósito de polvo de 75 litros	D Altura con depósito de polvo de 150 litros	E Altura hasta el centro, depósito de entrada de 75 litros	F Altura hasta el centro, depósito de entrada de 150 litros	G Altura máxima del motor	H Altura del compartimento del filtro	K Altura del silenciador std.	Entrada Dimensión	Unidad con depósito y ventilador grande.	Compartimento del filtro
Z7.5	830	750	1458	1753	485	783	245	911	425**	Ø 100, 125 150 y 190	160	120
Z15	830	750	2008	2303	485	783	245	1461	425**	Ø 100, 125 150 y 190	210	160
Z25	1120	1010	2313	2613	565	865	366	1680	425	450 x 200 (H)	310	250
Z30	1120	1010	2567	2867	565	865	366	1937	425	450 x 200 (H)	350	290
Z50	2240	1010	2313	2613	565	865	844*	1680	425	450 x 200 (H)	520	420
Z60	2240	1010	2657	2867	565	865	844*	1937	1100	450 x 200 (H)	640	500
Z75	3360	1010	2313	2613	565	865	844*	1680	1100	450 x 200 (H)	740	550
Z90	3360	1010	2567	2867	565	865	844*	1937	1100	450 x 200 (H)	860	680

* NOTA: Correspondiente a ventiladores de 11 kW y 15 kW, montados externamente. Dimensiones de 7,5 kW motor 366.
** NOTA: : El tamaño máximo del ventilador para Z 7,5 y Z 15 es 3,0 kW.

Todas las dimensiones en mm.

Filtro con limpieza por vibración AUTO M-Z Dimensiones

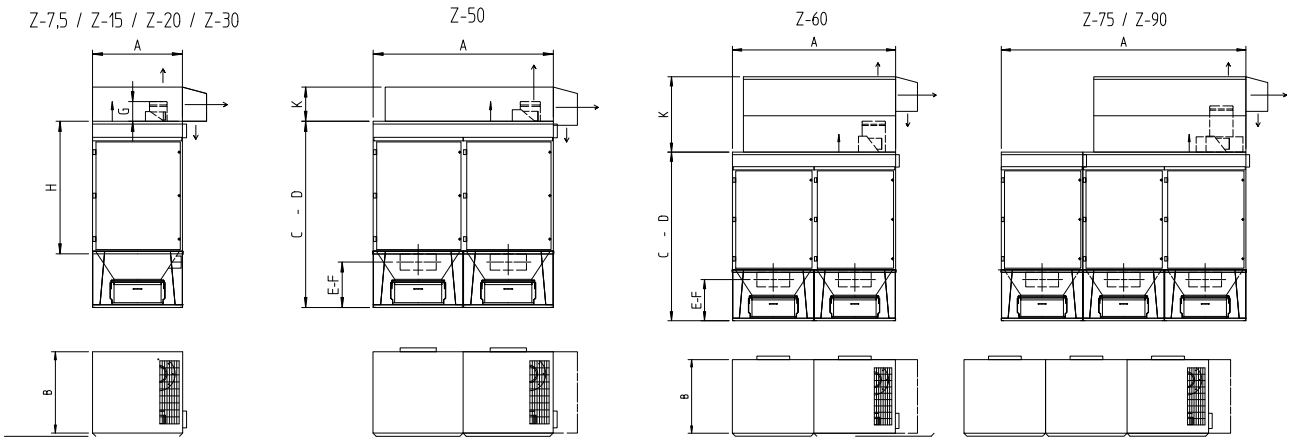

Salida, alt. 1 arriba

Salida, alt. 2 en el lateral con red de protección.

Salida, alt. 3 en el lateral con tapa para protección contra el tiempo.

Entrada estándar en la parte posterior para unidades Z 7.5 a Z 30.
Entrada lateral opcional.

Entrada estándar en la parte posterior para unidades Z 50 a Z 90.
Entrada lateral opcional para las unidades Z 50 y Z 60.

Z 90 debe disponer de una entrada en la parte posterior.

AUTO M-Z Rendimiento del ventilador



Capacidad del ventilador con la salida abierta, a 2.900 rpm.

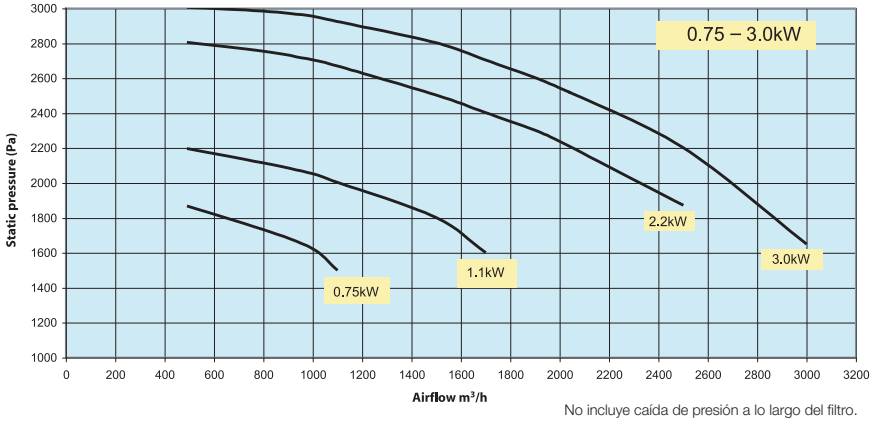

No incluye caída de presión a lo largo del filtro.

Capacidad del ventilador con la salida abierta, a 2.900 rpm.

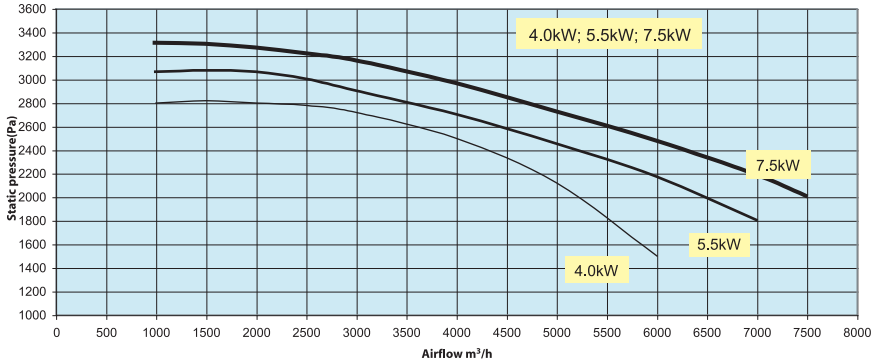

No incluye caída de presión a lo largo del filtro.

Capacidad del ventilador con la salida abierta, a 2.900 rpm.

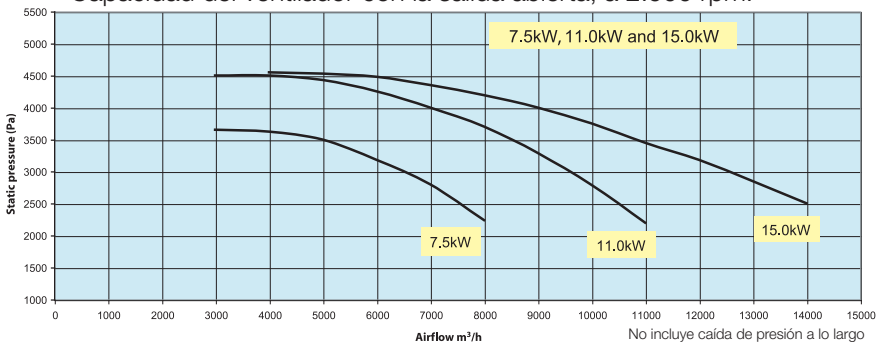

No incluye caída de presión a lo largo del filtro.

Filtro MJB / MJC / CJB







Nuestra gama también incluye filtros para grandes volúmenes de aire, altas temperaturas y grandes cantidades de material. Estos filtros se caracterizan por su resistente diseño para manejar alto vacío, sobrepresión y funcionamiento durante 24 horas. Contacte con nosotros para obtener información sobre la descripción técnica y el precio. Contacte con el servicio de atención al cliente, si necesita asistencia técnica.

Filtros de mangas MJB A y H	Filtro de cartucho MJC
Diseño en fuerte acero soldado	Diseño de fuerte acero soldado
Intercambio del filtro desde el lado de aire limpio	Intercambio del filtro desde el lado de aire limpio
Protegido contra la intemperie	Protegido contra la intemperie
ATEX para polvo explosivo en categorías	ATEX para polvo explosivo en categorías
St1, St2 y St3	St1, St2 y St3
Preseparador integrado con distribución de aire	Preseparador integrado con distribución de aire
de flujo cruzado o inferior	de flujo cruzado o inferior
Amplia gama de ventiladores integrados	Amplia gama de ventiladores integrados
Caudal de aire de hasta 190.000 m^3	Caudal de aire de hasta 65.000 m^3
por unidad de filtro	por unidad de filtro
Temperaturas constantes elevadas	
Hasta 250 C	

Filtro ciclónico de mangas CJB
Grandes caudales de aire, hasta 160.000 m^3/hr
La preseparación centrífuga eficiente garantiza la filtración efectiva de más de 300 g/m^3
Filtración con contenido de polvo muy bajo inferior a 0,1 g/m^3 en la entrada de aire
Diseñado para manejar grandes volúmenes de polvo, por ejemplo, procedentes de la madera o el papel.
ATEX para polvo explosivo en las categorías St1

Ventilador SiloSafe 24 y SiloSafe 24



Filtro de cartucho limpiado por aire comprimido con superficie de filtración de 24 m², utilizado para ventilación de silos. También disponible con un ventilador de 2,2 kW (SiloSafe 24F). Construcción robusta soldada en chapa de acero de 4 mm galvanizado en caliente. Los filtros se pueden sustituir con facilidad, ya que la tapa abisagrada se abre hacia arriba y los cartuchos se cambian desde esa posición. No hace falta mencionar que el filtro está disponible en las versiones ATEX St1-St3.

Ventajas

- Diseño compacto= colocación fácil.
- El filtro se ha galvanizado para que dure mucho tiempo
- Superficie del filtro de 24 m², lo cual significa que el filtro puede manejar grandes volúmenes
- Es fácil cambiar el filtro abriendo la tapa
- El cartucho Uniclean patentado proporciona una larga vida útil

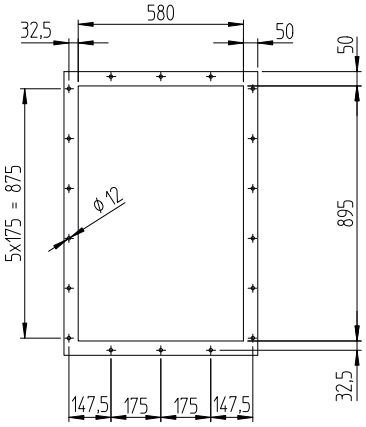

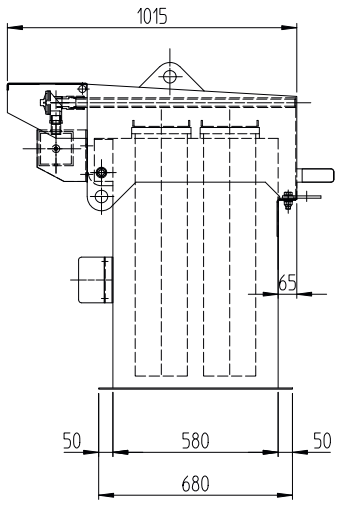

MFS sistema de filtro modular

El MFS ofrece una flexibilidad máxima a través de su exclusivo concepto modular de montaje de filtros estándar. Puede admitir casi cualquier combinación, desde un conjunto de filtros sencillo, a sistemas más grandes de filtrado en varias fases que combinen filtros de partículas, HEPA y gases. Para filtrar partículas y gases, coloque el filtro de partículas delante del filtro de gas. Para aumentar la capacidad total del caudal de aire monte más conjuntos de filtrado en paralelo. Aplicaciones: soldadura TIG y de puntos, extracción en laboratorio, ingredientes alimentarios y olores, tratamientos químicos, etc.

- Pocas piezas e instalación fácil
- Diseño modular, con fácil ampliación de la capacidad de filtrado
- Se pueden combinar filtros de partículas, HEPA y de gases



Filtro de partículas **MFS**

Para humo de soldadura, polvo y partículas gruesas. Una unidad de filtro completa incluye el cartucho del filtro, el soporte y las dos conexiones.



Caída de presión

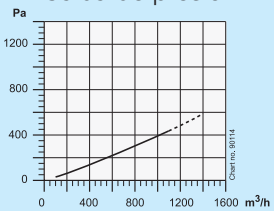

Ref. n.º	12600144
Superficie del filtro	18 m²
Eficiencia de filtrado 99% *	99 %*
Peso	8,8 kg
Material del cilindro	Papel de celulosa
Material del filtro	Papel de celulosa, BIA categoría M

Microfiltro **MFS** y HEPA

Para partículas ultrafinas y contaminantes. Una unidad de filtro completa incluye el cartucho del filtro, el soporte y las dos conexiones.



Caída de presión

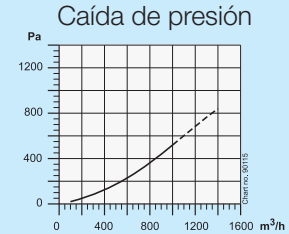

Ref. n.º	12600444
Superficie del filtro	14 m²
Eficiencia de filtrado 99% *	99,95 %*
Peso	6,4 kg
Material del cilindro	Papel de celulosa
Material del filtro	Fibra de microcristal

*) en conformidad con EN 1822, H13

MFS Filtro de gas y carbón

Absorbe olores, gases, humo y disolventes orgánicos (tolueno y metiletilcetona). Una unidad de filtro completa incluye el cartucho del filtro, el soporte y las dos conexiones.



Caída de presión

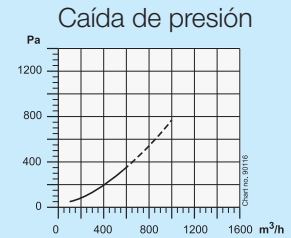

Ref. n.º	12600544
Peso total	21 kg
Peso del filtro	15 kg
Material del cilindro	Papel de celulosa
Material del filtro	Carbón activo

El caudal de aire no debe exceder 500 m³/h por unidad de filtro.

Cuanto menor es el caudal de aire, mayor es la separación/absorción.

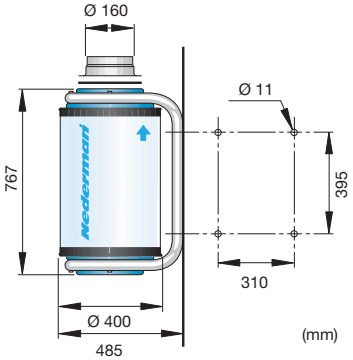

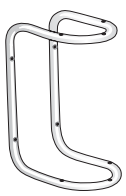

Accesorios	Ref. n.º
Contenedor.	12600644

FilterMax C25

Un filtro compacto e independiente con ventilador integrado



FilterMax C25 es una solución de un filtro integrado completo para todo el taller. FilterMax C25 filtra las impurezas del aire del sector del metal y el polvo no explosivo de otros sectores. El filtro puede manejar hasta 2.750 m³/h. Existe una amplia gama de cartuchos para diferentes aplicaciones. FilterMax C25 está equipado con el sistema de limpieza automática de Nederman. El sistema de chorro a presión limpia los cartuchos de filtro secuencialmente mientras el filtro permanece en funcionamiento. En caso necesario, FilterMax C25 también puede limpiarse tras el funcionamiento. El cartucho FilterMax C25 es un cartucho de filtro compacto de alto rendimiento. Los cartuchos están disponibles en varios materiales. La forma plana de los cartuchos de filtro minimiza el área de "pérdida" en la parte superior del cartucho.

Diseño

- Solución de filtrado potente para un funcionamiento continuo
- Unidad compacta que ocupa muy poca superficie
- Sistema de limpieza silencioso para conseguir un buen entorno de trabajo
- Ventilador integrado con sistema de control incorporado para una sencilla instalación mecánica y eléctrica

Modelos

Descripción	Tensión, V	Fase	Hz	Corriente, A	Ref. n.º
FilterMax C25 400 V 50 Hz *	400	3	50	6,1	12630167
Descripción	**Tensión, V**	**Fase**	**Hz**	**Corriente, A**	**Ref. n.º**
FilterMax C25 400 V 50 Hz **	400	3	50	6,1	12630767
Descripción	**Tensión, V**	**Fase**	**Hz**	**Corriente, A**	**Ref. n.º**
Equipo de conversión para FilterMax C25 desde 400 V a 230 V, trifásico, 50 Hz	230	3	50	6,1	12374563

* Los modelos incluyen el filtro PW NS, 12 m². ** Modelos sin filtro. Elija los filtros en la lista de accesorios.

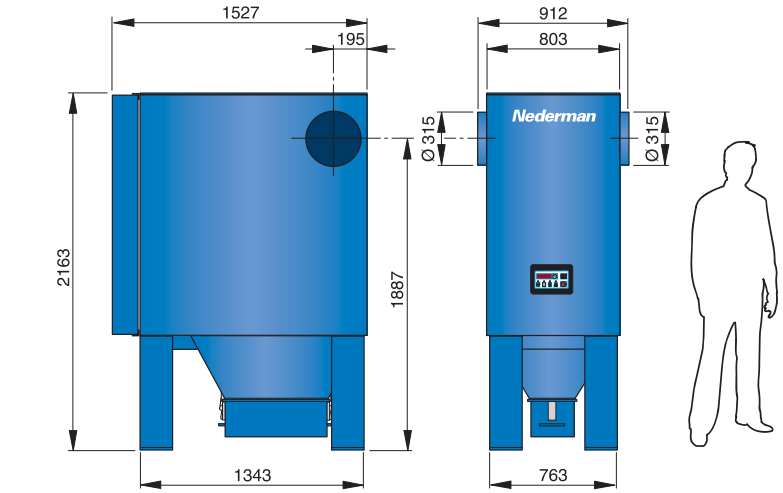

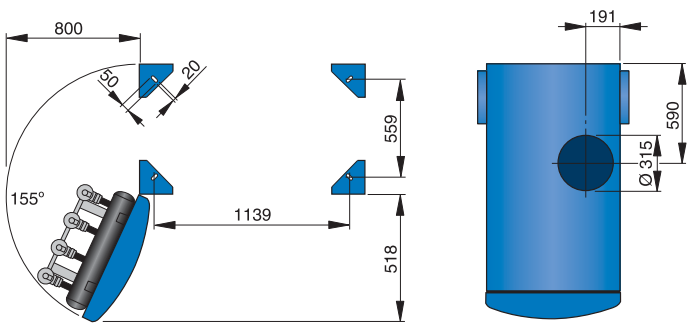

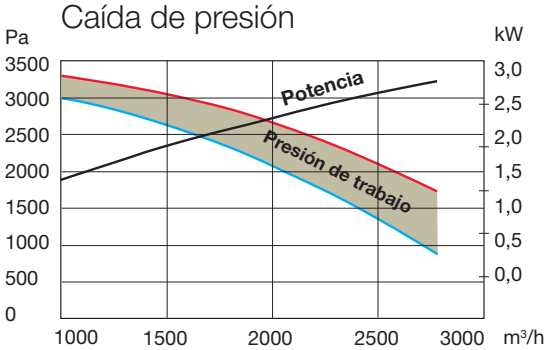

FilterMax C25
accesorios

Descripción	Ref. n.º
Cartucho de filtro, 12 m², PW NS-95-12-4 (paquete de 4) / W3 Tejido de poliéster impregnado de PTFE (que no se adhiere). Adecuado para humo y polvo fino y medio. Lavable. Eficiencia del 99 % a 0,5 µm.	12373270*
Cartucho de filtro, 12 m², PW PTFE-95-12-4 (paquete de 4) Membrana PTFE, con laminado en tejido de poliéster. Adecuado para partículas pequeñas a medianas. Lavable. Eficiencia del 99,9 % a 0,5 µm.	12373325*
Cartucho de filtro, 10 m², PW PTFE-95-10-4 (paquete de 4) Tejido de poliéster revestido en aluminio. Adecuado para partículas inflamables medianas a gruesas. Lavable. Eficiencia del 99 % a 0,5 µm.	12373303*
Cartucho de filtro, 10 m², antiestático, PWA PTFE-95-10-4 (paquete de 4) Tejido de poliéster revestido en aluminio, laminado con membrana de PTFE. Adecuado para partículas inflamables medianas a gruesas. Lavable. Eficiencia del 99,9 % a 0,5 µm.	12373335*
Regulador de filtro Utilizado para definir la presión de aire adecuada. Separa el polvo del aire comprimido, lo cual significa que también protege las válvulas. Debe instalarse en la línea de aire comprimido. Solo debe colocarse en un entorno protegido de heladas.	12372064
Válvula de cierre para aire comprimido Válvula de cierre para ventilación. Debe instalarse en la línea de aire comprimido. Se utiliza para cerrar el aire comprimido mientras se efectúan tareas de mantenimiento en el sistema. Si se solicita con la entrega inicial, este accesorio se acopla en la fábrica.	12372083
Vacuómetro Mide la caída de presión en los cartuchos del filtro. Montado en el soporte de FilterMax. Puede combinarse con un sensor de presión, de modo que el LED n.º 3 indica cuándo es necesario cambiar los cartuchos de filtro. Si se solicita con la entrega inicial, este accesorio se monta en la fábrica.	12372063
Equipo de control dP Utilizado para un control más efectivo de la limpieza, con un mejor seguimiento. Ahorra aire comprimido cuando se utiliza parcialmente para una carga variable. Equipado con funciones de alarma para elevada pérdida de carga en el filtro.	12373321
Interruptor de seguridad Para FilterMax C 25.	12372076
Equipo FilterMax C25 W3 El equipo incluye un equipo de control dP, un regulador de filtro, una válvula de cierre, una luz indicadora y bolsas de plástico para el depósito de polvo. Con este equipo, Filter Max C25 dispone de una certificación BGIA para humo de soldadura de clase W3, en conformidad con la norma EN ISO 15012-1.	12375078

* Solo puede solicitarse con FilterMax C25.

Modelo	C25
Peso	454 kg
N.º de cartuchos de filtro	4
Superficie total del filtro	48 m² (filtro Polyweb), 40 m² filtro antiestático Polyweb)
Caudal de aire (dependiente de la carga y la aplicación)	1.500–2.750 m³/h
Necesidad de aire comprimido	De 4 a 6 bar, sin aceite ni agua
Consumo de aire comprimido	64 N-litros/min en intervalos de 30 segundos, 32 N-litros/frecuencia de limpieza
Temperatura ambiente	De -20 °C a +50 °C
Temperatura de aire de procesamiento (seco)	De 0 °C a +60 °C, sin condensación
Rango de pérdida de carga	1200 Pa
Filtrado	El 99 % o el 99,9 % (filtro PTFE) a 0,5 µm (después de un tiempo en funcionamiento)
Capacidad del depósito	30 litros
Descripción del material	Chapa de acero pintada de 3 mm
Instalación	Interior
Potencia del ventilador	3 kW
Clase de protección	IP 54
Relé de tensión, accesorios	24 V CA, máx. 60 VA
Presión de funcionamiento	De 0 a -5 kPa, sin sobrepresión
Ruido de pulsación	50 dB LpAeq, 30 s
Nivel de ruido	66 dB(A)

FilterMax F

Sistema de filtro modular con preseparador integrado



FilterMax F es una solución de un filtro integrado completo para todo el taller. Con su preseparador integrado, FilterMax F es perfectamente adecuado para aplicaciones que implican humo y partículas gruesas. FilterMax F es un una unidad de filtro compacta y eficiente con capacidad de hasta 10.000 m^3/h.
FilterMax F está diseñado para el procesamiento industrial de humos y polvo seco no explosivo. El preseparador integrado compacto y eficiente atrapa el 80% de las partículas gruesas y de las chipas grandes, aumentando así la vida útil de los cartuchos del filtro.
FilterMax F está equipado con el sistema de limpieza automática de Nederman.
El sistema de chorro a presión limpia los cartuchos de filtro secuencialmente mientras el filtro permanece en funcionamiento. En caso necesario, FilterMax F también puede limpiarse tras el funcionamiento. El cartucho FilterMax F es un cartucho de filtro compacto de alto rendimiento. Los cartuchos están disponibles en varios materiales.
La forma plana de los cartuchos de filtro minimiza la área de "pérdida" en la parte superior del cartucho.

Diseño

- Sistema de control automático
- Sistema de limpieza de chorro a presión
- Cambio de filtro exento de polvo
- Atrapachispas y preseparador integrado

Modelos

Descripción	Ref. n.º
FilterMax F30	12603567
FilterMax F60	12606567
FilterMax F90	12609567

NOTA: No incluye cartuchos de filtro, entrada y salida y sistema de manejo. Estos elementos deben solicitarse por separado.

Componentes del sistema

Para obtener un sistema completo, es necesario elegir los componentes del sistema.

Descripción	FilterMax F Ref. n.º
Entrada: Diámetro de conexión Ø 250 mm	12373561
Entrada: Diámetro de conexión Ø 315 mm	12373562
Entrada: Diámetro de conexión Ø 400 mm	12373563
Entrada: Diámetro de conexión Ø 500 mm	12373564
Salida: Diámetro de conexión Ø 315 mm	12373565
Salida: Diámetro de conexión Ø 400 mm	12373566
Salida: Diámetro de conexión Ø 500 mm	12373567
Sistema de manejo de polvo: Equipo de depósito 2 x 40 litros. Adaptador incluido.	12373881
Sistema de manejo de polvo: Depósito con ruedas depósito con ruedas, 2 x 100 litros. Adaptador y patas extensibles incluidos.	12373897
Cartucho de filtro, 10 m^2, PW NS-75-10-6 (paquete de 6) / W3 Tejido de poliéster impregnado de PTFE (que no pega). Adecuado para humo y polvo fino y medio. Lavable. Eficiencia del 99 % a 0,5 µm.	12373161*
Cartucho de filtro, 10 m^2, PW PTFE-75-10-6 (paquete de 6) Membrana PTFE, con laminado en tejido de poliéster. Adecuado para partículas pequeñas a medianas. Lavable. Eficiencia del 99,9 % a 0,5 µm.	12375388*

* Solo puede solicitarse con FilterMax F.

Accesorios

Descripción	FilterMax F Ref. n.º
Depósito de polvo adicional de 40 litros.	12373898
Depósito de polvo adicional de 100 litros (tapa incluida).	12373899
Equipo de control dP Utilizado para un control más efectivo de la limpieza, con un mejor seguimiento. Ahorra aire comprimido cuando se utiliza parcialmente para una carga variable. Equipado con funciones de alarma para elevada pérdida de carga en el filtro.	12373603
Válvula de corte Válvula de corte para ventilación. Debe instalarse en la línea de aire comprimido. Se utiliza para cerrar el aire comprimido mientras se efectúan tareas de mantenimiento en el sistema.	12372083
Sensor de presión para aire comprimido Protege al filtro frente a daños cuando se utiliza sin aire comprimido. No se debe colocar en áreas de alto riesgo de explosión.	12372142
Regulador de filtro Utilizado para definir la presión de aire adecuada. Separa el polvo del aire comprimido, lo cual significa que también protege las válvulas. Debe instalarse en la línea de aire comprimido. Solo debe colocarse en un entorno protegido de heladas.	12372064
Vacuómetro Mide la caída de presión en los cartuchos del filtro. Montado en el soporte de FilterMax.	12372063
Módulo de filtro Módulo de filtro para obtener capacidad adicional, máx. 4 módulos en una unidad.	12373946
Equipo FilterMax F W3 El equipo incluye un equipo de control dP, un regulador de filtro, una válvula de cierre, una luz indicadora y bolsas de plástico para el depósito de polvo. Con este equipo, Max F dispone de una certificación BGIA para humo de soldadura de clase W3, en conformidad con la norma EN ISO 15012-1.	12375079

FilterMax F

	Diámetro interno de entrada/salida (mm)			
	250	315	400	500
A	-	2 375	2 440	2 565
B	-	3 300	3 365	3 490
C	-	-	4 290	4 415
D	2 450	2 560	-	-
E	3 370	3 480	3 540	-
F	-	4 410	4 470	4 600
G	-	1 430	1 445	1 465
H	275	325	395	445

NOTA: El valor de la altura es aplicable a un depósito de 40 litros.
Si se utiliza un depósito de 100 litros, añada 450 mm.

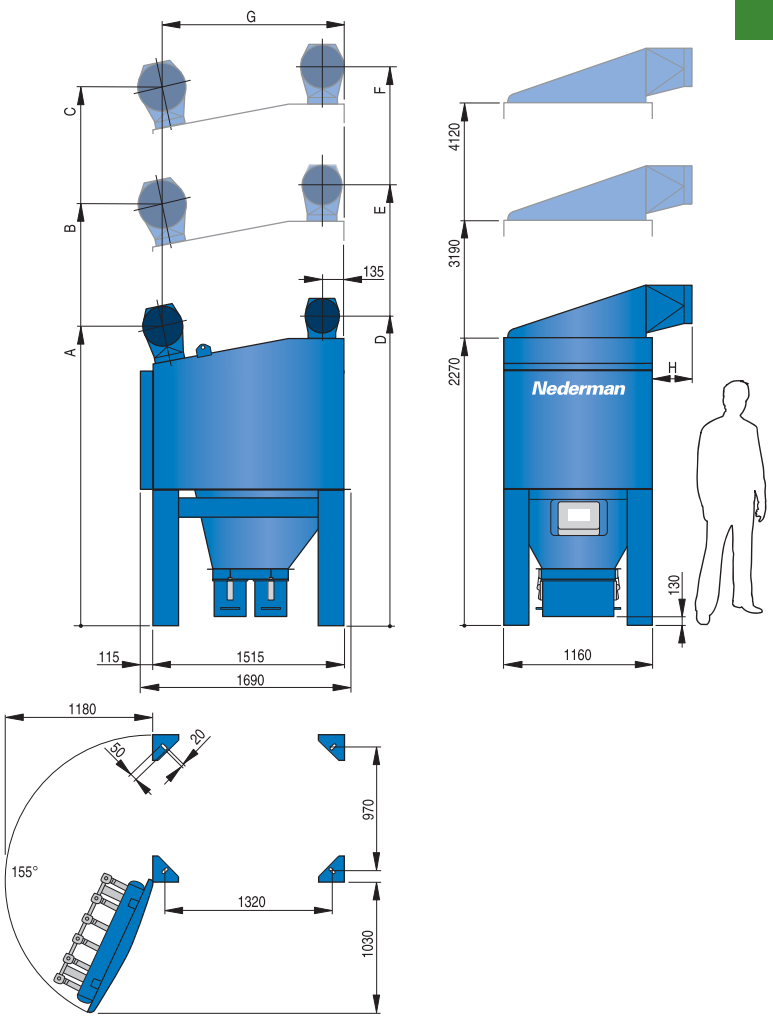

Modelo	F 30	F 60	F 90
Peso	630 kg	900 kg	1200 kg
N.º de cartuchos de filtro	6	12	18
Superficie total del filtro	60 m²	120 m²	180 m²
Caudal de aire (dependiente de la carga y la aplicación)	1.500–3.500 m³	3.000-7.000 m³	4.500-10.000 m³
Necesidad de aire comprimido	De 4 a 6 bar, sin aceite ni agua		
Consumo de aire comprimido	70 litros-N/min en intervalos de 30 segundos, 35 litros-N/frecuencia de limpieza		
Suministro de energía	100 V, 120 V, 230 V, 50/60 Hz		
Temperatura ambiente	De -20 °C a +60 °C / de -5 °F a 140 °F		
Temperatura de aire de procesamiento (seco)	De 0 °C a +60 °C, sin condensación		
Rango de pérdida de carga	1200 Pa		
Filtrado	El 99 % o el 99,9 % (filtro PTFE) a 0,5 µm (después de un tiempo en funcionamiento)		
Descripción del material	Acero pintado de 3 mm, color base de zinc con epoxy y recubrimiento superior		
Clases ambientales	C4 = alto riesgo de corrosión, exteriores, áreas urbanas contaminadas y regiones costeras		
Instalación	Interior / Exterior		
Clase de protección	IP 54		
Relé de tensión, accesorios	24 V CA, máx. 60 VA		
Presión de funcionamiento	De 0 a -5 kPa, sin sobrepresión		
Ruido de pulsación	50 dB LpAeq, 30 s		
Nivel de ruido	F30: 50 dB(A), F60: 63 dB(A), F90: 73 dB(A)		

FilterMax DF

Sistema de filtro modular para varias aplicaciones



FilterMax DF es una solución eficiente y compacta para los problemas relacionados con el polvo y el humo. FilterMax DF filtra las impurezas del aire del sector del metal y el polvo no explosivo de otros sectores. El filtro puede manejar hasta 13.000 m^3/h. Existe una amplia gama de cartuchos para diferentes aplicaciones. FilterMax DF está equipado con el sistema de limpieza automática de Nederman.
El sistema de chorro a presión limpia los cartuchos de filtro secuencialmente mientras el filtro permanece en funcionamiento. En caso necesario, FilterMax DF también puede limpiarse tras el funcionamiento.
El cartucho FilterMax DF es un cartucho de filtro compacto de alto rendimiento. Los cartuchos están disponibles en varios materiales.
La forma plana de los cartuchos de filtro minimiza la área de "pérdida" en la parte superior del cartucho.

Diseño

- Sistema de control automático
- Sistema de limpieza de chorro a presión
- Cambio de filtro exento de polvo

Modelos

Descripción	Ref. n.º
FilterMax DF 40	12620467
FilterMax DF 80	12620567
FilterMax DF 120	12620667

NOTA: No incluye cartuchos de filtro, entrada y salida y sistema de manejo. Estos elementos deben solicitarse por

Componentes del sistema

Para obtener un sistema completo, es necesario elegir los componentes del sistema.

Descripción	FilterMax DF Ref. n.º
Entrada: Diámetro de conexión Ø 250 mm	12373561
Entrada: Diámetro de conexión Ø 315 mm	12373562
Entrada: Diámetro de conexión Ø 400 mm	12373563
Entrada: Diámetro de conexión Ø 500 mm	12373564
Salida: Diámetro de conexión Ø 315 mm	12373565
Salida: Diámetro de conexión Ø 400 mm	12373566
Salida: Diámetro de conexión Ø 500 mm	12373567
Sistema de manejo de polvo: Equipo de depósito, 50 l. El equipo incluye adaptadores y las patas extensibles correspondientes.	12373550
Sistema de manejo de polvo: Depósito con ruedas, 100 l. El equipo incluye adaptadores y las patas extensibles correspondientes.	12373571
Medidor para polvo con válvula giratoria: Para el transporte automatizado del polvo recogido. El equipo incluye adaptadores y las patas extensibles correspondientes.	12373573
Cartucho de filtro, 12 m2, PW NS-95-12-6 (paquete de 6) / W3 Tejido de poliéster impregnado de PTFE (que no se adhiere). Adecuado para humo y polvo fino a medio fino. Lavable. Eficiencia del 99 % a 0,5 µm.	12373301*
Cartucho de filtro, 12 m2 PW PTFE-95-12-6 (paquete de 6) Membrana PTFE, con laminado en tejido de poliéster. Para partículas pequeñas a medianas. Lavable. Eficiencia del 99,9 % a 0,5 µm.	12375387*
Cartucho de filtro, 10m^2, PW PTFE-95-10-6 (paquete de 6) Tejido de poliéster revestido en aluminio. Adecuado para partículas inflamables medianas a gruesas. Lavable. Eficiencia del 99 % a 0,5 µm.	12372749*
Cartucho de filtro, 10 m^2, antiestático, PTFE, PWA PTFE-95-10-6 (paquete de 6) Tejido de poliéster revestido en aluminio, laminado con membrana de PTFE. Adecuado para partículas inflamables medianas a gruesas. Lavable. Eficiencia del 99,9 % a 0,5 µm.	12373337*

* Solo puede solicitarse con FilterMax DF.

Accesorios

Descripción	FilterMax DF Ref. n.º
Depósito de polvo adicional de 50 litros.	12373547
Depósito de polvo adicional de 100 litros (tapa incluida).	12373899
Equipo de control dP Utilizado para un control más efectivo de la limpieza, con un mejor seguimiento. Ahorra aire comprimido cuando se utiliza parcialmente para una carga variable. Equipado con funciones de alarma para elevada pérdida de carga en el filtro.	12373603
Válvula de corte Válvula de corte para ventilación. Debe instalarse en la línea de aire comprimido. Se utiliza para cerrar el aire comprimido mientras se efectúan tareas de mantenimiento en el sistema.	12372083
Sensor de presión para aire comprimido Protege al filtro frente a daños cuando se utiliza sin aire comprimido. No se debe colocar en áreas de alto riesgo de explosión.	12372142
Regulador de filtro Utilizado para definir la presión de aire adecuada. Separa el polvo del aire comprimido, lo cual significa que también protege las válvulas. Debe instalarse en la línea de aire comprimido. Solo debe colocarse en un entorno protegido de heladas.	12372064
Vacuómetro Mide la caída de presión en los cartuchos del filtro. Montado en el soporte de FilterMax.	12372063
Módulo de filtro Módulo de filtro para obtener capacidad adicional, máx. 4 módulos en una unidad.	12373660
Equipo FilterMax DF W3 El equipo incluye un equipo de control dP, un regulador de filtro, una válvula de cierre, una luz indicadora y bolsas de plástico para el depósito de polvo. Con este equipo, Filter Max DF dispone de una certificación BGIA para humo de soldadura de clase W3, en conformidad con la norma EN ISO 15012-1.	12375080

FilterMax DF

	Diámetro interno de entrada/salida (mm)			
	250	315	400	500
A	-	2 615	2 685	2 810
B	-	3 535	3 605	3 730
C	-	-	4 525	4 650
D	2 590	2 700	-	-
E	3 510	3 620	3 690	-
F	-	4 540	4 610	4 740
G	-	1 195	1 195	1 195
H	270	315	390	440

NOTA: El valor de la altura es aplicable a un depósito de 50 litros.
Si se utiliza un depósito de 100 litros, añada 450 mm.

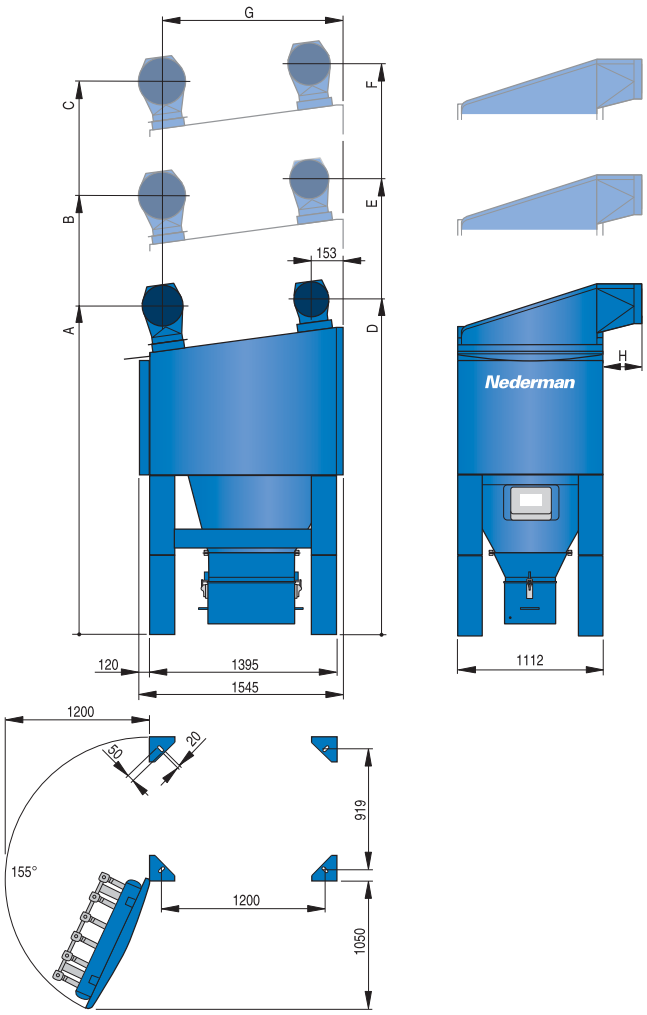

Modelo	DF 40	DF 80	DF 120
Peso	630 kg	900 kg	1200 kg
N.º de cartuchos de filtro	6	12	18
Superficie total del filtro	72 m² 60 m² (antiestático)	144 m² 120 m² (antiestático)	216 m² 180 m² (antiestático)
Caudal de aire (dependiente de la carga y la aplicación)	2.200–4.300 m³	4.300-8.600 m³	6.500-13.000 m³
Necesidad de aire comprimido	De 4 a 6 bar, sin aceite ni agua		
Consumo de aire comprimido	70 litros-N/min en intervalos de 30 segundos, 35 litros-N/frecuencia de limpieza		
Suministro de energía	100 V, 120 V, 230 V, 50/60 Hz		
Temperatura ambiente	De -20 °C a +60 °C		
Temperatura de aire de procesamiento (seco)	De 0 °C a +60 °C, sin condensación		
Rango de pérdida de carga	1200 Pa		
Filtrado	El 99 % o el 99,9 % (filtro PTFE) a 0,5 µm (después de un tiempo en funcionamiento)		
Descripción del material	Acero pintado de 3 mm, color base de zinc con epoxy y recubrimiento superior		
Clases ambientales	C4 = alto riesgo de corrosión, exteriores, áreas urbanas contaminadas y regiones costeras		
Instalación	Interior / Exterior		
Clase de protección	IP 54		
Relé de tensión, accesorios	24 V CA, máx. 60 VA		
Presión de funcionamiento	De 0 a -5 kPa, sin sobrepresión		
Ruido de pulsación	50 dB LpAeq, 30 s		
Nivel de ruido	DF 40: 50 dB(A), DF80: 63 dB(A), DF120: 73 dB(A)		

NOM 4 Filtro de neblina de aceite

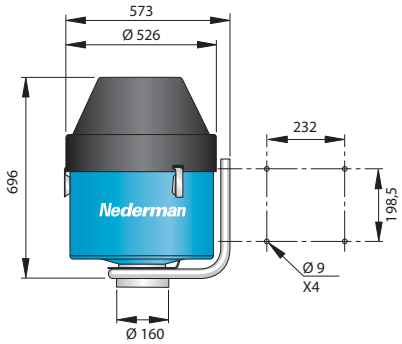

El NOM 4 es un filtro para neblinas de aceite con un diseño compacto, y por ello adecuado para máquinas CNC individuales y carenadas. La unidad es fácil de instalar y permite un máximo de flexibilidad en el taller, ya que suele instalarse encima de la máquina. El NOM 4 es adecuado para emulsiones, etc. y cumple con PM10.

- Eficacia de filtración superior
- Bajo coste de mantenimiento
- Sistema de filtros autolimpiables
- Ventilador integrado



Modelo	Caudal de aire máximo, m³/h	Superficie del filtro principal m²	Superficie del filtro HEPA, m²	Ventilador	Tensión, V	N.º de fases	Potencia, kW	Corriente, A	Ref. n.º
NOM 4	400	3	no	sí	230	1	0.37	3.15	12610368
NOM 4	400	3	5,5	sí	230	1	0.37	3.15	12610468
NOM 4	400	3	no	sí	400/230	3	0.37	1.0/1.75	12610568
NOM 4	400	3	5,5	sí	400/230	3	0.37	1.0/1.75	12610668

Válvulas motorizadas y arrancadores de ventilador, vea los apartados correspondientes.

	Accesorios	Ref. n.º
1	Depósito para goteo	12373657
2	Soporte de maquinaria, válvula incluida	12373705
3	Soporte de pared	10504035
4	Manómetros, mide la caída de presión en los cartuchos de filtro.	12373656

1 2 3 4



NOM 11 Filtro de neblina de aceite

- Eficacia de filtración superior
- Bajo coste de mantenimiento
- Diseñado para ocupar muy poco espacio
- Filtros autolimpiables
- Ventilador integrado

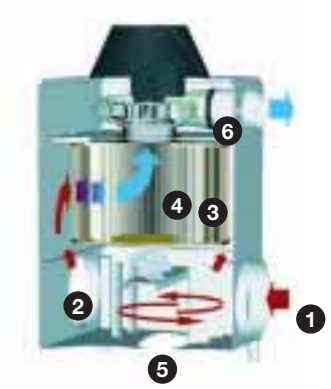

Los filtros de la serie NOM están diseñados para máquinas que troquelan y prensan chapas de acero, para máquinas de lavado industrial, para corte abrasivo enfriado por agua, etc. En todos los procesos de fabricación de metal donde se producen problemas con la neblina de aceite, es posible montar estos filtros en los sistemas de tuberías conectados a las máquinas. Todas las unidades están equipadas con vacuómetros para controlar el estado del filtro, proporcionando así una indicación cuando es necesario limpiar el filtro. Adecuado para emulsiones y aceites puros.



1. El aire contaminado del proceso se vierte en la cámara inferior.
2. El aire empieza a girar cuando pasa por las placas del generador de turbulencia y se extraen grandes gotas de aceite.
3. El filtro principal recoge la mayor parte de las partículas grandes. Dispone de una función de autodrenaje, que significa que el filtro puede gestionar grandes cantidades de emulsión. El filtro principal es lavable.
4. El filtro HEPA cumple con los requisitos oficiales para la limpieza efectiva. Los filtros NOM pue den por tanto equiparse con filtros HEPA. El filtro HEPA no es lavable.
5. Tubo de drenaje. El aceite regresa al depósito de recogida o a la máquina.
6. Ventilador incorporado.

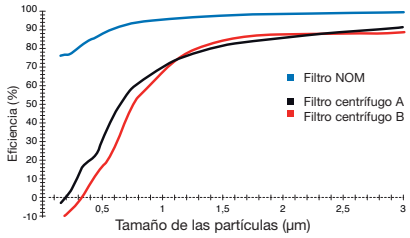

Eficiencia del filtro principal NOM comparado con los filtros centrífugos habituales, probado con DOP.

Modelo	Ventilador	Tensión, V	Fase	Filtro HEPA, m²	Potencia, kW	Corriente, A	Superficie del filtro, m²	Caudal de aire máx. m³/hr	Ref. n.º
NOM 11	sí	230	1	no	0,75	5	8,5	1 100	12620168
NOM 11	sí	230	1	16	0,75	5	8,5	1 100	12620268
NOM 11	sí	400/230	3	no	0,75	1,73/3,0	8,5	1 100	12620568
NOM 11	sí	400/230	3	16	0,75	1,73/3,0	8,5	1 100	12620668
NOM 11	no			no			8,5	1 100	12621168
NOM 11	no			16			8,5	1 100	12621268

	Accesorios	Para NOM 11	Ref. n.º
1	Silenciador	x	12373649
2	Depósito recogedor de agua y aceite, disponible en varios diseños	x	12373651
3	Manguera con recogida de aceite	x	12373652

NOM 11

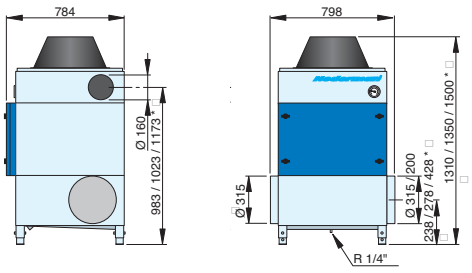

**) Dependiente de la longitud de la pata extensible.*

1



2



3

NOM 18 y 28 Filtro de neblina de aceite



Los filtros de la serie NOM están diseñados para máquinas que troquelan y prensan chapas de acero, para máquinas de lavado industrial, para corte abrasivo enfriado por agua, etc. En todos los procesos de fabricación de metal donde se producen problemas con la neblina de aceite, es posible montar estos filtros en los sistemas de tuberías conectados a las máquinas. Todas las unidades están equipadas con presiómetros para controlar el estado del filtro, proporcionando así una indicación cuando es necesario limpiar el filtro. Adecuado para emulsiones y aceites puros.

- Eficacia de filtración superior
- Bajo coste de mantenimiento
- Diseñado para ocupar muy poco espacio
- Filtro autolimpiable
- Fácil de instalar



1. El aire contaminado del proceso se vierte en la cámara inferior.
2. El aire empieza a girar cuando pasa por las placas del generador de turbulencia y se extraen grandes gotas de aceite.
3. El filtro principal recoge la mayor parte de las partículas grandes. Dispone de una función de autodrenaje, que significa que el filtro puede gestionar grandes cantidades de emulsión. El filtro principal es lavable.
4. El filtro HEPA cumple con los requisitos oficiales para la limpieza efectiva. Los filtros NOM pue den por tanto equiparse con filtros HEPA. El filtro HEPA no es lavable.
5. Tubo de drenaje. El aceite regresa al depósito de recogida o a la máquina.
6. Ventilador integrado.

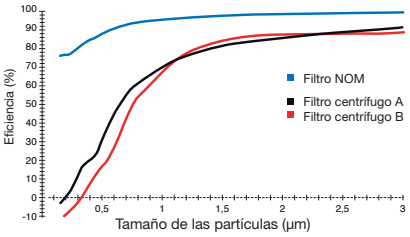

Eficiencia del filtro principal NOM comparado con los filtros centrífugos habituales, probado con DOP.

Modelo	Ventilador	Tensión, V	Fase	Filtro HEPA, m²	Potencia, kW	Corriente, A	Superficie del filtro, m²	Caudal de aire máx., m³/hr	Ref. n.º
NOM 18	sí	230	1	no	1,1	6,7	14	1 800	12630168
NOM 18	sí	230	1	24	1,1	6,7	14	1 800	12630268
NOM 18	sí	400/230	3	no	1,1	2,45/4,3	14	1 800	12630568
NOM 18	sí	400/230	3	24	1,1	2,45/4,3	14	1 800	12630668
NOM 18	no			no			14	1 800	12631168
NOM 18	no			24			14	1 800	12631268
NOM 28	sí	400/230	3	no	2,2	4,56/7,9	21	2 800	12640568
NOM 28	sí	400/230	3	40	2,2	4,56/7,9	21	2 800	12640668
NOM 28	no			no			21	2 800	12641168
NOM 28	no			40			21	2 800	12641268

	Accesorios	Para NOM 18	Para NOM 28	Ref. n.º
1	Silenciador	x		12373650
2	Depósito recogedor de agua y aceite, disponible en varios diseños	x	x	12373651
3	Manguera con recogida de aceite	x	x	12373652

NOM 18

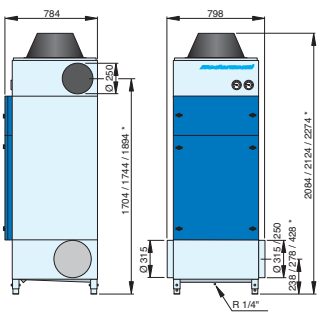

NOM 28

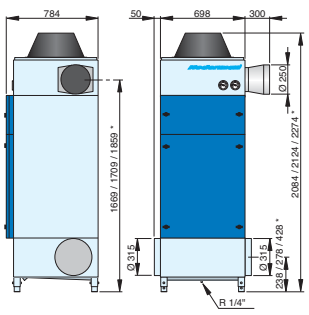

*) Dependiente de la longitud de la pata extensible.

1



2



3

NOM 112 Filtro de neblina de aceite

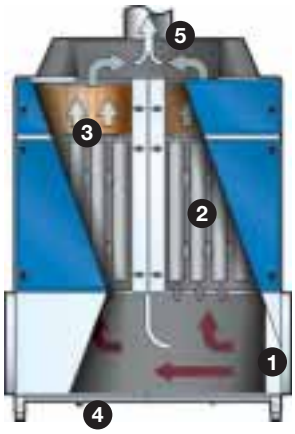

Los filtros de la serie NOM están diseñados para máquinas que troquelan y prensan chapas de acero, para máquinas de lavado industrial, para corte abrasivo enfriado por agua, etc. En todos los procesos de fabricación de metal donde se producen problemas con la neblina de aceite, es posible montar estos filtros en los sistemas de tuberías conectados a las máquinas. Todas las unidades están equipadas con presiómetros para controlar el estado del filtro, proporcionando así una indicación cuando es necesario limpiar el filtro. Adecuado para emulsiones y aceites puros.



1. El aire contaminado del proceso se vierte en la cámara inferior.
2. El filtro principal recoge la mayor parte de las partículas grandes. Dispone de una función de autodrenaje, que significa que el filtro puede gestionar grandes cantidades de emulsión. El filtro principal es lavable.
3. El filtro HEPA cumple con los requisitos oficiales para la limpieza efectiva. Los filtros NOM pueden por tanto equiparse con filtros HEPA. El filtro HEPA no es lavable.
4. Tubo de drenaje. El aceite regresa al depósito de recogida o a la máquina.
5. Conexión al sistema de ventilador central.

- Alta capacidad 10.000 m³/h
- Eficacia de filtración superior
- Filtro autolimpiable

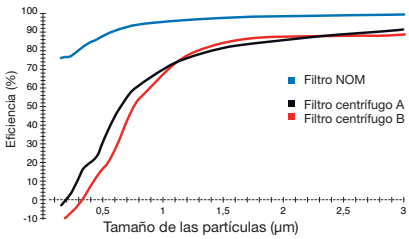

Eficiencia del filtro principal NOM comparado con los filtros centrífugos habituales, probado con DOP.

Modelo	Superficie del filtro m²	Caudal de aire máximo, m³/h	Ventilador	Filtro HEPA, m²	Ref. n.º
NOM 112	84	10 000	no	no	12670168
NOM 112	84	10 000	no	160	12670268

Accesorios	Para NOM 112	Ref. n.º
1	Depósito recogedor de agua y aceite, disponible en varios diseños	12373651
2	Manguera con recogida de aceite	12373652

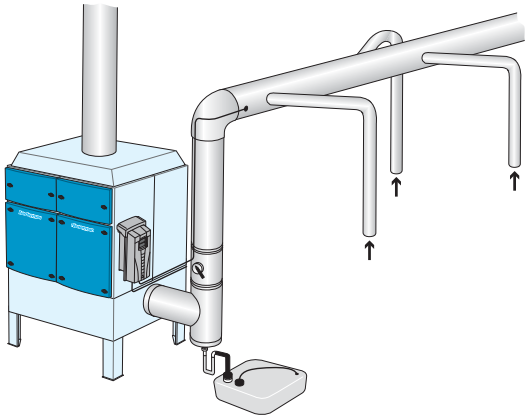

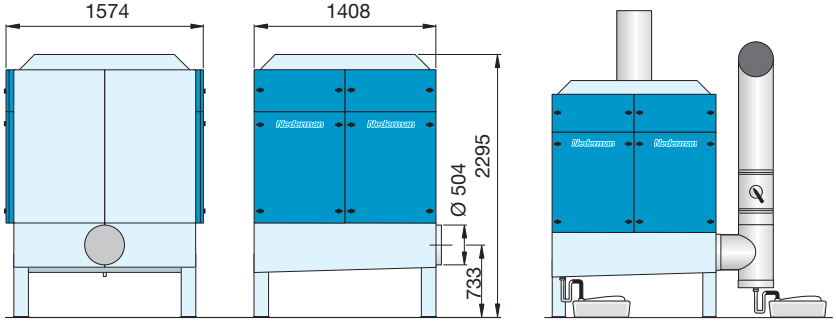



Piezas de recambio filtros

		Filtro principal	Filtros HEPA	N.º
Modelo	N.º de producto	N.º de pieza de repuesto	N.º de pieza de repuesto	
NOM 4	12610368	12373653	12373645	1
NOM 4	12610468	12373653	12373645	1
NOM 4	12610568	12373653	12373645	1
NOM 4	12610668	12373653	12373645	1

		Filtro principal	Filtros HEPA	N.º
Modelo	N.º de producto	N.º de pieza de repuesto	N.º de pieza de repuesto	
NOM 11	12620168	12373654	12373646	1
NOM 11	12620268	12373654	12373646	1
NOM 11	12620568	12373654	12373646	1
NOM 11	12620668	12373654	12373646	1
NOM 11	12621168	12373654	12373646	1
NOM 11	12621268	12373654	12373646	1

		Filtro principal	Filtros HEPA	N.º
Modelo	N.º de producto	N.º de pieza de repuesto	N.º de pieza de repuesto	
NOM 18	12630168	12373655	12373647	1
NOM 18	12630268	12373655	12373647	1
NOM 18	12630568	12373655	12373647	1
NOM 18	12630668	12373655	12373647	1
NOM 18	12631168	12373655	12373647	1
NOM 18	12631268	12373655	12373647	1

		Filtro principal	Filtros HEPA	N.º
Modelo	N.º de producto	N.º de pieza de repuesto	N.º de pieza de repuesto	
NOM 28	12640568	12373680	12373648	1
NOM 28	12640668	12373680	12373648	1
NOM 28	12641168	12373680	12373648	1
NOM 28	12641268	12373680	12373648	1

		Filtro principal	Filtros HEPA	N.º
Modelo	N.º de producto	N.º de pieza de repuesto	N.º de pieza de repuesto	
NOM 112	12670168	12373680	12373648	4
NOM 112	12670268	12373680	12373648	4

		Filtro de partículas sin depósito.	Micro filtro o filtro HEPA sin depósito	Filtro de gas sin depósito
Modelo	N.º de producto	N.º de pieza de repuesto	N.º de pieza de repuesto	N.º de pieza de repuesto
MFS	12600144	12600711		
MFS	12600444		12603361	
MFS	12600544			12603461





Ref. nº	Cartucho Filtro FMC
17031.200	CA175-90F L=850MM
17031.220	CA 100-40F L=850 MM
17031.230	CA140-40F L=850MM
17031.240	CA190-40F L=850MM
17031.300	CA175-145F L=1370
17031.320	CA100-66F L=1370
17031.330	CA140-66F L=1370
17031.340	CA190-66F L=1370
17031.520	CA100-22F L=500
17031.530	CA140-22F L=500

Ref. nº	Cartucho Filtro MJC
17051.200	CA175-90F L=850MM
17051.220	CA 100-40F L=850 MM
17051.230	CA140-40F L=850MM
17051.240	CA190-40F L=850MM
17051.300	CA175-145F L=1370
17051.320	CA100-66F L=1370
17051.330	CA140-66F L=1370
17051.340	CA190-66F L=1370
17051.520	CA100-22F L=500
17051.530	CA140-22F L=500

FilterMax		PW NS estándar / W3	PW PTFE	PWA antiestático	PWA PTFE antiestático	N.º	Bolsas de plástico (10) 950x950x0,15	Bolsas de plástico (10) 950x1400x0,15
Modelo	N.º de producto	N.º de pieza de repuesto	N.º de pieza de repuesto	N.º de pieza de repuesto	N.º de pieza de repuesto		N.º de pieza de repuesto	N.º de pieza de repuesto
C25	12630167	12373270	12373324	12373302	12373336	1	12375166	
C25	12630767	12373270	12373324	12373302	12373336	1	12375166	
F 30	12603567	12372055	12372060			1	12375166	12375167
F 60	12606567	12372055	12372060			2	12375166	12375167
F 90	12609567	12372055	12372060			3	12375166	12375167
DF 40	12620467	12373271	12373559	12372773	12373338	1	12375166	12375167
DF 80	12620567	12373271	12373559	12372773	12373338	2	12375166	12375167
DF 120	12620667	12373271	12373559	12372773	12373338	3	12375166	12375167

FILTROS PORTÁTILES

Los filtros portátiles son una forma rápida y flexible de mejorar el puesto de trabajo.

Los filtros portátiles se configuran como la manera más práctica y efectiva en coste para mejorar el puesto de trabajo en muy poco tiempo. Las unidades incluyen todo lo que se necesita para extraer el polvo y los humos en origen, estando disponibles en varios tamaños y con diferentes funciones.

Independientemente del filtro que seleccione, obtendrá el mejor de su categoría y la más alta calidad. Nederman es líder mundial en sistemas para el manejo de polvo y humos, con más de 60 años de experiencia.

47

54



GUÍA DE PRODUCTOS

Filtros portátiles



	FilterCart Original	FilterCart W3	FilterCart Carbón	WeldFilter C10	WeldFilter C20	FilterBox
Aplicaciones	Humos de soldadura ligeros	Humos de soldadura ligeros	Olores, gases, humo y disolventes orgánicos	Humos de soldadura ligeros	Humos de soldadura ligeros	Humos de soldadura y polvo
Caudal de aire, m³/hr	1050	1050	600	900	2 x 900	1000 - 1200
Superficie de filtración, m²	35	35	Carbón activo de 20 kg	12	2 x 12	13-15
Eficiencia de filtración	99%	99%	-	99%	99%	99% o 99,9%
Material del filtro	Cartucho	Cartucho	Carbón activo	Cartucho	Cartucho	Cartucho
Sistema de limpieza	Filtro desechable	Filtro desechable	Filtro desechable	Limpieza con aire comprimido	Limpieza con aire comprimido	Limpieza mecánica y por aire comprimido
Limpieza	-	-	-	Durante las paradas	Durante las paradas	Durante las paradas
Tipo de filtro	Sobrepresión	Sobrepresión	Sobrepresión	Vacío	Vacío	Vacío
Posición	Interior	Interior	Interior	Interior	Interior	Interior
N.º de página	50	51	51	49	49	52

WeldFilter C10 y C20,unidades portátiles de extracción y filtración

Las unidades móviles WeldFilter C10 y C20 se utilizan para la extracción y la filtración de humos de soldadura ligeros.



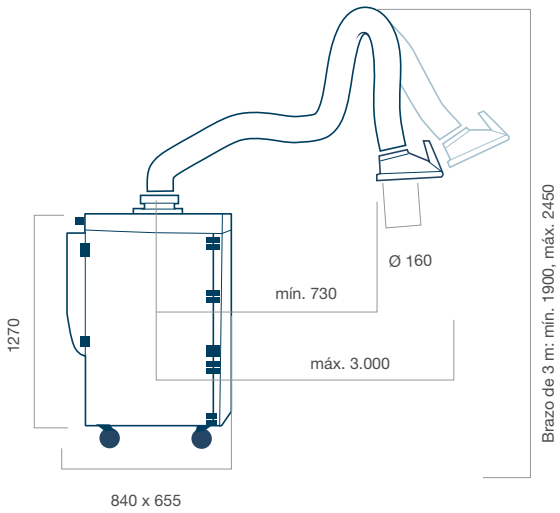

WeldFilter C10

- Fácil de mover y colocar
- Incluye un brazo de extracción de 3 m de longitud modelo Original
- Filtro limpiable con alta eficiencia de filtración, fácil de cambiar
- Contador de horas de servicio
- Alarma de bajo caudal de aire (momento de limpiar o cambiar el cartucho del filtro)
- Certificación BGIA para humo de soldadura clase W3, conforme a la norma EN ISO 15012-1.

Longitud del brazo m	Ø Brazo, mm	Caudal de aire máx., [1] m³/hr	Eficiencia de filtración %	Superficie del filtración, m²	Tensión, Enchufe eléctrico/ tensión	Potencia, kW	Frecuencia, Hz	N.º de fases	Nivel sonoro dB(A)	Peso, kg	Ref. n.º
3	160	500–900	≥ 99	12	230/EUR/RU [2]	1,1	50	1	72	175	12620151
3	160	500–900	≥ 99	12	400/EUR [3]	1,1	50	3	72	175	12620251

1) Máx. 1.100 m³/hr sin brazos de extracción. 2) Enchufe para Reino Unido suministrado por separado 3) Enchufe excluido.

Accesorios	Ref. n.º
Protección anti chispas, para montaje en la campana. Reduce el riesgo de incendio.	10551335



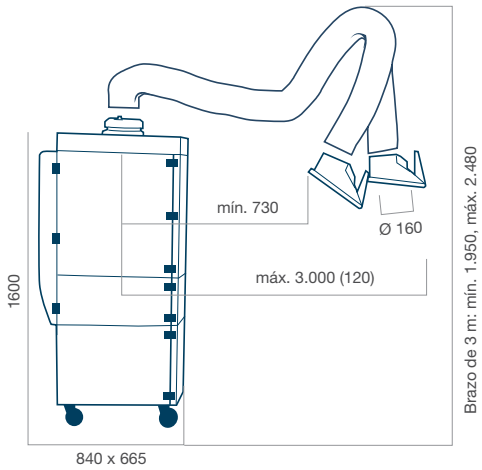

WeldFilter C20

- Fácil de mover y colocar
- Incluye dos brazos de extracción de 3 m de longitud, original
- Dos filtros limpiables con alta eficiencia de filtración, fáciles de cambiar
- Contador de horas de servicio
- Alarma de bajo caudal de aire (momento de limpiar o cambiar el cartucho del filtro)

Longitud del brazo, m	Ø Brazo, mm	Caudal de aire máx., [1] m³/h	Eficiencia de filtración, %	Superficie de filtración, m²	Tensión, Enchufe eléctrico/tensión	Potencia, kW	Frecuencia, Hz	N.º de fases	Nivel sonoro dB(A)	Peso, kg	Ref. n.º
3	160	2 x 500-900	≥ 99	2x12	400/EUR [2]	2,2	50	3	75	245	12621151

[1]) Máx. 2 x 1.100 m³/hr sin brazos de extracción.

[2]) Conector excluido.

Accesorios	Ref. n.º
Protección anti chispas, para montaje en la campana. Reduce el riesgo de incendio.	10551335

FilterCart Unidades de extracción/filtros portátiles





FilterCart Original

Filtro portátil FilterCart Original para aplicaciones ligeras de soldadura y extracción.
El FilterCart Original incluye un brazo de extracción original con kit de iluminación integrado que optimiza el diseño para facilitar su uso. Si se necesita un alcance mayor se recomienda usar el brazo de 3 m de longitud.

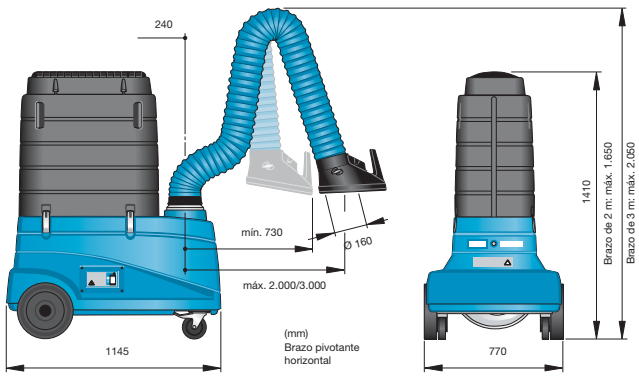

FilterCart Unidades de extracción/filtración portátiles

FilterCart W3

La unidad de filtración portátil FilterCart W3 para aplicaciones de extracción en talleres de producción ligera es muy avanzada e incluye todas las funciones posibles. Incluye una señal de advertencia que indica cuándo está saturado el filtro. El modelo W3 cumple con los requisitos legales para W3 en BGIA. La campana de metal diseñada especialmente para esta aplicación con kit de iluminación integrado proporciona una velocidad de aire máxima en el punto de soldadura.

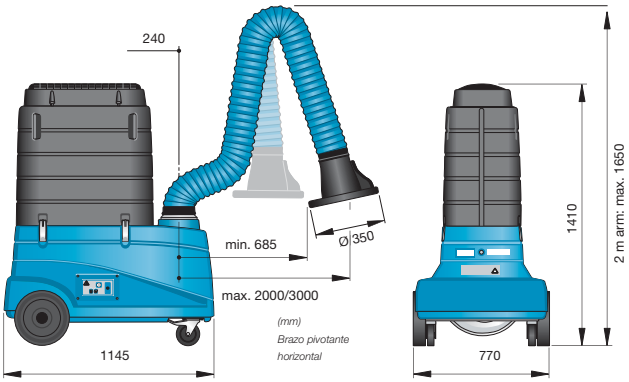



FilterCart Carbón

El FilterCart Carbón es una unidad de filtración portátil especialmente diseñada para la extracción de olores. FilterCart Carbón se suministra con un brazo de extracción estándar y pueden acoplársele filtros HEPA para obtener una mayor eficiencia. Aplicaciones: disolventes, vapores y otros contaminantes gaseosos.

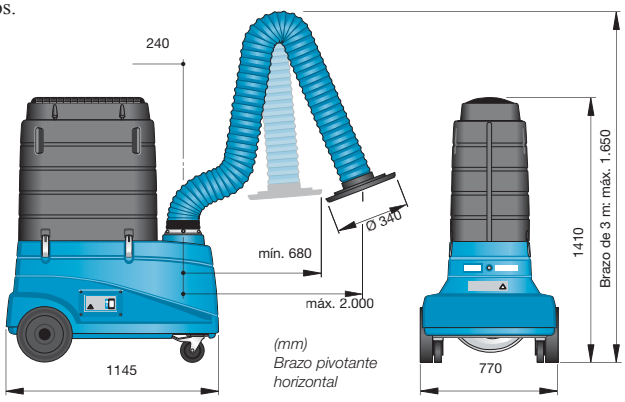



Modelo	Longitud del brazo, m	Ø Brazo, mm	Caudal de aire máximo, m³/h	Eficiencia de filtración, %	Superficie de filtración, m²	Tensión, V /enchufe eléctrico	Potencia, kW	Frecuencia, Hz	N.º de fases	Nivel sonoro, dB(A)	Peso, kg	Iluminación incluida	Ref. n.º
Original	2	160	1050	99	35	230/EUR	0,75	50	1	73	73	Sí	12621245
Original	3	160	1050	99	35	230/EUR	0,75	50	1	73	73	Sí	12621345
Original	3	160	1050	99	35	230/EUR	0,75	50	1	73	73	No	12621445
W3	2	160	600-1050	99	35	230/EUR	0,75	50	1	73	73	Sí	12631245
W3	3	160	600-1050	99	35	230/EUR	0,75	50	1	73	73	Sí	12631345
Carbón	2	160	600	99	Carbón activo de 20 kg	230/EUR	0,55	50	1	74	82	No	12641245

Accesorios	Ref. n.º
Filtro HEPA, filtro final de alta eficiencia de 7,5 m², clase H13.	12374016
Protección anti chispas, para montaje en la campana del brazo original. Reduce el riesgo de incendio.	10551335
Protección anti chispas W3, para montaje en la campana. Reduce el riesgo de incendio.	12375241

FilterBox Sistema modular de extracción/filtración



Unidad completa portátil FilterBox con brazo de extracción original.

El FilterBox es un sistema que cubre las necesidades más habituales de extracción y filtración de humos de soldadura y polvo. Se puede combinar para trabajar como una unidad portátil única o como una unidad modular fija con capacidad ampliable. La limpieza del filtro es manual, semiautomática o completamente automática (limpieza con aire comprimido), dependiendo del modelo. Referencia especial para la industria alimentaria, farmacéutica o química. Todas las funciones siguientes se incluyen en el modelo Estándar. Puede incorporar accesorios para adaptarse a cualquier necesidad específica. Véase la página siguiente.

- Unidades fijas para instalación en pared o en el suelo
- Kits completos o módulos para adaptación individual
- Limpieza de filtro manual, semiautomática o totalmente automática

Pérdida de carga

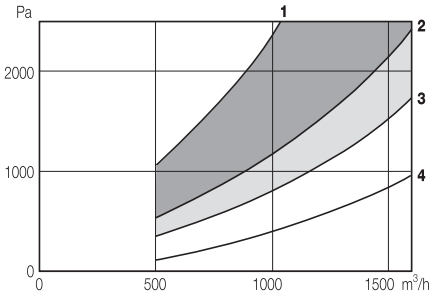

La pérdida de carga en el FilterBox varía en función del caudal de aire y la carga de polvo. Para mantener un caudal de aire apropiado con una carga de polvo más elevada, es necesario realizar la limpieza con mayor frecuencia.

1) carga pesada

2) carga ligera, soldadura

3) carga ligera, polvo

4) cartucho de filtración limpio

Las zonas grises muestran el margen de funcionamiento medio

Descripción	Nivel sonoro, dB(A)
FilterBox con silenciador, brazo de 3 m, ventilador N24	61
FilterBox con silenciador, brazo de 3 m, ventilador N29	68
FilterBox sin silenciador, brazo de 3 m, ventilador N24	72
FilterBox sin silenciador, brazo de 3 m, ventilador de N29	75

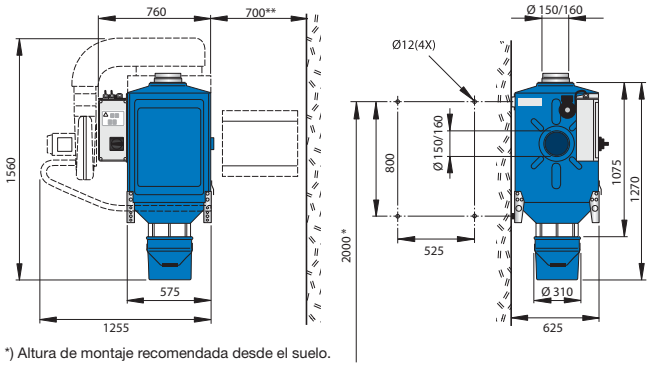

*) Altura de montaje recomendada desde el suelo.

**) Distancia mínima desde la pared para cambiar el cartucho del filtro. Limpieza manual del filtro.

Unidades completas para instalación fija o móvil

Tipo de kit	El kit consta de	Peso, kg	Ref. n.º
Filtro mod. Básico montado en pared	Filtro mod. Estándar PW13 + brazo original de 3 m + ventilador N24, trifásico, 230/400 V, 50 Hz, 0,9 kW. N.B: silenciador no incluido	140	12640663
Filtro mod. Monitor montado en pared	Filtro mod. Estándar PW13, trifásico, 400 V + brazo original de 3 m (incl. luz) + ventilador N29, trifásico 230/400 V, 50 Hz, 2,2 kW + silenciador	165	12640963
Filtro mod. Monitor montado en pared	Filtro estándar PW13, trifásico, 400 V + brazo original de 3 m (incl. luz) + ventilador N29, trifásico, 230/400 V, 50 Hz, 2,2 kW + silenciador	170	12641263
Filtro mod. Básico montado en suelo	Filtro mod. Estándar PW13 + brazo original de 3 m + ventilador N24, trifásico, 230/400 V, 50 Hz, 0,9 kW. N.B: silenciador no incluido	140	12640563
Filtro mod. Monitor montado en suelo	Filtro mod. estándar PW13, trifásico, 400 V + brazo original de 3 m + ventilador N29, trifásico, 230/400 V, 50 Hz, 2,2 kW + silenciador	165	12640863
Filtro mod. Monitor montado en suelo	Filtro mod. estándar PW13, trifásico, 400 V + brazo original de 3 m + ventilador N29, trifásico, 230/400 V, 50 Hz, 2,2 kW + silenciador	170	12641163
Filtro mod. Básico portátil	Filtro mod. Estándar PW13 + brazo original de 3 m + ventilador N24, trifásico, 230/400 V, 50 Hz, 0,9 kW. N.B: silenciador no incluido	140	12640763
Filtro mod. Estándar portátil	Filtro mod. Estándar PW13, trifásico, 400 V + brazo original de 3 m (luz incl.) + ventilador N29, trifásico, 230/400 V, 50 Hz, 2,2 kW + silenciador	165	12641063
Filtro mod. Monitor portátil	Filtro mod. Estándar PW13, trifásico, 400 V + brazo original de 3 m (luz incl.) + ventilador N29, trifásico, 230/400 V, 50 Hz, 2,2 kW + silenciador	170	12641363

FilterBox mod. Básico

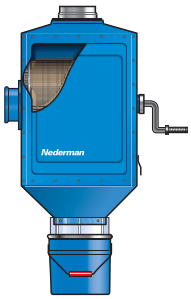

Limpieza de filtro manual mediante manivela. Para aplicaciones de soldadura y polvo simples que no requieren automatización. NOTA: Cuando se conecta a un ventilador, es necesario un arrancador independiente.

FilterBox mod. Monitor

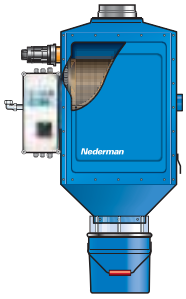

Limpieza mecánica de filtro completamente automatizada, normalmente combinada con limpieza con aire comprimido. Para aplicaciones de soldadura de carga elevada.

FilterBox mod. Estándar

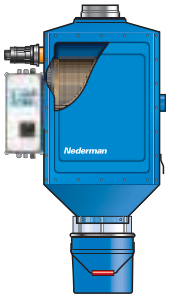

Limpieza semiautomática del filtro con arranque manual. Se puede combinar con limpieza mediante aire comprimido. Para aplicaciones de soldadura y polvo.

Blanco

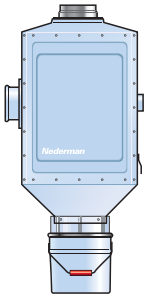

La unidad FilterBox también está disponible en blanco para aplicaciones en la industria alimentaria y química.

Combinaciones posibles

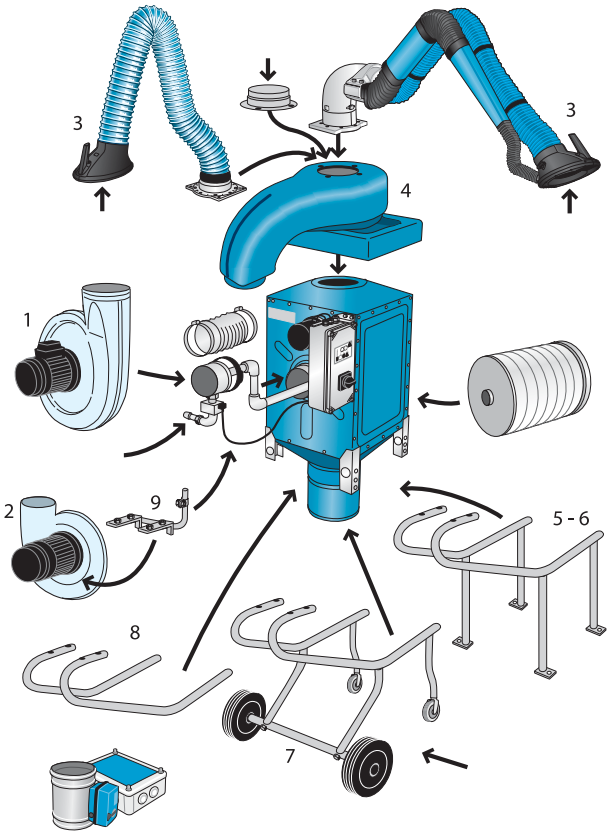

FilterBox mod. Básico

Cartucho de filtro	Peso, kg	Ref. n.º
PW13	65	12600163
PW13 (blanco)	65	12606263

FilterBox mod. Monitor

Cartucho de filtro	Limpieza de filtro	Tensión, V	Fases*	Peso, kg	Ref. n.º
Sin filtro	Motor + aire comprimido	400	3	65	12640463
PW13	Motor + aire comprimido	400	3	65	12642463

FilterBox mod. Estándar

Cartucho de filtro	Limpieza de filtro	Tensión, V	Fases*	Peso, kg	Ref. n.º
Sin filtro	Motor	400	3	65	12630463
PW13	Motor	110	1	65	12631063
PW13	Motor	230	1	65	12631163
PW13	Motor	230	3	65	12631363
PW13	Motor	400	3	65	12631463
PW13	Motor + aire comprimido	230	1	65	12632163
PW13	Motor + aire comprimido	400	3	65	12632463
PWHE15	Motor + aire comprimido	400	3	65	12635463

Blanco

Cartucho de filtro	Limpieza de filtro	Tensión, V	Fases*	Peso, kg	Ref. n.º
PW13	Motor	230	1	65	12633163
PW13	Motor	230	3	65	12633363
PW13	Motor	400	3	65	12633463
PWA HE15 (antiestático)	Motor	400	3	65	12637463

**) Protector del motor incluido.*

	Accesorios	Ref. n.º
1	Ventilador N29 para carga elevada y largos sistemas de tuberías 1000-1200 m³/h, 2,2 kW., 220 - 240/380 - 420 V, trifásico, 50 Hz	14510829
2	Ventilador N24 para polvo ligero, 800-1.000 m³/h, 0,75 kW, 110 - 120/220 - 240 V, monofásico, 50 Hz	14510122
2	Ventilador N24 para polvo ligero, 800-1.000 m³/h, 0,9 kW, 200 - 240/280 - 420 V, trifásico, 50 Hz	14510422
3	Brazo extractor, longitud máxima para brazo de unidad portátil: 3 m. (Véanse los folletos del brazo original, NEX MD y NEX HD)	
4	Silenciador, azul	12371420
4	Silenciador, blanco	12371569
5	Soporte de suelo para FilterBox con ventilador	12371422
6	Soporte de suelo para FilterBox conectado a un ventilador centralizado	12371423
7	Carro móvil	12371421
8	Soporte de ventilador para FilterBox montado en pared	12371424
9	Soporte adicional para montar un ventilador N24 en FilterBox	12371018
	Juego de cables, 220/240 V, monofásico	12363606
	Juego de cables, 110 V, monofásico	12363608
	Juego de cables, trifásico	12363609
10	Limpieza por aire comprimido, 4-6 bar	12333354

Filtro de repuesto	Usado para	Eficiencia de filtración, %	Super-ficie, m²	Ref. n.º
PW13	Soldadura	99	13	12332672
PW HE15	Polvo, soldadura en acero inoxidable	99,90	15	12371106
PWA HE15	Polvo (antiestático)	99,90	15	12371412

Piezas de repuesto
filtros portátiles

Para obtener más información sobre nuestra gama completa de piezas de repuesto, visite nuestra página web.

FilterCart

Modelo	N.º de producto	Manguera N.º de pieza de repuesto	Kit de discos de fricción del brazo de extracción N.º de pieza de repuesto	Cartucho de filtro N.º de pieza de repuesto
Original	12621245	10341859	10344540	12374023
	12621345	10333026	10344540	12374023
W3	12631245	10341859	10344540	12374023
	12631345	10333026	10344540	12374023
Carbón	12641245	10341859	10344540	12374025



FilterCart.

FilterBox

N.º de producto	Cartucho de filtro N.º de pieza de repuesto	Kit de empaquetadura de estanqueidad N.º de pieza de repuesto	Kit de fleje para limpieza N.º de pieza de repuesto
12600163	12332672	12373960	12332352
12606263	12332672	12373960	12332352
12640463	*)	12373960	12332352
12642463	12332672	12373960	12332352
12630463	*)	12373960	12332352
12631063	12332672	12373960	12332352
12631163	12332672	12373960	12332352
12631363	12332672	12373960	12332352
12631463	12332672	12373960	12332352
12632163	12332672	12373960	12332352
12632463	12332672	12373960	12332352
12635463	12371106	12373960	12332352
12633163	12332672	12373960	12332352
12633363	12332672	12373960	12332352
12633463	12332672	12373960	12332352
12637463	12371412	12373960	12332352

*) Consulte el cambio de cartuchos del filtrado, página 49.



FilterBox.

C10 y C20

Modelo	N.º de producto	Cartucho de filtro N.º de pieza de repuesto	Bolsas de plástico (10) Nº de pieza de repuesto	N.º
C10	12620151	12375379	12375392	1
C10	12620251	12375379	12375392	1
C20	12621151	12375379	12375392	2



WeldFilter C10 *WeldFilter C20*

VENTILADORES

Ventiladores para cualquier necesidad.

Nuestra amplia gama de aspiradores cubre cualquier necesidad para la extracción de humos y gases de escape, incluyendo una gran variedad de accesorios que va desde variadores de frecuencia a cajas de insonorización.

¡Novedad! Serie Combifab-F para una mayor eficiencia.

Presentamos Combifab-F. Una serie completamente nueva de ventiladores con mayor eficiencia y en varios tamaños. La serie abarca caudales que van desde 200 m^3/h hasta 200.000 m^3/h y presiones de hasta 20 kPa. El rasgo distintivo de Combifab-F es que se puede adaptar a muchas posibles necesidades. Aplicaciones con elevadas temperaturas (hasta 250 ºC) son factibles montando un disco de disipación sobre el eje.

55

86



GUÍA DE PRODUCTOS

Ventiladores





	COMBIFAB-F	RFA	SERIE N
Turbina	R/S/T	Extremos afilados	Turbina con álabes radiales
Aplicación, transporte de:	**R** - humos de soldadura, neblinas de aceite, gases de escape, humos , alta temp. **S** - polvo de pulido y amolado **T** - virutas	Tiras y papel triturado	Transporte de humos de soldadura, polvo y gases de escape
Accionamiento por correa/accionamiento directo	X/X	/X	/X
Caudal de aire, m³/h	200 - 200.000	300-3 000	500 - 4000
Presión, Pa	< 20 000	< 5 000	<3100
Potencia, kW	<500	2.2 - 11.0	0.55 - 2.2
Rango de temp.	-20 - +250 °C máx. temp. ambiental 50 °C	-20 - +70 °C máx. temp. ambiental 50 °C	+60 °C máx. temp. ambiental 40 °C
Color estándar	RAL 5009	RAL 9001	NCS 1005-B20G
Posición del ventilador, estándar	RDO	RDO	
OPCIONES			
Silenciador	√	√	
Puerta de inspección	√	√	
Drenaje	√	√	
Entrada con protección antichispas	√		
ATEX	√		
Monitorización de RPM/ Temp.	√	√	
N.º de página	57	80	82

Turbinas

El diseño de los tres tipos diferentes de turbinas se ha mejorado a través del uso de un avanzado programa informático. Este nuevo concepto en el diseño de la entrada del ventilador es uno de los secretos que está detrás del excelente rendimiento del COMBIFAB.



Turbina de aire limpio - Tipo R
La turbina de aire limpio es una turbina cerrada con álabes inclinados hacia atrás. Se usa para transportar aire limpio con pequeñas cantidades de partículas finas, por ejemplo, humos de soldadura, neblina de aceite o gases de escape.

Volumen máx. del material 5 g/m³.

Tamaño máx. del material 2 x 2 x 2 mm.

La turbina de aire limpio ofrece una eficiencia de hasta el 87%.

Posiciones del ventilador según EUROVENT

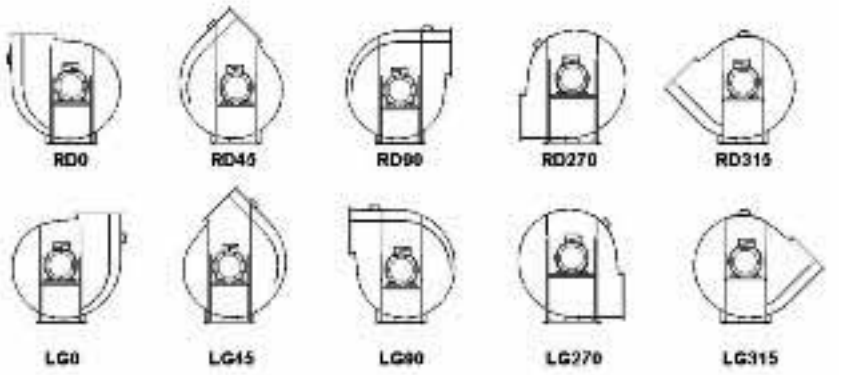



Turbina de virutas - tipo S
La turbina de virutas es una turbina autolimpiable parcialmente cerrada con álabes inclinados hacia atrás. Esta turbina se usa para transportar polvo de pulido y amolado, serrín seco, virutas, etc.

Volumen máx. del material 0,1 kg/m³.

Tamaño máx. del material 20 x 20 x 40 mm.

La turbina de virutas ofrece hasta un 81% de eficiencia.

Ventilador COMBIFAB-Z (ATEX)

Los ventiladores COMBIFAB también están disponibles en versiones ATEX para polvo y gas.

Especificaciones de diseño		ATEX		
		Zona interior		
		Fuera de la zona	Zona 22 (2)	Zona 21 (1)
Zona exterior	Fuera de la zona	Ventilador estándar Motor estándar Sin marcado	COMBIFAB-Z Puerta de inspección Marcado: Zona interior 22/2 de Ex II 3/- DG T4	COMBIFAB-Z Entrada de cobre Puerta de inspección D1/D2: sensor temp. en rodamientos de bolas Marcado: Zona interior 21/1 de Ex II 2/- DG T4
	Zona 22	Motor Ex II 3DT4 o Motor Ex II 3GT4 Marcado: Ex II -/3 DG T4	COMBIFAB-Z Puerta de inspección Motor Ex II 3DT4 o Motor Ex II 3GT4 Marcado: Zona interior 22/2 de Ex II 3/3 DG T4	COMBIFAB-Z Entrada de cobre Puerta de inspección D1/D2: sensor temp. en rodamientos de bolas Motor Ex II 3DT4 o Motor Ex II 3GT4 Marcado: Zona interior 21/1 de Ex II 2/3 DG T4
	Zona 21	Motor Ex II 2DT4 o Motor Ex II 2GT4 Marcado: Ex II -/2 DG T4	COMBIFAB-Z Puerta de inspección Motor Ex II 2DT4 o Motor Ex II 2GT4 Marcado: Zona interior 22/2 de Ex II 3/2 DG T4	COMBIFAB-Z Entrada de cobre Puerta de inspección D1/D2: sensor temp. en rodamientos de bolas Motor Ex II 2DT4 o Motor Ex II 2GT4 Marcado: Zona interior 21/1 de Ex II 2/2 DG T4



Turbina de transporte - tipo T
La turbina de transporte es una turbina autolimpiable abierta con álabes radiales rectos. Se usa para transportar virutas de madera, etc.

Volumen máx. del material 0,5 kg/m³.

Tamaño máx. del material 20 x 40 x 90 mm.

La turbina de transporte ofrece una eficiencia de hasta el 61%.

Ventiladores **COMBIFAB-F**

Combifab-F es la nueva generación de la conocida serie de ventiladores Combifab

Los ventiladores están disponibles en versiones de accionamiento directo y accionamiento por correas con diferentes posiciones del conducto de salida.
Cada ventilador consta de una resistente cubierta protectora, cono de entrada, turbina y motor.
Los ventiladores de accionamiento directo se fijan al motor mediante una brida montada en la carcasa (D05) o, para modelos más grandes, mediante una brida y pie de motor montado en una base (D04).
Los ventiladores de accionamiento por correa se suministran con un bloque de cojinetes y, para modelos más pequeños, con un motor montado sobre el bloque de cojinetes (BV14).
Los diseños de accionamiento por correa de mayor tamaño se suministran con un motor de montaje inferior o con una base normal de serie para ventilador y motor BW09.

Ventajas
- Hasta un 87% de eficiencia.
- Bajo consumo de energía.
- Gran fiabilidad de funcionamiento y costes de mantenimiento bajos.
- Amplia gama de ventiladores para la mayoría de las aplicaciones.
- Reducción efectiva del nivel sonoro mediante cajas de insonorización.
- También se suministra en versión ATEX para polvo y gases explosivos.

Acabado
- Acero pintado, azul RAL 5009.

Opcional
- También se suministra en versión ATEX para polvo y gases explosivos.
- Altas temperaturas, hasta 250 °.

Accesorios
- Caja de insonorización.
- Conector de drenaje.
- Diferentes fabricantes del motor.
- Diferentes tamaños del motor.
- Sensor de velocidad.
- Botón de diferencia de presión.
- Amortiguador antivibración.
- Conexiones flexibles:
- Puerta de inspección adicional en el frente.
- Junta axial, Junta de laberinto.
- Rotor refrigerador.
- Bloqueo de humos mediante cono inversor.
- Convertidor de frecuencia.
- Protección de radiación.
- Válvula.

Diseño D04

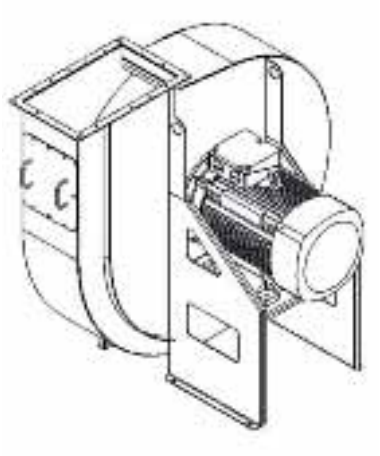

Accionamiento directo con cubierta y brida al motor.

Diseño BV14

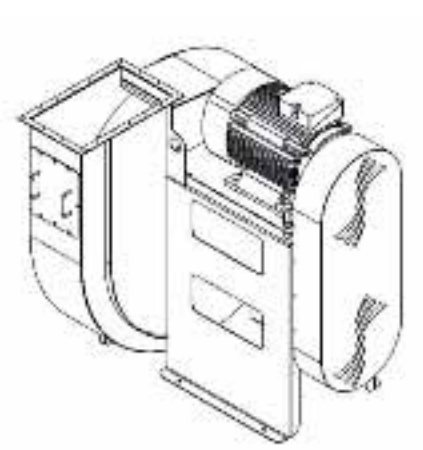

Accionamiento por correa con motor encima del eje de la turbina.

Diseño D05

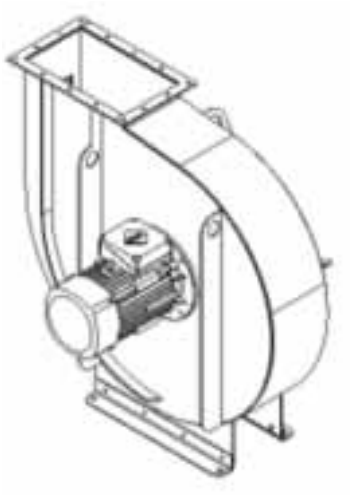

Accionamiento directo con brida a motor.

Diseño BW09

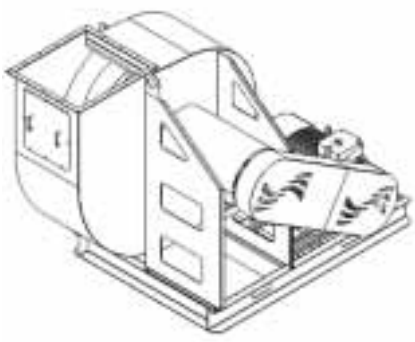

Accionamiento por correa con una construcción resistente.

El programa ”Fan Selector” le permite seleccionar el tamaño adecuado de ventilador para la aplicación deseada. El programa ”Fan Selector” se suministra sin coste bajo petición. La selección del ventilador es también posible utilizando las curvas que se muestran a continuación. Por favor, tenga en cuenta que los ventiladores de accionamiento directo aparecen solo en su versión de 50 Hz, estando también disponibles en 60 Hz.



COMBIFAB-F Cajas de insonorización

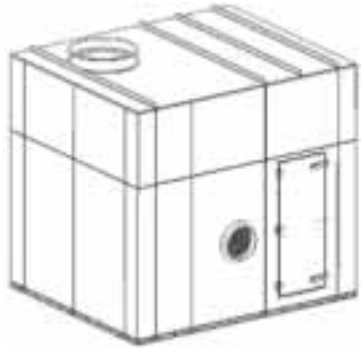

Las cajas de insonorización se usan para los ventiladores de tipo Combifab-F. Están destinadas a atenuar las emisiones de ruido en el entorno. Están fabricadas en chapa de acero galvanizado con aislante interno. La caja está disponible en ocho tamaños diferentes, de acuerdo al tamaño del ventilador que elija. Se suministran con una amplia puerta de inspección y conexiones de entrada y salida. Ni que decir tiene que las cajas de insonorización están diseñadas para uso en exteriores.

Dimensiones

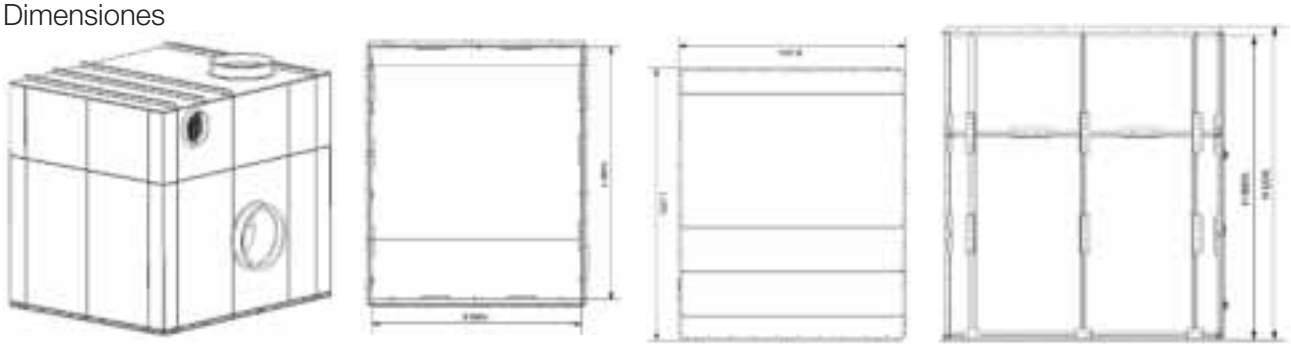

Ref. n.º	Tipo	Anchura – externa, mm	Longitud, mm	Altura, mm	Anchura – interna, mm	Longitud, mm	Altura, mm	Peso, kg
30001.401	1	1250	1250	1525	1130	1130	1440	210
30001.402	2	1250	1650	1525	1130	1530	1440	250
30001.403	3	2050	1650	1885	1930	1530	1800	410
30001.404	4	2050	2050	1885	1930	1930	1800	450
30001.405	5	2050	2450	2245	1930	2330	2160	580
30001.406	6	2050	2850	2965	1930	2730	2880	720
30001.407	7	2450	3250	2965	2330	3130	2880	920
30001.408	8	2450	3650	3325	2330	3530	3240	1040

El montaje del ventilador y la caja de insonorización en una superficie plana sin una estructura de base reduce la altura en 40 mm.

Tipos de caja de insonorización.

Tipo de turbina Diámetro de entrada	R-S-T F40 BV14	R-S-T F56 BV14	R-S-T F40 D05/04	R-S-T F56 D05/04	R-S-T F40 BW09	R-S-T F56 BW09
180			1			
200			1			
224			1	1		
250	2		1	1		
280	2		1	1		
315	2		1	1		
355	3		3	2		
400	3		3	2		
450	4		4	2		
500		3	5	3	6	
560		3	6	3	6	
630		5	6	5	6	6
710				5		6
800				6		7
900				6		7



F40 D05/D04 Dimensiones

Posiciones

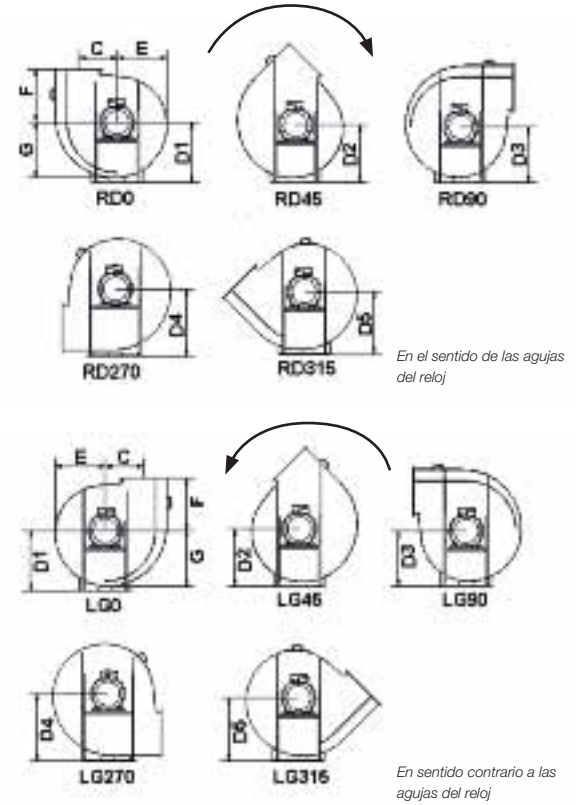

D05

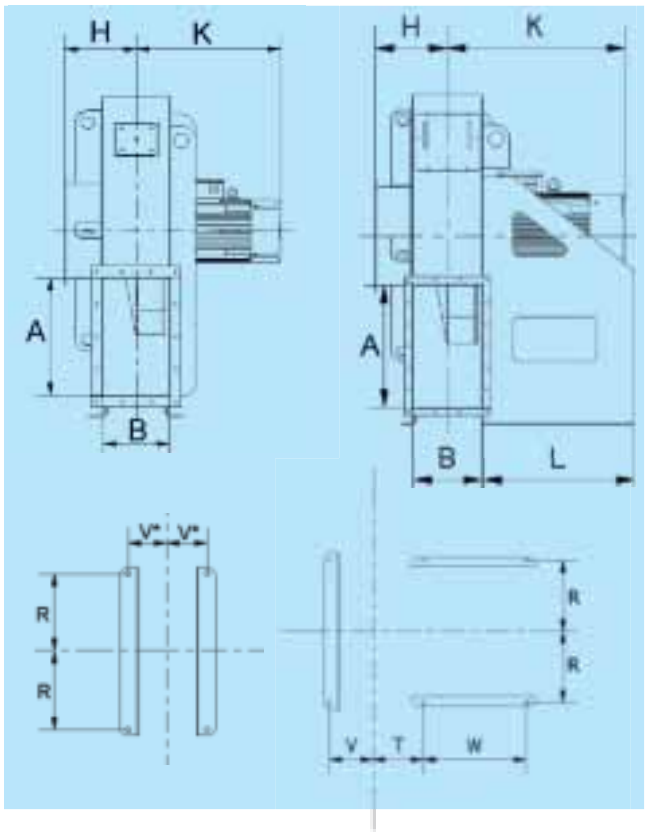

D04

K - dependiendo del proveedor del motor. Consúltese el catálogo de motores

L, W y R - consúltese la tabla en la siguiente página.

V * - consúltese la siguiente página.

Salida

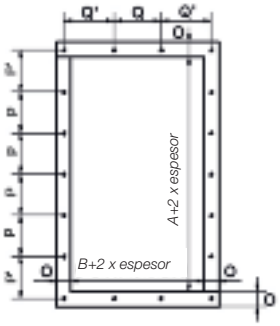

Entrada



Stl	A	B	C	D1	D2	D3	D4	D5	E	F	G	H	I	J	O	P	P'	Q	Q'	T	U	V
160	200	112	180	310	286	286	339	339	231	240	255	164	192	161	26	116		73			6	
180	224	125	202	340	313	313	372	372	258	269	285	170	212	181	26	86		80			6	
200	252	141	228	376	346	346	412	412	291	303	321	178	232	203	26	94	95	87			6	
224	282	158	255	413	380	380	454	454	325	339	358	186	263	227	26	104	105	80	57	132	6	99
250	318	178	287	458	420	420	503	503	365	381	403	219	289	254	26	88	87	80	67	142	6	110
280	356	200	299	450	465	465	560	560	410	427	452	230	319	284	36	100		100	72	153	8	120
315	400	224	361	563	511	511	620	620	456	486	508	242	349	317	36	111		100	84	166	8	132
355	448	251	405	620	570	570	688	688	515	538	565	271	387	360	36	100	97	100	97	180	8	146
400	503	282	455	694	633	633	765	765	578	605	639	286	488	404	36	110	107	100	112	195	12	161
450	565	316	510	770	703	703	850	850	648	678	716	337	538	454	36	100	102	115	122	212	12	178
500	634	355	572	858	780	780	950	950	725	761	803	342	600	504	46	172		207		233	12	198
560	711	402	641	950	870	870	1055	1055	815	853	895	407	670	565	46	193		154	153	256	12	221
630	798	446	720	1063	968	968	1177	1177	913	957	1008	423	750	635	46	172		170		278	12	243

Dimensiones de la base soporte F40 D04

D04	Motor		Tamaño de la base soporte				
Tipo de ventilador	kW	RPM	Pos 0	Pos 45	Pos 90	Pos 270	Pos 315
F40-224	7,5	2900	1	1	1	1	1
F40-224	11	2900	1	1	1	1	1
F40-250	11	2900	1	1	1	1	1
F40-250	15	2900	1	1	1	1	1
F40-280	18,5	2900	1	1	1	1	1
F40-280	22,0	2900	2	2	2	2	2
F40-280	30,0	2900	2	2	2	2	2
F40-315	30,0	2900	2	2	2	3	2
F40-315	37,0	2900	2	2	2	3	2
F40-315	45,0	2900	2	2	2	2	2
F40-355	7,5	1450	3	3	3	3	3
F40-355	11,0	1450	3	3	3	3	3
F40-355	15,0	1450	3	3	3	3	3
F40-400	11,0	1450	3	3	3	4	4
F40-400	15,0	1450	3	3	3	4	4
F40-400	18,5	1450	3	3	3	4	3
F40-400	22,0	1450	3	3	3	4	3
F40-450	18,5	1450	4	3	3	4	4
F40-450	22,0	1450	4	3	3	4	4
F40-450	30,0	1450	4	3	3	4	4
F40-450	37,0	1450	3	3	3	4	4
F40-500	37,0	1450	4	4	3	5	4
F40-500	45,0	1450	4	4	3	5	4
F40-500	55,0	1450	4	4	3	5	4
F40-500	37,0	1000	4	4	3	5	4
F40-560	45.0	1450	5	4	4	5	5
F40-560	45,0	1000	4	4	4	5	5
F40-630	55,0	1000	5	5	4	5	5

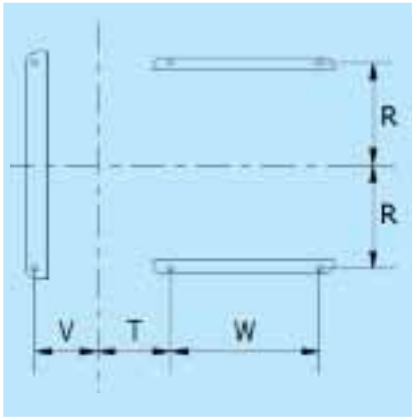

Dimensiones de la base soporte D04 + D05			
Tamaño de la base soporte	R	W	L
0 (D05)	155		
1 (132 – 160*)	234	385	485
2 (180 – 225*)	272	385	485
3	324	550	650
4	359	610	710
5	427	740	840

T y V - consúltese la tabla en la página anterior.

L - consúltese el diagrama en la página anterior.

* indica el tamaño del motor.

Dimensiones de la base soporte F40 D05

Combinaciones de la base soporte D05						
Tipo de ventilador	V*	Pos 0	Pos 45	Pos 90	Pos 270	Pos 315
F40-160	76	0	0	0	0	0
F40-180	83	0	0	0	0	0
F40-200	91	0	0	0	0	0
F40-224	99	1	1	1	1	1
F40-315	132	2	2	2	2	2

R - consúltese el valor de la tabla anterior, dimensiones de la base soporte D04 + D05.

Todas las dimensiones en mm.

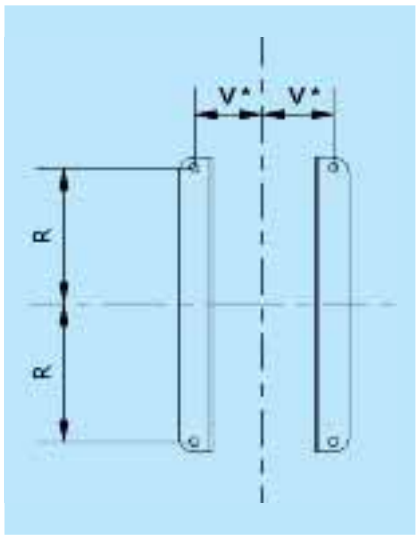

F56 BV14 Dimensiones

Posiciones

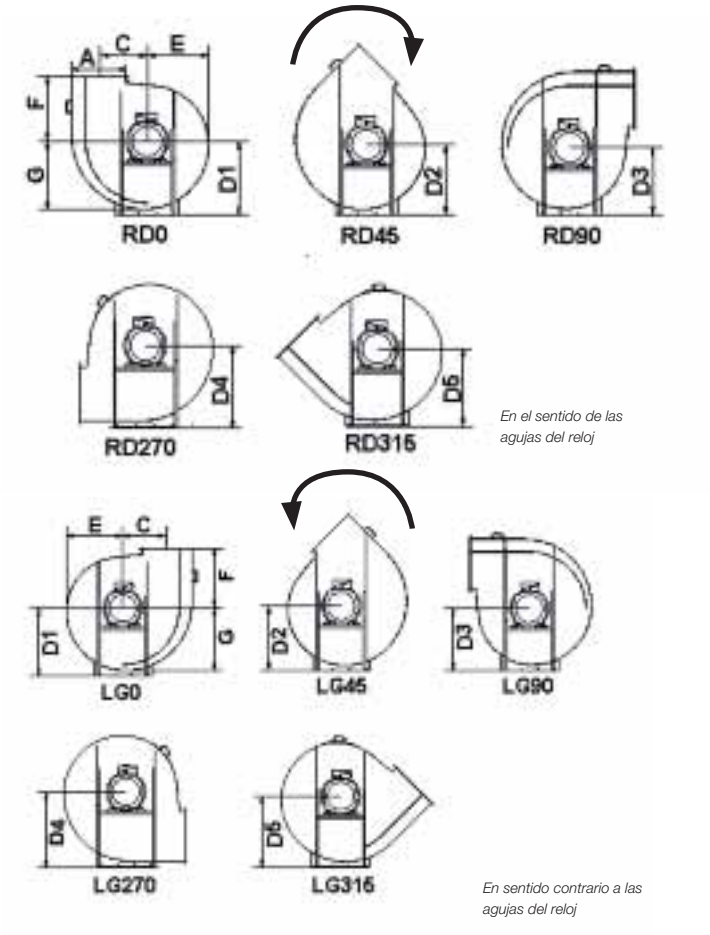

BV14

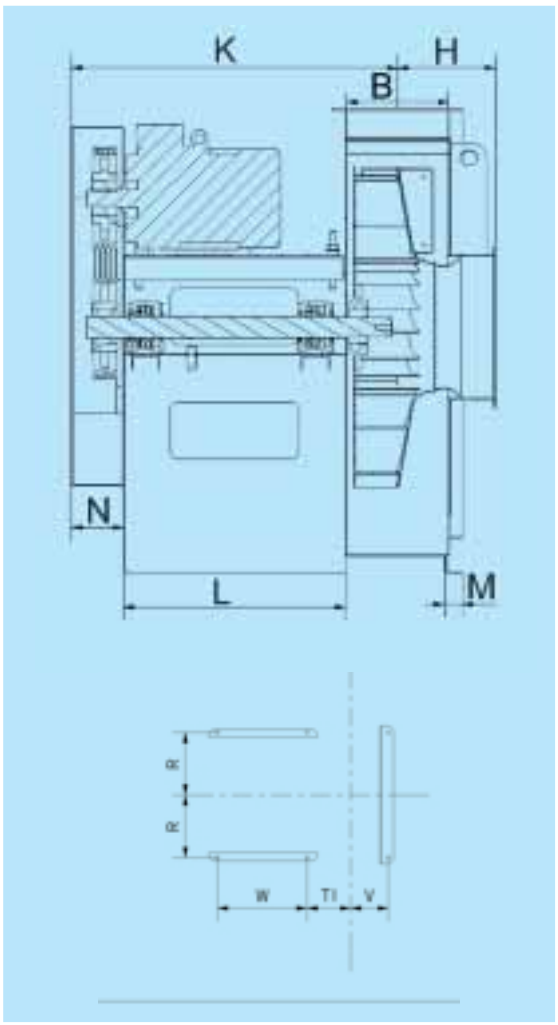

Salida

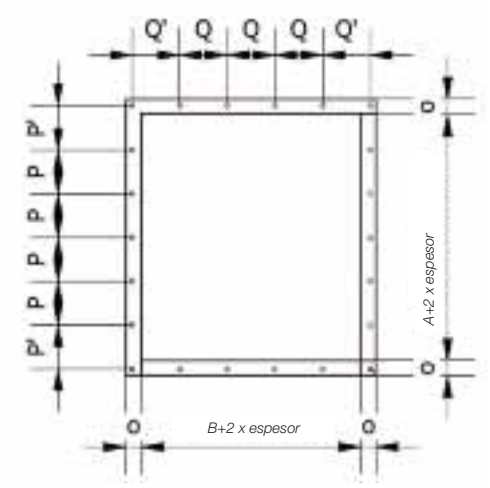

Entrada

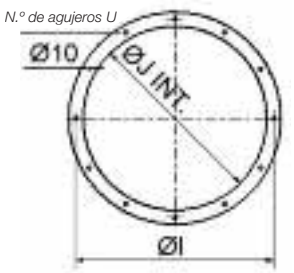

Stl	A	B	C	D1	D2	D3	D4	D5	E	F	G	H	I	J	K	L	M	N	O	P	P'	Q	Q'	R	T	U	V	W	Y
500	500	444	473	676	585	585	782	782	530	530	621	352	538	504	1187	781	60	180	36	109		100	97	325	346	12	242	528	60
560	560	498	530	755	645	645	870	870	590	595	700	392	600	565	1214	781	60	180	36	101	102	110	109	325	373	12	269	528	80
630	628	558	595	840	717	717	968	968	662	667	785	409	670	635	1343	880	60	180	36	113		101	102	325	403	12	299	528	80

Todas las dimensiones en mm

F40 BV14 Dimensiones

Posiciones

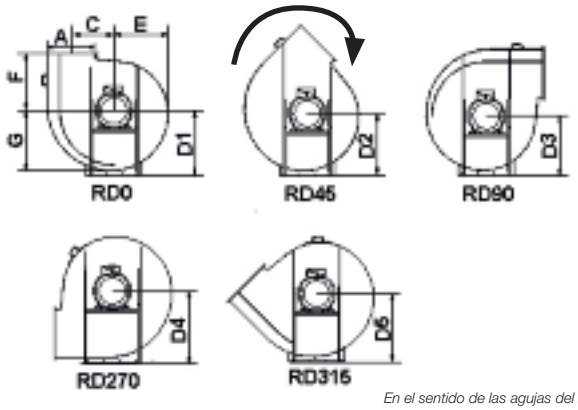

En el sentido de las agujas del reloj

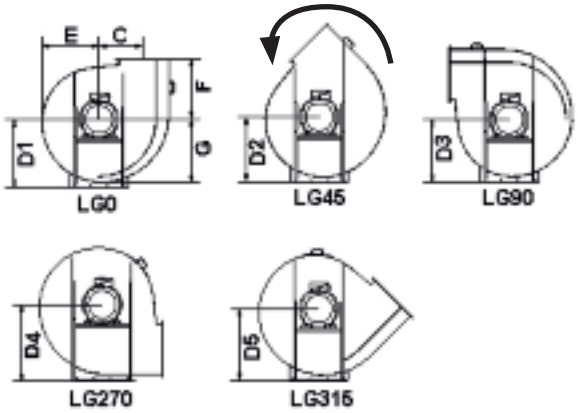

En sentido contrario a las agujas del reloj

BV14

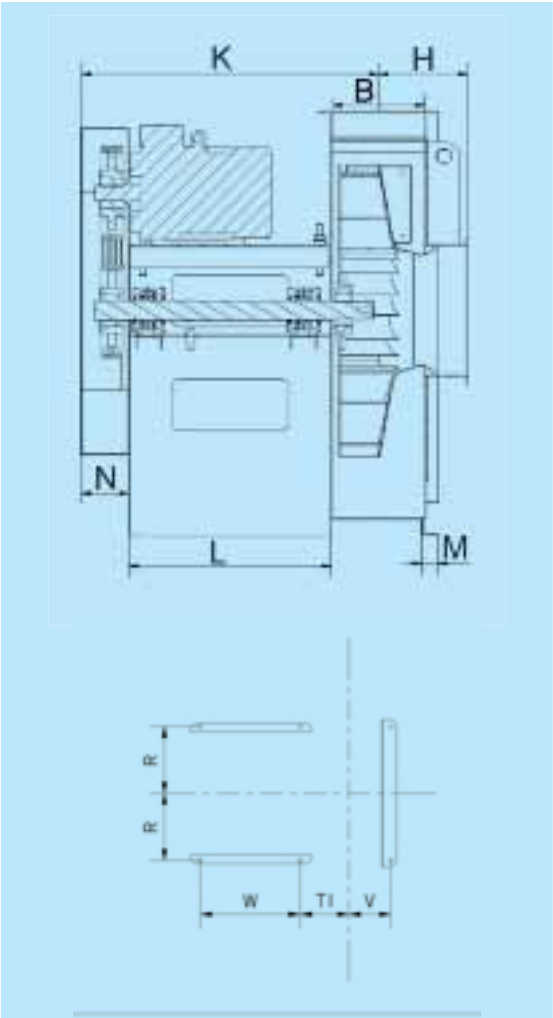

Salida

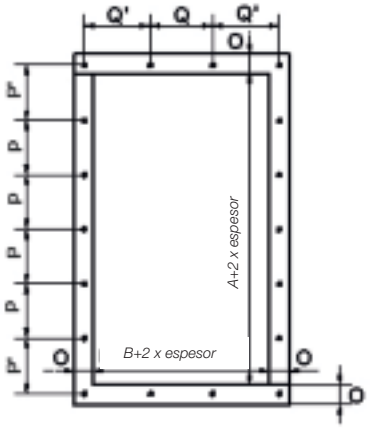

Entrada

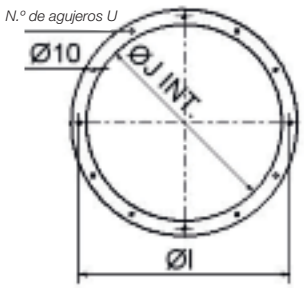

Stl	A	B	C	D1	D2	D3	D4	D5	E	F	G	H	I	J	K	L	M	N	O	P	P'	Q	Q'	R	T	U	V	W	Y
250	318	178	287	458	420	420	503	503	365	381	403	219	289	254	1054	781	60	180	26	88	87	80	67	325	202	6	110	528	50
280	356	200	299	450	465	465	560	560	410	427	452	230	319	284	1064	781	60	180	36	100		100	72	325	223	8	120	528	50
315	400	224	361	563	511	511	620	620	456	486	508	242	349	317	1077	781	60	180	36	111		100	84	325	236	8	132	528	50
355	448	251	405	620	570	570	688	688	515	538	565	271	387	360	1091	781	60	180	36	100	97	100	97	325	250	8	146	528	50
400	503	282	455	694	633	633	765	765	578	605	639	286	438	404	1106	781	60	180	36	110	107	100	112	325	265	12	161	528	50
450	565	316	510	770	703	703	850	850	648	678	716	337	588	454	1123	781	60	180	36	100	102	115	122	325	282	12	178	528	50

Todas las dimensiones en mm

F56 D05/D04 Dimensiones

Posiciones

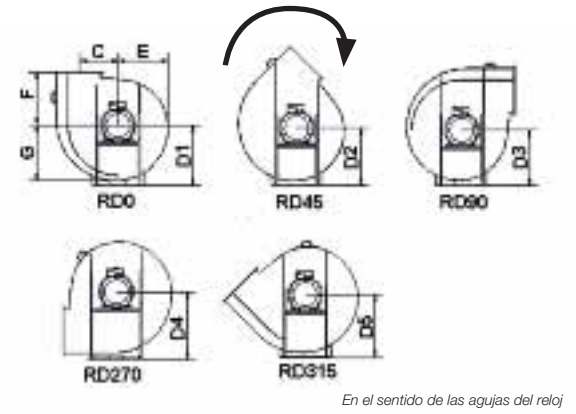

En el sentido de las agujas del reloj

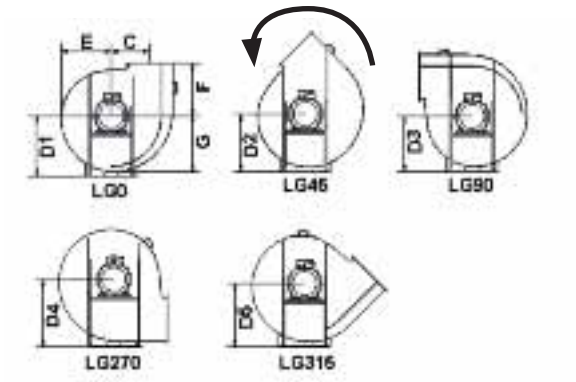

En sentido contrario a las agujas del reloj

D05

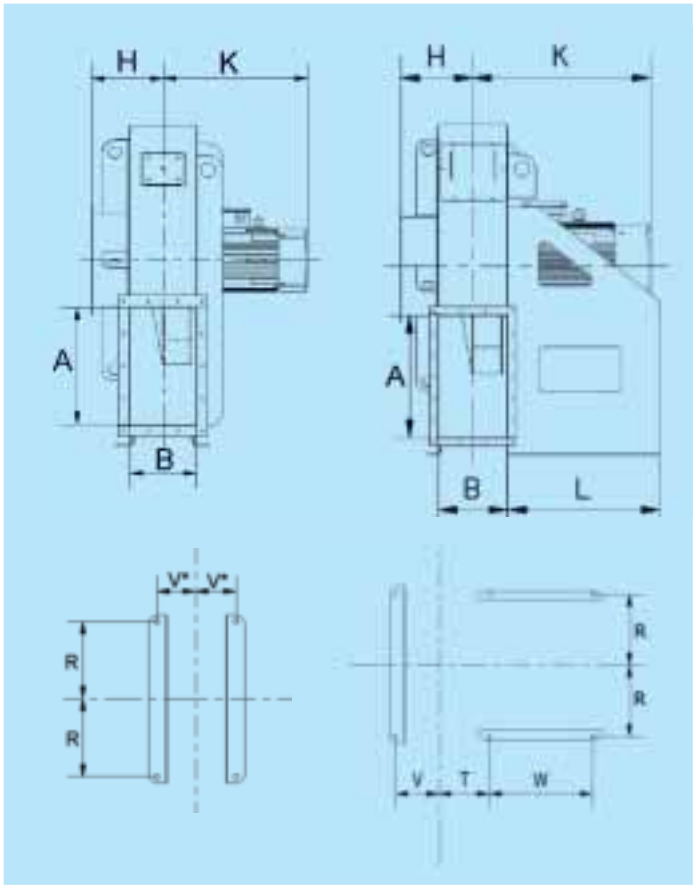

D04

Salida

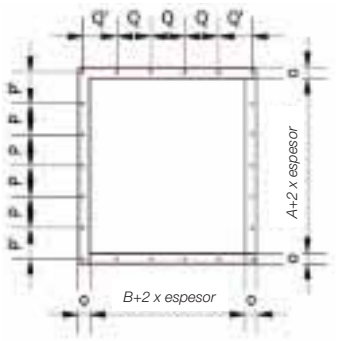

Entrada

N.º de agujeros U



K - dependiendo del proveedor del motor. Consúltese el catálogo de motores

L, W y R - consúltese la tabla en la siguiente página.

*V * - consúltese la siguiente página.*

Stl	A	B	C	D1	D2	D3	D4	D5	E	F	G	H	I	J	O	P	P'	Q	Q'	T	U	V
224	222	197	211	334	292	292	380	380	237	236	279	207	263	227	26	86	85	80	77		6	
250	250	222	237	369	317	317	420	420	262	266	314	219	289	254	26	94		100	79		6	
280	280	249	266	407	354	354	464	464	299	298	352	232	319	284	36	108		100	97	178	8	145
315	315	280	299	450	390	390	514	514	335	335	395	248	349	317	36	119	120	80	82	193	8	160
355	352	314	335	497	430	430	569	569	375	375	442	281	387	360	36	100		100	80	211	8	177
450	445	395	421	612	528	528	703	703	473	472	557	328	488	454	36	124		80	102	252	12	218
500	500	444	473	676	585	585	782	782	530	530	621	352	538	504	36	109		100	97	276	12	242
560	560	498	530	755	645	645	870	870	590	595	700	392	600	565	36	101	102	110	109	303	12	269
630	628	558	595	840	717	717	968	968	662	667	785	409	670	635	36	113		101	102	333	12	299
710	705	627	668	931	802	802	1080	1080	747	749	876	519	750	715	46	193		173		369	12	334
800	791	703	750	1042	889	889	1204	1204	834	840	987	545	848	804	46	172		193		407	12	372
900	887	788	840	1162	995	995	1344	1344	940	942	1107	587	948	904	46	192		172		449	12	414

Dimensiones de la base soporte F56 D04

D04	Motor		Tamaño de la base soporte				
Tipo de ventilador	kW	RPM	Pos 0	Pos 45	Pos 90	Pos 270	Pos 315
F56-280	7.5	2900	1	1	1	1	1
F56-315	7.5	2900	1	1	1	1	1
F56-315	11.0	2900	1	1	1	1	1
F56-315	15.0	2900	1	1	1	1	1
F56-355	15.0	2900	1	1	1	1	1
F56-355	18.5	2900	1	1	1	1	1
F56-355	22.0	2900	2	2	2	2	2
F56-355	30.0	2900	2	2	2	2	2
F56-355	37.0	2900	2	2	2	2	2
F56-450	11.0	1450	3	1	1	3	3
F56-500	11.0	1450	3	3	1	4	4
F56-500	15.0	1450	3	3	1	4	4
F56-500	18.5	1450	3	3	2	4	3
F56-560	30.0	1450	3	3	3	4	4
F56-560	37.0	1450	3	3	3	4	4
F56-630	30.0	1450	4	4	3	5	5
F56-630	37.0	1450	4	3	3	5	4
F56-630	45.0	1450	4	3	3	5	4
F56-710	55.0	1450	4	4	3	5	5
F56-710	75.0	1450	4	4	3	5	5
F56-710	55.0	1000	4	4	3	5	5
F56-800	75.0	1000	5	4	4	5	5
F56-800	90.0	1000	5	4	4	5	5
F56-900	75.0	1000	5	5	4	6	6
F56-900	90.0	1000	5	5	4	6	6

Dimensiones de la base soporte D04 + D05			
Tamaño de la base soporte	R	W	L
0 (D05)	155		
1 (132 – 160*)	234	385	485
2 (180 – 225*)	272	385	485
3	324	550	650
4	359	610	710
5 + 6	427	740	840

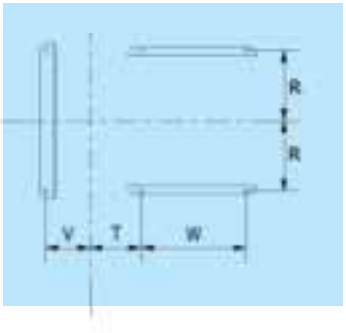

T y V - consúltese la tabla en la página anterior.
L - consúltese el diagrama en la página anterior.
* indica el tamaño del motor.

Dimensiones de la base soporte F56 D05

Combinaciones de la base soporte D05						
Tipo de ventilador	kW	Pos 0	Pos 45	Pos 90	Pos 270	Pos 315
F56-224	119	0	0	0	0	0
F56-250	131	0	0	0	0	0
F56-280	145	1	1	1	1	1
F56-450	160	3	2	2	3	3

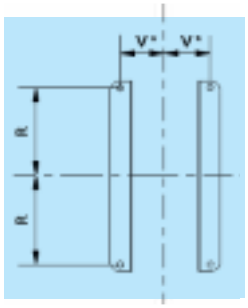

R - consúltese el valor de la tabla anterior, dimensiones de la base soporte D04 + D05.
Todas las dimensiones en mm.

Peso de Combifab-F sin el motor

D04	
Tamaño	kg R – S – T
F40 - 224	75 – 74 – 74
F40 - 250	89 – 91 – 88
F40 - 280	116 – 119 - 111
F40 - 315	155 – 159 – 155
F40 - 355	180 – 191 – 181
F40 - 400	241 – 250 – 242
F40 - 450	304 – 310 – 300
F40 - 500	430 – 435 – 422
F40 - 560	469 – 504 – 491
F40 - 630	587 – 632 – 617
F56 - 280	94 – 92 – 94
F56 - 315	95 – 92 – 97
F56 - 355	127 – 118 – 126
F56 - 450	190 – 191 – 205
F56 - 500	250 – 254 – 265
F56 - 560	334 – 316 – 333
F56 - 630	420 – 407 – 447
F56 - 710	503 – 486 – 538
F56 - 800	641 – 623 – 684
F56 - 900	911 – 889 - 920

D05	
Tamaño	kg R – S – T
F40 - 160	27 – 27
F40 - 180	31 – 31
F40 - 200	38 – 38 - 37
F40 - 224	75 – 74 – 74
F40 - 315	155 – 159 - 155
F56 - 224	32 – 31 - 31
F56 - 250	41 – 40 – 40
F56 - 280	94 – 92 – 94
F56 - 450	190 – 191 - 205

BW09	
Tamaño	kg R – S – T
F40 - 500	945 – 951 - 938
F40 - 560	1026 – 1062 - 1048
F40 - 630	1032 – 1277 - 1262
F56 - 630	977 – 963 – 1004
F56 - 710	1122 – 1105 – 1157
F56 - 800	1343 – 1326 – 1387
F56 - 900	1829 – 1807 - 1838

Tamaño del Ø del motor	Ventilador – R (kg)				Ventilador – S (kg)				Ventilador – T (kg)			
	Ø 50	Ø 60	Ø 80	Ø 90	Ø 50	Ø 60	Ø 80	Ø 90	Ø 50	Ø 60	Ø 80	Ø 90
0,40-250	220	232			222	234			219	231		
0,40-280	247	259			250	262			242	254		
0,40-315	288	300			292	304			288	301		
0,40-355	313		366		324		377		315		367	
0,40-400	353		406		362		415		355		407	
0,40-450	440		493		446		499		436		489	
0,56-500		399	439			403	443			413	454	
0,56-560			523	554			504	535			523	553
0,56-630			579				566				606	

F40 y F56 BW09 Dimensiones

Posiciones

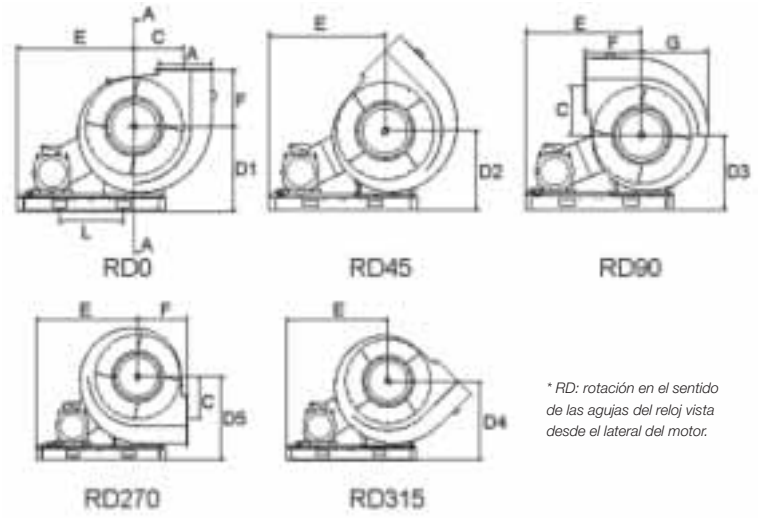

** RD: rotación en el sentido de las agujas del reloj vista desde el lateral del motor.*

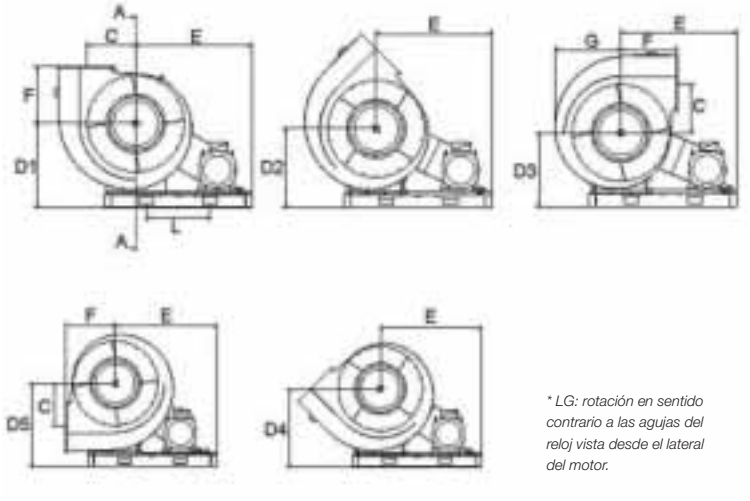

** LG: rotación en sentido contrario a las agujas del reloj vista desde el lateral del motor.*

BW09

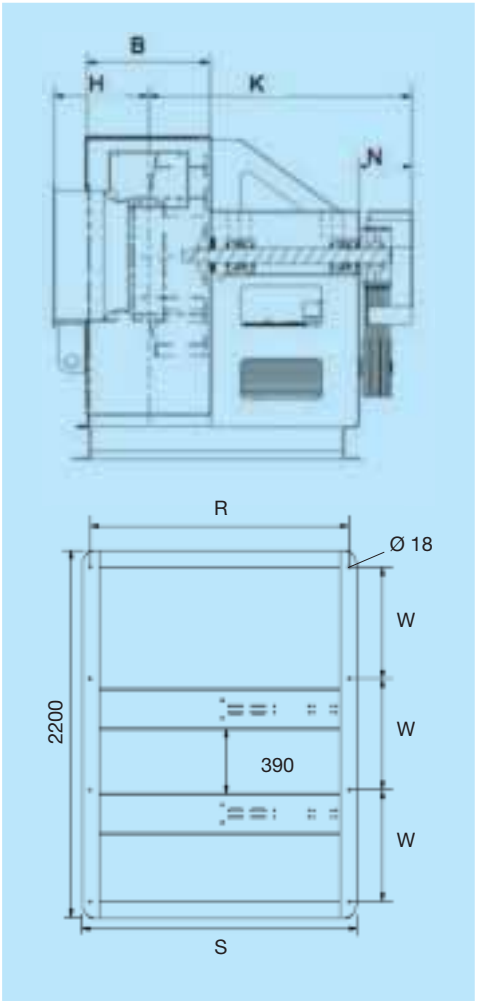

Salida

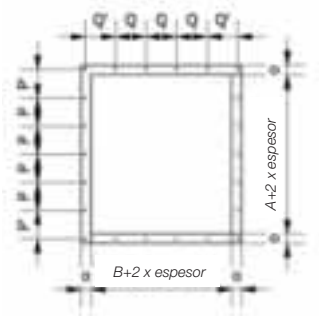

Entrada



Tamaño	A	B	C	D1	D2	D3	D4	D5	E	F	G	H	I	J	K	L	N	O	P	P'	Q	Q'	R	S	U	W	Y
F40-500	634	355	572	1058	980	980	1150	1150	1730	761	803	342	538	504	1212	950	200	46	172	207	1198	1288	12	667	60		
F40-560	711	402	641	1150	1070	1070	1255	1255	1730	853	895	407	600	565	1245	950	200	46	193	154	153	1241	1331	12	667	60	
F40-630	798	446	720	1263	1168	1168	1377	1377	1730	957	1008	423	670	635	1267	950	200	46	172	170	1289	1379	12	667	80		
F56-630	628	558	595	1040	917	917	1168	1168	1730	667	785	409	670	635	1323	950	200	36	113	101	1401	1491	12	667	80		
F56-710	705	627	668	1131	1002	1002	1280	1280	1730	749	876	519	750	715	1358	950	200	46	193	173	1470	1560	12	667	80		
F56-800	791	703	750	1242	1089	1089	1404	1404	1730	840	987	545	848	804	1396	950	200	46	172	192	1546	1636	12	667	80		
F56-900	887	788	840	1362	1195	1195	1544	1544	1730	942	1107	587	948	904	1439	950	200	46	192	172	1633	1723	12	667	90		

Todas las dimensiones en mm









Curvas de ventiladores **COMBIFAB-F**

F40-R160-R630

F40-R160

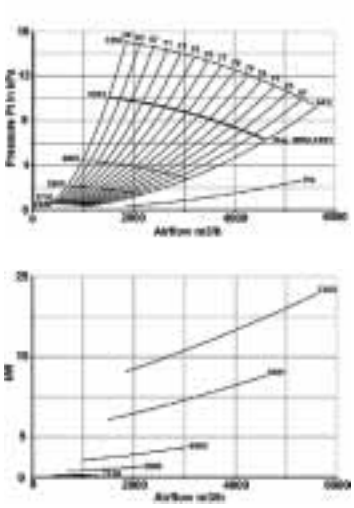

F40-R180

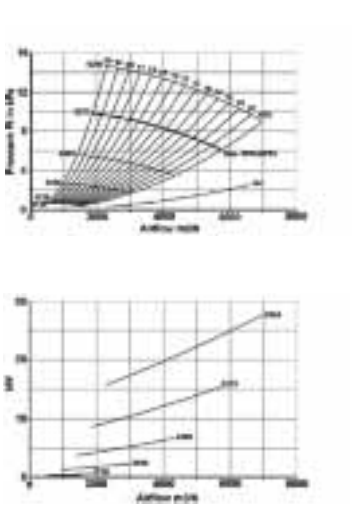

F40-R200

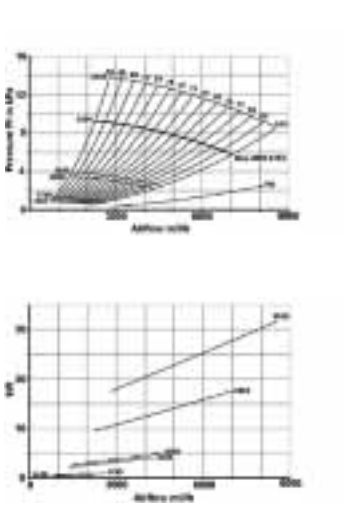

F40-R224

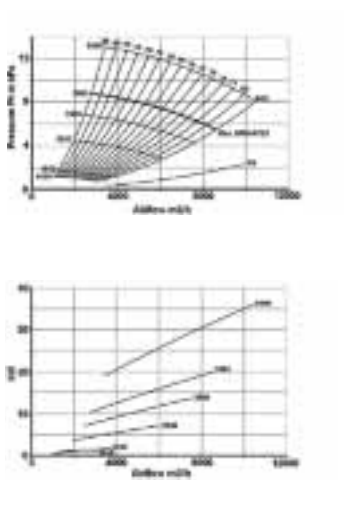

F40-R250

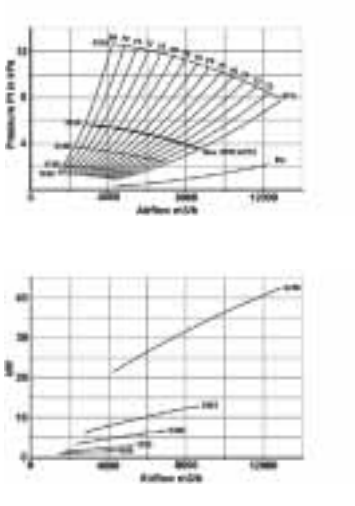

F40-R280

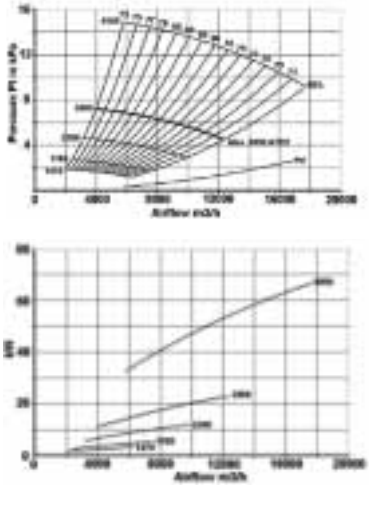

F40-R315

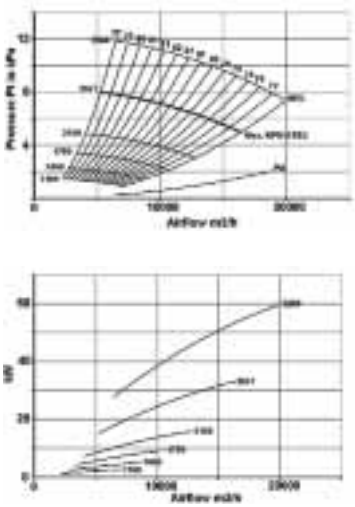

F40-R355

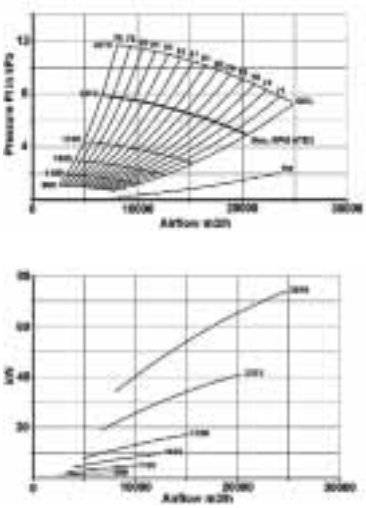

F40-R400

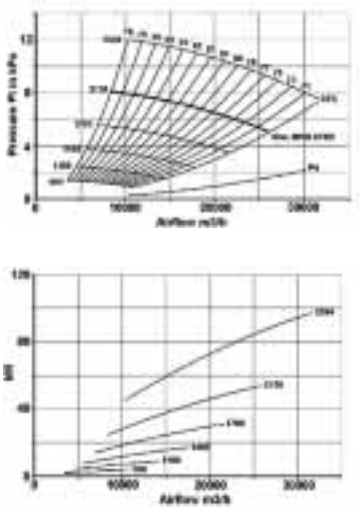

Curvas de ventiladores **COMBIFAB-F**

F40-R450

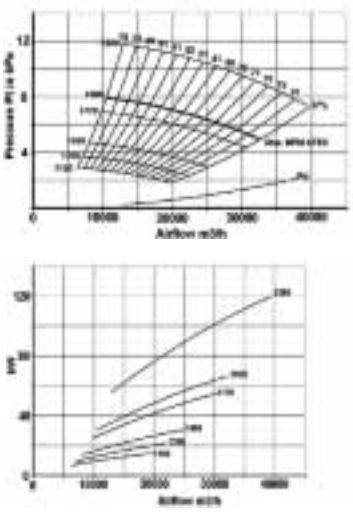

F40-R500

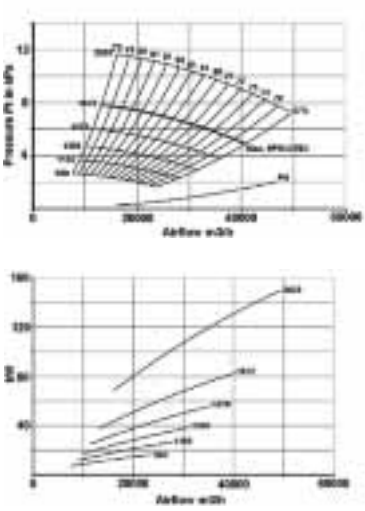

F40-R560

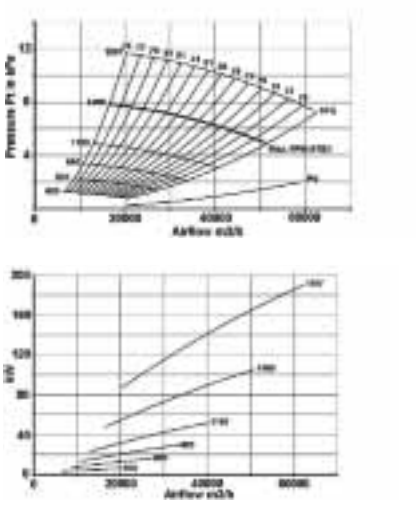

F40-R630

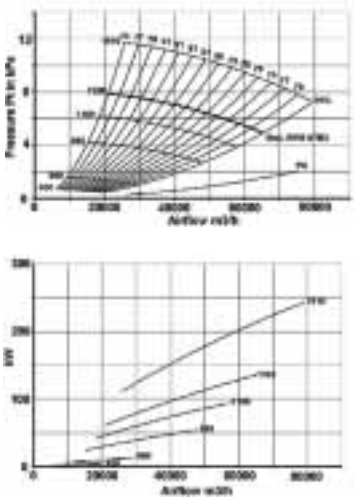

F40-S160-S630

F40-S160

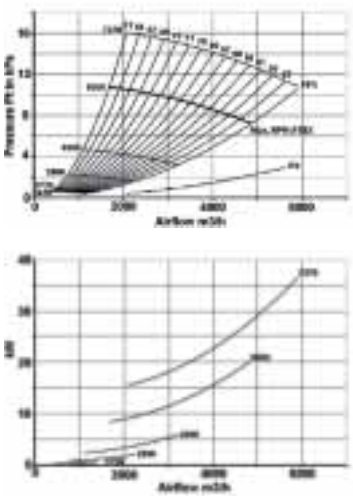

F40-S180

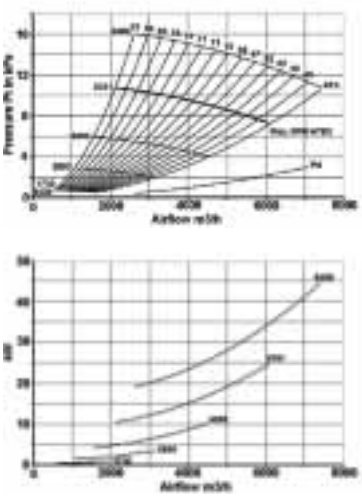

F40-S200

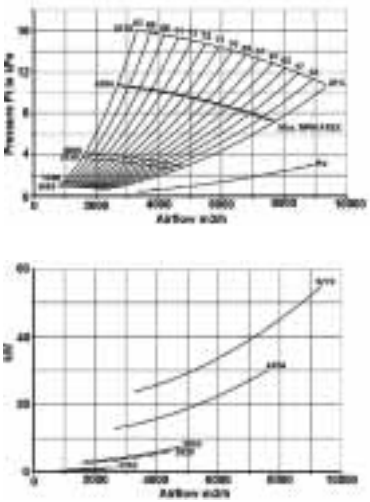

F40-S224

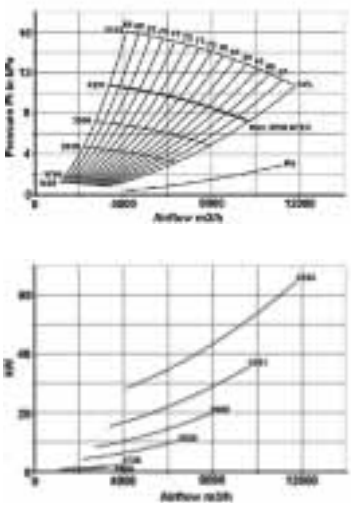

F40-S250

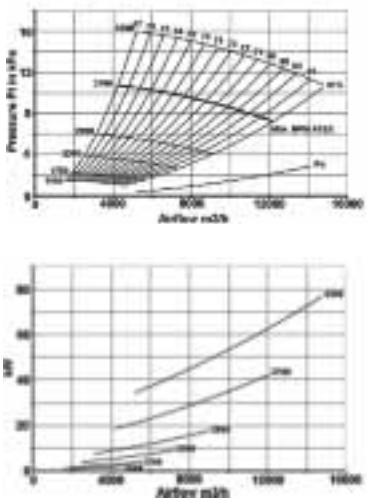

Curvas de ventiladores **COMBIFAB-F**

F40-S280

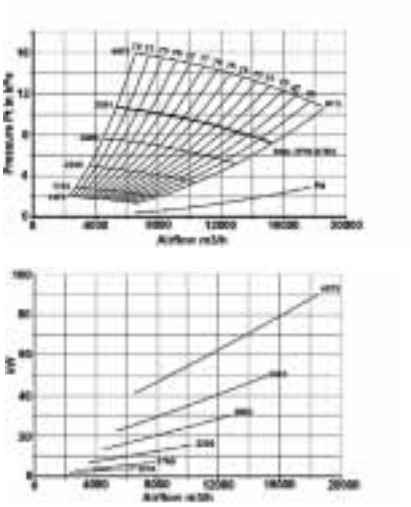

F40-S315

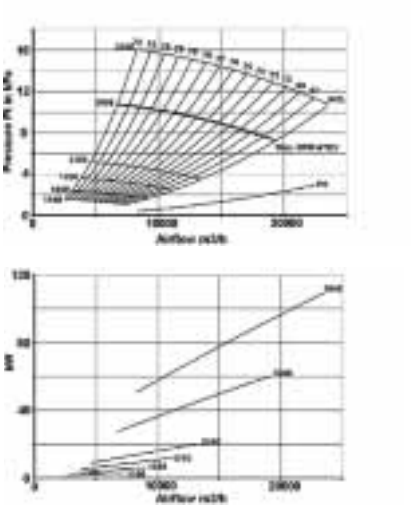

F40-S355

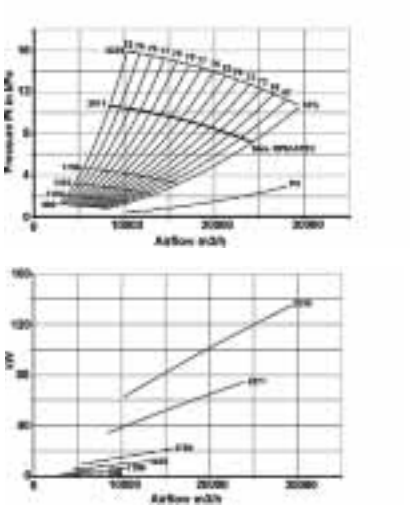

F40-S400

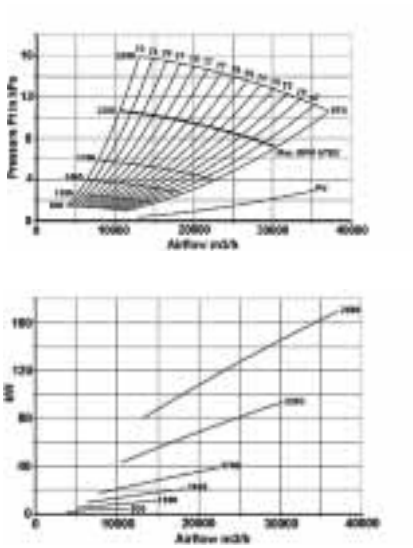

F40-S450

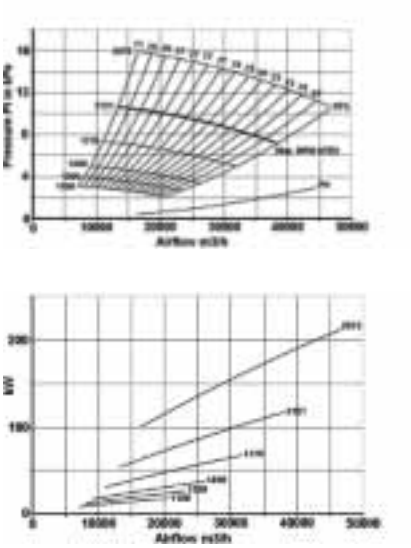

F40-S500

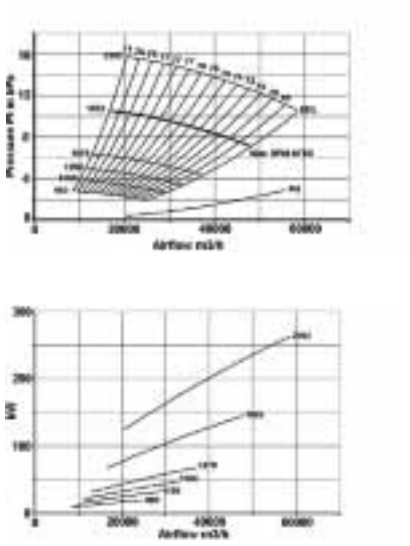

F40, T200, T630

F40-S560

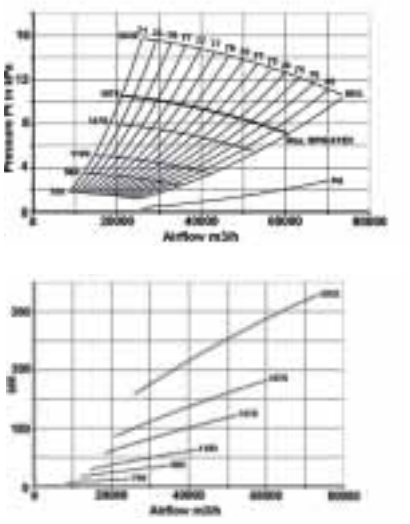

F40-S630

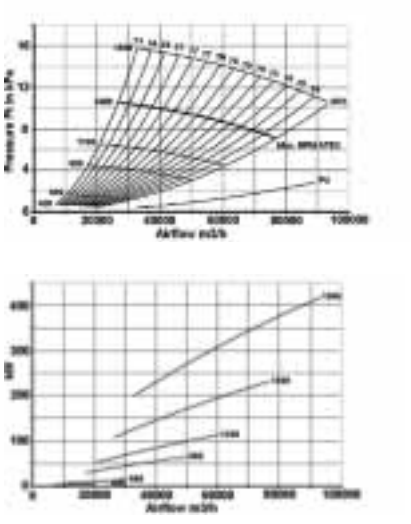

F40-T200

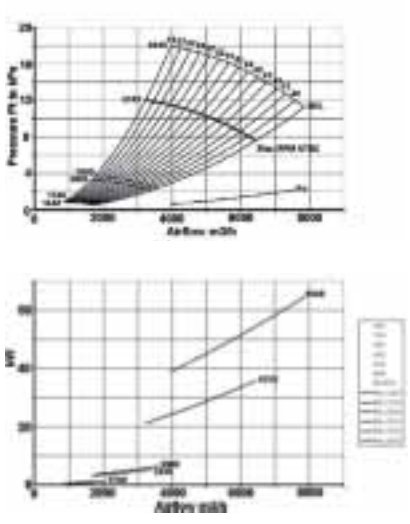

Curvas de ventiladores **COMBIFAB-F**

F40-T224

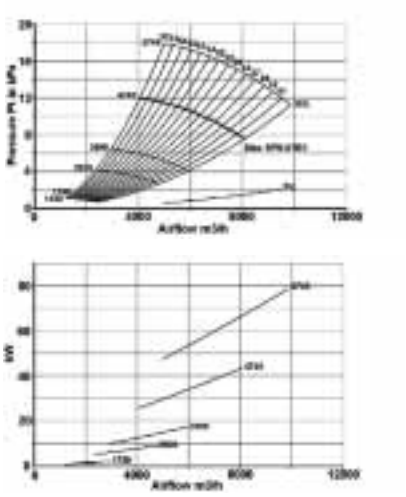

F40-T250

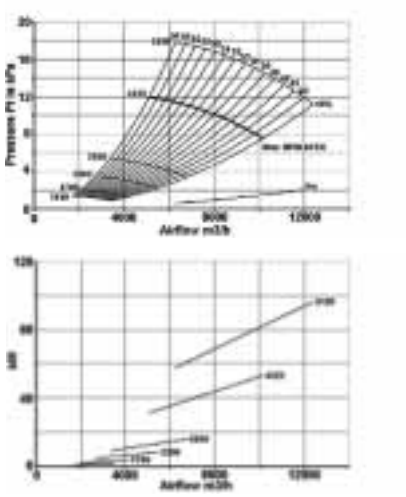

F40-T280

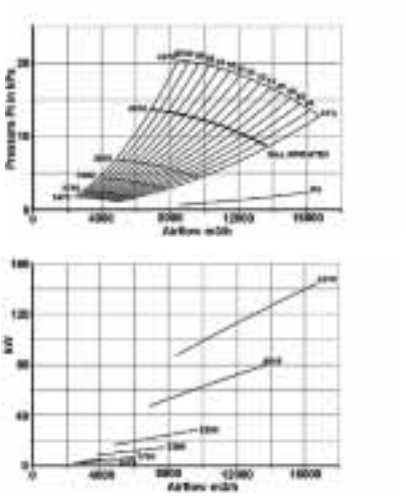

F40-T315

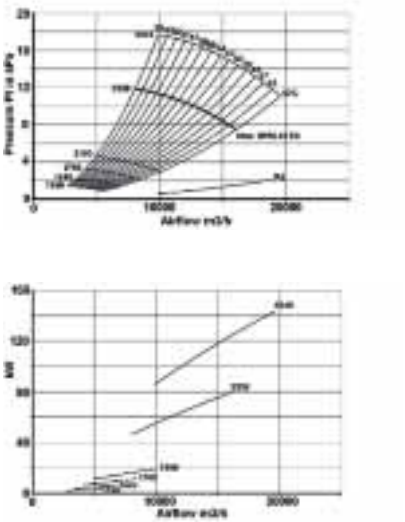

F40-T355

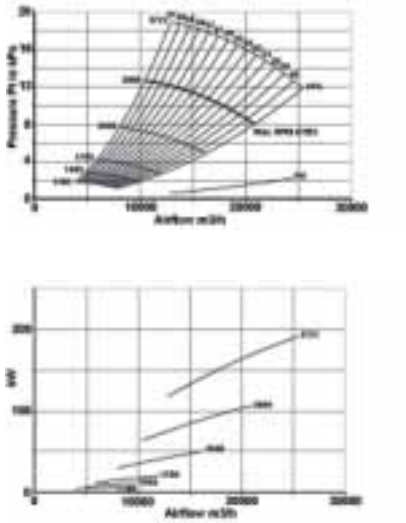

F40-T400

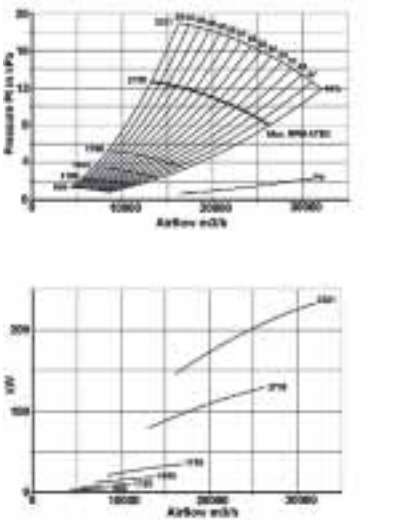

F40-T450

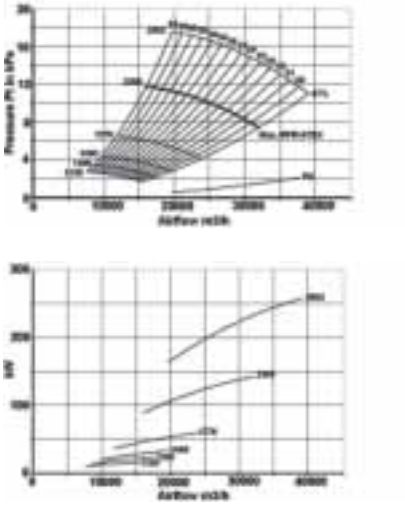

F40-T500

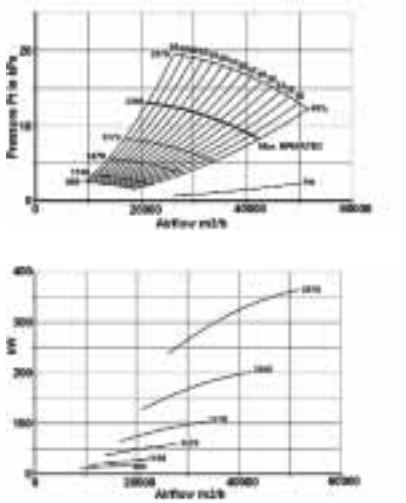

F40-T560

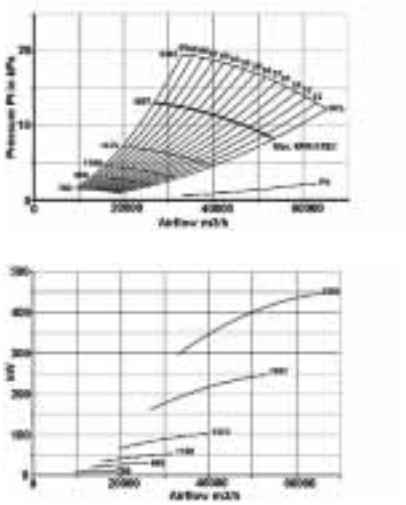

Curvas de ventiladores **COMBIFAB-F**

F56 R355 - R900

F40-T630

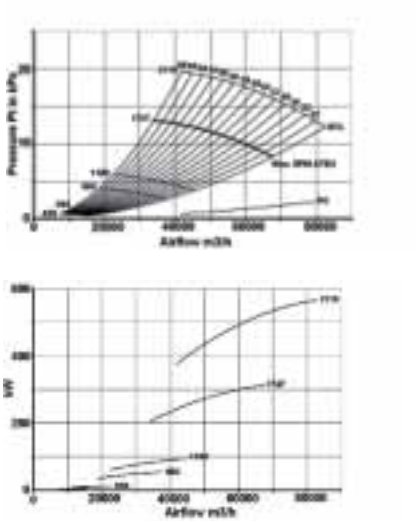

F56-R355

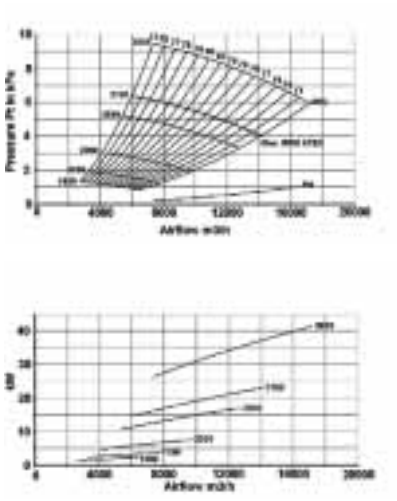

F56-R450

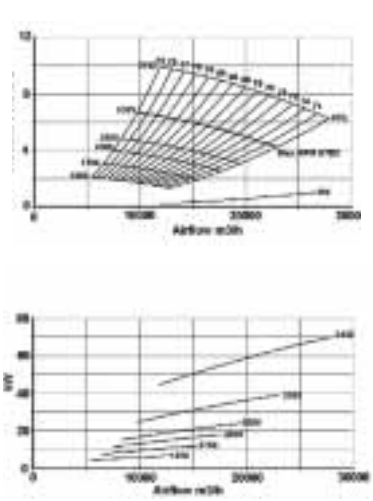

F56-R500

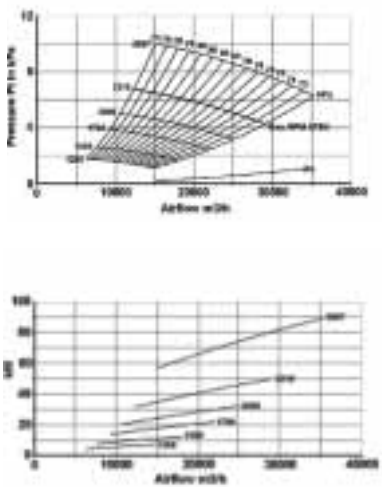

F56-R560

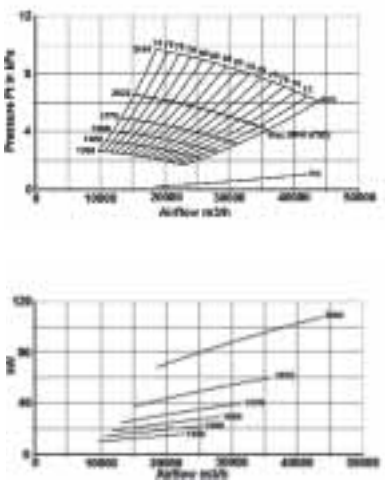

F56-R630

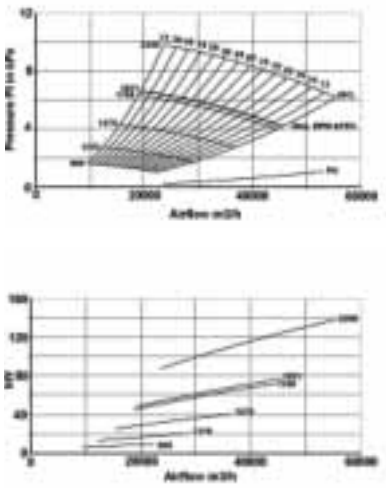

F56-R710

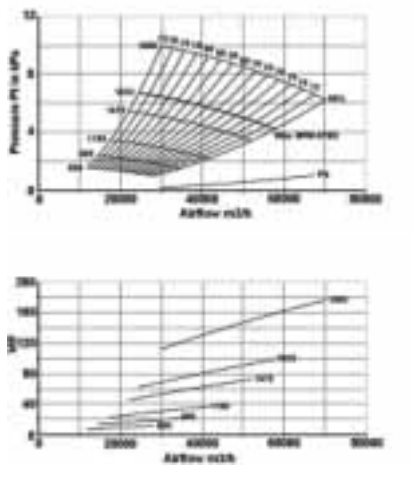

F56-R800

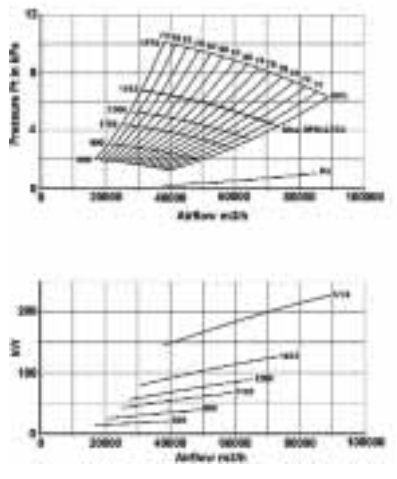

F56-R900

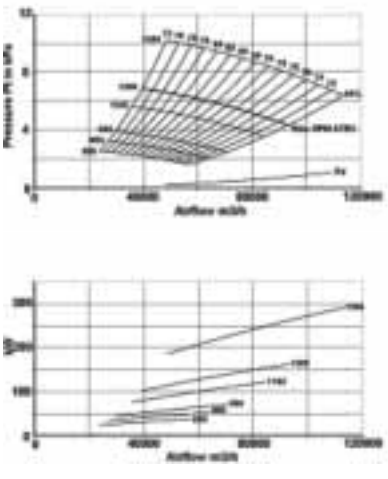

Curvas de ventiladores **COMBIFAB-F**

F56-S224 - S900

F56-S224

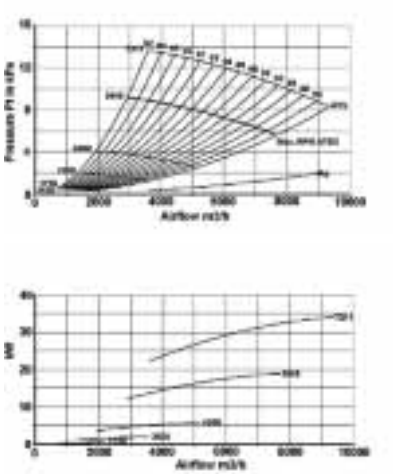

F56-S250

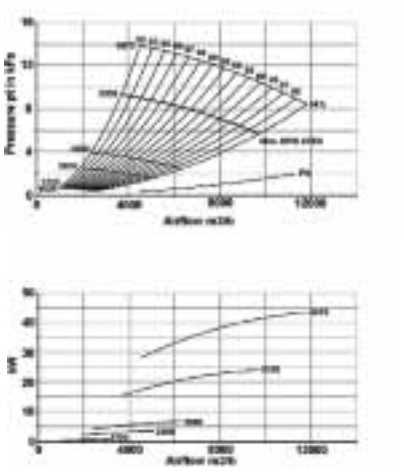

F56-S280

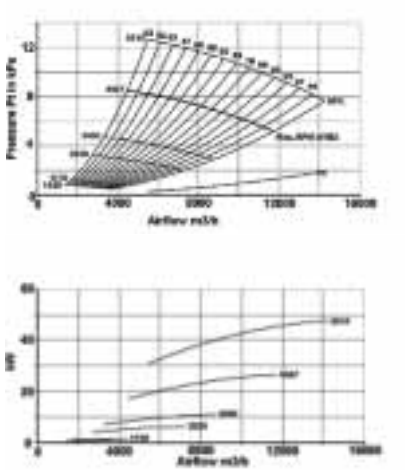

F56-S315

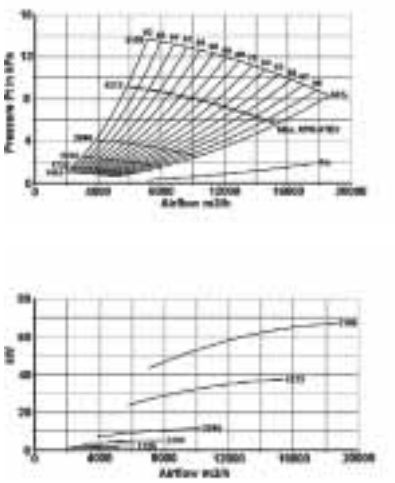

F56-S355

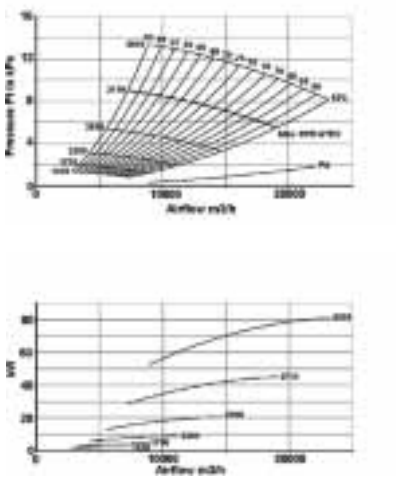

F56-S450

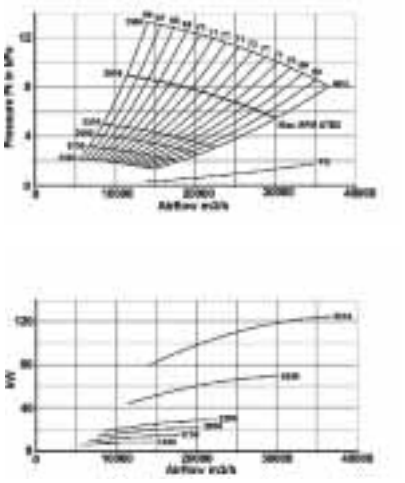

F56-S500

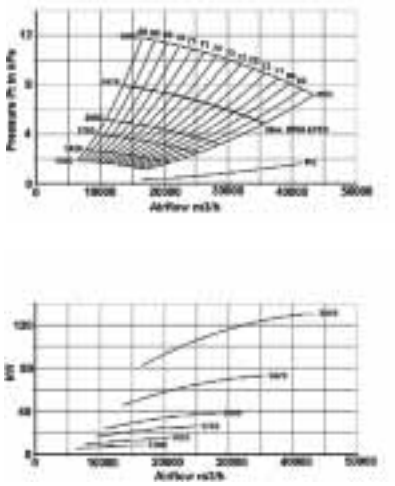

F56-S560

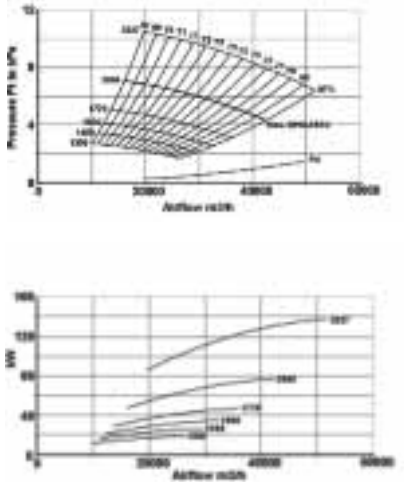

F56-S630

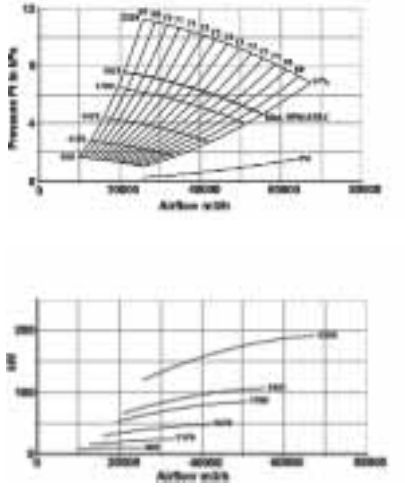

Curvas de ventiladores **COMBIFAB-F**

F56-S710

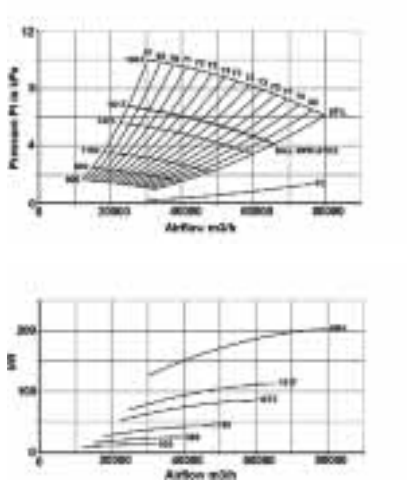

F56-S800

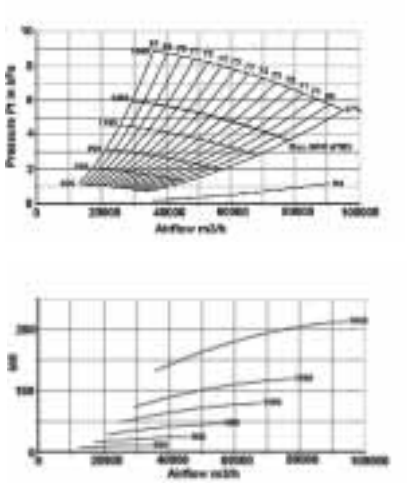

F56-S900

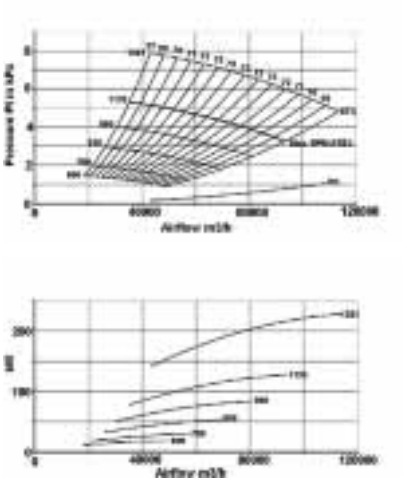

F56-T224 - T900

F56-T224

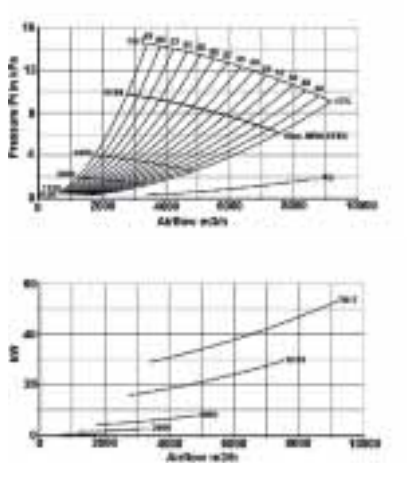

F56-T250

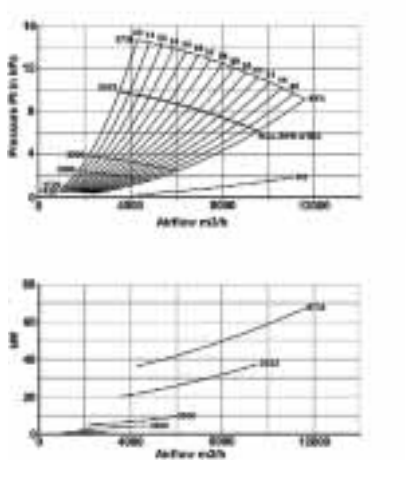

F56-T280

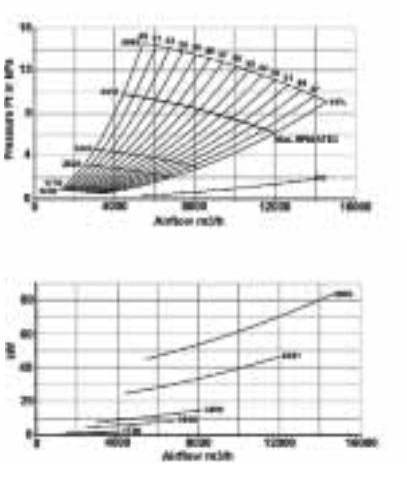

F56-T315

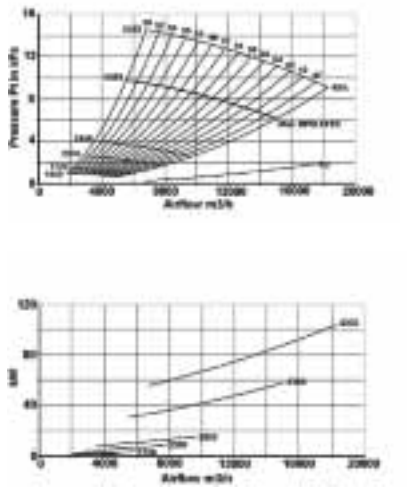

F56-T355

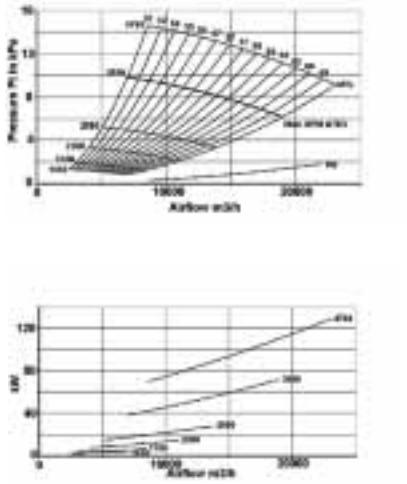

F56-T450

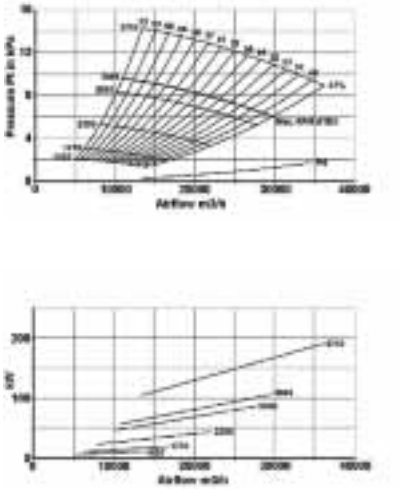

Curvas de ventiladores **COMBIFAB-F**

F56-T500

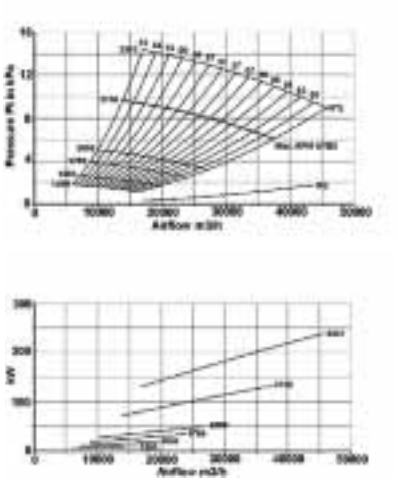

F56-T560

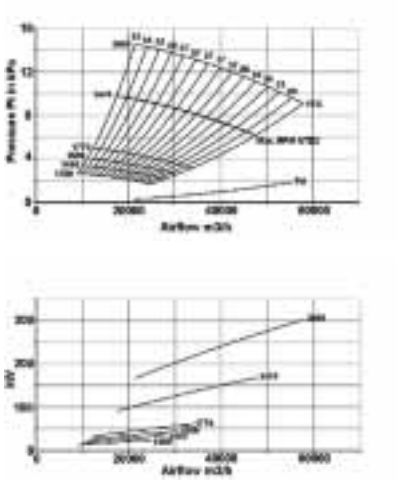

F56-T630

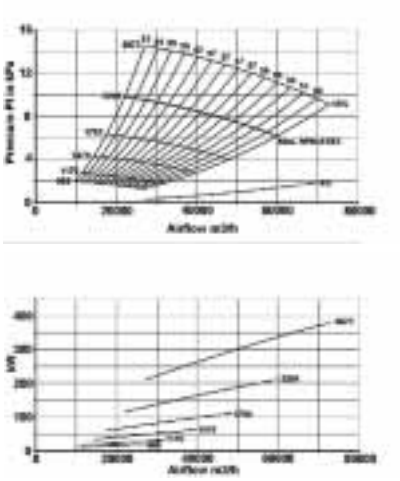

F56-T710

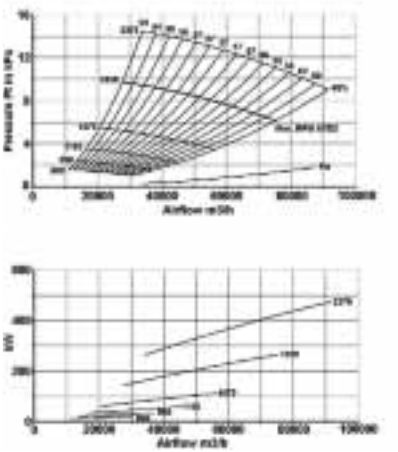

F56-T800

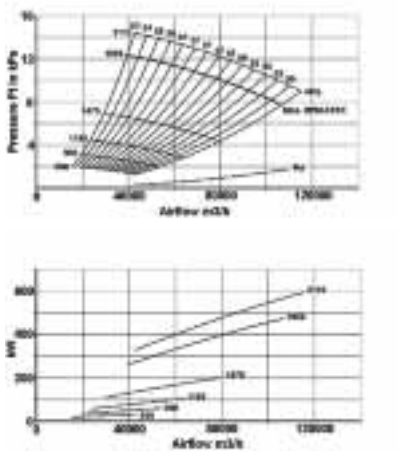

F56-T900

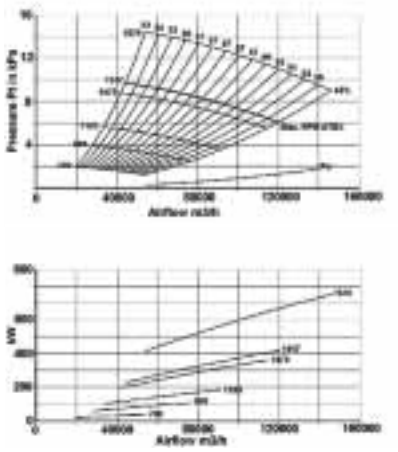

F63-R900-T900

F63-R900

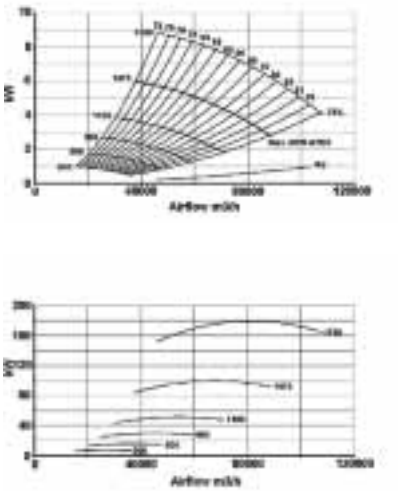

F63-R1000

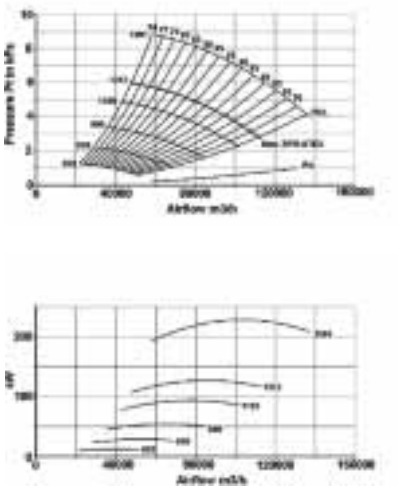

F63-S900

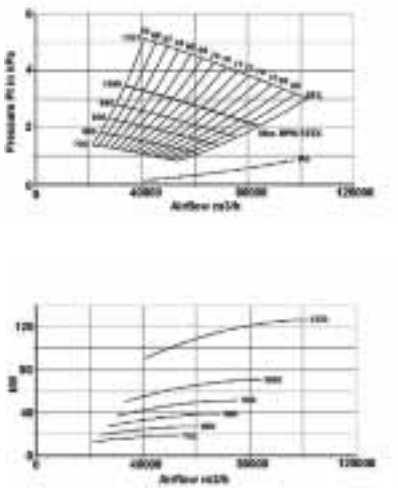

Curvas de ventiladores **COMBIFAB-F**

F63-S1000

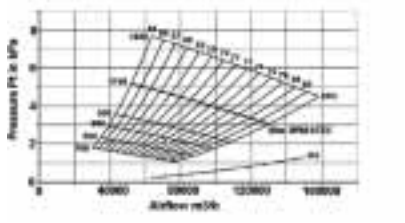

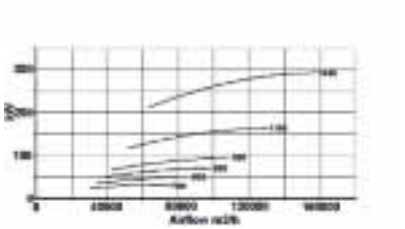

F63-R900

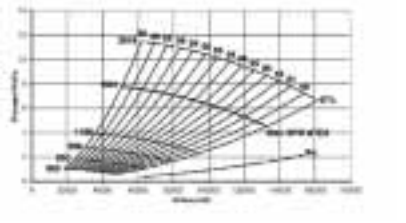

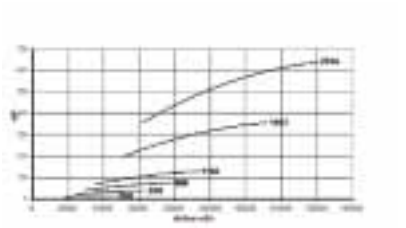

F71-R900-S1400

F71-R900

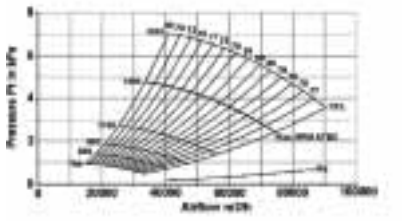

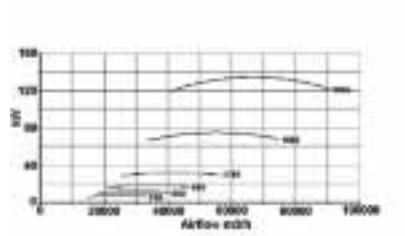

F71-R1000

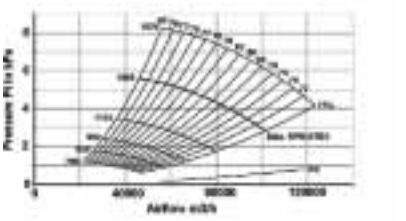

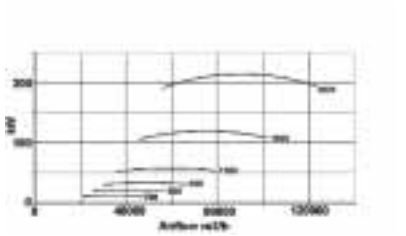

F71-R1120

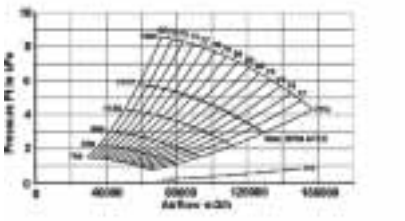

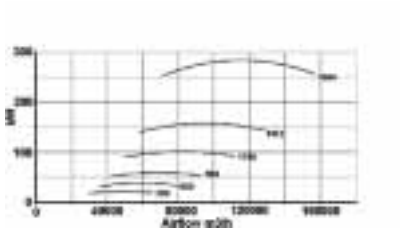

F71-R1250

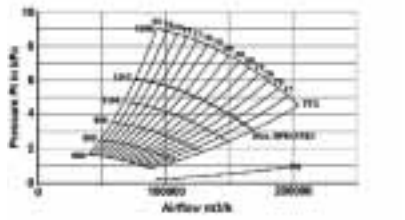

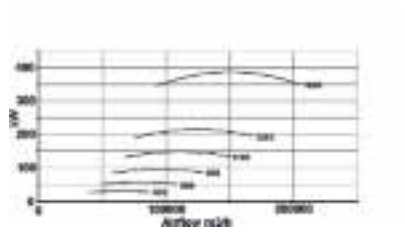

F71-R1400

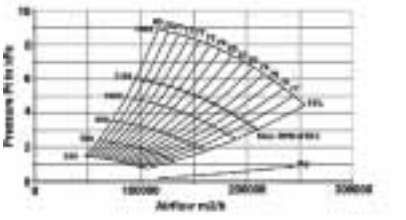

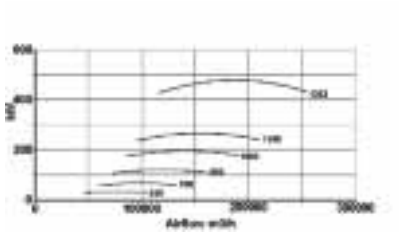

Curvas de ventiladores **COMBIFAB-F**

F71-S900

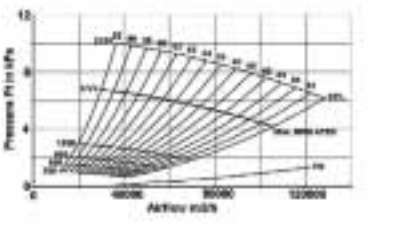

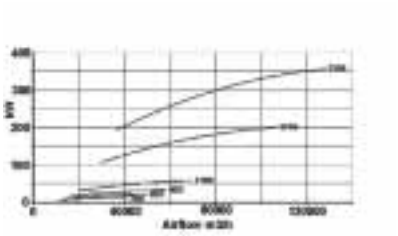

F71-S1000

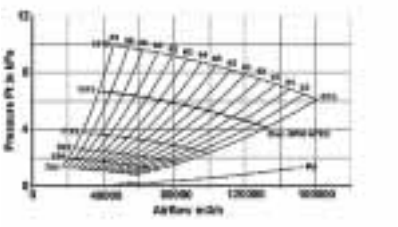

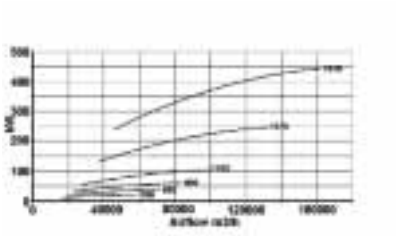

F71-S1120

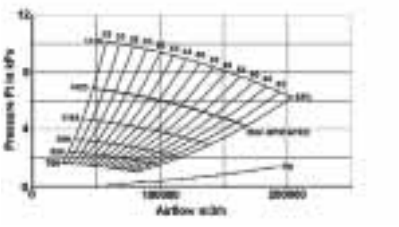

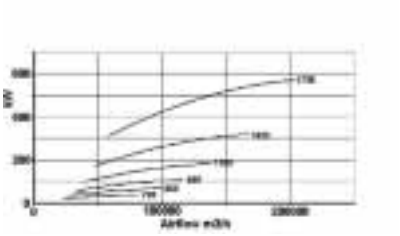

F71-S1250

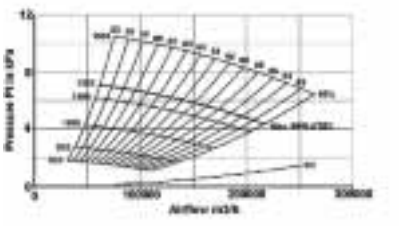

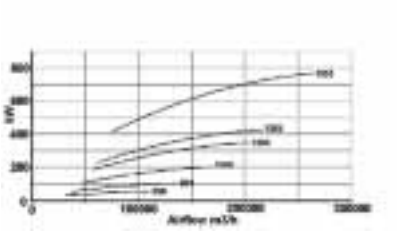

F71-S1400

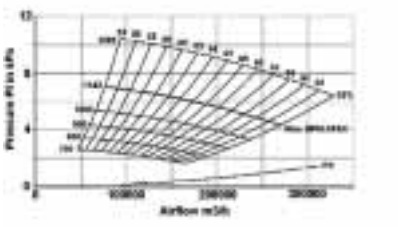

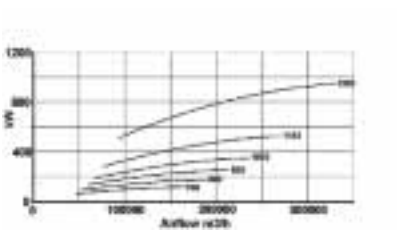

Ventiladores para cintas **RFA**

El ventilador para cintas RFA es un ventilador especial para el triturado y el transporte combinado de tiras o cintas generadas al cortar los bordes del papel, papel laminado, tarjetas, cartón corrugado y materiales similares.
Con la trituración de las tiras se hace viable el transporte del material mediante sistemas neumáticos a lo largo de distancias considerables. El triturado facilita el procesamiento final, las tiras se pueden desechar, devolver al proceso o se tratan de alguna otra manera.
El ventilador de cinta RFA tiene la capacidad de transportar restos triturados en distancias más cortas hacia algún elemento de separación. Para cubrir distancias más largas o con un separador con elevada pérdida de carga, el ventilador de cinta puede combinarse con otro ventilador de transporte.
Es habitual encontrar ventiladores de cintas situados al lado de diferentes máquinas de corte y conectados a su vez a un sistema de transporte neumático.

Diseño

- El ventilador está fabricado en chapa de acero soldado y consta de tapa, rotor y bloque de motor.
- La tapa tiene capacidad de giro y está provista con una entrada excéntrica.
- El rotor es del tipo transportador, completamente soldado y con álabes provistas de extremos de acero especial. Está equilibrado dinámicamente para un funcionamiento exento de vibración.

Diseño

- Los ventiladores para cintas se fabrican en tres tamaños:
  versiones de accionamiento directo RFA-013, RFA-015 y RFA-020 y accionamiento por correa RFA-020; dirección de salida H2 de serie.

Acabado

- Color RAL 9001.

Accesorios

- Caja de insonorización.

Trituran y transportan tiras desde máquinas de papel.

El ventilador tiene álabes con extremos de acero especiales.



NOTA: Cuando se configura el ventilador para cintas, debe situarse siempre lo más cerca posible del punto de corte.

De este modo se utiliza el conducto de entrada más corto posible, lo que proporciona los mejores resultados de funcionamiento.

RFA-013 | Presión media | Ventilador para cintas	
Potencia del motor, kW:	2,2
Peso sin motor, kg:	78
Nivel sonoro, dB(A) *:	78 ± 3
Diseño especial/piezas de repuesto/compatibles con ATEX:	solicite presupuesto

Entre los accesorios se incluyen la caja de insonorización.* Medición del nivel de ruido a 1 m desde la unidad con conductos conectados a la entrada y a la salida.

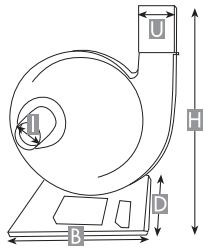

An x Al x Prof. = 590 x 700 x 900 mm
I = entrada 130 mm U = salida 130 x 130 mm

Silenciador de entrada y salida			
Tamaño medido en mm	**A**	**B**	**C**
	300	130	125

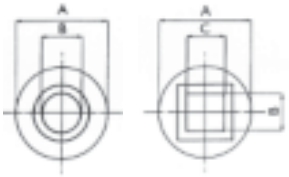

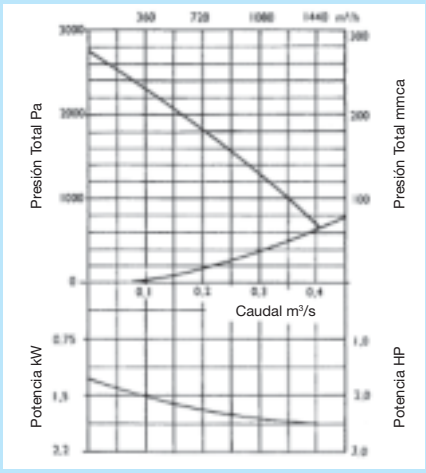

El diagrama es aplicable para una densidad del aire de 1,2 kg/m³.

RFA-015 | Presión media del ventilador para cintas	
Potencia del motor, kW:	4,0
Peso sin motor, kg:	105
Nivel sonoro, dB(A) *:	89 ± 3
Diseño especial/piezas de repuesto/compatibles con ATEX:	Solicite presupuesto

Entre los accesorios se incluyen la caja de insonorización.* Medición del nivel de ruido a 1 m desde la unidad con conductos conectados a la entrada y a la salida.

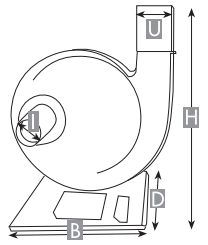

An x Al x Prof. = 662 x 791 x 900 mm
I = entrada 150 mm U = salida 150 x 150 mm

Silenciador de entrada y salida			
Tamaño medido en mm	**A**	**B**	**C**
	300	150	135

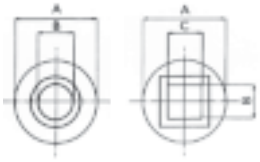

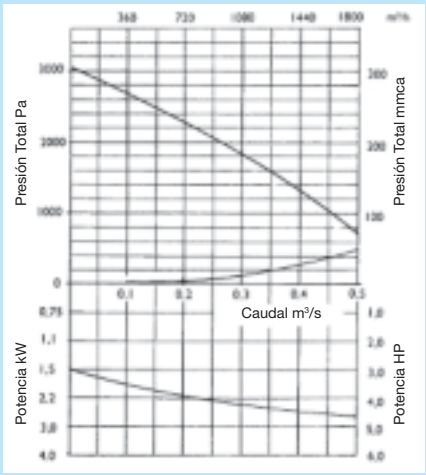

El diagrama es aplicable para una densidad del aire de 1,2 kg/m³.

RFA-020 Presión media del ventilador de cinta	
Potencia del motor, kW:	11,0
Peso sin motor, kg:	185
Nivel sonoro, dB(A) *:	90 ± 3
Diseño especial/piezas de repuesto/compatibles con ATEX:	solicite presupuesto

Entre los accesorios se incluyen la caja de insonorización.* Medición del nivel de ruido a 1 m desde la unidad con conductos conectados a la entrada y a la salida.

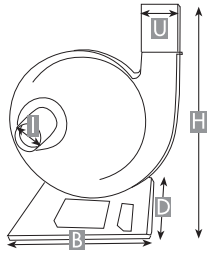

An x Al x Prof. = 786 x 940 x 1100 mm
I = entrada 200 mm U = salida 200 x 200 mm

Silenciador de entrada y salida			
Tamaño medido en mm	**A**	**B**	**C**
	400	200	165

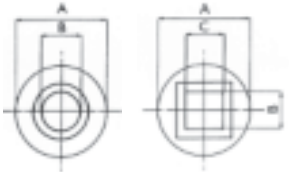

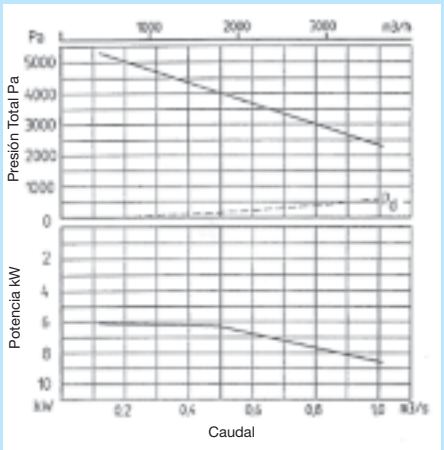

El diagrama es aplicable para una densidad del aire de 1,2 kg/m³.

Ventiladores, serie N



Los ventiladores de la serie N son un componente muy importante dentro de la amplia gama de productos Nederman para la extracción y la filtración de humos, así como para la extracción de gases de escape de vehículos. Hay aspiradores disponibles desde 0,55 kW a 2,2 kW, tanto monofásicos como trifásicos.

- Sencillo y potente



Dimensiones, mm

Ventilador	A	B	C	D
N10/N16	478	457	321	160
N24	478	457	341	160
N40	493	582	482	250
N29	635	643	475	160

Pérdida de carga

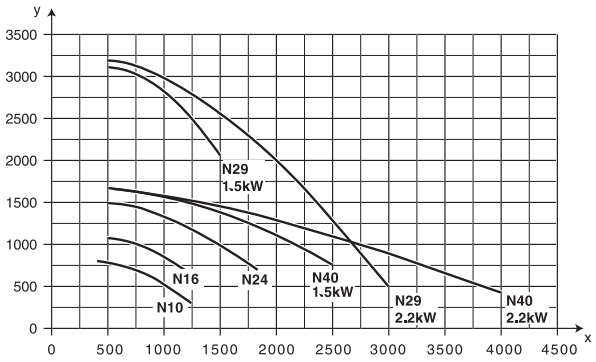

X: caudal de aire, m³/h Y: presión estática en Pa

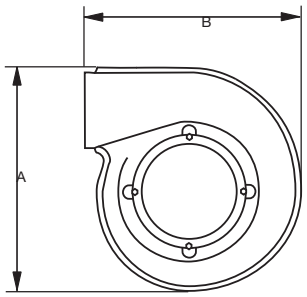

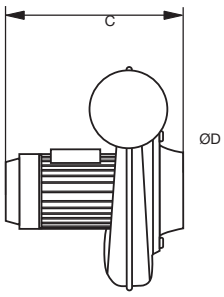

Modelo	Caudal de aire, m³/h	Tensión, V	Frecuencia, Hz	N.º de fases	Corriente nominal, A	Potencia, kW	Ø conexión de entrada/salida, mm	Peso, kg	Ref. n.º
N10*	400-1200	115/230	50	1	8,7/4,4	0,55	160/160	15	14521321
N10*	400-1250	230/400	50	3	2,4/1,4	0,55	160/160	13	14521621
N16*	400-1200	115/230	50	1	8,7/4,4	0,55	160/160	15	14510121
N16*	500-1250	230/400	50	3	2,4/1,4	0,55	160/160	13	14510521
N24*	400-1500	115/230	50	1	13,6/6,5	0,75	160/160	17	14510122
N24*	400-1750	230/400	50	3	3,7/2,2	0,9	160/160	17	14510422
N40*	500-4000	230/400	50	3	7,9/4,6	2,2	200/250	29	14510123
N40***	500-2500	230/400	50	3	5,7/3,3	1,5	200/250	25	14510623
N29**	500-3000	230/400	50	3	7,9/4,6	2,2	160/160	32	14510129
N29*	500-3000	230/400	50	3	7,9/4,6	2,2	160/160	32	14510829
N29**	500-1500	230/400	50	3	5,7/3,3	1,5	160/160	28	14520129

*) Sin soporte de ventilador **) Con soporte de ventilador ***) Sin el soporte de ventilador, no se puede usar sin conexiones. El caudal de aire máx. es 2.500 m³/h

Ventiladores portátiles

Los ventiladores portátiles Nederman son unidades de ventilación sencillas y potentes para realizar trabajos de mantenimiento, reparaciones y otros trabajos puntuales. Ideal como extractor de humos de soldadura, vapor, polvo o para suministrar aire fresco si se trabaja en espacios confinados. Un ventilador compacto y fácil de usar que, en combinación con las conexiones de entrada y salida, forma una unidad flexible y versátil para infinidad de aplicaciones.

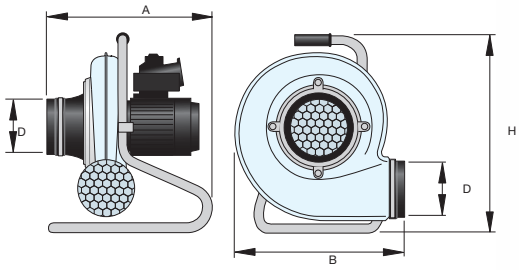



- Compacto y fácil de usar
- Soporte incluido, kit de ruedas como accesorio
- Interruptor On/Off y protector de motor incluidos

Dimensiones, mm

Ventilador	A	B	D	H
N16	430	484	Ø 160	550
N24	430	484	Ø 160	550



Modelo	*	Conexión eléctrica	Caudal de aire, m³/h	Tensión, V	Frecuencia, Hz	N.º de fases	Corriente nominal, A	Alimentación kW	Ø conexión de entrada/ salida, mm	Peso, kg	Ref. n.º
N16	1	CEE 7/2 P+E 230 V	500-1200	220/240	50	1	8,7/4,35	0,55	160/160	15	14511321
N24	1	CEE 7/2 P+E 230 V	500-1500	220/240	50	1	11/5,5	0,75	160/160	17	14511322

* Conexiones eléctricas

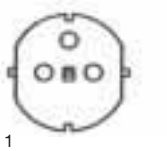

1

Accesorios	Ref. n.º
Kit de manguera y boquerel para ventiladores portátiles N16/N24	14346590
Kit de ruedas para ventilador portátil N16/N24	14371707

Arrancadores para Ventiladores



Una serie de arrancadores adecuados para los aspiradores de la serie N, aspiradores pequeños de la serie NCF y filtros NOM.

- Interruptor On/Off con bloqueo
- Protección contra sobrecarga del motor incluida
- Disponible para ventiladores monofásicos y trifásicos

Modelo	Corriente nominal, A	Monofásico 230V	Trifásico 400V	Ref. n.º
FMS 1 - 1,6	1-1,6		N10, N16, NOM4	14502137
FMS 1,6 - 2,5	1,6 - 2,5		N24, NOM11, NOM18	14502237
FMS 2,5 - 4	2,5 - 4	NOM4	N29/N40 - 1,5 kW	14502337
FMS 4 - 6,3	4 - 6,3	N10, N16, NOM11	N29/N40 - 2,2 kW, NCF30/15, NOM 28	14502437
FMS 6,3 - 10	6,3 - 10	N24, NOM18	NCF30/25	14502537
FMS 10 - 16	10 - 16		(NCF40/25)	14502637
FMS 14,5 - 19	14,5 - 19			14503037
FMS 18 - 25	18 - 25			14503137

Interruptor de ventilador



Para arrancar y parar un ventilador centralizado con varias válvulas motorizadas. (Los ventiladores de mayor capacidad pueden controlarse a distancia a través de un arrancador o a través de un variador de frecuencia). El interruptor de ventilador incluye protección del motor de los ventiladores. Protección clase IP66. Bobina de 24 V AC, desde la caja de control o el transformador.

Modelo	Corriente nominal, A	N.º de fases	230V	400V	Ref. n.º
FC 3/1 - 5	1 - 5	3		N10, N16, N24, N29, N40, NCF30/15	14518137
FC 3/3,2 - 11,5	3.2 - 11.5	3		N29 2,2 kW, N40 2,2 kW, NCF 30/15, NCF 30/25	14518237
FC 1/1 - 5	1 - 5	1	N10, N16, N24		14518337
FC 1/3,2 - 11,3	3.2 - 11.3	1			14518437

Transformadores



	Descripción	Tensión de entrada, V	Frecuencia de entrada, Hz	Fase de entrada	Salida	N.º kit de iluminación	Ref. n.º
1	Suministro eléctrico para los kits de iluminación de 24 V	230/250	50/60	1	24 V 35 VA	1 x 20W	10363189
2	Suministro eléctrico para los kits de iluminación de 24 V	230/250	50/60	1	24V 75VA	3 x 20W	10361560

Válvula motorizada

La válvula motorizada consiste en un interruptor del ventilador y una caja de operaciones que puede controlarse con cualquier contacto o interruptor. La caja de control consta de un transformador de 30 VA para el kit de iluminación en el brazo de extracción, un temporizador para regular el tiempo en que ha de parar el ventilador desde 0 a 5 minutos y dos conexiones separadas para pinzas del sensor.
Alimentación monofásica,
110/120-220 /240V, 50/60Hz.
La válvula motorizada se encuentra disponible en dos modelos: Manual, usando un interruptor montado en la propia campana, o automático, usando una pinza sensor en el equipo de soldadura, para arranque automático del ventilador y el control de apertura y cierre de válvula.



- Proporciona un caudal de aire óptimo en un sistema de múltiples brazos
- Reduce el consumo de energía y aumenta la eficiencia
- Permite el uso de un ventilador más pequeño y la función de arranque/paro automático

Manual

Modelo	Ø, mm	Ref. n.º
MDM 125	125	14500191
MDM 160	160	14500291
MDM 200	200	14500391

Automático

Modelo	Ø, mm	Ref. n.º
MDA 125	125	14500491
MDA 160	160	14500591
MDA 200	200	14500691

Accesorios	Ref. n.º
Pinza sensor. Se puede conectar una pinza sensor adicional a la caja de operaciones. Se utiliza cuando hay dos equipos de soldadura distintos en la misma zona.	14372199

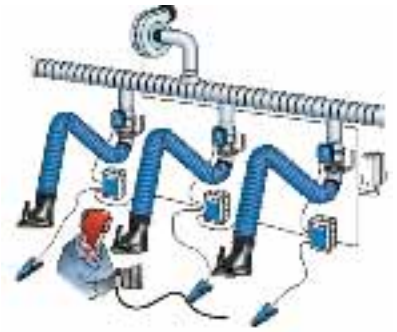

Controles de ventilador

Se expulsa menos aire climatizado al exterior y se consume menos electricidad si sólo se utiliza el ventilador cuando hay un trabajo en curso.
Arranque o pare el ventilador manualmente con un interruptor en la campana o bien automáticamente mediante una pinza sensor.
Suministro monofásico a la caja de operaciones.
El control automático del ventilador dispone de una pinza sensor que se fija en el cable de masa del equipo de soldadura, que permite el arranque del aspirador automáticamente. Detecta corrientes desde 8 A.
La caja de control consta de un transformador de 30 VA para el kit de iluminación en el brazo de extracción, un temporizador para regular el tiempo que tarda en parar el ventilador desde 0 a 5 minutos y dos conexiones separadas para pinzas sensor.



Manual

Modelo	Corriente nominal, A	N.º de fases	230V	400V	Ref. n.º
FCM 3/1 - 5	1 - 5	3		N10, N16, N24, N29, N40, NCF30/15	14518637
FCM 3/3,2 - 11,5	3.2 - 11.5	3		N29 2,2 kW, N40 2,2 kW, NCF 30/15, NCF 30/25	14518737
FCM 1/1 - 5	1 - 5	1	N10, N16, N24		14518837
FCM 1/3,2 - 11,3	3.2 - 11.3	1			14518937

Automático

Modelo	Corriente nominal, A	N.º de fases	230V	400V	Ref. n.º
FCA 3/1 - 5	1 - 5	3		N10, N16, N24, N29, N40, NCF30/15	14519037
FCA 3/3,2 - 11,5	3.2 - 11.5	3		N29 2,2 kW, N40 2,2 kW, NCF 30/15, NCF 30/25	14519137
FCA 1/1 - 5	1 - 5	1	N10, N16, N24		14519237
FCA 1/3,2 - 11,3	3.2 - 11.3	1			14519337

Accesorios	Ref. n.º
Pinza sensor. Se puede conectar una pinza sensor adicional a la caja de operaciones. Se utiliza cuando hay dos equipos de soldadura distintos en la misma zona.	14372199

Accesorios



	Descripción	Ref. n.º
1	Adaptador Ø 125/Ø 100 mm	14341077
1	Adaptador Ø 125/Ø 75 mm	14341080
1	Adaptador int. Ø 160/ext. Ø 75 mm	14510426
1	Adaptador int. Ø 160/ext. Ø 100 mm	14510526
1	Adaptador int. Ø 160/ext. Ø 125 mm	14510626
1	Adaptador Ø 150/Ø 125 mm	14511126
1	Adaptador Ø 160/Ø 150 mm	14511226
2	Adaptador de entrada para manguera de Ø160 mm para ventilador N10/N16/N24	14510326
3	Adaptador de entrada para manguera de Ø160 mm y dos rejillas de protección para ventilador N10/N16/N24	14322166
4	Rejilla de protección, 1 unidad, para ventilador N10/N16/N24	14333181
5	Manguera. L = 5 m. Ø 100 mm. PVC. Negro.	10500427
5	Manguera. L = 5 m. Ø 125 mm. PVC. Negro.	10500527
5	Manguera. L = 5 m. Ø 150 mm. PVC. Negro.	10500627
5	Manguera. L = 5 m. Ø 160 mm. PVC. Negro.	10511026
6	Conector de acoplamiento de 75 mm (3" x 3")	14503626
6	Conector de acoplamiento de 100 mm (4" x 4")	14504626
6	Conector de acoplamiento de 125 mm (5" x 5")	14505626
6	Conector de acoplamiento de 150 mm (6" x 6")	14506626
6	Tubo de acoplamiento de Ø160-Ø160 mm	14511326
7	Boquerel con imán. 250 x 30 mm. Aluminio. Ø 100 mm.	14500226
8	Boquerel con imán. 260 x 100 mm. Policarbonato. Ø de 100 mm.	14501226
9	Silenciador para ventilador cuando se monta en brazo Original/Telescópico	14502126
9	Silenciador incluyendo mecanismo de ajuste rápido (para ventilador montado sobre FilterBox)	14502226
10	Soporte de pared para silenciador	14343089
11	Entrada doble Ø 125 int./2 x Ø 100 mm ext.	14500526
11	Entrada doble Ø 125 int./2 x Ø 125 mm ext.	14500726
11	Entrada doble Ø 125 int./2 x Ø 75 mm ext.	14500826
11	Entrada doble Ø 160 int./2 x Ø 100 mm ext.	14510726
11	Entrada doble Ø 160 int./2 x Ø 125 mm ext.	14510826
11	Entrada doble Ø 160 int./2 x Ø 75 mm ext.	14510926
12	Soporte para montaje fijo de N10/N16/N24	14510126
12	Soporte para montaje fijo de N40	14510226
12	Soporte para ventilador N16/N24 portátil	14511426
12	Soporte para ventilador N29	14321745

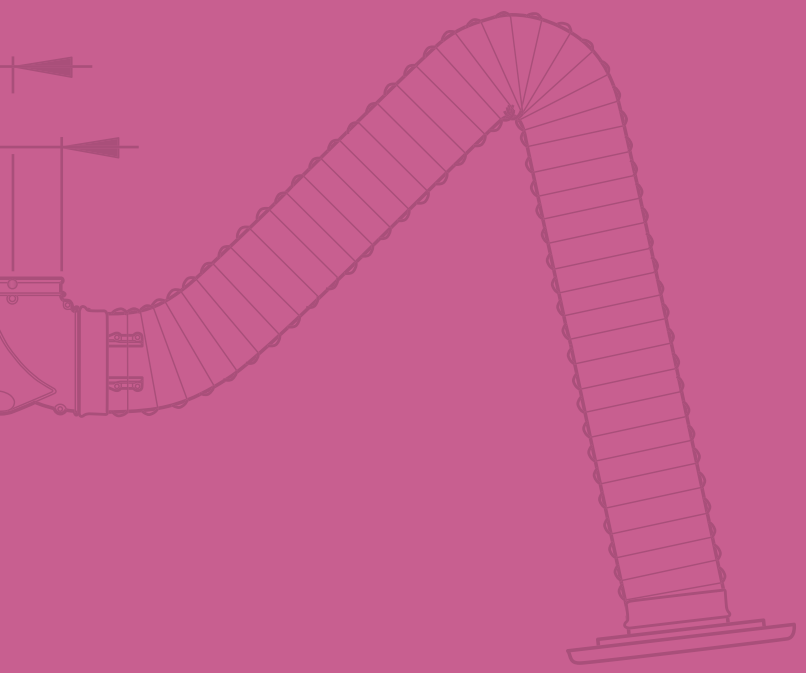

BRAZOS DE EXTRACCIÓN PARA PUESTOS DE SOLDADURA Y AMOLADO

Brazos extractores para disfrutar de un entorno de trabajo exento de humos y polvo.

Los brazos de extracción Nederman cubren multitud de aplicaciones diferentes, son flexibles, sencillos de colocar y se extienden y se repliegan con un solo movimiento de mano. Están disponibles varias conexiones para montaje en pared, techo o soporte de extensión. Para obtener una mayor eficiencia y un alcance adicional, los brazos pueden combinarse con varios accesorios, como por ejemplo, campanas, válvulas y extensiones. Existe la posibilidad de montar un brazo de extracción sobre un raíl, de forma que que nos permitirá cubrir una amplia zona en el lugar de trabajo.

Para entornos de trabajo con:

- Humo
- Polvo
- Vapores

87

96

GUÍA DE PRODUCTOS

Brazos de extracción



	Estándar	Telescópico	Original/Original CR	NEX MD	NEX HD	Mesas aspirantes para soldadura y amolado
Extracción de humos, vapores y polvo. Centros de formación, espacios reducidos y cabinas pequeñas.	X	X	X			
Extracción de humos, vapores y polvo. Industria del metal y talleres pequeños.	X	X	X	X		X
Extracción de humos pesados, vapores y polvo. Talleres de trabajos pesados en soldadura, soldadura con proyecciones pesadas, corte por láser, amolado.				X	X	X
Caudal de aire recomendado, m³/h	600-900	600-1000	700-1000	900-1300	1000-1900	1000-4000
Temperatura máx. de los humos, °C	70	70	70	70	120	No aplicable
Nivel sonoro en la campana, dB(A)	67	70	63-75	69	63	–
Válvula	Opcional	Opcional	Estándar	Estándar	Estándar	–
Material de la manguera	Aluminio recubierto con PVC	Tejido poliéster recubierto con PVC	Tejido poliéster recubierto con PVC	Tejido poliéster recubierto con PVC	Tejido poliéster recubierto con PVC reforzado con fibra de vidrio	No aplicable
Ø conexión, mm	160	150/160	150/160	160	200	160/250
Nota	Soporte de pared integrado 180°	Rótula de 360°	Rótula de 360°	Rótula de 360°	Rótula de 360°	No aplicable







Brazos de extracción

Brazo de extracción, Estándar

- El brazo es flexible en todas las direcciones y fácil de posicionar
- Diseñado para montaje en pared con soporte de pared integrado/codo de 90°
- Es posible girarlo 180°
- Puede equiparse con una válvula ubicada en el codo como accesorio
- La campana puede inclinarse en todos los sentidos

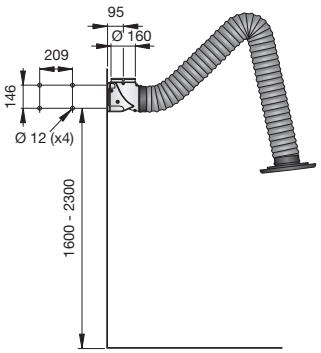

Los brazos de extracción Estándar de Nederman están diseñados especialmente para trabajar en entornos con humos, vapores o polvo no explosivo, en los que las demandas de caudal de aire elevados y temperatura son moderadas. Entre los lugares de trabajo típicos figuran las escuelas de soldadura y varios tipos de aplicaciones en producción de trabajos ligeros. Puede usarse para trabajos de soldadura, amolado u otros procesos industriales en los que se requiera el uso de brazos que se posicionen con facilidad. El brazo está disponible en dos longitudes, 2 y 3 m, y está equipado con una campana de extracción de gran eficiencia.

Caída de presión

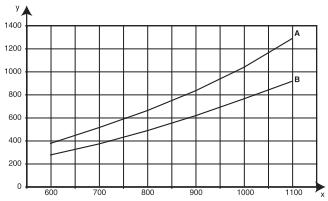

X: caudal de aire, m³/h, Y: presión estática en Pa, A: 3 m, B: 2 m



Descripción	Alcance, m	Caudal de aire, m³/h	Ø conexión, mm	Temperatura máx. de los humos, °C	Nivel sonoro en la campana, dB(A)	Peso, kg	Ref. n.º
Brazo normal, 2 m	2	600-900	160	70	67	11	10500238
Brazo normal, 3 m	3	600-900	160	70	67	13	10500338

Brazo de extracción, Telescópico

- Es un brazo flexible en todas las direcciones y fácil de colocar y extender
- El brazo dispone de un accionamiento telescópico equilibrado con un bloque de contrapeso regulable
- El conjunto se cuelga de una rótula que permite que gire 360°
- La campana puede inclinarse en todos los sentidos

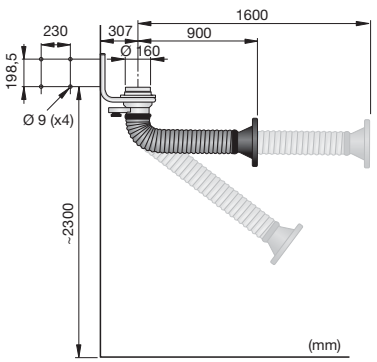

El brazo Telescópico Nederman ha sido diseñado especialmente para trabajar en entornos con humos, vapores o polvo no explosivo, cuando el espacio es limitado. Algunos lugares típicos de trabajo pueden ser escuelas de soldadura o áreas de producción con cabinas de soldadura pequeñas. Puede usarse para trabajos de soldadura, amolado u otros procesos industriales en los que se requiera el uso de brazos pequeños que se coloquen con facilidad. El alcance del brazo se sitúa entre 0,9 y 1,6 m.

Caída de presión

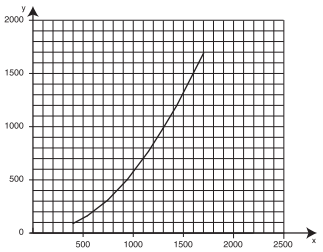

X: caudal de aire, m³/h, Y: presión estática en Pa



Descripción	Alcance, m	Caudal de aire, m³/h	Ø conexión, mm	Temperatura máx. de los humos, °C	Nivel sonoro en la campana, dB(A)	Peso, kg	Ref. n.º
Brazo Telescópico con campana metálica	0,9-1,6	600-1000	160	70	76	12	10502531
Brazo Telescópico con campana original	0,9-1,6	600-1000	160	70	76	12	10502331

Brazo de extracción, Original



Está especialmente diseñado para entornos de trabajo con humos, vapores o polvo no explosivo. Entre los lugares de trabajo típicos figuran la industria del metal u otros tipos de industrias que requieran extracción. Puede usarse para trabajos de soldadura, amolado u otros procesos industriales en los que se requiera el uso de brazos que se posicionen con facilidad. El producto está equipado de serie con una válvula en la campana.

- Una rótula permite la rotación del equipo 360°
- El brazo es flexible en todos los sentidos y es fácil de posicionar
- El producto puede montarse en combinación con distintos soportes, brazos extensibles, en un sistema de raíles o en equipos de filtración, tanto fijos como portátiles
- El producto está equipado de serie con una válvula en la campana
- La campana de todos los modelos puede inclinarse en todas las direcciones

Caída de presión

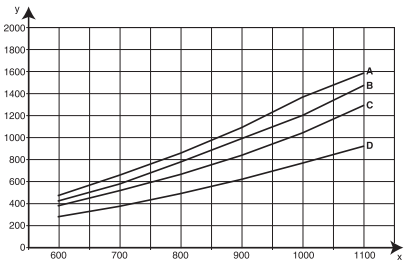

X: caudal de aire, m³/h, Y: presión estática en Pa, A = 4 m horizontal, B = 4 m vertical, C = 3 m, D = 2 m

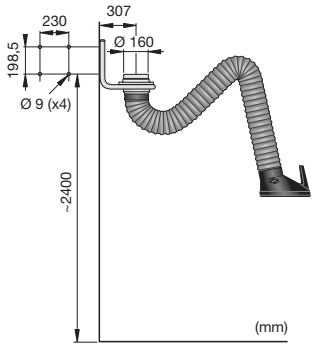

Descripción	Alcance, m	Caudal de aire, m³/h	Ø conexión, mm	Temperatura máx. de los humos, °C	Nivel sonoro en la campana, dB(A)	Peso, kg	Ref. n.º
Brazo Original de 2 m	2	700-1000	150/160	70	63-75	11	10554235
Brazo Original de 3 m	3	700-1000	150/160	70	63-75	13	10554335
Brazo Original vertical de 4 m	4	700-1000	150/160	70	63-75	16	10554435
Brazo Original horizontal de 4 m	4	700-1000	150/160	70	63-75	16	10554535

El kit consta de	Ref. n.º
Brazo Original de 2 m + ventilador N16 trifásico de 230/400 V + soporte de pared + arrancador manual de ventilador	10230030
Brazo Original de 3 m + ventilador N24 trifásico de 230/400 V + soporte de pared + arrancador manual de ventilador	10230040
Brazo vertical Original de 4 m + ventilador N24 trifásico de 230/400 V + soporte de pared + arrancador manual de ventilador	10230050

Brazo de extracción, Original CR **(Resistente a la corrosión)**

Especialmente diseñado para entornos de trabajo con humos, vapores o polvo no explosivo. El brazo tiene protección adicional contra la corrosión, ya que todos los componentes de aluminio, incluyendo el sistema del brazo, están anodizados. Alguno de las aplicaciones típicas son en las industrias alimentarias, farmacéuticas y químicas, y cualquier otra industria donde se necesitan un brazo resistente a la corrosión y fácil de colocar.

- Una rótula permite la rotación del equipo 360°
- El brazo es flexible en todos los sentidos y es fácil de posicionar
- El producto puede montarse en combinación con distintos soportes, brazos extensibles, en un sistema de raíles o en equipos de filtración, tanto fijos como portátiles
- Incorpora de serie una válvula en la campana
- La campana de todos los modelos puede inclinarse en todas las direcciones



Caída de presión

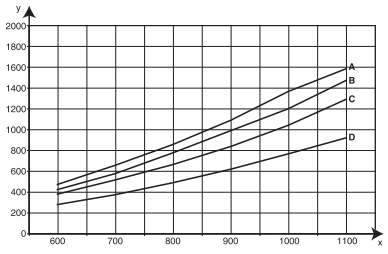

X: caudal de aire, m³/h Y: presión estática en Pa, A = 4 m horizontal, B = 4 m vertical, C = 3 m, D = 2 m

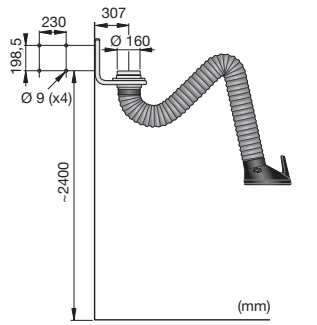

Descripción	Alcance, m	Caudal de aire, m³/h	Ø conexión, mm	Temperatura máx. de los humos, °C	Nivel sonoro en la campana, dB(A)	Peso, kg	Ref. n.º
Brazo Original CR de 2 m	2	700-1000	150/160	70	63-75	11	10532535
Brazo Original CR de 3 m	3	700-1000	150/160	70	63-75	13	10532235
Brazo Original CR vertical de 4 m	4	700-1000	150/160	70	63-75	16	10532335
Brazo Original CR horizontal de 4 m	4	700-1000	150/160	70	63-75	16	10532435

Brazo de extracción NEX MD

- Una robusta rótula permite que el producto gire 360°
- El mecanismo de soporte encapsulado protege el brazo contra el polvo y la suciedad
- Puede montarse en soportes, extensiones de brazo y sistemas de raíles
- Con una válvula en la campana, ahorra energía cuando no está en funcionamiento
- La manguera se quita fácilmente para su limpieza
- La campana puede inclinarse en todos los sentidos

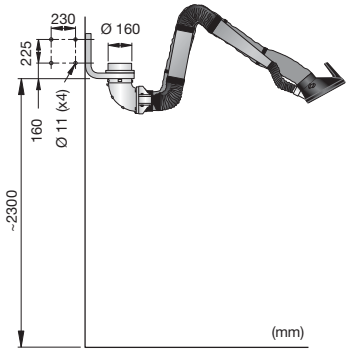

El modelo NEX MD es un brazo de extracción para trabajos medios o pesados. El brazo tiene una manguera de Ø160 mm, que junto con el sistema de brazo externo suministra un caudal de aire elevado y una caída de presión reducida. Perfectamente equilibrado y fácil de colocar.

Caída de presión

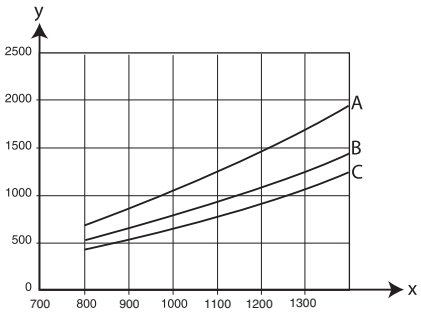

X: caudal de aire, m³/h, Y: presión estática en Pa,
A: 5 m, B: 4 m, C: 2 m y 3 m



Descripción	Alcance, m	Caudal de aire, m³/h	Ø conexión, mm	Temperatura máx. de los humos, °C	Nivel sonoro en la campana, dB(A)	Peso, kg	Ref. n.º
NEX MD de 2 m	2	900-1300	160	70	66	16	10561032
NEX MD de 3 m	3	900-1300	160	70	63	20	10561132
NEX MD de 4 m	4	900-1300	160	70	63	27	10561232
NEX MD de 5 m	5	900-1300	160	70	63	32	10561332

Brazo de extracción NEX HD

- Una robusta rótula permite que el producto gire 360°
- El mecanismo de soporte de los brazos está encapsulado para protegerlo de la suciedad
- Puede montarse en combinación con distintos soportes, extensiones de brazos o en sistemas de raíles
- Incorpora de serie una válvula en la campana
- La manguera se quita fácilmente para su limpieza
- Caída de presión minimizada y bajo nivel de ruido

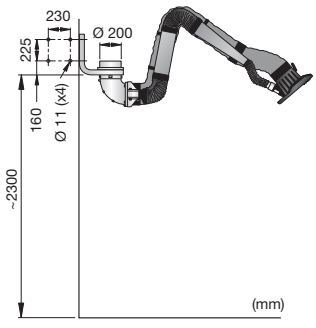

El brazo de extracción Nederman NEX HD es el más adecuado para trabajar con caudales de aire elevados y en procesos con temperaturas más altas de lo normal. El brazo se ha diseñado especialmente para entornos de trabajo con humos muy densos, vapores o polvo no explosivo. Puede utilizarse para trabajos de soldadura, corte por láser o corte manual con plasma, pulverización metálica, amolado donde se produzcan gran cantidad de proyecciones u otros procesos industriales en los que se necesite un brazo perfectamente equilibrado y posicionado.

Caída de presión

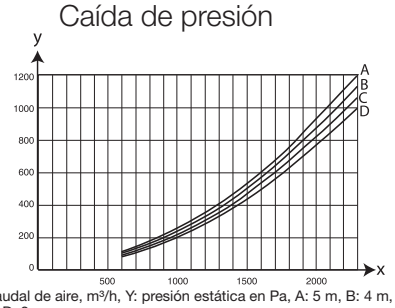

X: caudal de aire, m³/h, Y: presión estática en Pa, A: 5 m, B: 4 m, C: 3 m, D: 2 m



Descripción	Alcance, m	Caudal de aire, m³/h	Ø conexión, mm	Temperatura máx. de los humos, °C	Nivel sonoro en la campana, dB(A)	Peso, kg	Ref. n.º
NEX HD de 2 m	2	1000-1900	200	120	66	17	10560232
NEX HD de 3 m	3	1000-1900	200	120	63	21	10560332
NEX HD de 4 m	4	1000-1900	200	120	63	28	10560432
NEX HD de 5 m	5	1000-1900	200	120	63	33	10560532

Extensiones de brazo

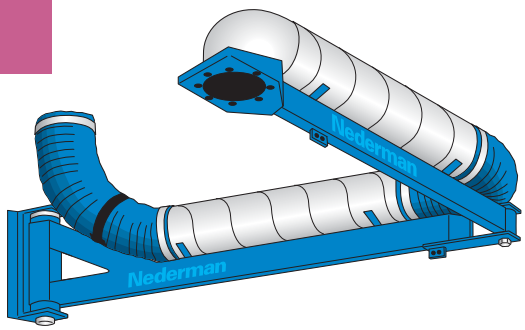

La extensión de brazo de Nederman, de 4,2 m ó 6,0 m, está diseñada para usarse cuando se necesita una longitud adicional. Combínelo con brazos de extracción de humos o polvo o con un equipo de extracción de gases de escape para turismos o camiones. Fabricado con sólidos perfiles de acero. Colgado en un soporte de pared pivotante y dotado de una articulación en el medio, que hace que sea flexible en todas direcciones. Se pueden colgar otros equipos a extensión de brazo, como equipos de soldadura y enrolladores de cable y manguera.

- Un soporte universal permite acoplar directamente un equipo adicional a la extensión de brazo
- Es necesario pedir el kit de mangueras por separado

Brazos de extracción recomendados	
Brazo de extracción, Original	Máx. 4 m
Brazo de extracción NEX MD	Máx. 3 m
Brazo de extracción NEX HD	Máx. 3 m

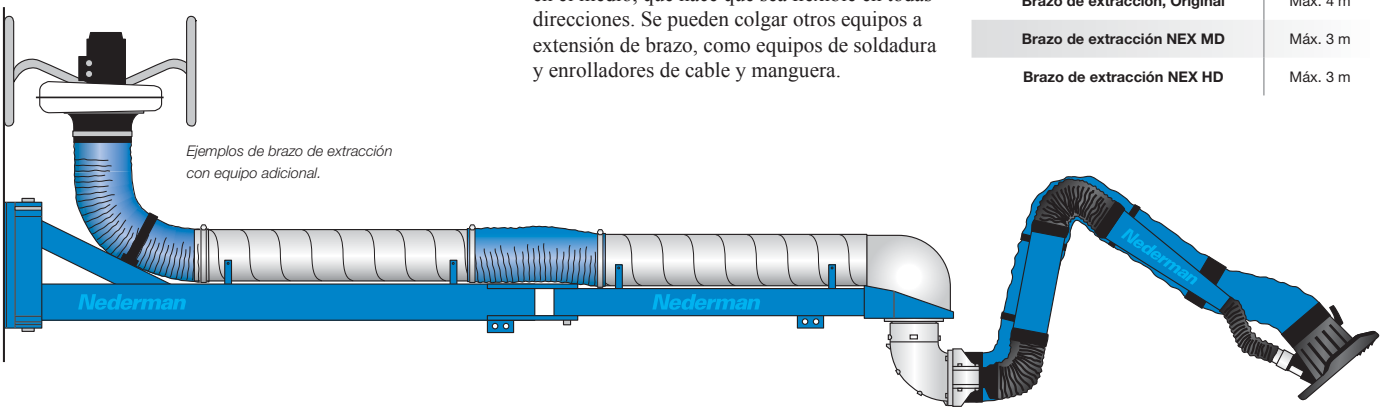

Ejemplos de brazo de extracción con equipo adicional.

Caudal de aire recomendado	Máx. 2.000 m³/h
Presión máxima negativa recomendada	3.000 Pa
Diámetro de conexión	200 mm
Carga máxima en el brazo exterior de 4,2 m	100 kg
Carga máxima en el brazo exterior de 6,0 m	60 kg
Altura de instalación recomendada desde el nivel del suelo	2,7-3,0 m

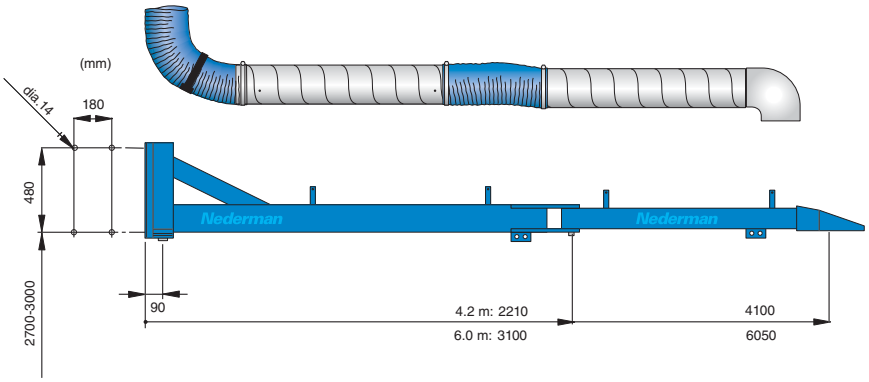

Caída de presión

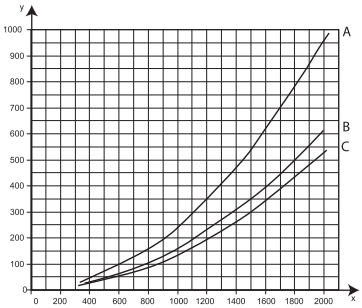

X: caudal de aire, m³/h Y: presión estática en Pa

A: Codo de 40° del brazo extensible (hasta el límite).

B: Codo de 90° del brazo extensible.

C: Brazo extensible recto.

Descripción	% Reciclable	Peso, kg	Materiales	Ref. n.º
Extensión de brazo de 4,2 m	100	73	Acero pintado	10506635
Extensión de brazo de 6,0 m	100	93	Acero pintado	10507735

El kit de manguera consta de	Temperatura máx. de aire extraído, °C	% Reciclable	Peso, kg	Materiales	Ref. n.º
Kit de conductos de 4,2 m, humos	70	92	8	Tubo de acero galvanizado, manguera de PVC	10374376
Kit de mangueras de 6,0 m, humos	70	95	13	Tubo de acero galvanizado, manguera de PVC	10374360

Accesorios	% Reciclable	Peso, kg	Materiales	Ref. n.º
Cable para el kit de iluminación	-	-	-	10345292

Brazo extractor sobre raíl

El carro extractor Nederman con brazo de extracción está diseñado para usarse con el raíl Nederman ALU 150 cuando deben realizarse trabajos de extracción en zonas muy amplias.

- Un brazo de extracción puede dar servicio a varios puntos en una zona de trabajo
- El carro puede moverse fácilmente a lo largo del raíl
- El carro es válido para los brazos de extracción Nederman indicados a continuación

Brazos de extracción recomendados	
Brazo de extracción, Original	Máx. 4 m
Brazo de extracción, Telescópico	Todos los modelos
Brazo de extracción NEX MD	Máx. 3 m
Brazo de extracción NEX HD	Máx. 3 m

Accesorios	Ref. n.º
Salida superior, Ø 200 mm	20940410

Descripción	Longitud, m	Ref. n.º
Carro móvil		20940210
Refuerzo de raíl, una unidad por metro de raíl		20373942
Raíl recto ALU 150*	2,5	20900510
Raíl recto ALU 150*	5,0	20900610
Raíl recto ALU 150*	7,5	20900710
Raíl recto ALU 150*	10,0	20900810
Raíl recto ALU 150*	12,5	20900910
Raíl recto ALU 150*	15.0	20901010
Raíl recto ALU 150*	17,5	20901110
Raíl recto ALU 150*	20.0	20901210
Raíl recto ALU 150*	22,5	20901310
Raíl recto ALU 150*	25.0	20901410
Raíl recto ALU 150*	27,5	20901510
Raíl recto ALU 150*	30.0	20901610
Raíl recto ALU 150*	35.0	20901710
Raíl recto ALU 150*	40.0	20901810
Raíl recto ALU 150*	45.0	20901910
Raíl recto ALU 150*	50.0	20902010



** incluye labios de goma, conectores de empalme, soportes de suspensión, topes y tapas de cierre.*

Para longitudes de raíl > 50 m, diríjase a su distribuidor local de Nederman.

Brazo de extracción para carrocerías

El brazo de extracción Nederman para carrocerías se basa en el brazo Original.
Se ha diseñado especialmente para la extracción de humos, polvo y vapores generados durante los trabajos de soldadura, pulido o pintura en trabajos de chapa y pintura de vehículos.
El brazo está disponible en una longitud de 5 m. Se puede montar en combinación con varios tipos de soportes.

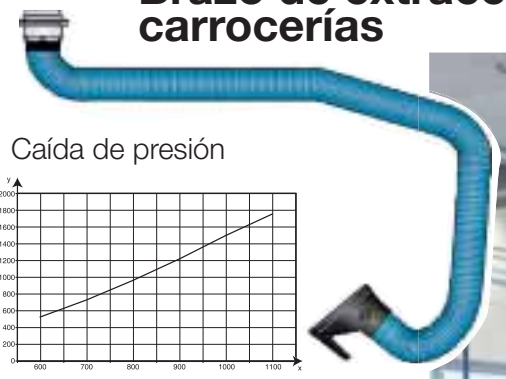

- Una rótula permite la rotación del equipo 360°
- El brazo es flexible en todos los sentidos y es fácil de posicionar
- El producto está equipado de serie con una válvula en la campana
- Dos rótulas de fricción de 4 sentidos facilitan el posicionamiento encima o debajo de la carrocería del vehículo
- La longitud de 5 m facilita el acceso a las cuatro esquinas del vehículo

Caída de presión

X: caudal de aire, m³/h, Y: presión estática en Pa

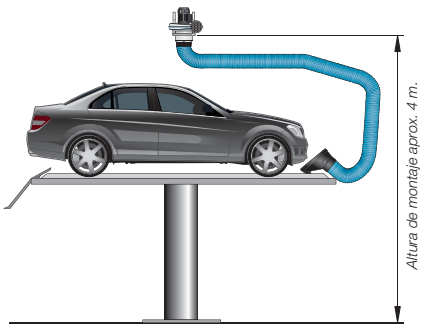



Descripción	Alcance, m	Caudal de aire, m³/h	Ø conexión, mm	Temperatura máx. de los humos, °C	Nivel sonoro en la campana, dB(A)	Peso, kg	Ref. n.º
Brazo para carrocerías de 5 m	5	700-1000	150/160	70	65-70	18	10554935

Brazos de extracción

Brazo de extracción para parabrisas



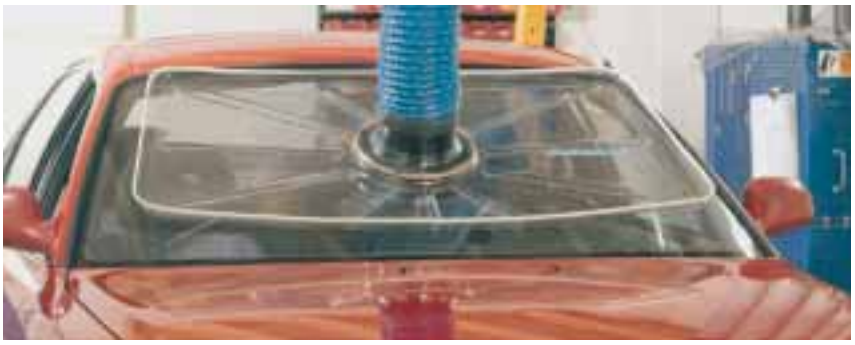

El brazo de extracción Nederman para parabrisas se basa en el brazo Original y ha sido diseñado especialmente para extraer los vapores de adhesivos generados cuando se desmontan o sustituyen parabrisas. El brazo se encuentra disponible en una longitud de 4 m y tiene una campana de extracción rectangular con una abertura perimetral, diseñada para aspirar los vapores cuando se trabaja con adhesivo para parabrisas.

- Colgado de una rótula que permite el giro del producto 360º
- Flexible en todos los sentidos y fácil de posicionar
- Puede montarse en combinación con distintos soportes, extensiones de brazos o en sistemas de raíles
- Incorpora de serie una válvula en la campana



Dimensiones de la campana: 1.200 x 640 mm

Descripción	Alcance, m	Caudal de aire, m³/h	Ø conexión, mm	Temperatura máx. de los humos, °C	Nivel sonoro en la campana, dB(A)	Peso, kg	Ref. n.º
Campana para parabrisas con válvula en un brazo Original horizontal de 4 m	4	700-900	150/160	70	65-70	17	10553535
Campana para parabrisas con válvula	-	700-900	150/160	70	-	2	10372173

Brazos de extracción para entornos explosivos

La gama de brazos de extracción NEX está diseñada especialmente para trabajar en ambientes con humos, vapores o polvo explosivo. También está diseñada para entornos donde se demande una gran higiene y se requieran caudales de aire importantes. Suele usarse en lugares de trabajo relacionados con la industria farmacéutica, con el procesamiento de alimentos o con la fabricación de sustancias químicas.







Brazo de extracción NEX D

El soporte encapsulado, la manguera independiente y la campana de acero inoxidable hacen que el brazo NEX requiera poco mantenimiento y sea fácil de limpiar. El brazo tiene una sola conexión a tierra a través de la hélice de la manguera. La manguera está fabricada en PVC con componentes homologados por la FDA.

Se recomienda el NEX D para uso en entornos explosivos, zona 22.

Brazo de extracción NEX DX

El soporte encapsulado, la manguera independiente y la campana de acero inoxidable hacen que el brazo DX requiera poco mantenimiento y sea fácil de limpiar. El brazo tiene dos conexiones a tierra, a través de la hélice de la manguera y a través de la articulación del brazo. La manguera está fabricada con poliuretano.

Se recomienda el NEX DX para uso en entornos explosivos, zona 21.

Brazo de extracción NEX S

El sistema de brazo de soporte abierto y campana de acero inoxidable pulido a prueba de ácido requiere poco mantenimiento y es fácil de limpiar. El brazo tiene dos conexiones a tierra, a través de la hélice de la manguera y a través de la articulación del brazo.

Se recomienda el Nederman NEX S para uso en entornos explosivos, zona 1/21, 2/22.

Mesa aspirante para soldadura y amolado

Mesas aspirantes para la extracción industrial de humos, polvo y partículas en labores de soldadura y amolado. Puede usarse en entornos explosivos, siempre que se conecte debidamente a tierra. El banco de extracción no es adecuado para labores de corte. La mesa se puede utilizar para colgar el soplete de soldadura cuando no se utilice. Bajo el área de trabajo se dispone un cajón donde se recoge el polvo capturado. El cajón se vacía fácilmente desde la parte delantera de la mesa. La conexión al conducto para el ventilador externo está ubicada en la parte superior de la mesa y se recomienda usar un dispositivo de filtrado entre la mesa y el ventilador.



- Fácil de instalar
- Robusto diseño industrial
- Flexible en términos de posibilidades de instalación
- Capacidad de extracción flexible
- Simple mantenimiento

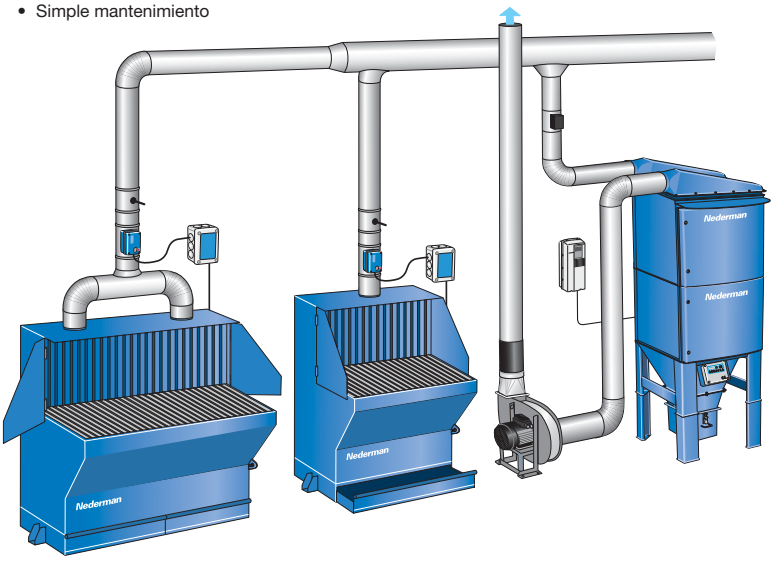

Dos mesas aspirantes conectadas a un FilterMax DF 80 y al ventilador central NCF. La instalación se controla a través de un variador de frecuencia. Cada punto de extracción se puede cerrar con una válvula motorizada.

Caída de presión

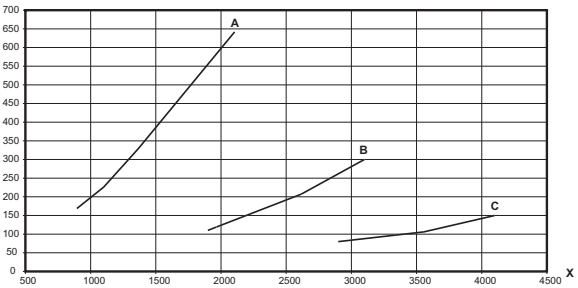

X: Caudal de aire, m³/h, Y: Presión estática (Pa) A = 900, B = 1.350, C = 2.000

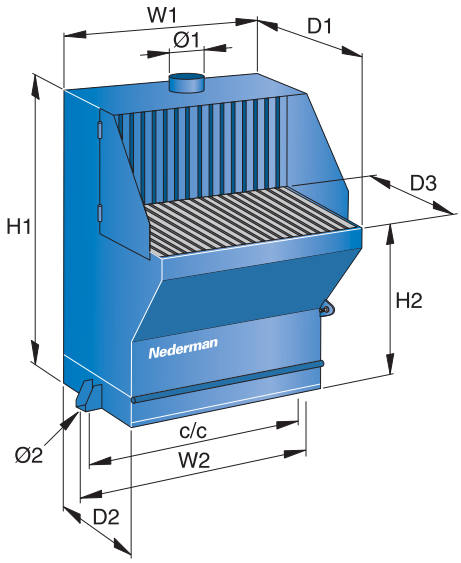

Descripción	Caudal de aire recomendado m³/h	Capacidad del depósito de polvo, litros	Peso, kg	W1	W2	D1	D2	D3	H1	H2	C/C	Ø 1	Ø 2	Ref. n.º
Mesa de soldadura y amolado 900	1000-2000	64	175	900	1000	820	530	550	1450	850	970	160	12	10500133
Mesa de soldadura y amolado1350	2000-3000	96	260	1355	1455	820	530	550	1450	850	1425	250	12	10500233
Mesa de soldadura y amolado 2.000	3000-4000	143	360	2000	2100	820	530	550	1450	850	2070	2x250	12	10500333

Accesorios para brazos de extracción



	Descripción	Original	Telescópico	Estándar	NEX HD	NEX MD	Ref. n.º
1	Soporte de pared para brazo de 2 m y 3 m				x	x	10372215
2	Soporte de pared para brazo de 4 m y 5 m				x	x	10372722
3	Soporte de pared extensible de 1 m				x	x	10512732
4	Soporte de pared extensible de 2 m para brazo de 2 m y 3 m				x	x	10512832
5	Soporte de pared	x	x				10550635
6	Soporte de pared extensible de 1 m	x	x				10550735
7	Soporte de pared extensible de 2 m	x	x				10550835
8	Interruptor del foco de luz/ventilador, 24 V, 20 W, campana Original*	x	x			x	10551235
	Relé para foco de luz, ref. nº 10551235*	x	x				14374307
8	Interruptor del foco de luz/ventilador, 24 V, 20 W, campana de metal	x	x				10507435
8	Interruptor del foco de luz/ventilador, 24 V, 20 W				x		10512432
8	Interruptor del foco de luz/ventilador, 24 V, 20 W, campana MD*					x	10554635
8	Interruptor de ventilador				x		10512532
8	Interruptor de ventilador, campana metálica	x	x				10371080
9	Protección anti chispas, campana Original	x	x			x	10551335
9	Protección anti chispas, campana metálica	x	x				10373118
9	Protección anti chispas NEX HD				x		10512632
9	Protección anti chispas, campana metálica grande	x	x				10376329
10	Campana metálica grande con válvula	x	x				10321542
11	Válvula			x			10500438
12	Silenciador para ventilador	x	x				14502126
12	Silenciador para ventilador				x	x	14502626
13	Soporte de pared para silenciador	x	x		x	x	14343089

**) Si se utiliza una fuente externa de 24 V sin arrancador de ventilador de Nederman, se debe montar un relé (ref n.º 14374307) entre el foco de luz y el interruptor.*

Piezas de repuesto brazos de extracción

Brazos de extracción			
		Manguera	Kit de repuesto de discos de fricción
Modelo	N.º de producto	N.º de pieza de repuesto	N.º de pieza de repuesto
Estándar	10500238	10374206	
	10500338	10374207	
Original	10554235	10341859	10344540
	10554335	10333026	10344540
	10554435	10341860	10344540
	10554535	10341860	10344540
Original CR	10532535	10371595	10344540
	10532235	10371429	10344540
	10532335	10332699	10344540
	10532435	10332699	10344540
Telescópico	10502531	10343624	10371087
	10502331	10343624	10371087
NEX MD	10561032	10341859	10375009
	10561132	10333026	10375009
	10561232	10341860	10375009
	10561332	10332856	10375009

Brazos de extracción				
		Manguera	Kit de repuesto de discos de fricción	Manguera frontal
Modelo	N.º de producto	N.º de pieza de repuesto	N.º de pieza de repuesto	N.º de pieza de repuesto
NEX HD	10560232	10373395	10375006	10373399
	10560332	10373396	10375006	10373399
	10560432	10373397	10375006	10373399
	10560532	10373398	10375006	10373399
Extensión de brazo	10506635		10345214	
	10507735		10345214	
Brazo para carrocerías	10554935	10332856	10344540	
Parabrisas	10553535	10341860	10344540	
		Rejilla		
Mesa de soldadura	10500133	10374596		
	10500233	10374597		
	10500333	10374598		

SISTEMAS DE EXTRACCIÓN EN BANCOS DE TRABAJO

Sistemas de extracción en bancos de trabajo para todos los entornos.

Los brazos de extracción “Bench Top Systems” de Nederman para bancos de trabajo pueden usarse en cualquier tipo de entorno, desde la industria electrónica en la que se generan humos por la soldadura de estaño a laboratorios, en los que es fundamental la protección contra gases y humos altamente corrosivos o nocivos.
Bench Top Systems están disponibles como paquetes completos y como componentes individuales.

- Enormes posibilidades de montaje:
  de pie, a techo o fijado a la pared
- Flexible en todas las direcciones
- Baja caída de presión y bajo nivel de ruido

97
102



GUÍA DE PRODUCTOS

Sistemas de extracción en bancos de trabajo









Tipo	FX32	FX50	FX75	FX100
Descripción	Manguera de plástico flexible sin uniones.	Brazos ligeros de aluminio anodizado con acoplamientos de fricción regulables de plástico.	Brazos ligeros de aluminio anodizado con acoplamientos de fricción regulables de plástico.	Brazos ligeros de aluminio anodizado con acoplamientos de fricción regulables de plástico.
Aplicación	Un brazo económico para lugares de trabajo reducidos y aplicaciones ligeras, para extracción de humos de soldadura y partículas ligeras.	Para la extracción de humos ligeros, polvo, etc. Capacidad de hasta 110 m³/h.	Para uso cuando se necesita una mayor capacidad, hasta 240 m³/h.	Para uso industrial, laboratorios a gran escala, talleres, etcétera, donde se necesita una alta capacidad de extracción, de hasta 500 m³/h Extrae polvo y partículas grandes (soldadura).
Ø brazo, mm	32	50	75	100
ORIGINAL Para uso normal	x	x	x	x
ESD/EX Para aplicaciones electrónicas y en entornos con riesgo de explosión	x (solo ESD)	x	x	x
CHEM Para aplicaciones químicas con gases corrosivos.			x	x



Kits de extracción en bancos de trabajo

El kit de extracción para bancos trabajo incluye brazos de extracción Originales FX con campana y boquilla, ventilador N3 con control de velocidad y filtro estándar (partícula, HEPA y gas), mangueras y soportes para el banco.



Kit de extracción 500
1 x brazo, Ø 32 mm
1 x campana de media bóveda



Kit de extracción 2.000
1 x brazo, Ø 50 mm
1 x campana multiusos



Kit de extracción 1.000
2 x brazos, Ø 32 mm
2 x campanas de media bóveda



Kit de extracción 2.500
2 x brazos, Ø 50 mm
2 x minicampanas



Kit de extracción 1.500
3 x brazos, Ø 32 de mm
3 x campana de media bóveda



Kit de extracción 3.000
1 x brazo, Ø 75 mm
1 x minicampana



Kit	Descripción de los brazos	Caudal máximo de aire, m³/h	Enchufe eléctrico/tensión	Frecuencia, Hz	Potencia, W	Ø brazo, mm	Longitud del brazo, mm	Ø manguera, mm	Longitud de la manguera, m	Temperatura del aire extraído, °C	Peso de kit completo, kg	Ref. n.°
500	1 x FX32	45	220-240 / EUR	50/60	170	32	850	45	3,0	De -10 a +70	11	70510634
1000	2 x FX32	42	220-240 / EUR	50/60	170	32	850	45	3,0	De -10 a +70	13	70511134
1500	3 x FX32	38	220-240 / EUR	50/60	170	32	850	45	3,0	De -10 a +70	15	70511634
2000	1 x FX50	100	220-240 / EUR	50/60	170	50	1100	75	3,0	De -10 a +70	14	70505044
2500	2 x FX50	75	220-240 / EUR	50/60	170	50	1100	75	3,0	De -10 a +70	17	70505644
3000	1 x FX75	150	220-240 / EUR	50/60	170	75	1100	100	3,0	De -10 a +70	15	70506244

Brazos de extracción en bancos de trabajo



Un sistema de extracción para banco de trabajo hecho a medida consiste en un brazo de extracción (Original, ESD/EX o CHEM) siempre con una minicampana (interfaz universal para otras campanas), completado con distintos accesorios tales como soportes, brazo extensible, reductores, mangueras, etc. Estas piezas se encargan por separado. Se puede conectar un sistema de extracción para banco de trabajo a un solo ventilador/ filtro N3 o a un sistema central de ventilador/filtro.

Brazos

Dirección de conexión*	Ø brazo, mm	Longitud del brazo, mm	Caudal de aire recomendado, m³/h	Temperatura del aire extraído, °C	ORIGINAL n.º	ESD/EX n.º	CHEM n.º.
Arriba/abajo ▲▼	32	850	20–60	-	70502834	70502934	-
Arriba/abajo ▲▼	50	700	50–110	De -10 a +70	70510144	70530144	-
Abajo ▼	50	1100	50–110	De -10 a +70	70510244	70530244	-
Abajo ▼	50	1500	50–110	De -10 a +70	70510444	70530444	-
Arriba ▲	50	1100	50–110	De -10 a +70	70510344	70530344	-
Arriba ▲	50	1500	50–110	De -10 a +70	70510544	70530544	-
Abajo ▼	75	1100	110–240	De -10 a +70	70540144	70560144	70550144
Abajo ▼	75	1500	110–240	De -10 a +70	70540344	70560344	70550344
Arriba ▲	75	1100	110–240	De -10 a +70	70540244	70560244	70550244
Arriba ▲	75	1500	110–240	De -10 a +70	70540444	70560444	70550444
Arriba/abajo ▲▼	100	1200	200–450	De -10 a +70	70570144	70590144	70580144
Abajo ▲	100	1800	200–450	De -10 a +70	70570244	70590244	70580244
Arriba ▲	100	1800	200–450	De -10 a +70	70570344	70590344	70580344
Arriba▲	100	2400	200–450	De -10 a +70	70570544	70590544	70580544

* Nota: Se montan distintos mecanismos de muelle, según la dirección de conexión.

Brazo 50/75/100

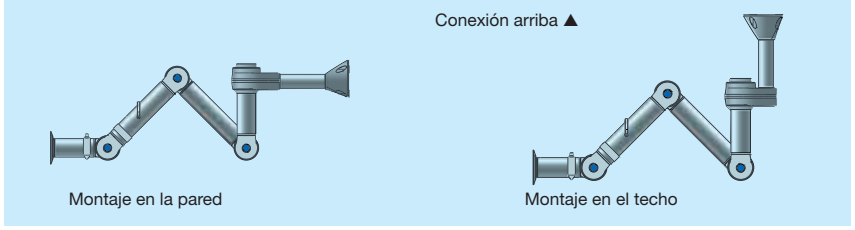

Brazo 32



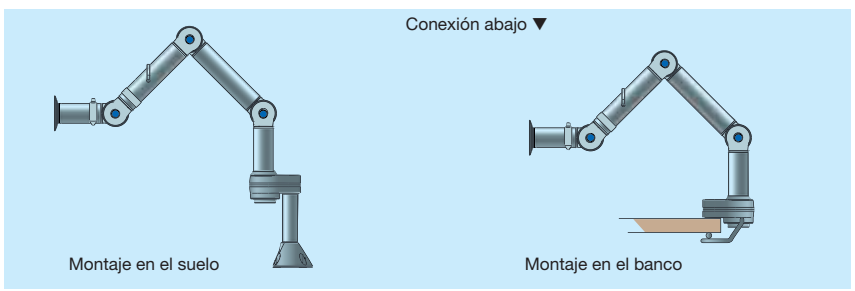

Accesorios

Soportes

	Descripción	Encaja en modelo de brazo	Tamaño, mm	Ref. n.º
1	Soporte de mesa	32		70371761
2	Soporte de pared	32		70371760
3	Soporte combinado pared-techo completo	50 / 75 / 100	L=250	70501144
4	Soporte combinado a pared-techo	50 / 75 / 100		70501244
5	Perfil de extensión	50 / 75 / 100	L=1.100	70501344
	Perfil de extensión	50 / 75 / 100	L=2.200	70374600
6	Soporte de mesa	50 / 75 / 100		70501444
	Plato adaptador a techo	50 / 75	Ø 130, T=3	70502644
7	Soporte de montaje en interior de mesa	50 / 75 / 100		70502744

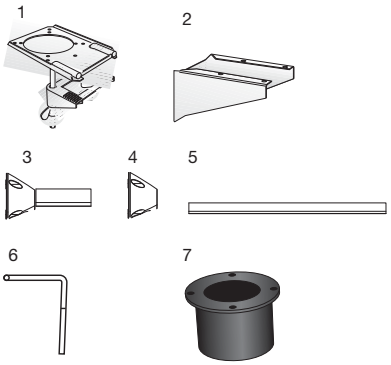

Reducciones

	Descripción	Encaja en modelo de brazo	Tamaño, mm	Ref. n.º
8	Reductor	50 / 75 / 100	Ø 63	70500644
9	Reductor	50 / 75 / 100	Ø 75-80	70500744
10	Reductor	50 / 75 / 100	Ø 100	70500844
11	Reductor	50 / 75 / 100	Ø 125	70500944

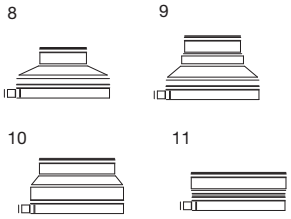

Campanas

	Descripción	Encaja en modelo de brazo	Tamaño, mm	ORIGINAL n.º	ESD/EX n.º	CHEM n.º.
12	Campana de pantalla	32	150x160	70371525	-	-
13	Campana de media bóveda	32	260x120	70371756	70371807	-
14	Campana de bóveda	32	Ø 260	70371757	70371808	-
15	Campana metálica	50 / 75 / 100	Ø 280	70500444	70500544	70500444
16	Campana multiusos	50 / 75 / 100	380x460	70500144	70500244	70500344
17	Campana de pantalla	50 / 75 / 100	260x335	70502844	70502944	70503044

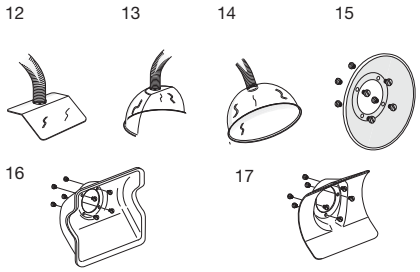

Mangueras

Ø manguera, mm	Longitud, mm	ORIGINAL Color	ORIGINAL n.º	ESD/EX Color	ESD/EX n.º
32	1500	negro	70400051	-	-
45	3000	blanco	70501644	negro	70502044
75	3000	gris	70501544	negro	70501944
100	3000	gris	70501744	negro	70502144
125	5000	gris	70501844	negro	70502244

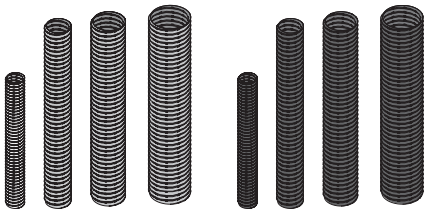

Rejilla de extracción de gases pesados FD 23

Un mecanismo de extracción diseñado para integrarlo en el banco de trabajo. Es muy eficaz a la hora de recoger los humos pesados del encolado, la soldadura y otros trabajos similares. Recomendado para uso con ventilador N3 y filtro.

Descripción	Dimensiones	Ref. n.º
Rejilla de extracción de gases pesados en acero inoxidable	Rejilla Ø 260 mm, conexión Ø 45 mm	70373527
Reductor, 45/32 mm		70373605



Ventilador N3 y cartucho de filtro



La unidad consta de un cartucho de filtro independiente y un ventilador N3. Está diseñado para la extracción y el filtrado de humos y vapores emitidos por soldadura, encolado o trabajos con disolventes. Para uso en diferentes combinaciones con los brazos FX o la rejilla de flujo descendente FD 23.

- Fácil de instalar
- El cartucho de filtro estándar consiste en filtros de partículas, gas y HEPA
- El cartucho del filtro de gas es un filtro de carbón puro
- Los cartuchos de filtro son desechables y fáciles de cambiar

Filtros para Kit 500 - 3.000	Cartucho de filtro, estándar	Cartucho de filtro, gas
Pieza de repuesto	70311427	70312427
Eficiencia de filtrado a 99,97 0,3 µm DOP, %	99,97	-
Superficie de filtración de partículas, m^2	2,5	-
Medio de adsorción de gas, kg	1,5	4
Tamaño, LxAnxAl, mm	388x288x285	388x288x285
Peso, kg	4,8	9,8
Ventilador con control de velocidad	**Con enchufe europeo**	
N.º de ref.	70800134	
Potencia, kW	0,17	
Caudal de aire, m^3/h	300	
Tensión, V	220-240	
Frecuencia, Hz	50/60	
N.º de fases	1	
Ø conexión, mm	125	
Tamaño, LxAnxAl	320x140x270	
Peso, kg	4,6	
Unidad completa de ventilador/filtro		
Nivel sonoro, dB(A)	60	60
Altura, mm	555	555
Peso, kg	8,4	13,4

Accesorios	Ref. n.º
Silenciador/caja ESD para kit de banco de trabajo 1.000-3.000	70311429
Adaptador para conectar dos cartuchos de filtro N3	70332904

Piezas de repuesto brazos de extracción

Kits de extracción en bancos de trabajo		Kit de montaje Ø 50	Kit de montaje Ø 75	Kit de montaje Ø 100
Modelo	N.º del producto	N.º de pieza de repuesto		
ORIGINAL	70510144	70374320		
	70510244	70374320		
	70510444	70374320		
	70510344	70374320		
	70510544	70374320		
	70540144		70374322	
	70540344		70374322	
	70540244		70374322	
	70540444		70374322	
	70570144			70374325
	70570244			70374325
	70570344			70374325
	70570544			70374325
ESD/EX	70530144	70374321		
	70530244	70374321		
	70530344	70374321		
	70530444	70374321		

Extractores para bancos de trabajo		Kit de montaje Ø 50	Kit de montaje Ø 75	Kit de montaje Ø 100
Modelo	N.º del N.º de ref.	N.º de N.º de ref.		
ESD/EX	70530544	70374321		
	70560144		70374323	
	70560244		70374323	
	70560344		70374323	
	70560444		70374323	
	70590144			70374326
	70590244			70374326
	70590344			70374326
	70590544			70374326
CHEM	70550144		70374324	
	70550244		70374324	
	70550344		70374324	
	70550444		70374324	
	70580144			70374327
	70580244			70374327
	70580344			70374327
	70580544			70374327

Para obtener más información sobre nuestra gama completa de piezas de repuesto, visite nuestra página web.

SEPARACIÓN DE MATERIALES

Separadores de materiales para una manipulación final más sencilla.

En nuestra gama se incluyen cuatro tipos de separadores de materiales: ciclones, válvulas rotativas, separadores y cortadores. Los ciclones se usan para separar grandes volúmenes de material. Las válvulas rotativas se usan para transferir los materiales entre dos sistemas independientes, con la mínima pérdida de aire. Nuestras válvulas rotativas pueden soportar altas temperaturas y partículas abrasivas. Los separadores NFV separan el papel triturado y materiales plásticos. Dentro de nuestra gama, también disponemos de separadores que alcanzan 20.000 m^3/h de caudal de aire.
Los cortadores se usan para triturar objetos como papel, plástico y envoltorios de metal para que los materiales se puedan transportar a través de un sistema de conductos.

- Ciclones
- Válvulas rotativas
- Separadores NFV
- Cortadores

103
110



Ciclón NC tipo 0500 – 2500



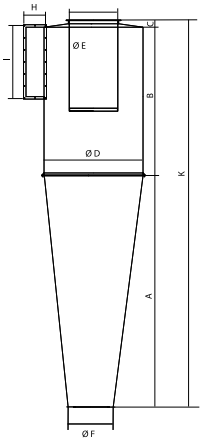

El ciclón es un separador que utiliza la fuerza centrífuga para limpiar el aire que contiene virutas o polvo.
La eficiencia de la filtración depende de la velocidad de rotación de las partículas, su densidad y su tamaño.

Eficiencia aproximada del 90% para partículas superiores a 10 micras. Mayor eficiencia para partículas más grandes. Fabricado con chapa de acero de 2 ó 3 mm de espesor, dependiendo del tamaño. El ciclón está disponible con una amplia variedad de accesorios.



- **Diseño:** Chapa de acero de 2-3 mm. Temperatura máx. 75 ºC con pintura estándar.
- **Acabado:** Gris RAL 5009
- **Accesorios:** Soporte Entrada con brida QF o FL. Salida tangencial, izquierda o derecha. Unión para válvulas rotativas. Contenedor de polvo

NC 0500 - 2500	
Ciclón NC , izquierdo (como en el dibujo)	47011.xxx
ciclón NC, derecho (reflejo del dibujo)	47010.xxx
Entrada, QF (NC 0500 – NC 1300)	22019.xxx
Entrada, FL (NC 0500 – NC 2500)	22219.xxx
Salida tangencial izquierda para ciclón NC derecho	47020.xxx
Salida tangencial derecha para ciclón NC izquierdo	47021.xxx
Unión para la válvula rotativa NRS 4	47030.xxx
Unión para la válvula rotativa NRS 10	47035.xxx
Depósito de residuos para ciclones	47100.000

Caída de presión

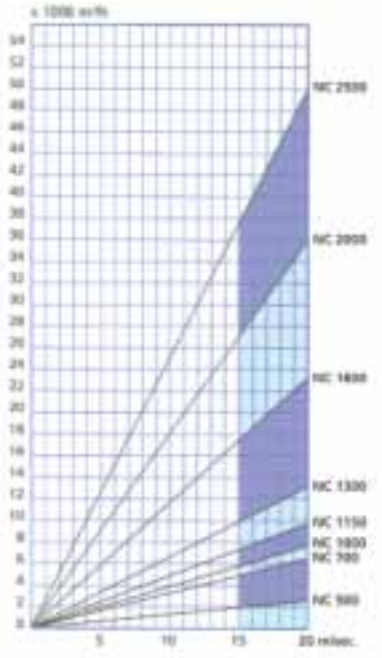

Tipo	A mm	B mm	C mm	Ø D mm	Ø E mm	Ø F mm	H mm	I mm	J mm	K mm	Peso, kg
NC 0500	1000	700	80	500	250	200	126	285	305	1780	53
NC 0700	1430	990	60	700	400	315	206	444	501	2480	123
NC 1000	2048	1500	100	1000	560	400	216	485	606	3648	306
NC 1150	2395	1800	100	1150	630	450	240	550	675	4300	433
NC 1300	2825	2000	120	1300	710	450	300	600	700	4945	550
NC 1600	3300	2300	100	1600	900	500	357	905	600	5700	804
NC 2000	3930	2600	170	2000	1200	630	401	1247	1200	6700	1278
NC 2500	4205	3000	170	2500	1600	710	507	1364	1200	7375	1647

Ciclón NHC tipo 315 – 630



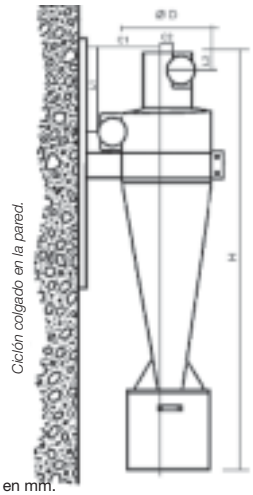

Ciclón colgado en la pared.

El ciclón es un separador que utiliza la fuerza centrífuga para limpiar el aire que contiene virutas o polvo.

La eficiencia de la filtración depende de la velocidad de rotación de las partículas, su densidad y su tamaño.

Los ciclones de polvo del tipo NHC 315 - 630 se usan normalmente para sistemas con puntos de aspiración de pequeños caudales de extracción de aire (500 – 2.000 m^3/h).

Los ciclones se usan cuando no hay restricciones específicas sobre la concentración de polvo en el aire y cuando la humedad del polvo es baja.

Los ciclones de polvo también son adecuados para eliminar el polvo de lijado de pintura, metal etc.

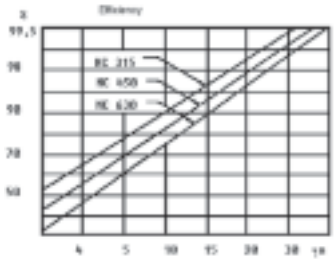

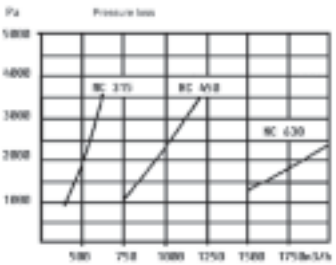

- **Diseño:** Temperatura máx. 75 ºC con pintura estándar. Suministrado de serie con depósito de polvo.
- **Acabado:** NHC315 y NHC 450 fabricados en chapa de acero galvanizado, acabado de NHC 630 en RAL 7000.
- **Accesorios:** Soporte de pared

Todas las dimensiones en mm.

Tipo	C1	L1	C2	L2
315	189	252	58	63
450	270	360	80	90
630	378	500	115	125

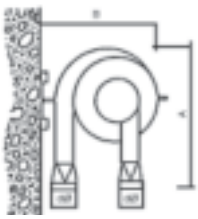

Tipo	Ø D mm	A mm	B mm	H mm	d Ø mm	Peso kg	Ref. n.º Ciclón, derecho	Ref. n.º Ciclón, izquierdo	Ref. n.º montaje en la pared
NHC 315	315	500	500	1550	100	15	47100.315	47101.315	47190.315
NHC 450	450	600	650	2100	125	20	47100.450	47101.450	47190.450
NHC 630	630	700	750	2700	160	50	47100.630	47101.630	47190.630

Válvula rotativa NRSZ 10-Q con el certificado ATEX para St1

- **Diseño**
  NRSZ 10-Q es una válvula rotativa fabricada en robusta chapa de acero.
- El rotor cuenta con juntas de goma especiales para garantizar la estanqueidad del aire entre la entrada y la salida. La válvula rotativa debe detenerse y revisarse si se produce una explosión en alguna de sus partes.
- **Accesorios**
  Sensor de velocidad IP 67 18401.330

Especificaciones	
Temperatura máx. de funcionamiento	50 °C
Goma especial hasta	80 °C
Temperatura ambiente máx.	50 °C
RPM máx.	22

NRSZ 10-Q es una válvula rotativa que se usa para grandes volúmenes de material. Se utiliza para transferir materiales entre dos sistemas independientes, por ejemplo, entre el filtro o el ciclón y el silo o recipiente, a presión atmosférica. La válvula rotativa se puede usar para la mayoría de tipos de materiales, pero el tamaño de la partícula no debe sobrepasar los 13 x 13 x 13 mm. La temperatura máx. de los materiales es 50 ºC (80 ºC opcional). El polvo explosivo puede tener un valor Kst de hasta 200 bar m/s (St1). NRSZ 10-Q es un sistema de protección conforme a la ATEX. La presión de funcionamiento debe ser inferior a 25 kPa.

Etiquetado
Diseño con marcado NRSZ 10-Q.
CE 1180 D St1 11 1/- D C 80 °C
Marcado basado en el certificado del producto.

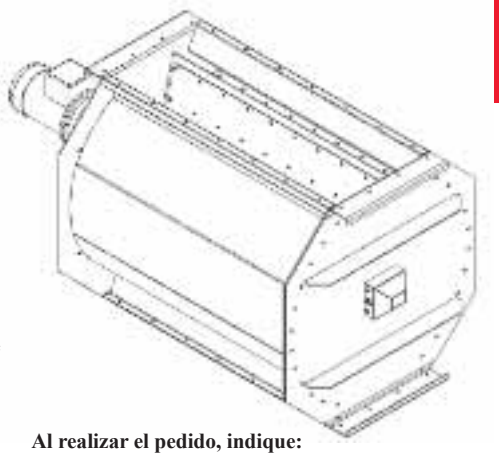

Al realizar el pedido, indique:
Tipo de válvula rotativa, tensión y frecuencia.
Valor Kst de polvo y zona de instalación. Para la zona 21/22, también la temperatura de superficie máx.

Ref. n.º	Tipo	Instalación en la zona exterior de NRSZ	Capacidad con llenado al 100%	Motor kW	Peso, kg
74011.000	NRSZ 10-Q St1	Dependiendo del motor	17,4 m³/h por RPM	Nada	290
74011.020	NRSZ 10-Q-19 St1 fuera de la zona	Fuera de la zona	330 m³/h a 19 RPM	1,1	330

Válvula rotativa NRS

- Temperatura máxima de funcionamiento 50 ºC.

Acabado

- Gris RAL 5009.

Opcional

- Goma especial hasta 80 ºC.
- Instalación zona 22
  (motor de engranajes para la zona 22).
- Instalación zona 21
  (motor de engranajes para la zona 21).

Accesorios

- Sensor de velocidad IP 67

Las válvulas rotativas NRS presentan un robusto diseño cara a un funcionamiento continuo. Se utilizan para transferir materiales entre dos sistemas independientes. Los sistemas de transporte neumático se suelen necesitar para el vaciado entre el filtro o ciclón y el silo, a presión atmosférica. Esta es una aplicación ideal para las válvulas rotativas NRS.
La válvula rotativa se puede utilizar para la mayoría de los tipos de materiales, pero el tamaño de la partícula no debe sobrepasar los 13 x 13 x 13 mm.
La válvula rotativa de tipo NRS es un diseño modular y resistente en robusta chapa de acero. Los rotores de cada módulo están provistos de un acoplamiento elástico. Esto reduce el riesgo de daños en el uso y aumenta la vida útil de la unidad.
El rotor cuenta con juntas de goma especiales para garantizar la estanqueidad del aire entre la entrada y la salida.

Este tipo de válvula rotativa también está disponible en una versión NRSZ certificada ATEX para polvo explosivo St1 y St2. NRSZ cuenta con un sistema de protección conforme a la normativa ATEX.

Ventajas

- Disponible en diferentes longitudes y capacidades.
- La válvula rotativa cuenta con una gran capacidad y la flexibilidad de sus aspas limita el riesgo de bloqueo.
- Diseño simple y durabilidad reconocida.



Tipo	Ref. n.º	Capacidad con llenado al 100%	Motor kW	Peso, kg
NRS.4	70004.006	66 m³/h	0,75	67
NRS.10	70010.006	165 m³/h	0,75	100
NRS.20	70020.006	330 m³/h	0,75	170
NRS.30	70030.006	496 m³/h	0,75	240

Válvula rotativa

NRS 4

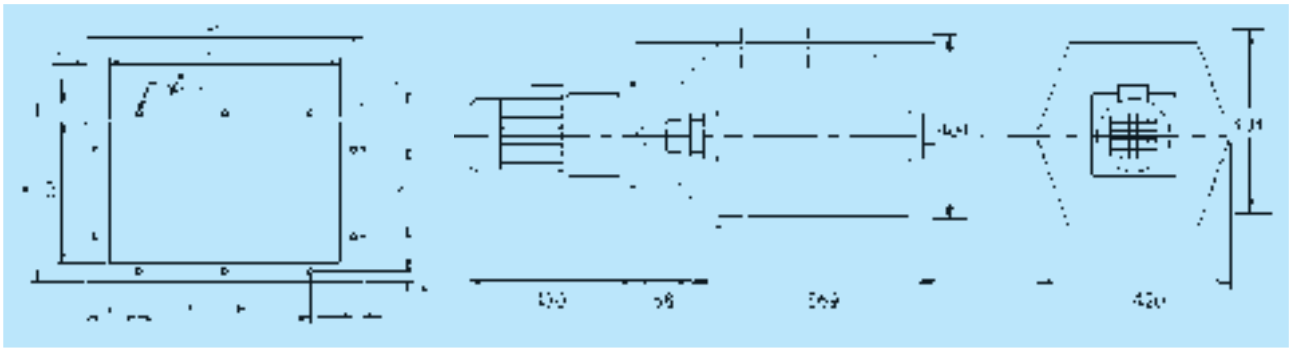

NRS 10

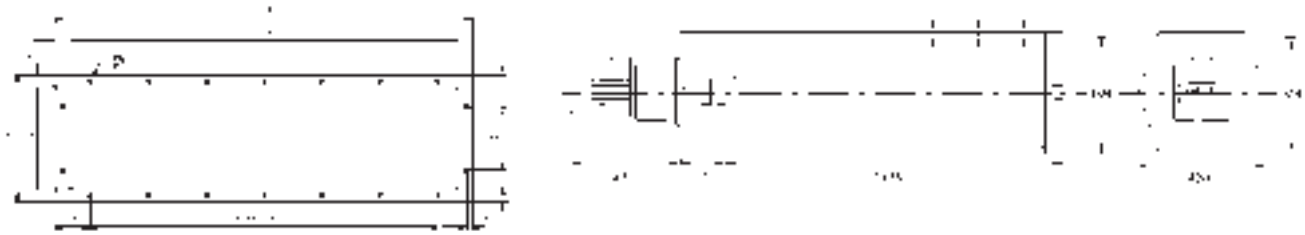

NRS 20

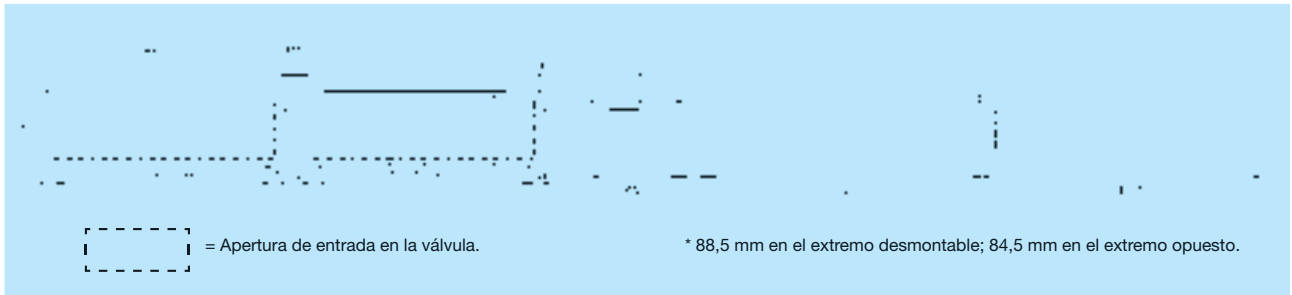

= Apertura de entrada en la válvula.

* 88,5 mm en el extremo desmontable; 84,5 mm en el extremo opuesto.

Separadores

Separador NFV

Para separación de papel triturado o materiales plásticos. El separador funciona como un sistema de vacío o sobrepresión. Suele situarse después de un cortador o ventilador que previamente haya triturado los materiales. También disponible en versión ATEX (NFVZ).



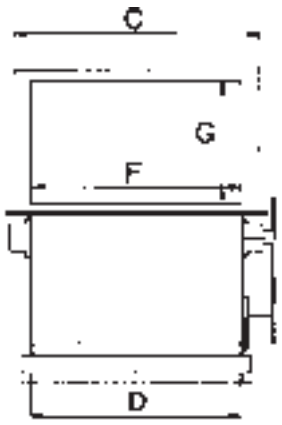

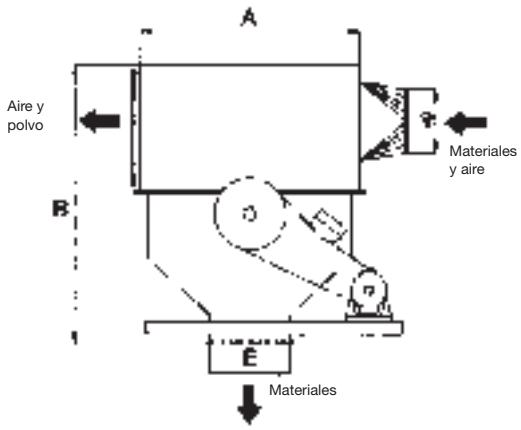

Tipo	Ref. n.º	Caudal de aire m³/h	Motor kW	Dimensiones en mm						Peso, kg
				A	B	C	D x E	F x G	ØD	
NFV-7	70307.000	7000	1,5	1080	1380	1080	920 x 385	920 x 530	315QF	510
NFV-12	70312.000	12000	2,2	1400	1760	1400	1.200 x 500	1.200 x 700	400QF	740
NFV-20	70320.000	20000	4,0	1800	2345	1800	1.550 x 650	1.550 x 910	500QF	1250

Válvula rotativa

Especificaciones

- Al realizar el pedido, indique:
  Tipo de válvula rotativa, tensión y frecuencia de la fuente de alimentación , el valor Kst del polvo y la zona de instalación. Para la zona 21/22, también la temperatura exterior máx.

Accesorios

- Sensor de velocidad IP67 399012.065
  Cuerpo marcado NRSZ:
  CE 1180 Ⓔx II D St 2 80 °C.
  Marcado basado en la certificación del producto según la nota N.º 1026 y la aprobación del sistema de calidad según la nota N.º 1180.

Ex ATEX Ⓔx II D St2, equipo certificado.

La válvula rotativa de tipo NRS es un diseño modular y resistente en robusta chapa de acero. Los rotores de cada módulo están provistos de un acoplamiento elástico. Esto reduce el riesgo de daños en el uso y aumenta la vida útil de la unidad. El rotor cuenta con juntas de goma especiales para garantizar la estanqueidad del aire entre la entrada y la salida.
NRSZ está disponible en diferentes longitudes y RPM/capacidades.
NRSZ cuenta con un sistema de protección conforme a la definición ATEX.

Válvula rotativa NRSZ
con la certificación St2 ATEX



Temperatura máx. de funcionamiento con el rotor estándar, de goma:	50 °C.
Goma especial hasta 80 °C:	bajo petición

Tipo	Ref. n.º	Instalación en la zona exterior de NRSZ	Capacidad con llenado al 100%	Motor RPM/kW	Peso kg
NRSZ 4-0 St1-2	74004.000	Dependiendo del motor	2,5 m³/h por RPM	motor excluido	50
NRSZ 4-7 St1-2 fuera de la zona	74004.007	Fuera de la zona	17 m³/h	7/0,18	75
NRSZ 4-32 St1-2 fuera de la zona	74004.032	Fuera de la zona	80 m³/h	32/0,75	69
NRSZ 10-0 St1-2	74010.000	Dependiendo del motor	6 m³/h por RPM	motor excluido	95
NRSZ 10-7 St1-2 fuera de la zona	74010.007	Fuera de la zona	40 m³/h	7/0,18	130
NRSZ 10-20 St1-2 fuera de la zona	74110.020	Fuera de la zona	110 m³/h	19/0,75	135
NRSZ 20-20 St1-2 fuera de la zona	74120.020	Fuera de la zona	220 m³/h	19/0,75	243
NRSZ 30-20 St1-2 fuera de la zona	74130.020	Fuera de la zona	330 m³/h	19/0,75	338

Zona de instalación 21 y/o 22: solicite presupuesto.

Tipo	Ref. n.º	Instalación en la zona exterior de NRSZ	Capacidad con llenado al 100%	Motor RPM/kW	Marcado del Motor ATEX*	Peso kg
NRSZ 4-7 St1-2 Cat 2	74004.207	Zona 21 o 22	17 m³/h	7/0,18	EX II 2DT4	75
NRSZ 4-32 St1-2 Cat 2	74004.232	Zona 21 o 22	80 m³/h	32/0,75	EX II 2DT4	69
NRSZ 10-7 St1-2 Cat 2	74010.207	Zona 21 o 22	40 m³/h	7/0,18	EX II 2DT4	130
NRSZ 10-20 St1-2 Cat 2	74010.232	Zona 21 o 22	110 m³/h	19/0,75	EX II 2DT4	135
NRSZ 20-20 St1-2 Cat 2	74020.232	Zona 21 o 22	220 m³/h	19/0,75	EX II 2DT4	243
NRSZ 30-20 St1-2 Cat 2	74030.232	Zona 21 o 22	330 m³/h	19/0,75	EX II 2DT4	338

*T4: Temperatura de superficie máx. 135 °C.

Tipo	Ref. n.º	Instalación en la zona exterior de NRSZ	Capacidad con llenado al 100%	Motor RPM/kW	Marcado del Motor ATEX*	Peso kg
NRSZ 4-7 St1-2 Cat 3	74004.307	Zona 22	17 m³/h	7/0,18	EX II 3DT4	75
NRSZ 4-32 St1-2 Cat 3	74004.332	Zona 22	80 m³/h	32/0,75	EX II 3DT4	69
NRSZ 10-7 St1-2 Cat 3	74010.307	Zona 22	40 m³/h	7/0,18	EX II 3DT4	130
NRSZ 10-20 St1-2 Cat 3	74010.332	Zona 22	110 m³/h	19/0,75	EX II 3DT4	135
NRSZ 20-20 St1-2 Cat 3	74020.332	Zona 22	220 m³/h	19/0,75	EX II 3DT4	243
NRSZ 30-20 St1-2 Cat 3	74030.332	Zona 22	330 m³/h	19/0,75	EX II 3DT4	338

*T4: Temperatura de superficie máx. 135 °C.

Válvula rotativa



NRSZ4

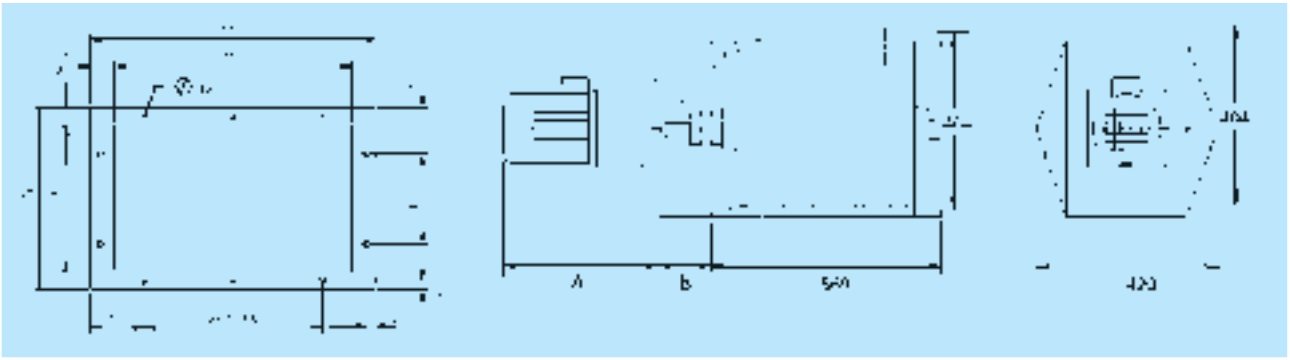

Motor kW	A	B
0,18	651	115
0,75	430	68

NRSZ10

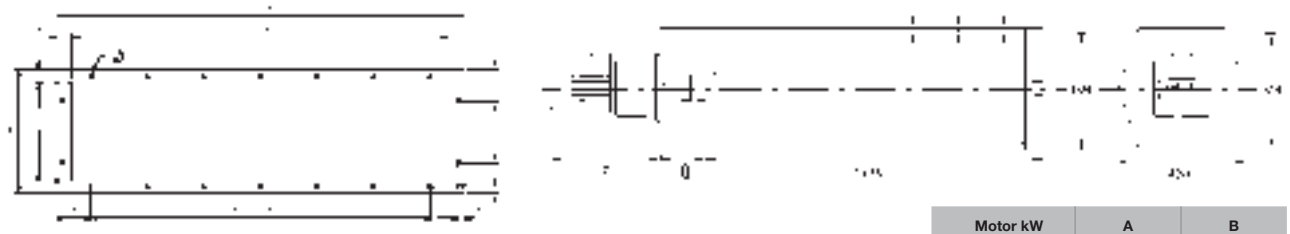

Motor kW	A	B
0,18	651	115
0,75	430	68

NRSZ20

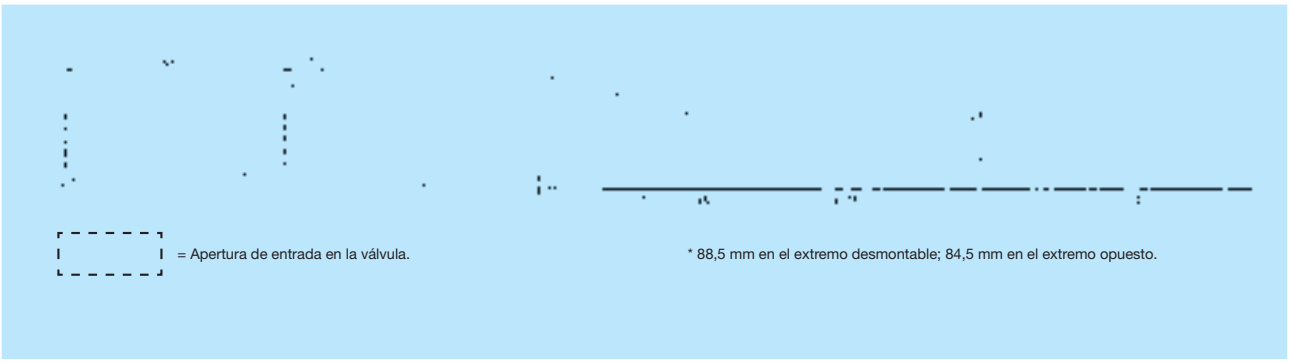

NRSZ30

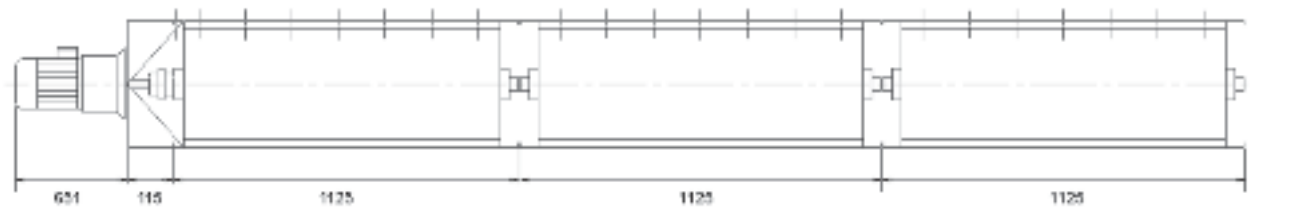

Todas las dimensiones en mm.

Válvula rotativa

Los filtros FMK mostrados en la imagen son válidos para la mayoría de los polvos finos, incluyendo el proveniente del amolado metálico y humos de soldadura



Válvulas rotativas NRS3, NRSZ3 para filtros FMC y FMK

Fabricada con una chapa de acero galvanizado altamente resistente al desgaste. Dispone de un rotor de 9 aspas con robustos álabes de goma atornillados a los perfiles de acero del eje del rotor. Capacidad de 1,1 m³/h con llenado al 100%. Tamaño máx. de las partículas 3 x 3 x 10 mm. Para uso con filtros FMC y FMK.

Válvula rotativa NRS3

NRS3	
Ref. NRS3	399012.000
Motor estándar	0,18 kW, 3 x 230/400V, 50/60 Hz
Temp. de funcionamiento máxima	75 °C.
Capacidad con llenado al 100%	1,1 m³/h
Peso	32 kg

Válvula rotativa NRSZ3

NRSZ3	
Motor estándar	0,18 kW, 3 x 230/400V, 50/60 Hz
Temperatura máx. de funcionamiento con el rotor estándar, de goma:	50 °C.
Goma especial hasta 80 ºC	bajo petición
Capacidad con llenado al 100%	1,1 m³/h
Peso	32 kg

ATEX Ex II D St2, equipo certificado.

Accesorios, NRS3	
Sensor de velocidad IP 67 - ref. n.º	399012.065

Accesorios, NRS3Z	
Sensor de velocidad IP 67 - ref. n.º	399012.065

Estanqueidad

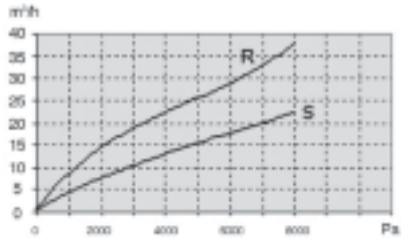

Tipo	Ref. n.º	Instalación en la zona exterior de NRSZ3	Marcado del Motor ATEX*
NRSZ3 fuera de la zona	399012.095	Fuera de la zona	Nada
NRSZ3 Cat 2	399012.295	Zona 21 o 22	EX II 2DT4
NRSZ3 Cat 3	399012.395	Zona 22	EX II 2DT4

*T4: Temperatura de superficie máx. 135 °C.

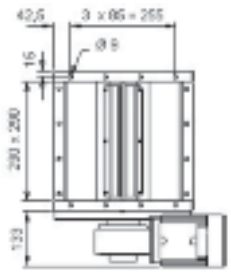

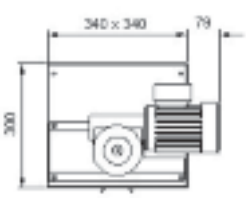

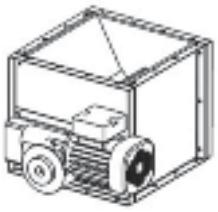

Para obtener más información sobre las piezas de repuesto de las válvulas rotativas, consulte nuestra página web.

Válvula de aislamiento a contrapresión

Válvula de aislamiento a contrapresión **CARZ**



ATEX Ex II D St1, equipo certificado.

La válvula de aislamiento a contrapresión CARZ está diseñada para prevenir la propagación de la onda de llama y de presión de una explosión por el sistema de conductos. Es efectiva hasta un máximo de a presión reducida de explosión en el espacio protegido (generalmente zona 20 de ATEX, internamente) y actúa como una válvula de aislamiento durante la explosión.
En condiciones de uso normales, se mantiene abierta, venciendo la fuerza de gravedad debido al flujo de aire que, lleno de polvo, va en contra de la dirección de la onda de presión.

Ventajas

- Evita los adversos efectos de propagación de una explosión a través de los conductos.
- Evita el retorno y la dispersión del polvo a través de la tubería cuando la instalación se ha detenido.
- Diseño simple y resistente.

Diseño

- El producto está fabricado según las normas de garantía de calidad ATEX para la producción.
- Disponible con brida o collarín para conexión a diferentes sistemas de tuberías.
- Adecuado para el transporte de polvo explosivo de tipo St1

Acabado

- Azul RAL 503.

Accesorios

- Brida.

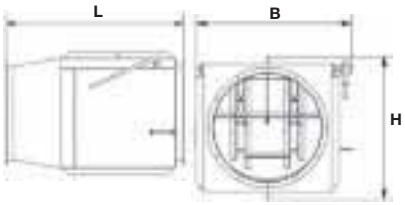

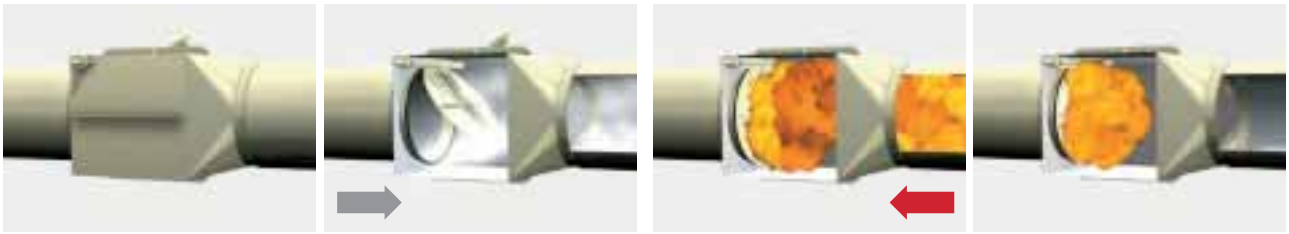

Dirección de aspiración

Dirección de la explosión

Requisitos de instalación

La varilla de equilibrado se sitúa normalmente al lado derecho

Las válvulas CARZ con diámetro de 550 mm o superiores incluyen una puerta de inspección en cada lado.
La distancia entre la válvula CARZ y el filtro/silo depende del tipo de instalación y su tamaño. Ha de instalarse horizontalmente.

Debe observarse la dirección del flujo de aire atentamente. Esto se indica a través de una flecha en el producto.

						QF	FL
						23060. xxx	23360.xxx
Ø	Embridada Ref. nº	QF Ref. nº	Longitud	Altura	Ancho	Peso, Kg.	Peso, Kg.
160	23360.160	23060.160	488	315	425	13	14
180	23360.180	23060.180	510	335	445	16	17
200	23360.200	23060.200	528	355	465	19	20
250	23360.250	23060.250	578	405	515	20	21
315	23360.315	23060.315	643	470	580	27	29
350	23360.350	23060.350	780	505	615	33	35
400	23360.400	23060.400	728	555	665	42	44
450	23360.450	23060.450	778	590	715	45	48
500	23360.500	23060.500	830	655	765	49	52
560	23360.560	23060.560	1068	740	815	80	83
630	23360.630	23060.630	1138	810	885	100	104
710	23360.710	23060.710	1218	890	965	117	121
800	23360.800	23060.800	1308	980	1055	-	140
900	23360.900	23060.900	1408	1080	1155	-	160
1000	23360.970	23060.970	1508	1180	1255	-	180

MECANIZADO

Reciclado de refrigerantes, gestión de virutas y eliminación de neblinas de aceite.

El concepto de mecanizado de Nederman se ha desarrollado para proporcionar a las empresas metalúrgicas productos y sistemas que cubran sus necesidades actuales y futuras.

Somos una compañía líder a nivel mundial capaz de acometer cualquier problemática a la que se enfrenten las empresas del sector del metal. Las empresas metalúrgicas usan maquinaria altamente productiva con altas velocidades de corte que requieren grandes caudales de refrigerante y generación de virutas. Este trabajo también genera nebulización de aceite que es un riesgo para la salud de los empleados y una carga para el medio ambiente. Estos problemas se solucionan usando sistemas de filtración de refrigerante eficaces, gestionando correctamente la viruta y filtrando el aire.

- Aire limpio
- Refrigerante limpio
- Máquinas limpias
- Recuperación rentable

111
122



Trituradoras de virutas de metal

KB3

La trituradora de virutas de metal de Nederman KB3 acepta y tritura desde virutas largas a una velocidad de rotación baja hasta virutas pequeñas a una velocidad continua.
La trituradora es adecuada para la instalación adyacente a la maquinaria o en pequeños sistemas de procesamiento de virutas.

La trituradora es alimentada con virutas en la tolva de entrada. A continuación, las virutas son arrastradas por el tornillo sinfín, donde se rompen parcialmente contra el "eje de rotura" longitudinal. Cuando las virutas son alimentadas en la entrada, son forzadas contra la ”cuchilla de corte” giratoria que las corta contra la herramienta fija.

- Poco desgaste debido a las bajas velocidades de triturado y a las pocas partes móviles de que dispone.
- Separador de extremos de barras o piezas sólidas en salida independiente (opcional).
- Consumo de energía muy bajo y reducidos costes de mantenimiento.
- Herramientas de corte de fácil sustitución con bordes reversibles.

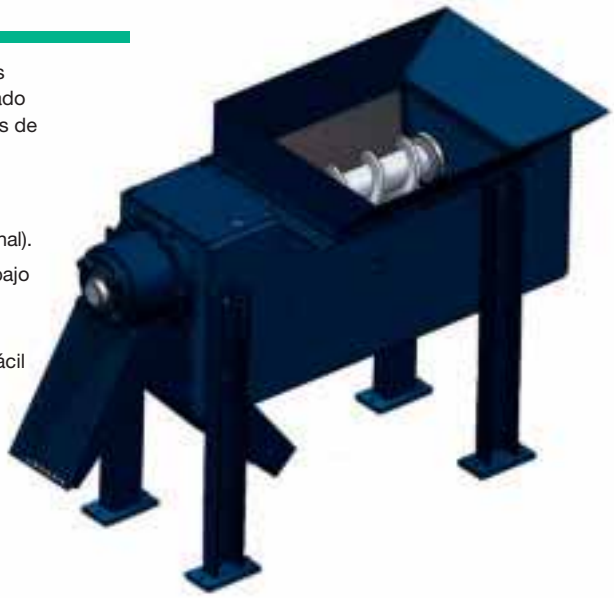

Trituradora vertical de virutas KB

Las trituradoras de Nederman KB 10-49 trituran y rompen las madejas de virutas en la tolva de virutas. Las trituradoras pueden aceptar grandes cantidades y reducir las virutas a un flujo constante de virutas. Esto hace que sea ideal instalar una trituradora en un sistema de manipulación de virutas. La trituradora es utilizada en las industrias donde la cantidad de virutas es un problema y en las que, en poco tiempo, se deba extraer las virutas, centrifugarlas o briquetarlas. Un separador de piezas automático integrado garantiza una alta funcionalidad y la eficiencia del sistema.



- Costes de funcionamiento muy bajos.
- Carga versátil.
- Bajo nivel sonoro.
- Acero al carbono.
- Acero inoxidable.
- Otro acero aleado con resistencia a la tracción de hasta 1200 N/mm² o más.
- Aleaciones de aluminio.
- Hierro esponjoso.
- Titanio.

Modelo	Potencia del motor	Capacidad continua*		Altura mm	Peso kg	Requisitos de espacio mm	Ref. n.º
		Virutas de acero y latón	Virutas de aluminio				
KB 3	2,2 kW	100 kg/h	40 kg/h	1150	150	1350 x 500	76350741
KB 10	7,5 kW	400-700 kg/h	150-250 kg/h	1200	800	1250 x 900	76351741
KB 20	15 kW	800-1.000 kg/h	250-350 kg/h	1915	1150	1425 x 1000	76352741
KB 30	37 kW	2000-5.000 kg/h	700-1.650 kg/h	3060	4500	1740 x 1520	76354741
KB 49	45 kW	5000-8.000 kg/h	1650-2.650 kg/h	2980	6500	2700 x 2200**	76355741

* Estimación. La capacidad depende del peso específico, el tamaño y la forma de las virutas. ** Sin unidad hidráulica.

Centrifugadora de virutas vertical VD 40

Para secar y transportar virutas de metal

La centrifugadora VD40 es una centrifuga compacta que recupera el refrigerante centrifugando las virutas húmedas de metal, mientras que al mismo tiempo transporta las virutas secas soplándolas hasta un depósito lejano.
En un solo paso, secará y transportará las virutas y recogerá el refrigerante recuperado en un depósito.



- Muy compacta y potente con un requisito de espacio de suelo mínimo.
- La acción de soplado elimina la necesidad de un transportador de salida de virutas.
- Las virutas se eliminan constantemente del área de mecanizado manteniendo limpia el área de trabajo. Ideal para la eliminación de virutas a gran velocidad en centros de mecanizado y máquinas similares altamente productivas.
- El diseño compacto y sólido en combinación con soportes vibratorios, hace que la centrifugadora tenga un funcionamiento silencioso.

Centrifugadoras de virutas horizontal HD

Recuperación de refrigerante y virutas

La centrifugadora horizontal de virutas HD representa una idea completamente única en el procesamiento de virutas. El refrigerante y las virutas se centrifugan en un tambor horizontalmente suspendido, donde el refrigerante se separa a través de una pantalla. La centrifugadora se vacía completamente de virutas secas y refrigerante, incluso después de haberse apagado. La centrifugadora está idealmente equipada para la instalación en un sistema de procesamiento de virutas en funcionamiento continuo y funciona sin ninguna asistencia manual. Trata cualquier tipo de viruta inferior a 30 mm.



- La mayor fuerza G de las centrifugadoras de virutas existentes en el mercado y, en consecuencia, también mayor separación de refrigerante y virutas.
- El diseño horizontal supondrá unos costes reducidos de funcionamiento y mantenimiento.
  Todos los componentes son fácilmente accesibles. La limpieza del tambor llevará unos 5-6 minutos, comparado con otras centrífugas que tardan 3-4 horas.
- El vaciado automático de la centrífuga tras cada ciclo de funcionamiento permite una limpieza sencilla y el procesamiento en lote de varios materiales.

Modelo	Capacidad	Motor	Altura, mm	Requisitos de espacio, mm	Ref. n.º
VD 40	1-300 kg/h	4 kW	1350*	700 x 850	76360841
HD 50	3-600 kg/h	4 kW	1500	1300 x 1500	76361841
HD 82	1-2.000 kg/h	11 kW	2400	1100 x 1900	76362841
HD 100	3-5.000 kg/h	18 kW	2910	1650 x 2330	76364841

* Incluido el soporte de 400 mm.

Separador de aceite contaminante HM

Para separar los aceites contaminantes de los refrigerantes

Los separadores de aceite contaminante de Nederman han sido diseñados para eliminar de modo efectivo y económico los aceites contaminantes dañinos derivados de la prolongación de la vida del fluido y de una reducción en los problemas normalmente asociados con la contaminación de este tipo de aceite.

- Prolonga la vida útil de los fluidos de lavado y mecanizado.
- Reduce enormemente los residuos peligrosos.
- Funciona en un amplio intervalo de temperaturas.

Modelo	Altura	Anchura	Amplitud	Capacidad l/h	Tamaño recomendado del depósito	Ref. Nº
HM 0.5	1025	510	280	135	1100	76245340
HM 1	1350	725	350	300	2300	76245940
HM 2	1350	875	510	600	4500	76246540
HM 4	1635	1150	600	1200	9100	76247140



Cámara principal (sedimentación por gravedad).

Transportadores para virutas de metal y residuos

Transportadores de draga TRS2 y TS3

Los transportadores de draga de Nederman son adecuados para la elevación y transporte de virutas pequeñas, inferiores a 5 cm (2 pulgadas) y lodos de rectificado.

- Se minimizan los problemas de transferencia.
- Mantenimiento sencillo.
- Son posibles varios puntos de descarga.



Modelo	Paso de cadena ”	Altura rascador, mm	Placas de desgaste – Hardox	Ref. n.º
TRS2	63,5	40	Y	N/D
TS3	76,2	80	Y	N/D

Transportador magnético TM

El transportador magnético TM transporta partículas y virutas ferrosas finas con un mínimo de mantenimiento y al mismo tiempo separa las partículas del refrigerante.

Es adecuado para partículas y virutas ferrosas finas, como por ejemplo acero pequeño y virutas de hierro fundido.

- Poco mantenimiento, ya que las virutas o partículas se transportan en la parte superior de la placa de acero inoxidable y no está en contacto con las cadenas.
- Seguro, ya que todas las piezas en movimiento están totalmente cerradas.



Transportadores para virutas de metal y residuos

TL2M, TL4 y TL6

Los transportadores de charnelas están diseñados para una vida útil máxima y para unos requisitos de mantenimiento mínimos.

Los transportadores tipo TL4 y TL6 son adecuados para transportar grandes cantidades de virutas de metal largas y espesas, así como residuos de metal.

- Diseño flexible para adaptarse a las distribuciones de instalaciones más diversas.
- Diseño de la correa con placas de soldadura robótica para una vida duradera.
- Diseño fuerte de la correa y la tolva de carga para aplicaciones exigentes.



Modelo	Paso de cadena, mm	Grosor correa, mm	Altura costados, mm	Altura tablillas, mm	Ref. n.º
TL2 M	63.5	2.5	40	40	N/D
TL4	101,6	4,0	63,0	60,0	N/D
TL6	152,4	5,0	102,0	100,0	N/D

Modelo TL2M (paso 2"): Virutas largas o cortas o residuos de metal para grandes cantidades de virutas (-1.000 kg /h).

Modelo TL4 (paso 4"): Virutas largas o cortas o residuos de metal para grandes cantidades de virutas (1.000-3.000 kg/h).

Modelo TL6 (paso 6"): Virutas largas o cortas o residuos de metal pesado para muy grandes cantidades de virutas (>3.000 kg /h).

Guía para la elección del tipo de transportador

Tipo de virutas	Volumen del refrigerante	Línea recta principalmente horizontal	Línea combinada recta e inclinada			Trayectoria multidireccional
		Transportador sinfín	Transportador de correa de acero	Transportador de draga	Transportador magnético	Transporte por vacío
Moldeado a presión	-		●			
	-					
Acero espeso	Bajo		●			
	Alto		●			
Acero roto	Bajo	●	●	●	●	●
	Alto		●	●	●	●
Aluminio espeso	Bajo		●			●
	Alto		●			
Aluminio roto	Bajo	●	●	●		●
	Alto		●	●		●
Latón espeso	Bajo		●			
	Alto		●			
Latón fino	Bajo	●		●		●
	Alto			●		●
Hierro fundido	Bajo	●		●	●	●
	Alto			●	●	●
Estampados	Seco		●		●	
	Pegajoso		●		●	

Sistemas de tratamiento de virutas

Sistemas completos para triturar y eliminar el aceite de las virutas.

Los sistemas están completamente montados en una plataforma preparados para su rápida puesta en marcha. Dependiendo de la configuración, el sistema triturará y/o eliminará el aceite de las virutas de metal para aumentar el valor del producto final y para permitir la reutilización del refrigerante.

Todos los sistemas contienen un separador de extremos de barra y un depósito HDT para la recogida y la limpieza gruesa del líquido refrigerante. El sistema de control ejecuta todas las funciones, incluidas las funciones estándar de seguridad.

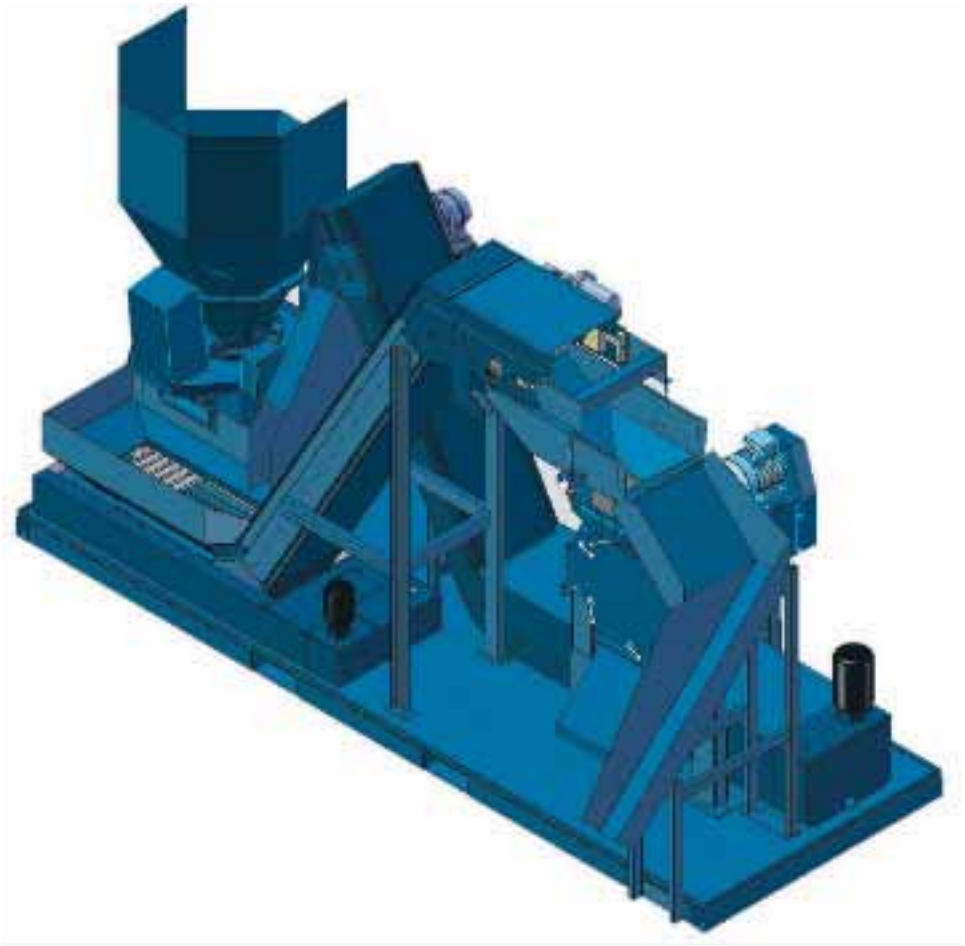

Sistemas de manejo de virutas

Sistema	Trituradora	Centrifugadora	Capacidad kg/h*	Depósito HDT	Separador con extremo en barra SB	Controles	Ref. n.º
SS 40	-	VD 40	300	X	X	X	76200141
SS 50	-	HD 50	300 - 600	X	X	X	76200241
SS 82	-	HD 82	100 - 2000	X	X	X	76200341
SS 1040	KB 10	VD 40	100 - 300	X	X	X	76200441
SS 1050	KB 10	HD 50	300 - 600	X	X	X	76200541
SS 2050	KB 20	HD 50	300 - 600	X	X	X	76200741
SS 2082	KB 20	HD 82	1000 - 2000	X	X	X	76200941

* Capacidad real dependiendo del tipo de viruta, cantidad de extremos en barra, etc.

Briquetadoras de virutas de metal



Una briquetadora reducirá el volumen del material para permitir ahorros en la manipulación y transporte.

Las briquetadoras de virutas de Nederman procesan virutas pequeñas y sueltas del mecanizado de metales ferrosos o no ferrosos e hierro fundido en briquetas cilíndricas.
Las briquetadoras con matrices cerradas están diseñadas para metales ferrosos e hierro fundido.
Producen briquetas cilíndricas, de un diámetro de 60 a 80 mm y con una longitud de hasta 110 mm. Con una tolva de entrada, un transportador, una máquina clasificadora y un sensor de nivel de material, el funcionamiento de la prensa puede ser automatizado.

- Ahorro de espacio de suelo en la fábrica.
- Ahorro en costes de transporte internos y externos.
- Ahorro en costes de reciclaje.
- Aumento del valor de los residuos.

Briquetadora BP para virutas de metal

Tipo de briquetadoras	Superficie mm x mm *	Altura mm	Peso kg	Capacidad kg/h	Potencia kW
BP100	1860 x 1070	1750	900	100	10
BP200	2500 x 1470	2350	3000	200	13
BP350	3000 x 1800	2800	4000	350	24
BP500	3000 x 1800	2800	4200	500	29
BP800	3600 x 2050	3300	5400	800	40

Briquetadora BCM para virutas de aluminio

Tipo de briquetadoras	Superficie mm x mm *	Altura mm	Peso kg	Capacidad kg/h	Potencia kW
BCM 50, tolva 70 1 m³	1980 x 1730	1700	1300	30-60	4
BCM 100, tolva 150 1 m³	1980 x 1730	1700	1300	50-80	5.5
BCM 50, tolva 70 3 m³	2140 x 2020	1740	1140	70-120	7.5
BCM 100, tolva 150 3 m³	2400 x 2290	2004	1010	110-170	11

* Área de mantenimiento excluida

Filtración de refrigerante

Filtro universal FB

El filtro universal de Nederman elimina continuamente las partículas sólidas de las emulsiones a base de agua y otros líquidos de viscosidad ligera.
Con acabado fiable de la mayor calidad con paquete de dos pinturas de resina epoxy. Diseños estándar disponibles en acero suave o acero inoxidable.
Adecuado para fresado, amolado, esmerilado, laminado de metal y lavado de componentes.

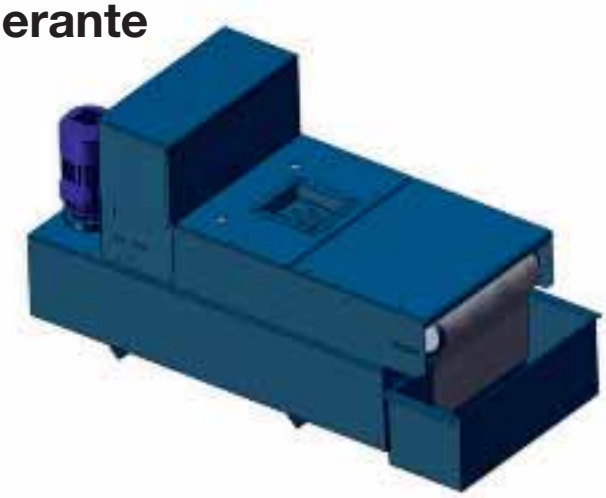

- Prolonga la vida del refrigerante y de la herramienta.
- Funcionamiento automático sencillo.
- Inversión inicial reducida.
- Versátil.
- Control automático.

Modelo	Caudal l/ min.*	Capacidad del depósito Litro	Altura entrada mm	Superficie mm x mm	Ref. n.º
FB1010	35	100	401	1.200x600	76226540
FB1020	70	140	408	1.500x750	76228540
FB1030	100	265	449	1.700x950	76232540
FB2040	140	330	449	2.100x950	n/d
FB2050	200	470	430	1.900X1.150	n/d
FB2060	250	540	430	2.100X1.150	n/d
FB2070	300	610	430	2.400X1.150	n/d
FB3080	400	950	620	2.500X1.500	n/d
FB3090	500	1200	620	3.000X1.500	n/d
FB3100	600	2350	800	3.700X1.500	n/d
FB3110	750	2900	800	4.400X1.500	n/d
FB3120	1000	3850	800	5.800X1.500	n/d
FB3130	1250	4800	800	7.200X1.500	n/d
FB3140	1500	5700	800	8.400X1.500	n/d

*) Los caudales pueden variar dependiendo del tipo de elemento utilizado y del tipo de refrigerante.

Filtro hidrostático FHS

El filtro hidrostático elimina continuamente las partículas sólidas de las emulsiones a base de agua y los aceites. La cámara del filtro presenta una construcción en forma de cuña con el área del filtro que llega hasta el extremo inclinado, lo cual hace que el filtro sea compacto y además ahorra espacio.

El filtro hidrostático es un filtro versátil que maneja caudales de 100-600 lpm y filtra hasta 10 µ cuando se utiliza un filtro fino.

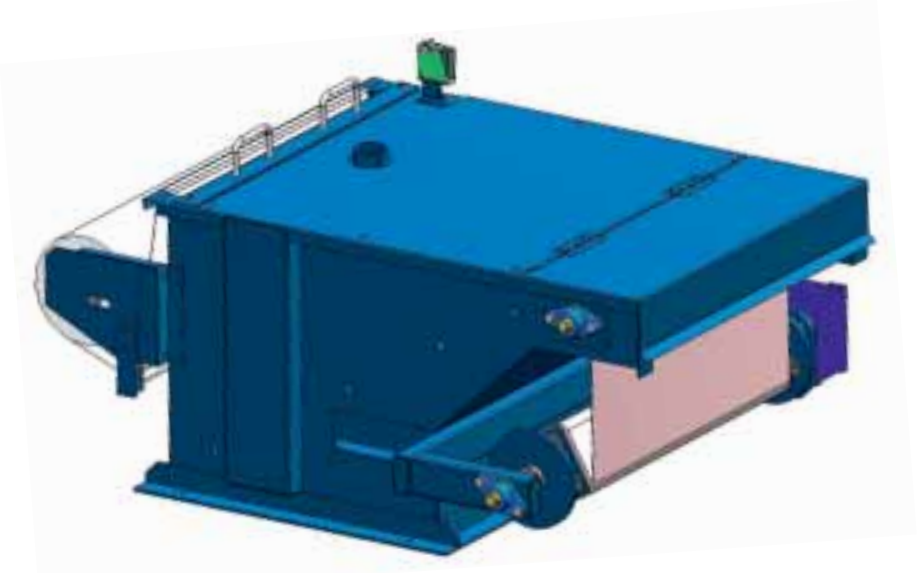

- El filtro presenta una capacidad y una eficiencia de filtración muy elevadas a precio muy competitivo.
- Mantenimiento mínimo debido a que hay muy pocas piezas móviles.
- Superficie mínima para caudales superiores.
- Rebobinado automático de elementos contaminantes que proporciona un vertido sencillo.

Modelo	Caudal l/min.*	Elemento l/min.*	A	B	C	D	E	F	Ref. n.º
FHS100	100	500	1435	615	610	725	260	500	76235140
FHS200	200	711	1435	615	830	725	260	500	76237140
FHS400	400	1000	1660	740	1120	950	260	625	76239140
FHS600	600	1000	3096	1722	1120	1897	434	1526	76241140

Todas las dimensiones son aproximadas. * En emulsión a base de agua.

Filtración de refrigerante

Filtro Magnético FM1200

El Filtro Magnético elimina continuamente partículas magnéticas del flujo de líquido y los deposita en un depósito.

El sistema es ideal para herramientas de maquinaria de producción que cortan y rectifican materiales ferrosos y que alcanzarán altas velocidades en la producción de virutas. El Filtro Magnético es adecuada para el uso con refrigerantes a base de agua y la mayoría de aceites puros.

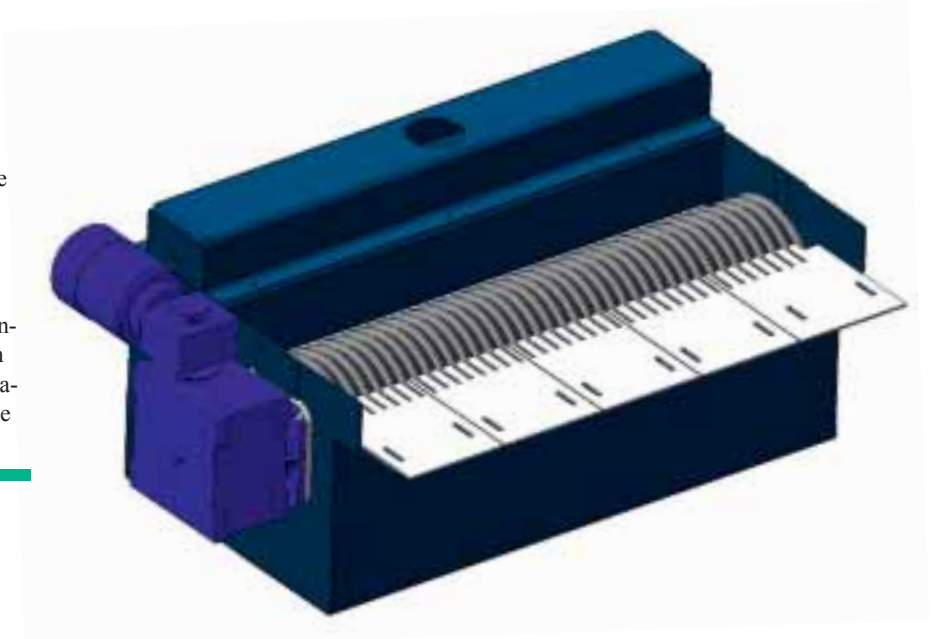

- Funcionamiento automático.
- Potentes filtros de imán en la parte inferior hasta 30-40 micrones.
- Carga sólida casi seca.

Modelo	Caudal l/m	Altura entrada mm	Altura salida mm	Longitud, mm	Ref. n.º
1210	60	546	239	211	76233140
1220	110	576	269	343	76233340
1230	140	576	269	439	76233540
1260	250	609	305	782	76233640
1280	350	785	466	1000	76234540

Filtro Centrífugo

El diseño probado y económico del Filtro Centrífugo de Nederman aumenta la duración de la herramienta, amplía la duración del refrigerante y es idóneo para un uso continuo tanto con emulsiones como con aceite puro.
Es adecuado para amolado, esmerilado, superacabado y otras aplicaciones de pulido fino.
Diseño único con tres depósitos.
Capacidad de mantenimiento de suciedad de 12 litros.
Suministrado como estándar completo con bombas y sistemas eléctricos.

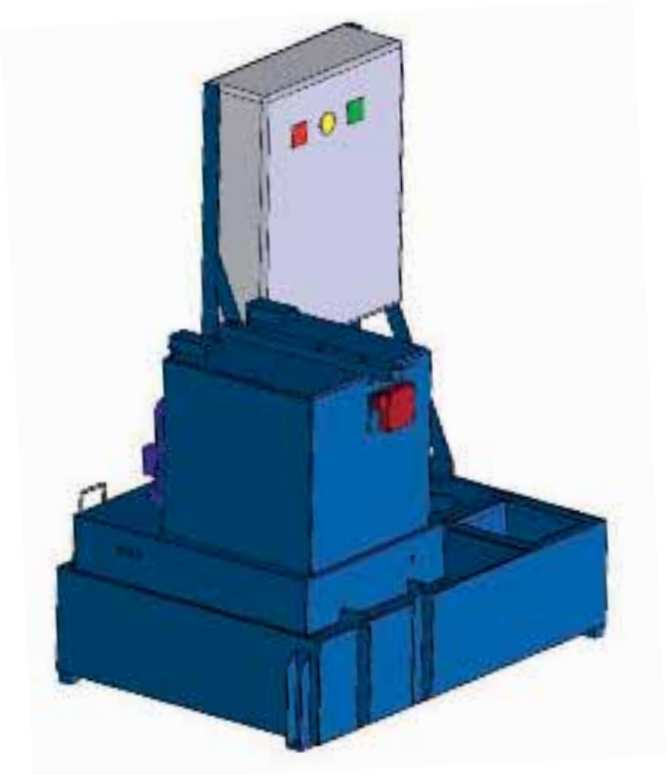

- Limpieza a 5-10 micrones.
- Manipulación de una amplia gama de refrigerantes.
- No es necesario desechar elementos.
- Bajos costes de inversión y funcionamiento.
- Muy fiable.

Modelo	Caudal l/min.	Capacidad del depósito/l	Altura entrada	Anchura mm	Longitud, mm	Ref. n.º
FC2200	100	300	330	900	1200	76250540

El filtro centrífugo FC 2200 se puede combinar con varias unidades centrífugas en un sistema que trata capacidades de unos 100 litros por minuto.

Sistemas de filtración de refrigerante

Sistemas de caudal parcial

El sistema de caudal parcial de Nederman está diseñado para aumentar la duración del refrigerante extrayéndole continuamente aceite contaminante, partículas y bacterias. El sistema de caudal parcial ha sido comprobado en campo para reducir el número de cambios necesarios del refrigerante en más del 90%.



- Bajo mantenimiento a través de la central de filtración de refrigerante.
- Incremento de la duración del refrigerante y reducción de los costes de operación.
- Mejora del entorno de trabajo alrededor de la máquina.
- Mejora del medio externo, ya que el refrigerante se puede usar significantemente durante más tiempo.

Sistema de caudal parcial	Caudal lpm	Longitud mm	Anchura mm	Altura mm	Tamaño del depósito m^3	Ref. n.º
1 - 5 máquinas	100	2000	2000	1750	3.0	76230040
1 - 5 máquinas, elementos permanentes	100	2000	2000	1750	3.0	76230140
6 - 10 máquinas	200	3000	2000	1750	5.0	76230240
6 - 10 máquinas, elementos permanentes	200	3000	2000	1750	5.0	76230340
11 - 15 máquinas	300	4000	2000	1750	7.0	76230440
11 - 15 máquinas, elementos permanentes	300	4000	2000	1750	7.0	76230540
16 - 20 máquinas	400	4000	2000	2000	9.0	76230640
16 - 20 máquinas, elementos permanentes	400	4000	2000	2000	9.0	76230740

Sistemas de caudal completo

Los sistemas de caudal completo se instalan para conectarse a través de las tuberías a diversas máquinas en un taller. Caudal completo significa que todo el refrigerante se bombea continuamente desde los depósitos de la máquina al sistema central de filtración, donde el refrigerante se procesa y se bombea de nuevo a las máquinas.
El sistema de filtración se puede basar en diferentes tipos de filtros estándar como el filtro de vacío FV o FVC, filtros de cartucho de descarga de retroceso o simplemente un depósito de sedimentación con un filtro magnético o de papel, dependiendo de los requisitos del cliente.
Un sistema de filtración central facilita el control de la calidad del refrigerante para toda la fábrica.



Filtro de vacío

Filtro de vacío FV

El filtro de vacío es un filtro económico y versátil para la eliminación de partículas sólidas de fluidos metalúrgicos (emulsión o aceite) o aplicaciones similares como el lavado de las piezas. El filtro puede estar equipado con elementos desechables y/o una correa permanente para reducir el coste de eliminación.
Se garantiza el funcionamiento continuo utilizando un depósito limpio durante el ciclo del índice, que es una acción completamente automática.

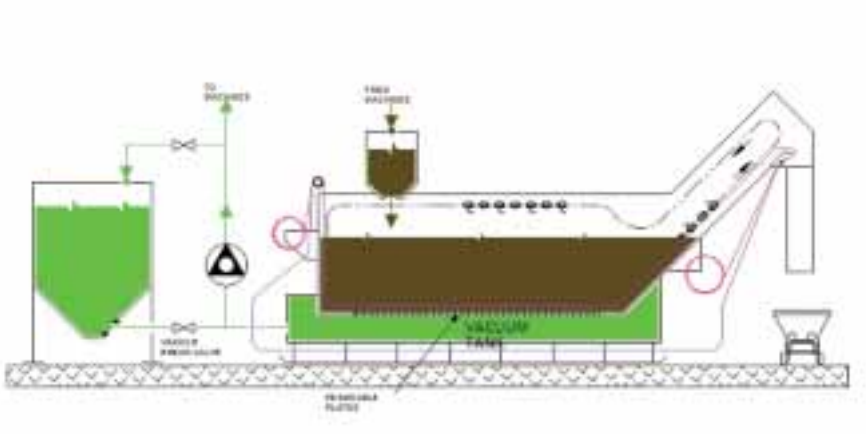

- Mantenimiento bajo/complejidad baja.
- Energía baja (la bomba del filtro es la bomba del sistema).
- Costes de eliminación bajos (correa permanente).
- Caudales altos.
- Aumento de la calidad de filtración.
- Huella pequeña.

Modelo	Anchura del elemento	Área del filtro	Flujo típico
FV-13	1.300 mm	1,6-11,2 m²	1.000-7.500 l/min.
FV-18	1.840 mm	5,6-35,0 m²	3.500-2.3000 l/min.
Fv-23	2.280 mm	6,9-43,7 m²	4.500-28.000 l/min.

Filtro de vacío FVC

El filtro de vacío compacto FVC es un filtro económico y versátil para la eliminación de partículas sólidas de fluidos metalúrgicos (emulsión o aceite) o aplicaciones similares como el lavado de las piezas. El filtro puede estar equipado con elementos desechables y/o una correa permanente para reducir el coste de eliminación.
Las características principales de este tipo de filtro son:

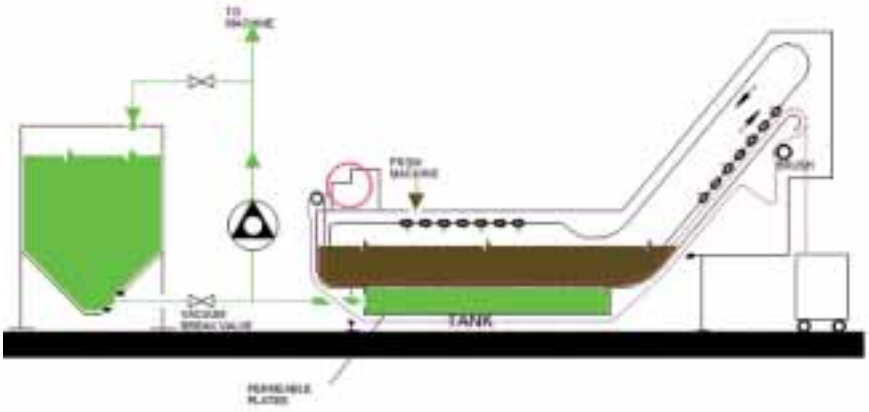

- Mantenimiento bajo/complejidad baja.
- Energía baja (la bomba del filtro es la bomba del sistema).
- Costes de eliminación bajos (correa permanente).
- Caudales altos.
- Aumento de la calidad de filtración.
- Huella pequeña.

Modelo	Área del filtro m²	Flujo típ.*	Volumen m³	Longitud mm	Anchura mm	Altura mm
FVC-0707	0,71	460	290	2.720	1.105	1.400
FVC-0711	1,06	690	400	3.320	1105	1.400
FVC-1011	1,07	698	405	2720	1410	1400
FVC-1016	1.61	1047	580	3320	1410	1400
FVC-1022	2,15	1396	740	3920	1410	1400
FVC-1027	2,69	1745	915	4520	1410	1400
FVC-1032	3,22	2094	1.072	5.120	1.410	1.400

Accesorios



Filtro

Para el producto	Nivel de filtración	Anchura mm	Longitud m	Ref. n.º
FB 1010	Medio	368	120	76202040
FB 1010	Fino	368	85	76204040
FB 1010	Extrafino	368	60	76206040
FB 1020	Grueso	480	355	76200140
FB 1020	Medio	480	260	76202140
FB 1020	Fino	480	190	76204140
FB 1020	Extrafino	480	135	76206140
FB 1030/ FB 1040	Grueso	711	465	76200240
FB 1030/ FB 1040	Medio	711	340	76202340
FB 1030/ FB 1040	Fino	711	245	76204340
FB 1030/ FB 1040	Extrafino	711	170	76206340
FHS 100	Medio	500	100	76210740
FHS 200	Medio	711	100	76210940
FHS 200	Fino	711	100	76208140
FHS 400 FHS 600	Medio	711	100	76210640
FHS 400 FHS 600	Fino	711	100	76210240

Proporcionamos una unidad de filtro estándar de nuestro stock, calidades especiales y medidas bajo petición.

Transporte por vacío

Espesor de tuberías para aluminio y acero.	Ref. n.º
Tubería, diámetro 76 mm x 3,6 mm L=6 m.	76390141
Tubería, diámetro 100 mm x 3,6 mm L=6 m.	76390041
Codos y curvas de amplio radio 90 grados reforzadas	**Ref. n.º**
Codo reforzado de 90º, 76 mm de diámetro.	76390341
Codo reforzado de 90º, 100 mm de diámetro.	76390241
Bifurcaciones reforzadas de 100/76 90º.	76390441
Bifurcaciones reforzadas de 100/100 90º.	76390541
Utilizadas en combinación con una tolva de succión para la construcción, por ejemplo la estación de vacío TZ 79.	**Ref. n.º**
Válvula de tajadera MV tamaño DN 100.	76390641
Tolva de recepción para la estación de vacío TZ 79.	**Ref. n.º**
Tolva de succión TZ 79.	76390741
Para el control de la estación de vacío tipo TZ 79.	**Ref. n.º**
Cuadro de control TZ 79 (400V, 50Hz, 3Ph).	76390841
Utilizadas en combinación con una tolva de succión para la construcción, por ejemplo la estación de vacío TZ 80 y TZ 81.	**Ref. n.º**
Válvula de tajadera MV tamaño DN 80.	76390941
Para alimentación del sistema de vacío sin bloquear la tubería.	**Ref. n.º**
Compuerta con tornillos TZ 80 (400V, 50Hz, 3Ph).	76391041
Para el control de la estación de vacío tipo sinfín TZ 80 y la estación de vacío TZ 81 con trituradora KB3.	**Ref. n.º**
Cuadro de control TZ 80 (400V, 50Hz, 3Ph).	76391141
Para el control de la estación de vacío TZ 81 con la trituradora KB3.	**Ref. n.º**
Cuadro de control TZ 81 (400V, 50Hz, 3Ph).	76391241
Para el control del sistema de transporte por vacío. Tiempos, válvulas, etc.	**Ref. n.º**
Cuadro principal control transporte viruta (400V, 50Hz, 3Ph).	76391341

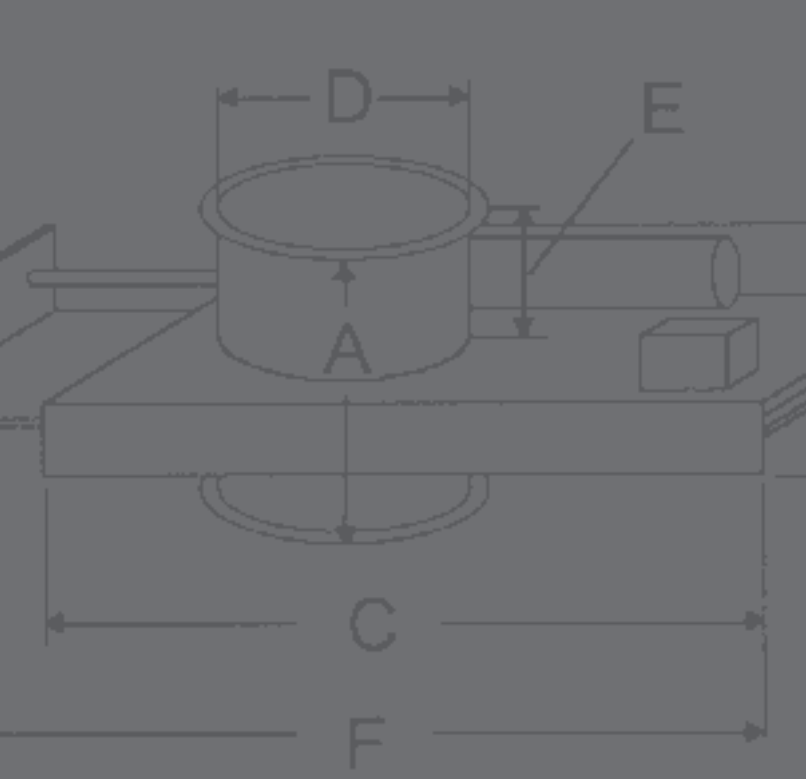

VÁLVULAS

Las válvulas para el control del caudal de aire reducen los costes y atenúan el ruido.

Las válvulas se utilizan en sistemas de ventilación de procesos industriales para regular el aire y la energía. El vacío y el caudal de aire ajustados a unos correctos requisitos generan importantes ahorros, económicos y energéticos. Otra ventaja es la reducción de ruido, ya que cuando se cierra la válvula, el proceso se detiene y disminuye el ruido.

Nederman ha producido y vendido miles de válvulas automáticas. Se han abierto y cerrado millones de veces con la misma precisión y durabilidad. Disponemos de una amplia gama de accesorios y varios tipos diferentes de válvulas.

Entre los lugares de trabajo que utilizan válvulas se encuentran:

- Corte por plasma o láser
- Soldadura
- Talleres de madera, aserraderos y talleres de cepillado
- Industria alimentaria
- Industria farmacéutica

123

126

SBAS Válvula automática



QF.



Canto laminado.



Canto recto.

La válvula automática SBAS es una válvula neumática de guillotina para un cierre rápido y hermético de los sistemas de conductos, así como de las conexiones a las máquinas.
Puesto que la válvula puede abrirse y cerrarse automáticamente, la aspiración siempre se concentra en las conexiones, los puntos de extracción o las máquinas en funcionamiento en cada momento. De esta manera, se optimiza la fuerza de extracción, haciéndose además de una forma más económica.
La válvula SBAS estándar viene equipada con conexión rápida QF/canto laminado. Para los modelos con canto recto, véase la tabla indicada a continuación El suministro con conexión embridada FL es opcional.

- La válvula requiere un suministro de aire comprimido seco y limpio.
- Presión de funcionamiento de 6-8 bar.
- Conexión, Ø 6/4 mm
- Tensión 230V CA.
- Temperatura máx. 75° C.

Accesorios

- Protector – 28001.xxxx1.
- Interruptores de fin de carrera – 28010.000010.
- Tiempo de cierre, con intervalo de 0 a 30 seg. (integración neumática).
- Preparada para ATEX.

SBAS con canto recto
050, 063, 108

SBAS con conexión rápida QF/canto laminado
080, 100, 125, 140, 150, 160, 200, 224, 250, 300, 315, 350, 400



Válvula automática SBAS.



Microinterruptor.

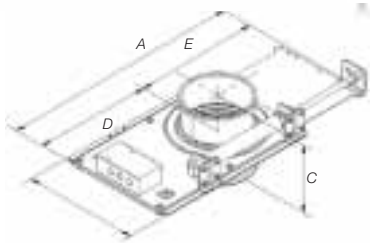

1 Unidad Cilindros neumáticos	Ø 50	Ø 63	Ø 80	Ø 100	Ø 108	Ø 125	Ø 140	Ø 150	Ø 160	Ø 180	Ø 200	Ø 224
A	327	340	397	467	475	522	577	587	637	697	757	841
B	167	180	197	217	225	242	257	267	277	297	317	341
C	145	145	133	133	145	133	133	133	133	133	133	133
D	150	157	185	220	224	248	275	280	305	335	365	407
E	177	183	212	247	251	274	302	307	332	362	392	434
Ref. n.º QF/Canto laminado (previamente montado)			29010. 0080	29010. 0100		29010. 0125	29010. 0140	29010. 0150	29010. 0160	29010. 0180	29010. 0200	29010. 0224
Ref. n.º canto recto (previamente montado)	29310. 0050	29310. 0063			29310. 0108							
Peso, kg	3,5	3,5	4	4	4,5	4,5	5,5	6	6	6,5	7,5	8

2 unidades Cilindros neumáticos	Ø 250	Ø 300	Ø 315	Ø 350	Ø 400
A	907	1057	1102	1237	1387
B	367	417	432	467	517
C	133	133	133	133	133
D	440	515	538	605	680
E	467	542	564	632	707
Ref. n.º QF/Canto laminado (previamente montado)	29010.0250	29010.0300	29010.0315	29010.0350	29010.0400
Peso, kg	9,5	12	12,5	14	16,5

SBMS Válvula manual



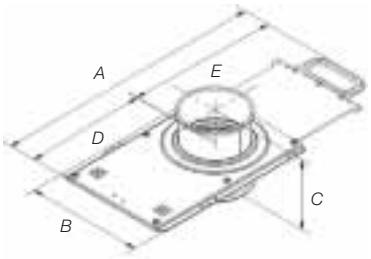

SBMS con conexión rápida QF/canto laminado
080, 0100, 0125, 0140, 0150, 0160, 0180, 0200, 0224, 0250, 0300, 0315, 0350, 0400

SBMS con canto recto
0050, 0063, 0108

	Ø 50	Ø 63	Ø 80	Ø 100	Ø 108	Ø 125	Ø 140	Ø 150	Ø 160	Ø 180	Ø 200	Ø 224	Ø 250	Ø 300	Ø 315	Ø 350	Ø 400
A	369	382	439	509	517	564	619	629	679	739	799	883	949	1099	1144	1279	1429
B	167	180	197	217	225	242	257	267	277	297	317	341	367	417	432	467	517
C	145	145	133	133	145	133	133	133	133	133	133	133	133	133	133	133	133
D	150	157	185	220	224	248	275	280	305	335	365	407	440	515	538	605	680
E	219	225	254	289	293	316	344	349	374	404	434	476	509	584	606	674	749
Ref. n.º QF/canto laminado			28000. 0080	28000. 00100		28000. 0125	28000. 0140	28000. 0150	28000. 0160	28000. 0180	28000. 0200	28000. 0224	28000. 0250	28000. 0300	28000. 0315	28000. 0350	28000. 0400
Ref. n.º Canto recto	28300. 0050	28300. 0063			28300. 0108												
Peso, kg	2,5	2,5	3	3	3,5	3,5	4	4	4,5	5	6	6,5	7,5	9,5	10	11,5	14

NFES Válvula automática

- Suministro con 2 abrazaderas QF y 2 bridas incluidas.
- La válvula requiere un suministro de aire comprimido seco y limpio.
- Presión de funcionamiento de 6-8 bar.
- Conexión, Ø 6 mm
- Tensión 230V CA.

Accesorios

- Tiempo de cierre, con intervalo de 0 a 30 seg. (integración neumática).
- Preparada para ATEX.
- Es posible mejorar SBMS con una válvula neumática: Cilindro completo + válvula 28010.xxxx5, protector: 28001.xxxx1.

2 unidades Cilindros neumáticos	Ø 450	Ø 500	Ø 560	Ø 630	Ø 710*
A	1240	1340	1460	1730	1808
B	641	691	751	821	901
C	300	300	300	300	300
D	460	485	515	575	615
Ref. n.º QF	23073.450	23073.500	23073.560	23073.630	23073.710
Ref. n.º FL	23073.450	23073.500	23073.560	23073.630	23073.710
Peso, kg	40	45	54	68	88

* Solo se abre el 92% cuando está totalmente abierta.

NFES QF
450, 500, 560, 630, 710

NFES FL
450, 500, 560, 630, 710



Válvulas Válvula desviadora

Válvula desviadora

Modelo	Ref. n.º
Válvula automática con juntas QF de 2 mm, pintada	23386.xxx
Válvula automática con juntas FL de 2 mm, pintada	23387.xxx
Válvula neumática, juntas excluidas	23384.150 23384.300 23384.400

xxx = ø de D

Ø d	a	b
200	321	150
250	321	150
315	471	300
350	471	300
400	571	400
450	571	400

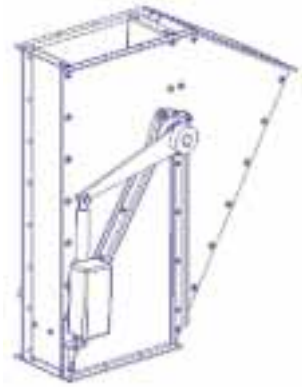

Posición de la cuchilla de la válvula: completamente abierta o cerrada, nunca en posición intermedia.



Válvula galvanizada con junta de goma hermética. Equipada con motor eléctrico lineal de 24 V para la activación de la cuchilla de la válvula. El motor incluye contactos de cierre.



Válvulas motorizadas y transformadores



La válvula motorizada dispone de en un un interruptor del ventilador y una caja de control, que puede controlarse con un interruptor o contactor. La caja de control consta de un transformador de 30 VA para el kit de iluminación en el brazo de extracción, un temporizador para regular la parada del ventilador, de 0 a 5 minutos, y dos conexiones separadas para pinzas del sensor. Alimentación monofásica, 110/120-220 /240V, 50/60Hz. La válvula motorizada se encuentra disponible en dos modelos: Manual, usando un interruptor montado en la campana, o automático, usando una pinza sensor en el equipo de soldadura, para arranque-paro automático del ventilador y control automático de la válvula.

- Proporciona un caudal de aire óptimo en un sistema de múltiples brazos
- Reduce el consumo de energía y aumenta la eficacia
- Permite usar un ventilador más pequeño y arranque/paro automáticos

Manual

Modelo	Ø, mm	Ref. n.º
MDM 125	125	14500191
MDM 160	160	14500291
MDM 200	200	14500391

Automático

Modelo	Ø, mm	Ref. n.º
MDA 125	125	14500491
MDA 160	160	14500591
MDA 200	200	14500691

Accesorios	Ref. n.º
Pinza del sensor. Se puede conectar una pinza del sensor adicional a la caja de operaciones. Se utiliza cuando hay dos equipos de soldadura distintos en la misma zona.	14372199

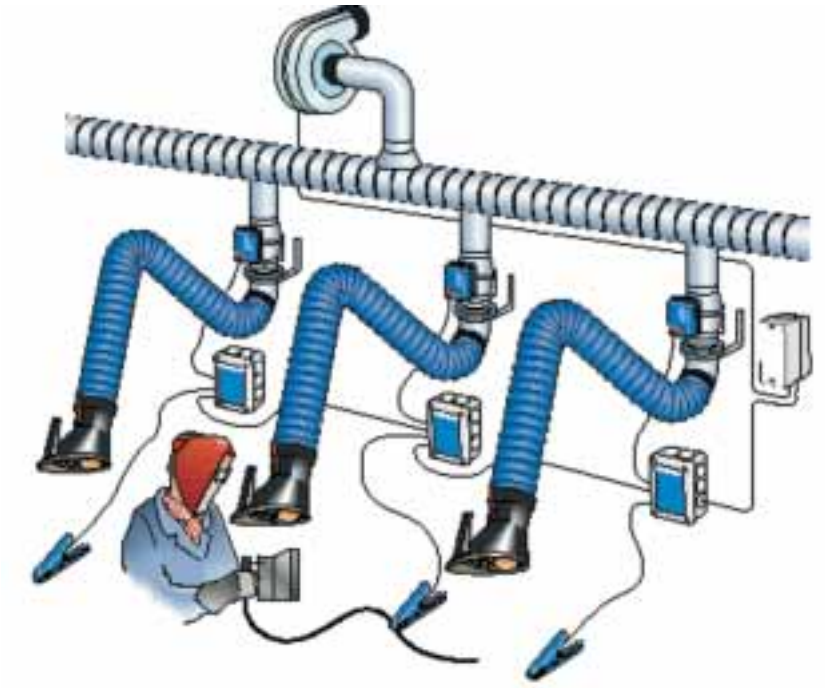

Transformadores

1 2



1. Descripción	Tensión de entrada, V	Frecuencia de entrada, Hz	Fases de entrada	Salida	Número de kits de iluminación	Ref. n.º
Suministro eléctrico para los kits de iluminación de 24 V	230/250	50/60	1	24 V 35 VA	1 x 20W	10363189

2. Descripción	Tensión de entrada, V	Frecuencia de entrada, Hz	Fases de entrada	Salida	Número de kits de iluminación	Ref. n.º
Suministro eléctrico para los kits de iluminación de 24 V	230/250	50/60	1	24V 75VA	3 x 20W	10361560

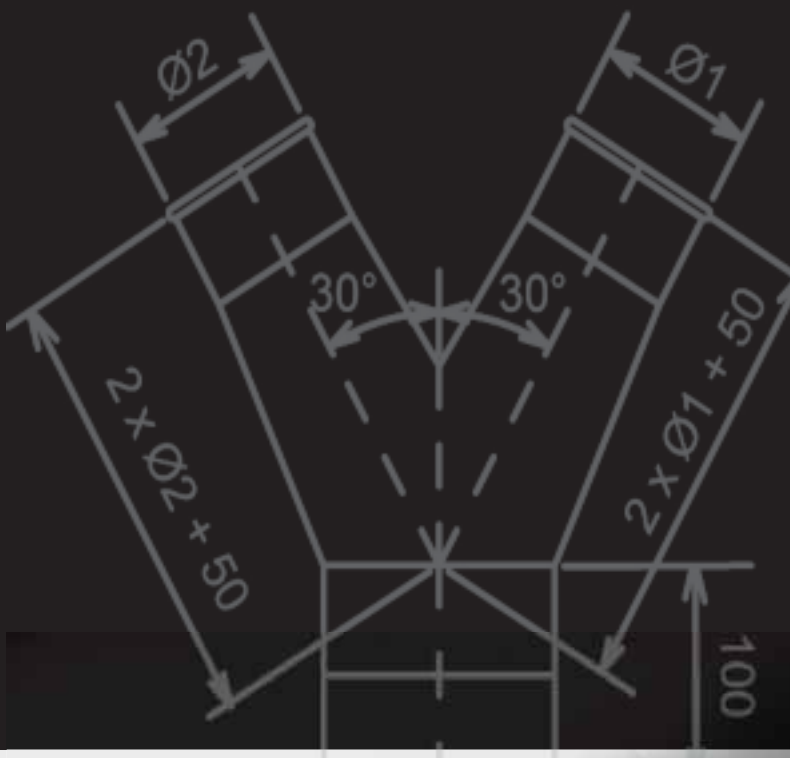

SISTEMAS DE CONDUCTOS

Tuberías y sistemas de conductos, que proporcionan gran flexibilidad.

Nuestra gama de tuberías y sistemas de conductos abarcan dos tipos: tuberías galvanizadas y tuberías de acero dulce soldado. Ambas están disponibles en espesores de 2 mm y 3 mm. Nuestro sistema galvanizado QF (quick-fit o ajuste rápido) es uno de los sistemas de tuberías más rápidos de montar del mercado. Actualmente estamos lanzando una nueva abrazadera fácil de usar que elimina la necesidad de herramientas.

Para la ventilación industrial, la extracción de polvo y el transporte neumático, existen requisitos especialmente exigentes en materia de alto vacío y fuerte desgaste. Por tanto, nuestro sistema de conducto de acero dulce es la elección evidente.

Sistemas de tuberías opcionales:

- Chapa de acero corten
- Acero inoxidable
- Otros espesores

127

132

Canto laminado

El sistema de conductos QF está fabricado con chapa de acero totalmente galvanizado y destaca por su forma estable y su superficie suave. Los tramos de tubería disponen de canto laminado en el extremo sobre el que se coloca la abrazadera QF.
La abrazadera de QF dispone de una empaquetadura interna que garantiza una unión hermética. El sistema de conductos puede conectarse y adaptarse sin necesidad de herramientas. El sistema de conductos QF incluye una gama completa de derivaciones en Y de 60°, derivaciones de 30º, insertos de 30º, adaptadores, reducciones, válvulas de guillotina, válvulas automáticas, etc. Esto garantiza un ajuste individual y una gran flexibilidad, junto con la capacidad de adaptarse a otros sistemas de conductos.

- Fácil de montar, instalación más rápida
- Unión con abrazaderas, los componentes pueden desmontarse y reutilizarse
- Fácil de conectar a los sistemas de conductos existentes
- Componentes, uniones y adaptadores que se adaptan a todos los sistemas
- Acoplamiento telescópico ajustable QF que facilita la unión de tuberías
- Superficie interna suave que evita los atascos de material
- Estabilidad mayor y redondez en todos los extremos QF





Tubería QF



Unión de inserción telescópica QF



Abrazadera QF



Codo estampado QF



Codo segmentado QF



Derivación de tubería QF



Derivación en Y QF



Derivación doble QF



Tubería QF



Toma insertada de 30º



Toma insertada de 90° QF



Tapa terminal QF



Entrada con rejilla de protección



Distribuidor rotativo QF



Reducción cónica QF con extremo recto

Reducción cónica QF



Adaptador cilíndrico-rectangular

Instrucciones Instalación



Mida la distancia a cubrir.

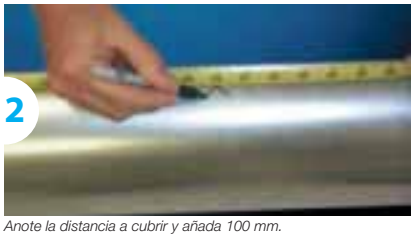

Anote la distancia a cubrir y añada 100 mm.



Utilizando el anillo tórico suministrado, marcar el punto de corte.



Corte de la tubería. Sierra de corte.



Introduzca el anillo tórico en la inserción telescópica cortada, empujando ésta al interior del tramo de tubería.



Ajuste la abrazadera QF sobre el anillo de tórico y el canto laminado de la tubería.



Complete el montaje con la unión de inserción telescópica.

Tubería QF





Ø, mm	Ref. n.º	L mm	Espesor, mm	Peso, kg
080	20915.080	980	0,7	2,3
100	20915.100	1478	0,7	2,8
125	20915.125	1478	0,7	3,4
140	20915.140	1478	0,7	4,0
150	20915.150	1478	0,7	4,2
160	20915.160	1478	0,7	4,5
180	20915.180	1471	0,7	5,1
200	20915.200	1471	0,7	5,7
224	20915.224	1471	0,7	6,2
250	20915.250	1471	0,7	7,1
300	20915.300	1462	0,7	8,5
315	20915.315	1462	0,7	8,8
350	20915.350	1462	0,7	9,9
400	20915.400	1462	0,9	13,6
450	20915.450	1462	0,9	15,3
500	20915.500	1462	0,9	17,0
560	20915.560	1462	0,9	18,7

Unión de inserción telescópica QF



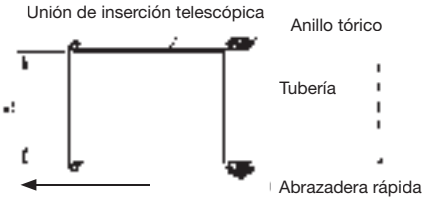

Abrazadera y junta tórica excluidas.
Instrucciones para el montaje, consúltese esta página.

Ø, mm	Ref. n.º	L mm	Espesor, mm	Peso, kg
100	20000.100	278	0,7	0,4
125	20000.125	278	0,7	0,5
140	20000.140	278	0,7	0,5
150	20000.150	278	0,7	0,6
160	20000.160	278	0,7	0,6
180	20000.180	271	0,7	0,7
200	20000.200	271	0,7	0,8
224	20000.224	271	0,7	0,9
250	20000.250	271	0,7	1,0
300	20000.300	262	0,7	1,1
315	20000.315	262	0,7	1,2
350	20000.350	262	0,7	1,3
400	20000.400	262	0,9	2,0
450	20000.450	262	0,9	2,2
500	20000.500	262	0,9	2,4
560	20000.560	262	0,9	2,7

Abrazadera QF



Ø, mm	Ref. n.º	Peso, kg
080	30100.080	0,05
100	30100.100	0,05
125	30100.125	0,07
140	30100.140	0,07
160	30100.160	0,08
180	30100.180	0,16
200	30100.200	0,18
250	30100.250	0,27
315	30100.315	0,44
350	30100.350	0,49
400	30100.400	0,56
450	30100.450	0,62
500	30100.500	0,69

Codo segmentado QF

Codo segmentado de 90°

Ø, mm	Ref. n.º	r	Espesor, mm	Peso, kg
200	21009.200	300	0,7	2,40
224	21009.224	337	0,7	3,10
250	21009.250	375	0,7	3,30
300	21009.300	450	0,7	4,50
315	21009.315	472	0,7	4,90
350	21009.350	525	0,7	5,90
400	21009.400	600	0,9	10,60
450	21009.450	675	0,9	12,00
500	21009.500	750	0,9	14,00
560	21009.560	840	0,9	29,30

Codo segmentado de 60°

Ø, mm	Ref. n.º	r	Espesor, mm	Peso, kg
200	21006.200	300	0,7	1,80
224	21006.224	337	0,7	2,10
250	21006.250	375	0,7	2,40
300	21006.300	450	0,7	3,50
315	21006.315	472	0,7	4,10
350	21006.350	525	0,7	5,10
400	21006.400	600	0,9	7,30
450	21006.450	675	0,9	8,70
500	21006.500	750	0,9	10,20
560	21006.560	840	0,9	20,80



Codo segmentado de 45°

Ø, mm	Ref. n.º	r	Espesor, mm	Peso, kg
200	21004.200	300	0,7	1,80
224	21004.224	337	0,7	2,20
250	21004.250	375	0,7	2,30
300	21004.300	450	0,7	2,9
315	21004.315	472	0,7	2,45
350	21004.350	525	0,7	3,40
400	21004.400	600	0,9	5,50
450	21004.450	675	0,9	6,60
500	21004.500	750	0,9	7,60
560	21004.560	840	0,9	16,70

Codo segmentado de 30°

Ø, mm	Ref. n.º	r	Espesor, mm	Peso, kg
200	21003.200	300	0,7	1,15
224	21003.224	337	0,7	1,50
250	21003.250	375	0,7	1,80
300	21003.300	450	0,7	2,10
315	21003.315	472	0,7	2,45
350	21003.350	525	0,7	2,85
400	21003.400	600	0,9	4,20
450	21003.450	675	0,9	4,80
500	21003.500	750	0,9	5,50
560	21003.560	840	0,9	12,70

Codo segmentado de 15°

Ø, mm	Ref. n.º	r	Espesor, mm	Peso, kg
200	21002.200	300	0,7	0,70
224	21002.224	337	0,7	0,90
250	21002.250	375	0,7	0,90
300	21002.300	450	0,7	1,30
315	21002.315	472	0,7	0,30
350	21002.350	525	0,7	2,85
400	21002.400	600	0,9	4,20
450	21002.450	675	0,9	4,80
500	21002.500	750	0,9	5,50
560	21002.560	840	0,9	12,70

Codo estampado QF

Codo estampado de 90°

Ø, mm	Ref. n.º	r	Espesor, mm	Peso, kg
080	21009.080	120	0,7	0,2
100	21009.100	150	0,7	0,25
125	21009.125	190	0,7	0,45
150	21009.150	225	0,7	0,8
160	21009.160	240	0,7	0,8
180	21009.180	270	0,7	1,0

Codo estampado de 60°

Ø, mm	Ref. n.º	r	Espesor, mm	Peso, kg
080	21006.080	120	0,7	0,2
100	21006.100	150	0,7	0,3
125	21006.125	190	0,7	0,4
150	21006.150	225	0,7	0,6
160	21006.160	240	0,7	0,7
180	21006.180	270	0,7	0,8

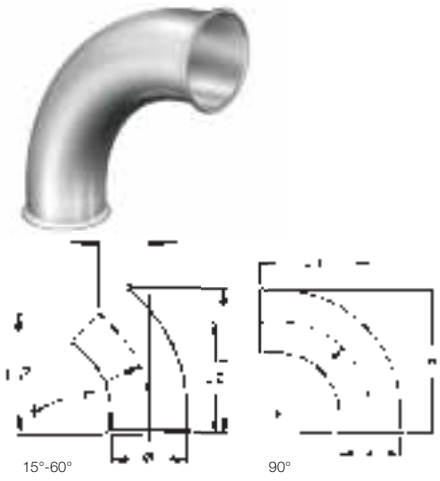

Codo estampado de 45°

Ø, mm	Ref. n.º	r	Espesor, mm	Peso, kg
080	21004.080	120	0,7	0,2
100	21004.100	150	0,7	0,2
125	21004.125	190	0,7	0,23
150	21004.150	225	0,7	0,4
160	21004.160	240	0,7	0,41
180	21004.180	270	0,7	0,5

Codo estampado de 30°

Ø, mm	Ref. n.º	r	Espesor, mm	Peso, kg
080	21003.080	120	0,7	0,15
100	21003.100	150	0,7	0,18
125	21003.125	190	0,7	0,23
150	21003.150	225	0,7	0,4
160	21003.160	240	0,7	0,41
180	21003.180	270	0,7	0,5

Codo estampado de 15°

Ø, mm	Ref. n.º	r	Espesor, mm	Peso, kg
080	21002.080	120	0,7	0,1
100	21002.100	150	0,7	0,2
125	21002.125	190	0,7	0,4
150	21002.150	225	0,7	0,4
160	21002.160	240	0,7	0,4
180	21002.180	270	0,7	0,5

Derivación de tubería QF



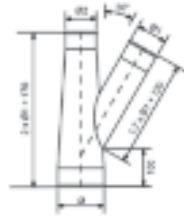

Al realizar el pedido, indique Ø1 y Ø2 (Ø1 ≤ Ø2; Ø2 ≤ Ø). También se pueden suministrar las medidas estándar de 30° y 45°.

Ø, mm	Ref. n.º	Espesor, mm	Peso, kg
080	QG080	0,9	0,9
100	QG100	0,9	1,2
125	QG125	0,9	1,6
140	QG140	0,9	1,9
150	QG150	0,9	2,3
160	QG160	0,9	2,6
180	QG180	0,9	2,9
200	QG200	0,9	3,4
224	QG224	0,9	4,2
250	QG250	0,9	4,8
300	QG300	0,9	5,9
315	QG315	0,9	7,7
350	QG350	0,9	8,5
400	QG400	0,9	10,6
450	QG450	0,9	13,4
500	QG500	0,9	16,3
560	QG560	0,9	19,8

Tubería QF



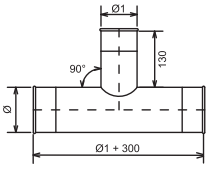

Al realizar el pedido, indique Ø1 (Ø1 ≤ Ø).

Ø, mm	Ref. n.º	Espesor, mm	Peso, kg
080	22070.080	0,9	1,0
100	22070.100	0,9	1,1
125	22070.125	0,9	1,5
140	22070.140	0,9	1,6
150	22070.150	0,9	1,9
160	22070.160	0,9	2,0
180	22070.180	0,9	2,4
200	22070.200	0,9	2,6
224	22070.224	0,9	3,1
250	22070.250	0,9	3,6
300	22070.300	0,9	4,6
315	22070.315	0,9	4,9
350	22070.350	0,9	5,7
400	22070.400	0,9	7,3
450	22070.450	0,9	8,5
500	22070.500	0,9	10,0
560	22070.560	0,9	12,0

Derivación en Y QF



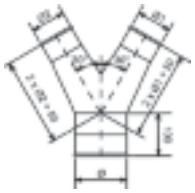

Al realizar el pedido, indique Ø1 y Ø2 (Ø1 ≤ Ø; Ø2 ≤ Ø1).

También se pueden suministrar las medidas estándar de 60° y 90°.

Ø, mm	Ref. n.º	Espesor, mm	Peso, kg
080	QB080	0,9	0,8
100	QB100	0,9	1,1
125	QB125	0,9	1,5
140	QB140	0,9	1,6
150	QB150	0,9	1,9
160	QB160	0,9	2,1
180	QB180	0,9	2,5
200	QB200	0,9	2,9
224	QB224	0,9	3,4
250	QB250	0,9	4,2
300	QB300	0,9	5,5
315	QB315	0,9	5,9
350	QB350	0,9	7,1
400	QB400	0,9	9,0
450	QB450	0,9	11,2
500	QB500	0,9	13,3
560	QB560	0,9	14,3

Toma insertada de 30° QF



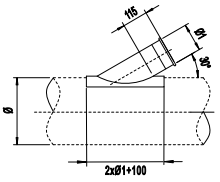

Al realizar el pedido, indique (Ø1 ≤ Ø).

También se pueden suministrar las medidas estándar de 30° y 45°.

Ø, mm	Ref. n.º	Espesor, mm	Peso, kg
080	QI080	0,9	0,7
100	QI100	0,9	0,9
125	QI125	0,9	1,2
140	QI140	0,9	1,3
150	QI150	0,9	1,5
160	QI160	0,9	1,7
180	QI180	0,9	2,0
200	QI200	0,9	2,5
224	QI224	0,9	2,6
250	QI250	0,9	3,4
300	QI300	0,9	4,4
315	QI315	0,9	5,0
350	QI350	0,9	5,8
400	QI400	0,9	7,1
450	QI450	0,9	9,0
500	QI500	0,9	11,3
560	QI560	0,9	15,0

Derivación doble QF



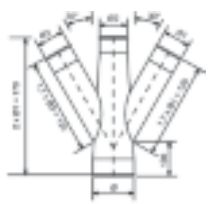

Al realizar el pedido, indique Ø1, Ø2 y Ø3 (Ø1 ≤ Ø2; Ø2 ≤ Ø; Ø3 ≤ Ø1).

También se pueden suministrar las medidas estándar de 30° y 45°.

Ø, mm	Ref. n.º	Espesor, mm	Peso, kg
080	QT080	0,9	1,1
100	QT100	0,9	1,8
125	QT125	0,9	2,3
140	QT140	0,9	2,8
150	QT150	0,9	3,2
160	QT160	0,9	3,6
180	QT180	0,9	4,2
200	QT200	0,9	4,9
224	QT224	0,9	5,9
250	QT250	0,9	6,9
300	QT300	0,9	8,7
315	QT315	0,9	10,7
350	QT350	0,9	12,1
400	QT400	0,9	14,9
450	QT450	0,9	18,8
500	QT500	0,9	22,8
560	QT560	0,9	27,7

Toma insertada de 90° QF



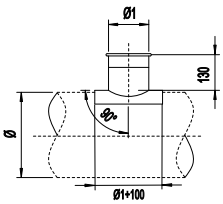

Al realizar el pedido, indique (Ø1 ≤ Ø).

Ø, mm	Ref. n.º	Espesor, mm	Peso, kg
080	QP080	0,9	0,4
100	QP100	0,9	0,5
125	QP125	0,9	0,6
140	QP140	0,9	0,8
150	QP150	0,9	0,8
160	QP160	0,9	0,8
180	QP180	0,9	1,0
200	QP200	0,9	1,0
224	QP224	0,9	1,2
250	QP250	0,9	1,3
300	QP300	0,9	1,7
315	QP315	0,9	1,7
350	QP350	0,9	2,1
400	QP400	0,9	2,6
450	QP450	0,9	2,9
500	QP500	0,9	3,8
560	QP560	0,9	5,1

Tapa terminal QF



Ø, mm	Ref. n.º	Espesor, mm	Peso, kg
080	22012.080	0,7	0,08
100	22012.100	0,7	0,11
125	22012.125	0,7	0,13
140	22012.140	0,7	0,15
150	22012.150	0,7	0,16
160	22012.160	0,7	0,17
180	22012.180	0,7	0,19
200	22012.200	0,7	0,21
224	22012.224	0,7	0,24
250	22012.250	0,7	0,27
300	22012.300	0,7	0,32
315	22012.315	0,7	0,33
350	22012.350	0,7	0,37
400	22012.400	0,9	0,54
450	22012.450	0,9	0,61
500	22012.500	0,9	0,68
560	22012.560	0,9	0,76

Entrada con rejilla de protección

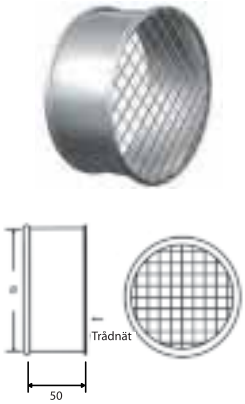

Ø, mm	Ref. n.º	Espesor, mm	Peso, kg
080	22022.080	0,7	0,09
100	22022.100	0,7	0,13
125	22022.125	0,7	0,18
140	22022.140	0,7	0,22
150	22022.150	0,7	0,24
160	22022.160	0,7	0,26
180	22022.180	0,7	0,35
200	22022.200	0,7	0,40
224	22022.224	0,7	0,49
250	22022.250	0,7	0,62
300	22022.300	0,7	0,88
315	22022.315	0,7	1,15
350	22022.350	0,7	1,60
400	22022.400	0,9	2,12
450	22022.450	0,9	2,63
500	22022.500	0,9	3,20
560	22022.560	0,9	3,86

Distribuidor rotativo QF



Ø, mm	Ref. n.º
080	23012.080
100	23012.100
125	23012.125
140	23012.140
150	23012.150
160	23012.160
180	23012.180
200	23012.200

Ø, mm	Ref. n.º
224	23012.224
250	23012.250
300	23012.300
315	23012.315
350	23012.350
400	23012.400
450	23012.450
500	23012.500
560	23012.560

Reducción cónica QF con extremo recto



Ø, mm	Ref. n.º	Ø1, mm	Espesor, mm
080	RRGL-QF080.063	063	0,75
080	RRGL-QF080.050	050	0,75
080	RRGL-QF080.076	076	0,75

Adaptador cilíndrico-rectangular

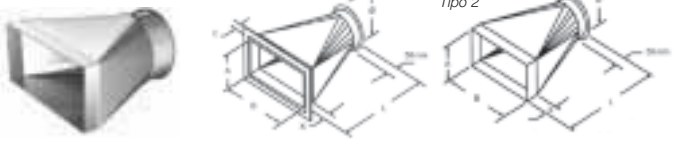

Ø, mm	Ref. n.º
080	22035.080
100	22035.100
125	22035.125
140	22035.140
150	22035.150
160	22035.160
180	22035.180
200	22035.200
224	22035.224

Ø, mm	Ref. n.º
250	22035.250
300	22035.300
315	22035.315
350	22035.350
400	22035.400
450	22035.450
500	22035.500
560	22035.560

Al realizar el pedido, indique Ø y AxB, L y X.

Reducción cónica QF

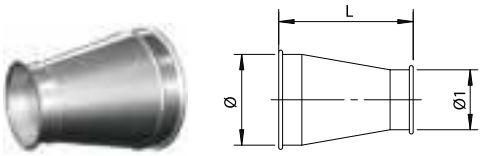

Al realizar el pedido, indique Ø y Ø1.

Ø, mm	Ref. n.º	Ø1, mm	Espesor, mm	Longitud, mm	Peso, kg
100	QR100080	80	0,9	150	0,5
125	QR125100	100	0,9	150	0,6
140	QR140125	125	0,9	150	0,7
150	QR150140	140	0,9	150	0,8
160	QR160150	150	0,9	150	0,8
180	QR180160	160	0,9	150	0,9
200	QR200180	180	0,9	150	1,0
224	QR224200	200	0,9	150	1,1
250	QR250224	224	0,9	152	1,3
300	QR300250	250	0,9	200	1,6
315	QR315300	300	0,9	150	1,8
350	QR350315	315	0,9	170	2,1
400	QR400350	350	0,9	200	2,5
450	QR450400	400	0,9	200	3,0
500	QR500450	450	0,9	200	5,0
560	QR560500	500	0,9	220	5,5

Reducciones cónicas especiales QF

con grandes cambios de sección

Ø, mm	Ref. n.º	Espesor, mm	Máximo
125	QR125	0,9	0,87
140	QR140	0,9	1,05
150	QR150	0,9	1,15
160	QR160	0,9	1,23
180	QR180	0,9	1,38
200	QR200	0,9	1,56
224	QR224	0,9	1,70
250	QR250	0,9	2,00
300	QR300	0,9	2,34
315	QR315	0,9	2,67
350	QR350	0,9	3,10
400	QR400	0,9	3,76
450	QR450	0,9	4,46
500	QR500	0,9	7,51
560	QR560	0,9	8,30

Al realizar el pedido, indique Ø y Ø1 (máx. cambios de dimensión de 5 fases).

Longitud mínima, 150 mm - L= 2 x (Ø-Ø1) + 100.

MANGUERAS

Mangueras para los requisitos más exigentes.

Nederman dispone de una amplia gama de mangueras de calidad y mantiene en stock la mayoría de las dimensiones y especificaciones para realizar una entrega inmediata. Consulte a nuestro departamento comercial para encontrar la manguera idónea al precio adecuado.

Mangueras para todo tipo de aplicaciones:

- Extracción de polvo en entornos con riesgo de explosión
- Extracción de humos de soldadura y polvo de amolado
- Extracción de neblina de aceite
- Mangueras para conexiones de máquinas
- Mangueras para materiales extremadamente abrasivos

133

136



Manguera de aspiración

Manguera de aspiración PU 4



Manguera muy flexible y ligera. Adecuada para el transporte de material abrasivo, como virutas de madera, serrín, polvo de cemento, granulados y gases técnicos en industrias químicas y petroquímicas. Muy buena resistencia al desgaste y al paso del tiempo. Buena resistencia a combustibles, aceites, disolventes y grasas.

Manguera de aspiración PU 7



Manguera flexible y ligera. Adecuada para uso como manguera de limpieza/aspiración y para el transporte de material abrasivo, como virutas de madera, serrín, polvo de cemento, granulados y gases técnicos en industrias químicas y petroquímicas. Muy buena resistencia al desgaste y al paso del tiempo. Buena resistencia a combustibles, aceites, disolventes y grasas.

Manguera de poliuretano transparente, t = 0,4. Reforzada con inserto helicoidal de acero. Rango de temp.: De -50 °C a +80 °C.

Ø, mm	Longitud, m	Radio de curvatura	Vacío máximo kPa a 23 ±2°C	Ref. n.º
38	10	32	20	40160442
51	5	35	20	40375956
51	10	35	20	40375957
63	5	42	16	40375958
63	10	42	16	40375959
76	5	53	10	40375960
76	10	53	10	40375961
82	5	56	10	40375962
82	10	56	10	40375963
102	5	70	9	40375964
102	10	70	9	40375965
127	5	88	8	40375966
127	10	88	8	40375967
152	5	105	6	40375968
152	10	105	6	40375969
165	5	112	6	40375970
165	10	112	6	40375971
182	5	123	5	40375972
182	10	123	5	40375973
203	5	140	5	40375974
203	10	140	5	40375975
229	5	155	4	40375976
229	10	155	4	40375977
254	5	175	4	40375978
254	10	175	4	40375979
305	5	210	3	40375980
305	10	210	3	40375981

Manguera de poliuretano transparente, t = 0,7. Reforzada con inserto helicoidal de acero. Rango de temp.: De -50 °C a +80 °C.

Ø, mm	Longitud, m	Radio de curvatura interior	Vacío máximo kPa a 23 ±2°C	Ref. n.º
38	10	40	25	40375982
51	5	50	25	40375983
51	10	50	25	40375984
63	5	60	25	40375985
63	10	60	25	40375986
76	5	70	20	40375987
76	10	70	20	40375988
82	5	80	20	40375989
82	10	80	20	40375990
102	5	100	18	40375991
102	10	100	18	40375992
127	5	120	15	40375993
127	10	120	15	40375994
152	5	150	10	40375995
152	10	150	10	40375996
165	5	160	8	40375997
165	10	160	8	40375998
182	5	180	7	40375999
182	10	180	7	40376000
203	5	200	6	40376001
203	10	200	6	40376002
229	5	225	4	40376003
229	10	225	4	40376004
254	5	250	4	40376005
254	10	250	4	40376006
305	5	300	2	40376007
305	10	300	2	40376008

Manguera de aspiración

Manguera de aspiración PU 12



Manguera robusta con interior liso. Adecuada para el transporte de material abrasivo, como arena de chorreado, virutas y polvo de fibra de vidrio. Muy buena resistencia al desgaste y al paso del tiempo. Buena resistencia a combustibles, aceites, disolventes y grasas.

Manguera de poliuretano transparente, t = 1,2. Reforzada con inserto helicoidal de acero.
Rango de temp.: De -40 °C a +90 °C.

Ø, mm	Longitud, m	Radio de curvatura	Vacío máximo kPa a 23 ±2°C	Ref. n.º
38	5	50	95	43831018
38	10	50	95	43831019
38	20	50	95	43831001
51	5	60	93	43832500
51	7,5	60	93	43832102
51	10	60	93	43832600
51	20	60	93	43832300
63	5	75	75	43833200
63	10	75	75	43833001
63	20	75	75	43833100
76	10	103	61	43834200
76	20	103	61	43834300
102	10	136	40	43835001
152	10	196	20	43836001

Manguera de aspiración PE/C



Manguera de extracción ligera y flexible. Especialmente adecuada para limpieza y para cuando se requiera una excepcional conductividad de electricidad estática.

Vacío máximo 60 kPa. Conductividad < 106Ω.
Rango de temp. de -40 °C a +60 °C.

Ø, mm	Longitud, m	Ref. n.º
25	15	40160305
32	5	40160311
32	10	40160313
32	15	40160315
38	5	40160321
38	10	40160322
38	15	40160323
51	5	40160331
51	7,5	43812103
51	10	40160334
51	15	40160333
63	5	40375954
63	10	40375955
63	15	40375787

Manguera de aspiración PE



Manguera de aspiración individual, principalmente destinada a limpiezas sencillas.

Rango de temp.: De -40 °C a +60 °C. Vacío máx.: 60 kPa.

Ø, mm	Longitud, m	Ref. n.º
25	10	40160712
32	5	40375953
32	10	40160722
38	5	40160731
38	10	40160733
51	5	40160741
51	10	40160743

Manguera FS



Manguera flexible con hélice de acero para descarga de electricidad estática. Principalmente utilizada para la extracción en herramientas manuales y brazos equilibrados.

Rango de temp. de 0 °C a +80 °C. Vacío máx.: 60 kPa.

Ø, mm	Longitud, m	Ref. n.º
38	15	40160202
44	15	40160223
51	15	40160252
63	15	40160263

Manguera de aspiración

Manguera de aspiración PVC



Manguera de gran resistencia al aceite con interior liso. Muy buena resistencia al desgaste y al paso del tiempo. Buena resistencia a combustibles, aceites, disolventes, productos químicos y grasas.

Manguera de PVC azul, t = 1.2. Reforzada con inserto helicoidal de acero.
Rango de temp.: De -20 °C a +70 °C.

Ø, mm	Longitud, m	Radio de curvatura interior	Vacío máximo kPa a 23 ±2°C	Ref. n.º
51	30	60	84	43822300

Manguera W



Manguera de plástico ligera y flexible. Principalmente utilizada para la extracción de humos en torchas de soldadura con extracción integrada.

Rango de temp. de -40 °C a +60 °C. Vacío máx.: 60 kPa.

Ø, mm	Longitud, m	Ref. n.º
44	5	40376009
44	10	40376010
44	20	40161283
51	5	40376011
51	10	40376012
51	20	40165253
63	5	40376013
63	10	40376014
63	20	40161263

Abrazadera de tubería



Ø, mm	Ref. n.º
22-32	40376019
32-44	40376020
38-50	40376021
50-65	40376022
58-75	40376023
68-85	40376024
77-95	40376025
87-112	40376026
104-138	40376027
130-165	40376028
150-180	40376029
175-205	40376030
200-231	40376031
230-250	40376032
050-135	40376033
060-325	40376034





ALTO VACÍO

Nuestros sistemas de aspiración de alto vacío se pueden emplear para multitud de aplicaciones.

Nuestra gama de soluciones en este área abarca desde unidades portátiles a grandes sistemas estacionarios, donde Nederman puede ofrecer una solución completa para satisfacer casi cualquier necesidad. El término "Alto Vacío" se refiere a la aplicación de una alta depresión y un bajo caudal de aire para capturar, transportar y filtrar humos, polvo y otras partículas. Entre nuestras soluciones se incluyen:

- Extracción de humos de soldadura en la propia torcha
- Extracción de polvo de lijado/amolado directamente en la propia herramienta. Nuestra gama de equipos se adapta a la mayoría de herramientas del mercado.
- Limpieza de suelos y máquinas, etc. con nuestra amplia gama de accesorios
- Transporte de grandes volúmenes de material que puede ser pesado y abrasivo

137

166



Alto vacío

Nuestros sistemas de aspiración de alto vacío se pueden emplear para multitud de aplicaciones:



Extracción de humos en torchas de soldadura

Muchas de las torchas de soldadura actuales disponen de extracción integrada, lo que significa que está lista para conectarse al sistema de extracción de Nederman. Con un bajo caudal de aire, los humos de soldadura peligrosos se pueden capturar directamente a través de la de soldadura antes de que se puedan propagar en el entorno.



Extracción de polvo de amolado

Extracción de polvo de amolado/lijado con colectores de Nederman que se pueden adaptar fácilmente a la mayoría de herramientas portátiles del mercado. Mediante el acoplamiento de nuestra unidad de extracción al colector de la herramienta podemos capturar el polvo antes de que se propague por el aire y de que sea inhalado por trabajadores o se deposite en el suelo.



Extracción mediante boquereles

Extracción de, por ejemplo, humos de soldadura o polvo de amolado mediante el uso de boquereles. En ocasiones la extracción en la propia torcha de soldadura o en la propia lijadora no es posible, por lo que Nederman dispone de varios tipos de boquereles de extracción para facilitar la captura de polvo o humos.



Limpieza de suelos y máquinas

La capacidad para conectar el equipo de limpieza al sistema Nederman se traduce en que puede mantener las superficies y las máquinas limpias y ordenadas. Esto, a demás de generar un mejor ambiente en el puesto de trabajo, también evitará paradas imprevistas de las máquinas debidas a un entorno sucio.
Disponemos de una amplia gama de accesorios para satisfacer la mayoría de las necesidades.



Transporte de materiales

Nederman también cuenta con soluciones tanto fijas como portátiles para el transporte de materiales, donde se necesitan extraer grandes volúmenes de materiales pesados. Contamos con un gran número de referencias en todo el mundo en el manejo de materiales, como virutas y granalla de chorreado.

Esto se puede realizar tanto con la ayuda de los aspiradores portátiles de Nederman (véase la página 139) que se pueden mover por las instalaciones, como mediante nuestras unidades compactas (véase la página 144) que incluyen la unidad de vacío, los filtros y los sistemas de control. Las unidades compactas de Nederman se pueden conectar tanto a un sistema de tuberías fijo como moverse con una carretilla elevadora.

También tenemos soluciones para sistemas más grandes, que se presentan en la página 147.
En un equipo de aspiración se pueden acumular grandes volúmenes de polvo fino, pudiendo tratarse en algunos casos de polvo explosivo (por ejemplo, serrín, composites, etc.). Nederman cuenta con soluciones para minimizar el riesgo de explosión y, si se produce un incidente, tratar la explosión de un modo seguro. Disponemos tanto de equipos portátiles como fijos aprobados para polvo explosivo según la Directiva 94/9/CE de ATEX. Obtenga más información en nuestra página web y póngase en contacto con nosotros para obtener asesoramiento.

Equipos de aspiración portátiles



Los aspiradores de polvo portátiles de Nederman se pueden usar para muchas aplicaciones diferentes, tales como: Extracción de polvo de lijado procedente de lijadoras/ amoladoras, extracción de humos de soldadura, limpieza general, recogida de fluidos, transporte de material, etc. Siempre se suministran con acoplamientos para limpieza de suelos. Hay disponibles otros tipos de boquereles y cepillos como accesorios en las páginas 154-156.

Nuestra gama portátil está disponible en tres versiones diferentes:

- A: Neumáticos: accionados por aire comprimido. También disponible en una versión aprobada ATEX (denominada Ab EX)
- E: Eléctrico monofásico
- S: Eléctrico trifásico con turbina de canal lateral

Modelo	160E	115E	115A	115A EX	300E	216E	216A	216A EX	306E	306A	426E	426A	426A EX
Ref. nº neumático	-	-	42111585	42211500	-	-	42121692	42221639	-	42130602	-	42142606	42242609
Ref. nº (1x230V EUR)	40055000	42411581	-	-	40055400	42421681	-	-	42430606	-	42442605	-	-
Ref. nº (1x230V DK)	40055010	-	-	-	40055410	-	-	-	-	-	-	-	-
Cabezal aspirador		NEL3R	NE32	NE32		NEL3R	NE32	NE32	NEL3R	NE32	NEL3R	NE52	NE52
Potencia, kW	1,2	2,4	-	-	2,4	2,4	-	-	2,4	-	2,4	-	-
Consumo de aire comprimido, Nm³/min	-	-	1,6	1,6	-	-	1,6	1,6	-	1,6	-	3	3
Capacidad en caudal libre, m³/h	160	460	342	342	300	460	342	342	460	342	460	342	342
Vacío máx., kPa	-22	-22	-31	-31	-22	-22	-31	-31	-22	-31	-22	-52	-52
Sistema de limpieza	Manual	-	-	-	Manual	Manual	Manual	Manual	-	-	Manual	Manual	Manual
Nivel sonoro, dB(A)	75	75	74	74	75	75	74	74	75	74	75	75,5	75,5
Capacidad del contenedor, l	14	40	40	40	21	47	47	47	40+47	40+47	58+47	58+47	58+47
Peso, kg	19,5	50	51	51	19,5	69	69	69	67	69	160	160	160
Manguera Ø mm / longitud m	38/5	51/7.5	51/7.5	51/7.5	38/5	51/7.5	51/7.5	51/7.5	51/7,5	51/7.5	51/7.5	51/7.5	51/7.5
Equipo de limpieza, Ref. nº	40191130	42932100	42932100	42932100	40191140	42932100	42932100	42932100	42932100	42932100	42932100	42932100	42932100

Modelo	500E	500A	500A EX	510E	510A	510A EX	570A	014A
Ref. nº neumático	-	42150085	42250016	-	42151086	42251035	42157087	42101404
Ref. nº (1x230V EUR)	42450002	-	-	42451002	-	-	-	-
Ref. nº (1x230V DK)	-	-	-	-	-	-	-	-
Cabezal aspirador	NEL3R	NE52	NE52	NEL3R	NE52	NE52	NE64	NE14
Potencia, kW	2,4	-	-	2,4	-	-	-	-
Consumo de aire comprimido, Nm³/min	-	3	3	-	3	3	4,3	0,7
Capacidad en caudal libre, m³/h	460	342	342	460	342	342	330	132
Vacío máx., kPa	-22	-52	-52	-22	-52	-52	-68	-23
Sistema de limpieza	-	-	-	-	-	-	-	-
Nivel sonoro, dB(A)	75	75,5	75,5	75	75,5	75,5	77	80
Capacidad del contenedor, l	160	160	160	160	160	160	146	-
Peso, kg	110	110	110	116	116	116	203	8
Manguera Ø mm / longitud m	51/7.5	51/7.5	51/7.5	51/7.5	51/7.5	51/7.5	63/20	38/5
Equipo de limpieza, Ref. nº	42932100	42932100	42932100	42932100	42932100	42932100	42930000	40191130

Modelo	30S	55S	680S
Ref. nº (3x400V)	40055800	40056000	42468072
Ref. nº (3x230V)	40055810	-	42468073
Potencia, kW	3	5,5	5,5
Capacidad en caudal libre, m³/h	240	360	639
Vacío máx., kPa	-30	-30	-30
Sistema de limpieza	Manual	Manual	Manual
Nivel sonoro, dB(A)	71	72	84
Capacidad del contenedor, l	25	25	47
Peso, kg	74	101	135
Manguera Ø mm / longitud m	38/10	51/10	conn. 51 - 76
Equipo de limpieza, Ref. nº	40191140	42932100	-

Aspiradores portátiles por alto vacío



Llenado de bidones 014A



El sistema para llenado de bidones es un pequeño eyector. El eyector se fija al bidón en un alojamiento estándar de 2”. Muy adecuado para la extracción de líquidos. Un flotador integrado apaga el extractor cuando el contenedor está lleno.



160E



El modelo 160 es nuestro equipo portátil más pequeño. Adecuado para la limpieza general y extracción de humos de soldadura y polvo de amolado/lijado en obras y talleres pequeños. Dispone de una función automática de arranque/paro para herramientas electricas. Alta eficiencia de filtración en el filtro principal; filtro HEPA opcional.



115A
115E
115A EX



Aspirador portátil 115. Unidad para la recogida de aceite, sustancias químicas, lodo y virutas pequeñas, polvo y granulados. El vaciado se realiza de forma fácil y práctica mediante una simple empuñadura.



300E



300E es adecuado para la limpieza general y la extracción de humos de soldadura y polvo de amolado/lijado en obras, industrias y talleres de reparación de vehículos.
Tiene una función automática de arranque/paro para herramientas eléctricas y neumáticas. Ofrece una alta eficiencia de filtración. Sencilla y eficaz limpieza del filtro aprovechando la presión atmosférica. Filtro HEPA opcional.



216E
216A
216A EX



Un aspirador portátil potente para la mayoría de las necesidades de extracción, para materiales secos y peligrosos. El sistema de filtración se ha mejorado con un cartucho separado mediante una placa protectora. Limpieza del filtro aprovechando la presión atmosférica. Pueden equiparse con filtros HEPA.

Aspiradores portátiles por alto vacío



306A
306E

Aspirador portátil versátil para recoger casi todo los tipos de materiales, tanto secos como húmedos. Separación en tres etapas. El vaciado se realiza de forma fácil y práctica mediante una simple empuñadura.





426A
426E
426A EX

Equipo de aspiración portátil con preseparador y evacuación inferior para la mayoría de las necesidades de extracción, como el reciclado de flux de soldadura, granalla de chorreado, granulados y metales, así como materiales peligrosos. El sistema de filtración se ha mejorado con un cartucho separado mediante una placa protectora. Limpieza del filtro aprovechando la presión atmosférica. Pueden equiparse con filtros HEPA.





500A
500E
500A EX

Destinado para la extracción de grandes volúmenes de virutas, lodos, aceites de corte y otros líquidos. El sistema de filtración se basa en un filtro de poliéster revestido de teflón lavable. El contenedor incluye una válvula de entrada de aire de 2".





510A
510E
510A EX

Destinado para la extracción de grandes volúmenes de virutas, lodos, aceites de corte y otros líquidos. El sistema de filtración se basa en un filtro de poliéster revestido de teflón lavable. El contenedor, equipado con una válvula de entrada de aire de 2", se fija al carro sobre el que bascula para un vaciado más fácil.
Carro diseñado para poder ser transportado mediante carretilla elevadora.





570A

Destinado para la extracción de grandes volúmenes de materiales. El sistema de filtración se basa en el uso de cilindros de plástico sinterizado que se limpian con aire comprimido. El silo viene equipado con una válvula de descarga, Ø150 mm.
Carro diseñado para poder ser manejado mediante carretilla elevadora.
Esta unidad es muy apropiada para el uso de cabezal neumático.



Aspiradores portátiles extractores trifásicos



30S



Adecuado para un funcionamiento continuo en un entorno industrial o de producción. Se puede usar para todo, desde la captación de humos de soldadura y polvo de amolado hasta la limpieza general y la extracción de virutas. Presenta una alta eficiencia de filtración. Sencilla y eficaz limpieza del filtro aprovechando la presión atmosférica. Filtro HEPA opcional.



55S



Aspirador portátil adecuado para un funcionamiento continuo en un entorno industrial o de producción. Se puede usar para todo, desde la captación de humos de soldadura y polvo de amolado hasta la limpieza general y la extracción de virutas. Presenta una alta eficiencia de filtración. Sencilla y eficaz limpieza del filtro aprovechando la presión atmosférica. Filtro HEPA opcional.



680S



Aspirador portátil de alta potencia para la mayoría de las necesidades de extracción de materiales secos. El sistema de filtración se ha mejorado con un cartucho separado mediante una placa protectora. Limpieza del filtro aprovechando la presión atmosférica. Pueden equiparse con filtros HEPA. El extractor tiene la capacidad de recuperar granulados y granalla para su reutilización, así como polvo más fino. Filtro HEPA opcional.



Aspiradores portátiles por alto vacío



Eliminador de humos 840/841

El eliminador de humos 840/841 es una unidad de extracción pequeña, ligera y portátil, diseñada para llevarla a la zona de trabajo. Conectada a una torcha de soldadura o a un boquerel de extracción, la unidad FE 840/841 extrae los humos directamente en su origen. FE 840 tiene una función de arranque/paro manual. FE841 tiene una función de arranque/paro automático que acciona la unidad tan pronto como se inicia la soldadura. También incluye un indicador de cambio de filtro.

- Portátil y fácil de llevar
- Bajo coste de mantenimiento



	Tensión, V/ conector eléctrico	Potencia, W	Caudal de aire con manguera de 2,5 m, m³/h	Eficiencia de filtración	Vacío máx., kPa	Nivel sonoro, dB(A)	Longitud, mm	Anchura, mm	Altura, mm	Peso, kg	Ref. nº
FE 840 Arranque/paro manual	230/EUR	1000	150	99,7	22	73	830	230	410	16	70840000
FE841 Arranque/paro automático	230/EUR	1000	150	99,7	22	73	830	230	410	16	70841000

Accesorios	Ref. nº
Boquerel TM 80, longitud 500 mm, Ø 80 mm	70851000
Boquerel TM 200, longitud 570 mm, anchura de la ranura 200 mm, altura de la ranura 30 mm	70854000
Boquerel PM 300, anchura de la ranura 300 mm, altura de la ranura 5 mm	70853000
Manguera, Ø 45 mm, 5 m	70400026
Manguera, Ø 45 mm, 15 m	70400028



Eliminador de humos

Unidades de aspiración compactas

Nederman suministra una amplia gama de potentes unidades compactas que incorporan la unidad de vacío y los filtros. Los productos L-PAK, E-PAK y FlexPAK son adecuados para capturar humos de soldadura, polvo, virutas y limpieza general. Los productos 450A, 471A, 600A y 722A son adecuados para el transporte de materiales, reciclado de materiales y para cuando hay necesidades de limpieza pesada.

Para una solución completa, se necesita una unidad de aspiración/filtración eficaz. Nederman ofrece una gama que comprende desde unidades compactas que incorporan integrados unidad de vacío, filtros y equipamiento de arranque/paro hasta sistemas más grandes diseñados con unidades independientes. Los sistemas de aspiración centralizados se conectan a un sistema de tuberías para un gran número de puntos de extracción, con diferentes tipos de acoplamientos para herramientas manuales y torchas de soldadura, combinados con accesorios como brazos pivotantes y enrolladores de manguera. Desarrollamos soluciones "llave en mano". Nuestros especialistas pueden ayudarle a encontrar una solución completa incluyendo el diseño, la planificación, la instalación y la puesta en servicio.

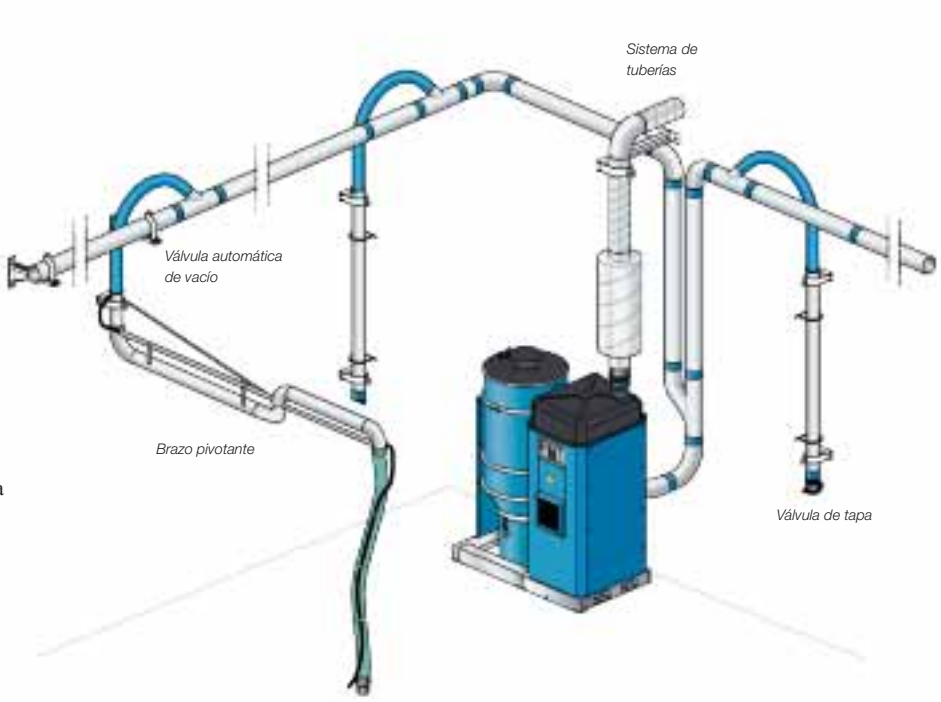

Unidades Compactas - Eléctricas

Modelo	L-PAK 150	L-PAK 250	E-PAK 500	FlexPAK 800	FlexPAK 1000
Ref. nº (3x400V)	40051900	40051800	40051430	40050170	40050180
Potencia, kW	3	5,5	13	18,5	18,5
Capacidad en caudal libre, m³/h	290	420	860	1300	1300
Caudal a - 15 kPa, m³/h	150	250	500	-	1000
Caudal a - 20 kPa, m³/h	-	-	-	800	-
Vacío máx., kPa	-22	-21	-25	-35	-20
Superficie de filtración, m²	1,1	1,6	3,4	6	6
Sistema de limpieza de filtro	Automático	Automático	Automático	Automático	Automático
Nivel sonoro, dB(A)	72	74	-	-	-
Nivel sonoro con cubierta silenciadora, dB(A)	62	64	67	70	70
Capacidad del contenedor, l	35	35	62	70	70
Peso, kg	110	140	333	465	465

Accesorios	
Cubierta silenciadora L-PAK	40073020
Sensor de nivel de llenado FlexPAK	40780710
Sensor de diferencial de presión de FlexPAK	40780641
Alarma de incendio para FlexPAK	40116540

Unidades Compactas - Neumáticas

Modelo	450 A	471 A	600 A	722 A
Ref. nº	42145018	42147104	42160081	42172207
Cabezal aspirador	NE42	NE52	NE76	NE76
Consumo de aire comprimido, Nm³/min	2,2	3	5,4	5,4
Capacidad en caudal libre, m³/h	360	342	690	690
Vacío máx., kPa	-42	-52	-48	-48
Conexión a manguera, Ø mm	51	51	76	76
Superficie de filtración, m²	1,6	1,6	3,15	5,25
Sistema de limpieza de filtro	Automatic	Automatic	Automatic	Automatic
Nivel sonoro, dB(A)	73,5	75,5	78	78
Capacidad del contenedor, l	47	89 + 67	146	67 + 220
Peso, kg	88	165	144	300

Unidades compactas de aspiración



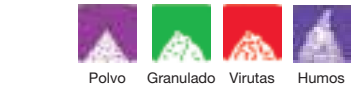

L-PAK

La unidad L-PAK de Nederman ofrece soluciones sumamente eficaces para eliminar el polvo y los humos en todo tipo de industrias. El diseño compacto facilita la colocación de la unidad fija en un espacio de trabajo reducido. La filtración se realiza en dos fases, con limpieza automática del filtro aprovechando la presión atmosférica. Adecuado para uno o dos usuarios trabajando al mismo tiempo dependiendo de la aplicación.





E-PAK

E-PAK especialmente indicado para la extracción de humos de soldadura, polvo de lijado, virutas, material compuesto y partículas. La unidad E-PAK también se puede usar como un equipo de extracción y limpieza centralizada para máquinas y estaciones de trabajo. Adecuado desde uno a seis usuarios trabajando al mismo tiempo dependiendo de la aplicación.

Contacte con Nederman para equipos E-PAK especialmente preparados para trabajar con polvo explosivo.

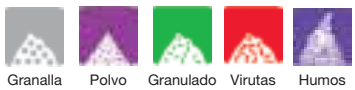

FlexPAK

La unidad FlexPAK está destinada a la extracción de humos de soldadura, polvo, virutas, material compuesto y partículas. El FlexPAK también se puede usar como una unidad de aspiración y sistema de limpieza centralizada para máquinas y estaciones de trabajo. El vacío se regula en función de la demanda de caudal por un variador de frecuencia para un funcionamiento con un consumo eficiente de energía. La FlexPAK puede abastecer de dos hasta a diez usuarios a la vez dependiendo de la aplicación. Contacte con Nederman para equipos FlexPAK especialmente preparados para trabajar con polvo explosivo.



La Unidad FlexPAK 800 mantiene un vacío más elevado y es adecuada para la recogida de materiales más pesados, como por ejemplo, virutas, piedras, grava y granalla donde se requiere un máximo poder de aspiración.

La unidad FlexPAK 1.000 mantiene un vacío más bajo y es adecuado para la extracción de humos de soldadura y polvo, así como para el uso en lugares en los que se requiere un caudal constante independientemente del número de usuarios.

Unidades de aspiración compactas



Granalla Granulado Virutas

450A

Sistema de extracción para instalación fija, con depósito de recogida. Equipado con filtro NVF, que se limpia cada vez que se apaga el aspirador. El material recogido pasa a través del ciclón a un contenedor. Aspirador con potente eyector neumático para la recogida de material más pesado.



Granalla Granulado Virutas

471A

Sistema de doble depósito para instalación fija. Equipado con preseparador para la separación, por ejemplo, en el proceso de chorreado de la granalla a reutilizar del polvo y residuos extraídos. Montado en silo para almacenar material. El polvo se separa con el filtro NVF y se recoge en el contenedor. El filtro se limpia automáticamente cuando se detiene la unidad, pudiéndose hacer también automáticamente con un temporizador.



Granalla Granulado Virutas

600A

Especialmente diseñado para la extracción de granulados, viruta partida impregnada, sedimentos y recuperación de metal que contienen polvo. Modelo suministrado con válvula de descarga. Si se desean controles automáticos, es posible equipar los modelos con una válvula de descarga que trabaja por contrapresión mediante control neumático.
El filtro NVF tolera cargas muy altas y se limpia cada vez que se apaga el aspirador.



Granalla Granulado Virutas

722A

Una unidad de vacío muy potente para la recogida de granalla y de otros materiales pesados. La combinación del máximo vacío con un importante caudal de aire hace posible el transporte de material a lo largo de grandes distancias. Diseño compacto integrado en una estructura para el transporte mediante carretilla elevadora. Equipado con preseparador. El material aspirado se recoge en un silo y se puede reutilizar.

Sistemas centralizados



En Nederman somos expertos en sistemas centralizados donde los puntos de extracción se conectan a preseparadores, filtros y unidades de vacío mediante un sistema de tuberías. Nuestra experiencia planificando y diseñando sistemas centralizados se remonta a 1970, pudiendo ofrecer soluciones completas, incluyendo el sistema de tuberías y los componentes asociados. Los elementos más importantes de un sistema estacionario son los siguientes:

Contacte con Nederman para solicitar información sobre las características necesarias de un sistema que satisfaga sus necesidades específicas.

- Punto de extracción, es decir, el punto donde conecte el equipo el usuario (por ejemplo, la extracción de la lijadora, la torcha de soldadura o el equipo de limpieza).
- Válvulas: ofrecemos la gama completa, desde válvulas manuales de tapa a válvulas automáticas que se abren cuando se utilizan la herramienta de mano o un soplete de soldadura y se cierran cuando no estén en funcionamiento. También arrancan la unidad de vacío cuando es necesario y la apagan cuando nadie utiliza el sistema.
- Sistema de conductos con los acoplamientos de tuberías correspondientes y las piezas de suportación.
- Preseparador para manejar materia gruesa que pudiera adherirse al sistema o erosionarlo.
- Filtros para el tratamiento de polvo fino.
- Filtros de control para proteger la unidad de vacío.
- Unidades de vacío: Nederman dispone de una amplia gama de unidades fijas que satisfacen todas las necesidades.
- Sistema de control: el sistema de control por PLC de Nederman maneja las señales procedentes de los puntos de extracción para arrancar o detener la unidad de vacío. Se incluyen funciones para controlar la limpieza del filtro, el vaciado del contenedor de recogida y muchas otras.

VAC

Sistemas de alto vacío para extracción de humos de soldadura, en torcha o con boquereles. Extracción de polvo, amolado/lijado en la propia herramienta, limpieza del suelo. Unidad de vacío con ventilador de alta presión con transmisión en V por correa. Equipado con cierre insonorizado, adecuado para la instalación en exteriores y silenciador suministrado como estándar, combinado con válvula de descarga y reductor de caudal. Solo el modelo VAC 20-4000 no dispone de reductor de caudal.

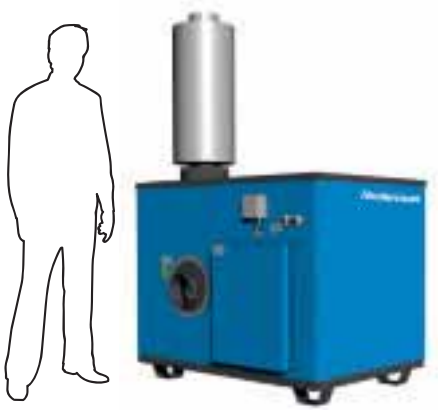

Unidad de vacío Vac

Modelo	VAC 20-1500	VAC 20-2500	VAC 20-3000	VAC 20-4000
Ref. n.º	40103130	40103240	40103370	40103490
Ref con control de sobrepresión	40103131	40103251	40103371	40103491
Tensión, V	3x400	3x400	3x400	3x400
Frecuencia, Hz	50	50	50	50
Potencia, kW	22	30	37	45
Capacidad a -20 kPa, m^3/h	1500	2500	3000	4000
Caudal máx. con la potencia nominal del motor, m^3/h	2300	3000	3900	5000
Vacío máx., kPa	-20	-22	-22	–22
Nivel sonoro (ISO 11201) en interiores, dB (A)	66	70.5	68	68
Nivel sonoro (ISO 11201) en exteriores, dB (A)	70,5	74.5	74.5	74.5
Peso, kg	530	560	620	620
Ø conexión de entrada/salida, mm	200/200	200/200	200/250	200/250
Arrancador PLC (se solicita por separado)	PLC 4	PLC 5	PLC 6	PLC 7

Unidades de alto vacío
RBU y C-PAK



RBU

Las unidades RBU se usan para limpieza, eliminación de virutas, amolado, lijado, soldadura y en instalaciones donde se necesita una potencia de extracción elevada, por ejemplo, al manejar materiales pesados o en largos sistemas de tuberías. Potentes unidades de vacío con bomba de lóbulos con transmisión en V por correa. Equipado con cierre insonorizante. Silenciadores de descarga y vacío, válvula universal con regulador de vacío, válvula de seguridad
y válvula de descarga de retroceso suministrados como estándar. Ø de entrada 200 mm. Ø de descarga 200 mm.

Modelo	RBU 1300	RBU 1600	RBU 1600 E	RBU 2100	RBU 2100 E	RBU 2600
Ref. n.º	40103702	40103713	40103723	40103732	40103742	40103753
Tensión, V	3x400	3x400	3x400	3x400	3x400	3x400
Frecuencia, Hz	50	50	50	50	50	50
Potencia, kW	22	30	37	37	45	55
Capacidad a -20 kPa, m³/h	1300	1600	1600	2100	2100	2600
Caudal libre, m³/h	1650	2000	2000	2600	2600	3200
Nivel sonoro (ISO 11201), dB(A)	70	70	70	70	70	70
Vacío máx., kPa	33	33	45	33	45	45
Peso, kg	885	915	975	1115	1150	1220
Arrancador PLC (se solicita por separado)	PLC 4	PLC 5	PLC 6	PLC 6	PLC 7	PLC 8

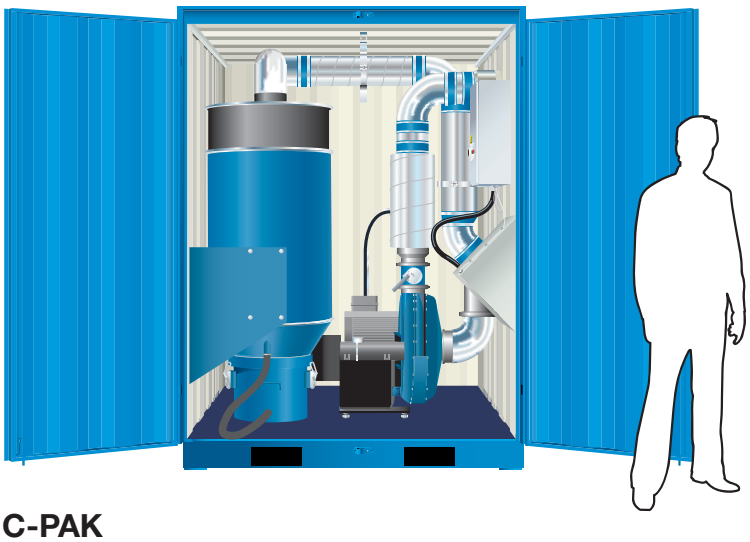

C-PAK

Unidad de vacío con aspirador de alta presión con transmisión en V. La unidad de vacío, el ciclón y el arrancador están integrados en el contenedor. Para extracción de humos de soldadura, en torcha o boquereles. Instalaciones semiportátiles. Unidad FlexFilter ciclón de Nederman para separación de partículas gruesas.

Arranque/paro manual. Las unidades tienen cuatro tomas de vacío de Ø 100 mm (C-PAK 20-1500)/Ø160 mm (C-PAK 20-2500) con bridas de conexión compatibles con la manguera y el sistema de acoplamientos PAK de Nederman. Equipada con restrictor de caudal y válvula de arranque/antirretorno suministrada como estándar.

Modelo C-PAK	C-PAK 20-1500	C-PAK 20-2500
Ref. n.º	40051110	40051210
Tensión, V	3x400	3x400
Frecuencia, Hz	50	50
Potencia, kW	30	37
Capacidad a - 20 kPa, m³/h	1500	2500
Caudal máx. con potencia nominal del motor, m³/h	3000	3900
Vacío máx., kPa	–22	–22
Nivel sonoro (ISO 11201), dB(A)	77	77
En el lado de descarga del aire, dB(A)	87	87

FlexFilter de alto vacío



FlexFilter

Colector de polvo con filtración en 2 etapas. Entrada central con reductor de velocidad.
Limpieza de filtro completamente automática.
Se le puede dotar fácilmente con una gran variedad de materiales filtrantes, depósitos y sistemas de descarga. Equipado de serie con mangas cilíndricas de polipropileno. PTFE o filtros antiestáticos bajo petición.

- Caudal de aire máx.: 1.600 m³/h
- Vacío máx.: - 50 kPa.
- Separación: ~ 99,95% (polvo fino).
- Entrada/salida: Ø 200 mm
- Filtros tipo manga diseñados para polvo, y humo de soldadura.

Modelos estándar FlexFilter

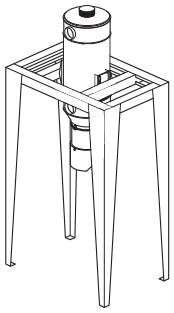

FlexFilter simple con depósito de vaciado automático, soporte alto.

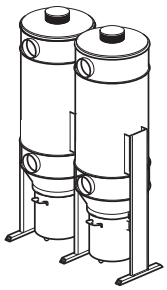

FlexFilter doble.

FlexFilter

Modelo FlexFilter	FlexFilter Sencillo	FlexFilter Doble	FlexFilter RF simple	FlexFilter RF doble	FlexFilter simple con vaciado a utomático
Ref. n.º	40118600	40118605	40118601	40118606	40118604
Capacidad, m³/h	1600	3200	1600	3200	1600
Superficie de filtración, m²	12	2x12	12	2x12	12
Depósito de polvo, litros	70	2x70	70	2x70	70
Peso, kg	184	344	218	399	305
Entrada/salida, Ø mm	200	2x200	200	2x200	200

Accesorios de FlexFilter

Modelo	Alarma de saturación del filtro	Indicador del nivel del depósito	Alarma de incendios	Tubería entrada/ salida doble
Ref. n.º	40780641	40780710	40116540	40117630

FlexFilter EX

Un sistema de filtración con tecnología punta para satisfacer sus necesidades actuales y futuras.

Mantener el entorno de trabajo limpio y seguro minimiza el riesgo de explosión, maximiza el tiempo de funcionamiento de la producción, incrementa la calidad de sus productos y proporciona importantes ahorros en costes.
FlexFilter EX es la tercera generación de colectores de polvo de altovacío para polvos potencialmente combustibles.
La unidad cumple con la directiva ATEX.

Polvo explosivo

Una pieza sólida de cualquier material es normalmente segura y no explosiva. Sin embargo, crear una partícula fina de polvo del mismo material podría hacerlo combustible. Compare un trozo sólido de madera con el polvo de madera. Además, cuanto más finas son las partículas de polvo más “explosivas” pueden ser. Muchas industrias manejan materiales que son o pueden llegar a ser explosivos. Cuando partículas de polvo fino de un material combustible se dispersan y se combinan con aire y una fuente de ignición, se incrementa la posibilidad de que se produzca una explosión

Proteja a su personal e incremente la eficiencia

Uno de los peligros con el polvo explosivo es que se extiende y deposita por todas las instalaciones. Cuando el polvo asentado se remueve como resultado de una explosión inicial, se convierte en combustible para explosiones secundarias. Una solución efectiva es evitar que el polvo se propague alrededor del lugar de trabajo capturando el polvo en la fuente donde se genera, evitando que se propague en las instalaciones.

- Polvo orgánico sintético, como polvo de amolado de plástico, plástico reforzado u otros materiales compuestos, pintura en polvo, cosméticos.
- Polvos metálicos – Polvo fino de aluminio, magnesio, titanio, plomo.
- Polvo orgánico de la industria alimentaria, como harina de cocción, sopa de sobre, especias, azúcar.
- Industria farmacéutica – Un gran número de las materias utilizadas en la industria farmacéutica son explosivas.



FlexFilter de alto vacío

Modelo	FlexFilter simple EX	FlexFilter doble EX	FlexFilter simple Soporte alto EX	FlexFilter doble Soporte alto EX
Ref. n.º	40118931	40118961	40118941	40118981
Capacidad, m³/h	1600	3200	1600	3.200 m
Superficie de filtración del filtro principal, m²	12	2x12	12	2x12
Superficie de filtración del filtro de control, m²	12	2x12	12	2x12
Peso, kg	450	850	450	850
Depósito de polvo, litros	70	2x70	TVFD y bolsa a granel o similar	TVFD y bolsa a granel o similar.
Entrada, mm	Con brida Ø 150	Con brida Ø 200	Con brida Ø 150	Con brida Ø 200
Salida, mm	Ø 203,2	2 x Ø 203,2	Ø 203,2	2 × Ø 203,2tt

Accesorios de FlexFilter EX

	Plataforma de servicio para FlexFilter EX simple	Plataforma de servicio para FlexFilter EX doble	Kit de conexión para la plataforma de servicio	Escalera para la plataforma de servicio FlexFilter EX	Deflector	Kit RF doble	Interruptor de presión diferencial	Indicador del nivel del depósito EX	Alarma de incendios	Válvula de aislamiento Ø 160 mm	Válvula de aislamiento Ø 200 mm
Ref. n.º	40375247	40375246	40375249	40375248	40375004	40375259	40375273	40375269	40116540	12374400	12374427

Preseparador de alto vacío

Nederman ha desarrollado un gran número de separadores para la mayoría de los materiales.

En la mayoría de los sistemas de recogida y transporte de material, es importante separar el material antes de que alcance el filtro. Tanto para quitar la carga del filtro como para evitar un transporte de material superior a lo necesario.
El material recogido se puede descargar en una bolsa o recipiente, o en una cinta transportadora.También pueden usarse ciclones para separar el material. Se puede realizar un tipo más simple de separación con un separador de partículas gruesas. Este tipo de separación se usa cuando, por ejemplo, se desea limpiar polvo del chorreado de granalla.
Póngase en contacto con Nederman para obtener más información sobre nuestra gama completa de preseparadores y ciclones.

- Separación/descarga del material en grandes sacos.
- Descarga del material recogido sobre, por ejemplo, una cinta transportadora.
- Descarga del material directamente en máquinas de producción.
- Separación del polvo y el material granulado.

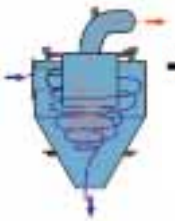

Tipo ciclón.



Separador de partículas gruesas.

KSA 70

Separación previa de virutas de metal y fluidos de corte o materiales similares cerca de la estación de trabajo para prevenir el desgaste en el sistema de tuberías. El KSA 70 tiene una entrada de ciclón con un deflector interno para lograr una mayor eficiencia de separación. El KSA 70 debe equiparse con una válvula en la salida, controlada neumática o eléctricamente. La tapa inferior que se abre hacia abajo se mantiene cerrada por el vacío cuando la válvula superior está abierta.

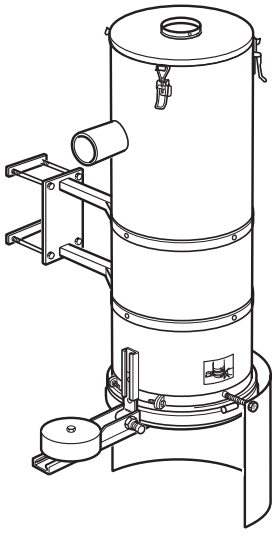



GA 500.

Preseparadores de alto vacío

Separador de material ligero GA 150

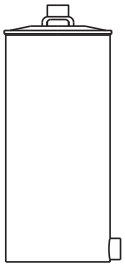

Preseparador fijo con entrada recta en la parte superior y una bolsa de filtro textil sustituible.
Se usa para separar materiales gruesos, objetos más grandes y ligeros, por ejemplo papel, textil, etc.

Separador de material grueso GA 200

GA 200 consiste en una tapa de acero con una entrada y salida integradas para la conexión a las tuberías. La tapa se puede colocar sobre un bidón de aceite estándar de 200 litros con un diámetro de 600 mm. Para vaciar la unidad, el vacío debe estar apagado y la tapa retirada. La tapa debe estar conectada a una manguera flexible. Preseparación de material grueso, virutas de metal y fluidos de corte. Nota: Bidón de aceite no incluido.

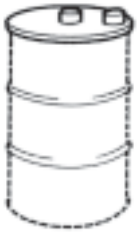

GA 500

Preseparador fijo con entrada ciclónica y vaciado automático en un recipiente, por ejemplo. Una placa de acero perforada en la parte superior del separador evita que los objetos de peso ligero pasen a través del separador. La placa se limpia automáticamente cuando el separador se vacía.
Una válvula en la parte superior se abre hacia la atmósfera y el aire se descarga en el separador, lo cual significa que todo el material atascado en la placa perforada caerá.
Un potente cilindro controla el movimiento de la base durante el vaciado. El cilindro está controlado por una válvula solenoide 5/2 en el GA 500.
Esta válvula es, a su vez, controlada por el relé en la cabina de control. El GA500 también incorpora un interruptor automático. El interruptor "identifica" que la tapa está cerrada antes de que la válvula de descarga de retroceso TVS 200 pueda abrirse.



GA 800

El GA 800, volteable, separa la materia gruesa antes de que entre en el colector de polvo. Es particularmente útil cuando hay grandes cantidades de residuos.
El separador se puede usar para manejar virutas de metal, vidrio, cemento, gravilla, arena, etc. El GA 800 incorpora una válvula de drenaje que facilita la evacuación de líquidos del recipiente sin dejar ningún material grueso fuera del contenedor.

Modelo	KSA70	GA150	GA200	GA500	GA800
Ref. n.º	40110180	40110400	40110200	40110160	40 110 500
Capacidad, m^3/h	600	1000	800	3000	1600
Volumen, litros	70	150	200	425	800
Entrada/salida, Ø mm	100	100	100	200	150

Arrancadores de alto vacío

Los arrancadores están disponibles en tamaños desde 11 kW a 55 kW.
Los arrancadores están diseñados de acuerdo con la norma CENELEC EN 60 204-1.

Arrancador avanzado

Equipado con funciones como limpieza del filtro, contador de horas de servicio con función de aviso, temporizador semanal, resumen de alarmas, arranque-paro automático y control de vaciado automático. El arrancador avanzado también está preparado para el control de sobrepresión, arranque/parada remotos, interruptor de aire comprimido, alarma de incendio, presostato diferencial (filtros), indicador de nivel del depósito, etc.

Modelo según potencia	Ref. n.º
PLC 1	40124400
PLC 2	40124410
PLC 3	40124420
PLC 4	40124430
PLC 5	40124440
PLC 6	40124450
PLC 7	40124460
PLC 8	40124470
PLC 9	40124480
PLC 10	40124490
PLC 11	40124500



Accesorios de alto vacío

Extracción en lijadoras/amoladoras

Colectores

Tenemos disponible una gama de más de seiscientos tipos de colectores para acoplar la aspiración a la inmensa mayoría de herramientas manuales del mercado. El sistema es adecuado para la mayoría de tareas de lijado y corte. Puede acoplarse a herramientas neumáticas o eléctricas manuales. Los colectores de aspiración de Nederman para herramientas manuales pueden conectarse fácilmente a un sistema centralizado de Nederman o a uno de nuestros equipos portátiles de aspiración. Al capturar el polvo en la propia herramienta evita que se propague, lo cual mejora significativamente el entorno de trabajo y, en muchos casos, la calidad de producción. Para ampliar información sobre el tipo de colector que se adapta a su herramienta concreta, contacte con Nederman.











Extracción de humos de soldadura

Extracción en torchas de soldadura

Muchas de las actuales torchas de soldadura disponen de una toma para conectar fácilmente a la unidad de extracción Nederman adecuada para capturar la mayor parte de los humos de soldadura peligrosos. En otros casos, se pueden utilizar acoplamientos Nederman para torchas, que se acoplan a la boquilla y que están disponibles en tres versiones diferentes dependiendo del tamaño de la torcha.

Ref. nº	Tamaño de la torcha de soldadura	Manguera de conexión
40403320	Ø de hasta 22 mm	Ø 38 mm
40403310	Ø de hasta 27 mm	Ø 38 mm
40403340	Ø de hasta 35 mm	Ø 50 mm



Extracción en robot de soldadura

Manguera de conexión	Tamaño	Caudal de aire recomendado	Ref. nº
Ø 32 o Ø 38	Ø 50 x 80 mm	200 m^3/h	40403330



Boquereles para soldadura

Las boquereles de soldadura de Nederman son muy adecuados para el uso combinado con un brazo equilibrado, pero también están disponibles con un soporte magnético o de aspiración; véase los accesorios a continuación. Los boquereles CWN incluyen silenciador para mayor confort del operario.

Nombre	CWN-S 105/40	CWN-S 105/50L	CWN-S 105/63	CWN-S 105/50	FWN 200/50	FWN 400/50
Conexión	M40	M50	M63	M50	M50	M50
Tamaño, mm	Ø 105	Ø 105	Ø 105	Ø 105	200	400
Caudal de aire recomendado, m^3/h	200	250	400	250	250	250
Ref. nº	40290330	40290230	40290240	40290270	40290110	40290120



CWN-S 105/40
CWN-S 105/50
CWN-S 105/63



CWN-S 105/50 L



FWN 200/50
FWN 400/50

Accesorios para boquereles de soldadura

	Descripción	Ref. nº
A	Base magnética para todos los boquereles. Diámetro 100 mm.	40290170
B	Soporte de elevación. Utilizado para elevar el boquerel. Se acopla a todos los boquereles de soldadura. NOTA: debe utilizarse en los boquereles FWN montados en brazos equilibrados. Altura: 100 mm.	40290200
C	Base de ventosa para posicionar los boquereles en trabajos con material no magnéticos. Diámetro 115 mm.	40290180
D	Empuñadura CWN-S. Montada entre el boquerel de extracción y el brazo equilibrado.	40070420

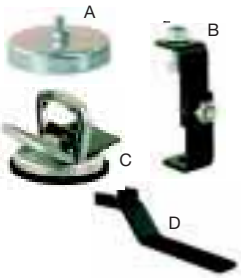

Accesorios, brazos de alto vacío

Brazo pivotante

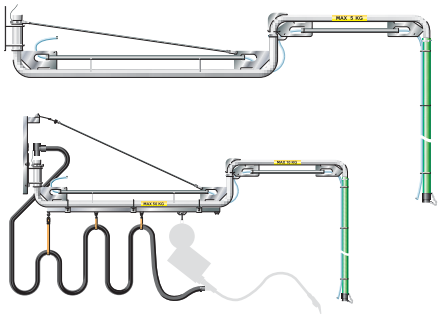

Los brazos pivotantes de Nederman son perfectos para lugares de trabajo en donde puedes variar el punto de extracción. Existen dos versiones diferentes, SA-G y SA-GW, la primera de las cuales es válida para extracción en herramienta y para la limpieza. El modelo SA-GW viene preparado para colgar un carrete de soldadura, configurándose como el accesorio perfecto para lugares de trabajo donde se realizan tareas de limpieza, soldadura y lijado. El brazo se implementa en el sistema de tuberías y se puede combinar con las válvulas neumáticas de Nederman TAV 50.

Nombre	SA-G 300	SA-G 450	SA-G 600	SA-GW 300	SA-GW 450	SA-GW 600
Alcance sin manguera, m	3	4,5	6	3	4,5	6
Adaptadores de manguera	F50 y F40	F50 y F40	F50 y F40	F50 y F40	F50 y F40	F50 y F40
Ref. nº	40181020	40181030	40181040	40181050	40181060	40181070

Brazos equilibrados



El brazo equilibrado de Nederman, que incluye manguera y boquerel, es una muy buena opción cuando no se puede utilizar extracción integrada. Puede montarse a pared, a una mesa o a una extensión de brazo. Adecuado para su uso con manguera W de Nederman. Véase la página 158.

Nombre	BA 150	BA 250	BA 350
Alcance, m	1,5	2,5	3,5
Ref. nº	40180000	40180010	40180020

Extensión de brazo para brazo equilibrado



Para aumentar aún más el alcance, el brazo equilibrado se puede montar sobre una extensión de brazo, que a su vez se puede instalar fácilmente en una pared.

Nombre	EA 250	EA 450
Longitud, m	2,5	4,5
Ref. nº	40180050	40180060

Brazo y cabezal PowerBox



PowerBox de Nederman con el correspondiente brazo Powerbox es la solución perfecta para aquellos lugares de trabajo que necesitan tener a mano aspiración, electricidad y aire comprimido. El brazo PowerBox proporciona un amplio alcance y gran flexibilidad. Además PowerBox cubre la mayoría de las necesidades en el puesto, ya que se pueden conectar herramientas neumáticas y eléctricas, así como mangueras de vacío (2).

	PowerBox básico	PowerBox EUR	PowerBox FR	PowerBox 16 EUR	PowerBox 32 EUR
Conexión de aspiración, mm	2 x Ø 38	2 x Ø 38	2 x Ø 38	2 x Ø 38	2 x Ø 38
Salida de aire comprimido regulado	2 x 1/4"	2 x 1/4"	2 x 1/4"	2 x 1/4"	2 x 1/4"
Salida de aire comprimido no regulado	1 x 1/4"	1 x 1/4"	1 x 1/4"	1 x 1/4"	1 x 1/4"
Equipos de aspiración monofásicos	-	2 x 230V 10/16A	2 x 230V 10/16A	2 x 230V 10/16A	2 x 230V 10/16A
Equipos de aspiración trifásicos	-	-	-	1 x 400V 16A	1 x 400V 32A
Ref. nº	40186540	40186550	40186570	40186580	40186590

Accesorios, PowerBox

Adaptador Festool para conectar máquinas Festool a PowerBox, ref. nº 40850806.

Para montaje del PowerBox a pared, ref. nº 40374578.





Brazo PowerBox

Brazo PowerBox	Longitud, m	Ref. nº
Brazo PowerBox	6	40180420

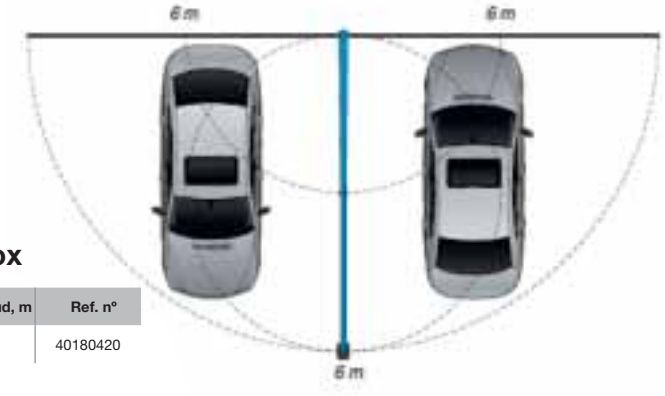

Accesorios, sistema de limpieza de alto vacío



- El kit de limpieza de 38 mm es flexible y fácil de manejar, además se utiliza esencialmente para la limpieza ligera de polvo fino.
- El kit de limpieza de 51 mm se utiliza para la limpieza más pesada, como por ejemplo virutas y materiales industriales pesados.
- El kit de limpieza de 63 mm se utiliza para las aplicaciones más pesadas, como la recogida de granalla, arena de moldeo, etc. donde es importante cualquier pequeña caída de presión en la manguera.

Nederman ofrece una amplia gama de equipo de limpieza en tres tamaños:
38 mm, 51 mm y 63 mm.
La dimensión hace referencia al diámetro interno de la manguera que debe utilizarse.

Sistema de limpieza de suelo, carga ligera Ø 38 mm
conectado a un acoplamiento F40 véase la página 159

Piezas incluidas				
Anchura, mm	**Ref. nº**	**Boquerel para suelos**	**Tubo de limpieza**	**Codo**
370	40376036	40193470	40376015	40195960
450	40376037	40193490	40376015	40195960



Los enrolladores de manguera de Nederman para mangueras de vacío se presentan en la página 185.

- Boquerel para suelos en aluminio con ruedas y cepillo/labio de goma intercambiable.
- Boquerel de plástico más simple, 370 mm, para una limpieza sencilla. Ref. nº 40195910

Boquereles manuales conectados
a un acoplamiento F40 véase la página 159



	Descripción	Ref. nº
1	Cepillo extendido, 169 x 54 mm.	40190020
2	Cepillo, azul (higiene), industria alimentaria.	40190030
3	Cepillo de goma redondo con rótula superior.	40193080
4	Boquerel circular de plástico para rincones. Longitud: 360 mm. Anchura: 45 x 10 mm.	40193090
5	Boquerel circular de acero para rincones. Longitud: 310 mm. Anchura: 55 x 15 mm.	40193620
6	Boquerel de goma para espacios reducidos. Longitud: 230 mm. Anchura: Ø de 32-38 mm.	40193130
7	Boquerel de goma para espacios reducidos. Longitud: 230 mm. Anchura: Ø de 25-32 mm.	40193110

Boquereles manuales
conectados a una toma de Ø 40 mm



	Descripción	Ref. nº
8	Cepillo para tubería con Ø 200 mm.	40195920
9	Cepillo para tubería con Ø 100 mm.	40195930
10	Boquerel de plástico con muescas. 135 x 40 mm.	40193660
11	Boquerel circular de plástico para rincones. 100 x 15 mm.	40193600
12	Boquerel circular de plástico para rincones. La entrada puede cortarse para ajustarse a un Ø de 20-35 mm.	40193570

Accesorios, sistema de limpieza de alto vacío

Sistema de limpieza de suelos, trabajos generales de limpieza y mantenimiento:
Ø 51 mm conectado a un acoplamiento SF51
véase la página 159

El kit de limpieza de 51 mm se utiliza para la limpieza más pesada, como por ejemplo virutas y materiales industriales pesados. Todos los componentes son eléctricamente conductivos

- Boquerel para suelos con ruedas y labio de goma intercambiable.
- Aspiración en húmedo
- Antiestática

Piezas incluidas



Anchura, mm	Ref. nº	Boquerel para suelos	Tubo de limpieza L=1.100 mm	Codo
400	42932000	Ruedas de nylon pequeñas 43840100	43842001	43842150
500	42932100	Ruedas de nylon pequeñas 43840150	43842001	43842150
600	42932200	Ruedas de nylon pequeñas 43840200	43842001	43842150
400	-	Ruedas de goma grandes 43840250	43842001	43842150
500	-	Ruedas de goma grandes 43840300	43842001	43842150
600	-	Ruedas de goma grandes 43840350	43842001	43842150

- Boquerel para suelos con labio de goma intercambiable
- Aspiración en húmedo
- Antiestática

Piezas incluidas



Anchura, mm	Ref. nº	Boquerel para suelos	Tubo de limpieza L=1.100 mm	Codo
400	42932500	43840500 sin ruedas	43842001	43842150

- Boquerel para suelos con cepillo intercambiable
- Extracción en seco
- Antiestática

Anchura, mm	Ref. nº	Boquerel para suelos	Tubo de limpieza, L=1.100 mm	Codo
400	42932800	43840550 sin ruedas	43842001	43842150

Boquerel manual
conectado a un acoplamiento basculante SF51 véase la página 159



1	**Boquerel manual**	Cepillo duro	Cepillo suave
	Ref. nº	43860001	43860200
	Ø, mm	90	90
2	**Boquerel dentado**		
	Ref. nº	43861001	
	Anchura, mm	130	
3	**Boquerel cónico**		
	Ref. nº	43862001	
	Longitud, mm	250	
4	**Boquerel con rasqueta**		
	Ref. nº	43851150	43851050
	Longitud, mm	1000	500
5	**Boquerel tubular**		
	Ref. nº	43850001	
	Longitud, mm	910	
6	**Boquerel tubular para suelo**		
	Ref. nº	43850150	
	Longitud, mm	1200	
7	**Boquerel de tubería** que se adapta con Ø de 51 mm	**Tubería Ø de 100 mm**	**Tubería Ø de 200 mm**
	Ref. nº	43863001	43863100
8	**Boquerel de acero para virutas,** Ø 50 mm. Silenciador de entrada. Se adapta a una manguera con Ø de 51 mm		
	Ref. nº	40150030	

El acoplamiento F50 también puede conectarse, pero sin la función de rótula. Con F50 junto con el adaptador 40151300, también pueden conectarse boquereles manuales, véase la página 154.

Accesorios, sistema de limpieza de alto vacío

Sistema de limpieza de suelo, carga pesada con Ø de 63 mm

Los kit de limpieza de 63 mm se utiliza para las aplicaciones más pesadas, como la recogida de granalla, arena de moldeo, etc. donde es importante cualquier pequeña caída de presión en la manguera.

- Antiestática
- Aluminio duradero
- Sellado de goma intercambiable en el codo
- Manguera de conexión basculante







Anchura, mm	Ref. nº	Boquerel para suelos	Tubo de limpieza, L=1.000 mm	Codo reforzado	Rótula
500	42930000	43840400	43843001	43843050	43843100
600	42930100	43840450	43843001	43843050	43843100

Boquerel tubular, Ø 63 mm



1	**Boquerel con rasqueta**		
	Ref. nº	43851200	43851100
	Longitud, mm	1000	500
	Conexión	Manguera Ø de 63 mm	Manguera Ø de 63 mm
2	**Boquerel tubular**		
	Ref. nº	43850050	43850051
	Longitud, mm	910	910
	Conexión	Manguera Ø de 63 mm	Se adapta a la rótula 43843100, Ø 63 mm
3	**Boquerel tubular para suelo**		
	Ref. nº	43850200	
	Longitud, mm	1200	
	Conexión	Manguera Ø de 63 mm	

Boquerel tubular, Ø 76 mm



1	**Boquerel con rasqueta**	
	Ref. nº	43851250
	Longitud, mm	1000
2	**Boquerel tubular**	
	Ref. nº	43850100
	Longitud, mm	910
3	**Boquerel tubular para suelo**	
	Ref. nº	43850250
	Longitud, mm	1200



	Descripción	Ref. nº
1	Soporte colgador para manguera de 10 m y Ø 50 mm.	40195452
2	Colgador de aprox. 10 m, manguera de Ø 38 mm con cesta como accesorio Horquilla de suspensión para equipo de limpieza de suelos.	40196370

Accesorios, manguera de extracción de alto vacío



Manguera de aspiración PU 12

Áreas de aplicación: Manguera de gran resistencia con interior liso. Adecuada para el transporte de material abrasivo, como granalla, virutas metálicas y polvo de fibra de vidrio. Muy buena resistencia al desgaste y al paso del tiempo. Buena resistencia a combustibles, aceites, disolventes, productos químicos y grasas.

- Manguera de poliuretano transparente, t = 1,2.
- Reforzada con hélice de acero.
- Rango de temp.: De -40 ° a +90 °C.

Ø, mm	Longitud, m	Radio de curvatura interno mm	Vacío máximo kPa a 23 ±2 °C	Ref. nº
38	5	50	95	43831018
38	10	50	95	43831019
38	20	50	95	43831001
51	5	60	93	43832500
51	7,5	60	93	43832102**)
51	10	60	93	43832200**)
51	10	60	93	43832600
51	20	60	93	43832300
63	5	75	75	43833200
63	10	75	75	43833001
63	20	75	75	43833100
76	10	103	61	43834200
76	20	103	61	43834300
102	10	136	40	43835001
152	10	196	20	43836001



Manguera de aspiración PE/C

Áreas de aplicación: Manguera de extracción ligera y flexible. Especialmente adecuada para la limpieza y para aquellos casos en los que se requiera una conductividad excepcional.

- Rango de temp.: De -40 ° a +60 °C.
- Vacío máximo 50 kPa.
- Conductividad < $10^6\Omega$.
- Manguera conductiva flexible



Ø, mm	Longitud, m	Ref. nº
25	15	40160305
32	5	40160311
32	10	40160313
32	15	40160315
38	5	40160321
38	5	43811001*)
38	10	40160322
38	15	40160323
51	5	40160331
51	7,5	43812103**)
51	10	40160334
51	15	40160333
51	30	40160335
63	5	40375954
63	10	40375955
63	15	40375787

**) Incl. acoplamientos de Ø 51 mm, macho 43930102, y con Ø 38 mm, acoplamiento hembra 43819011.*

***) Incl. acoplamientos de Ø 51 mm 43930101 y 43930102.*



Manguera de aspiración PE

Áreas de aplicación: Manguera de aspiración, principalmente destinada a limpieza ligera. La manguera no es conductiva.

- Rango de temp.: De -40 ° a +60 °C.
- Vacío máximo 50 kPa.

Ø, mm	Longitud, m	Ref. nº
25	10	40160712
32	5	40375953
32	10	40160722
38	5	40160731
38	10	40160733
38	20	40160735
51	5	40160741
51	10	40160743
51	20	40160745



Abrazadera de tubería

Ø, mm	Ref. nº
22-32	40376019
32-44	40376020
38-50	40376021
50-65	40376022
58-75	40376023
68-85	40376024
77-95	40376025
87-112	40376026
104-138	40376027
130-165	40376028
150-180	40376029
175-205	40376030
200-231	40376031
230-250	40376032
050-135	40376033
060-325	40376034

Accesorios, manguera de extracción por alto vacío

Manguera de aspiración FS



Ø, mm	Longitud, m	Ref. nº
25	15	40160102
32	15	40160152
38	15	40160202
44	15	40160223
51	15	40160252
63	15	40160263

Áreas de aplicación: Manguera flexible con hélice de acero para descarga de electricidad estática. Principalmente utilizada para la extracción en herramientas manuales y brazos equilibrados.

- Rango de temp.: De 0 °C a +80 °C.
- Vacío máximo 60 kPa.

Kit de manguera de aspiración FS



Tipo de herramienta portátil		Ref. nº
Para herramientas neumáticas Manguera de aspiración Manguera de aire comprimido Ø mm		
FS-25	Ø 8	40272424
FS-25	Ø 10	40272420
FS-32	Ø 10	40272430
FS-32	Ø 13	40272431
FS-32	Ø 8	40272434
FS-38	Ø 10	40272440
FS-38	Ø 13	40272441
FS-38	Ø 16	40272442
Para herramientas eléctricas		
FS-25	-	40273240
FS-32	-	40273250
FS-38	-	40273260

Kit de manguera. Longitud 1,8 m
Herramientas neumáticas:
El kit incluye manguera de aire comprimido, manguera de aspiración, acoplamiento M40-xxP y elementos de montaje. No se incluye el acoplamiento de aire comprimido

Herramientas eléctricas:
El kit incluye manguera de aspiración y acoplamiento M40-xxP.

Manguera de aspiración en W



Ø, mm	Longitud, m	Ref. nº
44	5	40376009
44	10	40376010
44	20	40161283
51	5	40376011
51	10	40376012
51	20	40161253
63	5	40376013
63	10	40376014
63	20	40161263

Áreas de aplicación Manguera de plástico ligera y flexible. Principalmente utilizada para la extracción de humos de soldadura en torcha, integrada o con boquerel.

Manguera de aspiración PVC



Áreas de aplicación: Manguera de alta resistencia al aceite e interior liso.
Muy buena resistencia al desgaste y al paso del tiempo. Buena resistencia a combustibles, aceites, disolventes, productos químicos y grasas. Datos técnicos: Manguera azul de PVC, t = 1,2 Reforzada con hélice de acero.

•Rango de temp.: De -20 ° a +70 °C.

Ø, mm	Longitud, m	Radio de curvatura interno mm	Vacío máximo kPa a 23 ±2 °C	Ref. nº	
51	7,5	60	84	43822600	*)
51	10	60	84	43822200	*)
51	30	60	84	43822300	

*) *Incl. acoplamientos de Ø 51 mm 43930101 y 43930102.*

Accesorios, acoplamientos de manguera de alto vacío

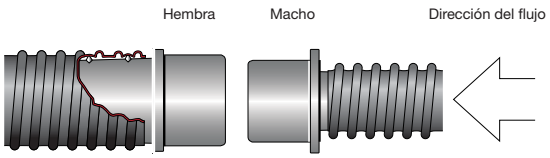

Se dispone de una amplia gama de adaptadores de acuerdo a las dimensiones de las mangueras utilizadas normalmente. Los acoplamientos están fabricados con material plástico conductivo y están disponibles en dos diámetros con forma de cuña de 40 y 50 mm. Utilizando los acoplamientos es más sencillo conectar y desconectar las mangueras de vacío, simplemente girando y presionando o girando y tirando. Los acoplamientos de 50 mm se conectan directamente a la válvula de tapa KV50 y a la válvula automática TAV50. Para conectar acoplamientos de 40 mm a acoplamientos de 50 mm o a las válvulas mencionadas anteriormente se utiliza un adaptador.

Acoplamientos de manguera, Ø 40 mm

Modelo	Tipo	Ø manguera, mm	Ref. nº
M40-25P	Acoplamiento macho	25	40151070
M40-32P	Acoplamiento macho	32	40151060
M40-38P	Acoplamiento macho	38	40151050
F40-32P	Acoplamiento hembra	32	40151040
F40-38P	Acoplamiento hembra	38	40151010
F40-50P	Acoplamiento hembra	50	40151020

Acoplamientos de manguera, Ø 50 mm

Modelo	Tipo	Ø manguera, mm	Ref. nº
M50-38P	Acoplamiento macho	38	40151110
M50-44P	Acoplamiento macho	44	40151120
M50-50P	Acoplamiento macho	50	40151100
F50-50P	Acoplamiento hembra	50	40151030
FM40-50P	Adaptador	-	40151300
M50-63S	Acoplamiento macho (acero)	63	40151130
M50-44S	Acoplamiento macho (acero)	44	40151140

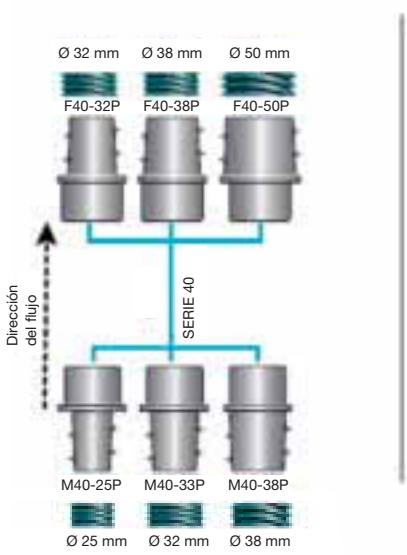





Acoplamientos de manguera, Ø 51 mm, con rótula pivotante

Esta serie de acoplamientos de mangueras y válvulas de tapa se adapta al equipo de limpieza de la serie 51 y se adapta a la mayoría de las unidades portátiles de aspiración de modo estándar.

Modelo	Tipo	Ø manguera, mm	Ref. nº
SM51*)	Acoplamiento macho	51	43930102
SF51	Acoplamiento hembra	51	43930101
SV51	Válvula de tapa	51	43885001

*) SM51 también se puede conectar a una válvula de mariposa KV 50 sin función basculante.

Sistema de tuberías de alto vacío



Tuberías Tuberías de acero galvanizado, utilizadas como tuberías principales.

Ø, mm	Ref. nº	L mm	Espesor, mm	Peso, kg
50	40130440	3000	1,2	5,5
50	40130450	6000	1,2	10,9
63	40130420	3000	1,2	5,5
63	40130430	6000	1,2	11,0
76	40130400	3000	1,0	5,6
76	40130410	6000	1,0	11,1
100	40130380	3000	1,2	8,8
100	40130390	6000	1,2	17,5
127	40130360	3000	1,0	9,3
150	40130340	3000	1,0	11,0
150	40130350	6000	1,5	33,0
200	40130330	6000	1,5	44,0



Codos, 90 ° Codos de acero galvanizado.

Ø, mm	Ref. nº	Radio al centro, mm	Espesor, mm	Peso, kg
50	40130790	85	1,5	0,3
63	40130780	100	1,5	0,5
76	40134020	170	1,5	1,0
100	40131070	200	2,0	2,0
127	40134000	170	2,0	2,1
150	40130750	225	2,0	3,2
200	40134251	300	2,0	4,8



Codos, 45 ° Codos de acero galvanizado.

Ø, mm	Ref. nº	Radio al centro, mm	Espesor, mm	Peso, kg
50	40130840	85	1,5	0,2
63	40134100	100	1,5	0,3
76	40134030	170	1,5	0,7
100	40131080	200	2,0	1,2
127	40134010	170	2,0	1,4
150	40134340	225	2,0	2,1

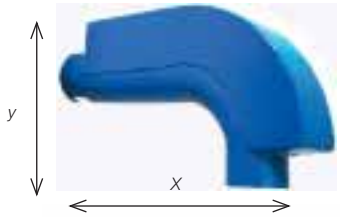

Codos de acero reforzado, 90 °

Codos de acero con cámara para relleno de virutas.

Ø, mm	Ref. nº	Radio al centro, mm	Espesor mm	Peso, kg	X mm	Y mm
63	40134201	100	1,5	1,5	265	115
100	40134221	200	2,0	4,9	400	185

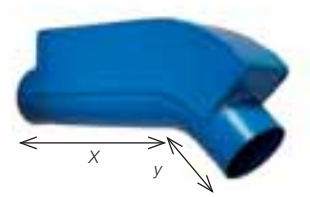

Codos de acero reforzado, 45 °

Codos de acero con cámara para relleno de virutas.

Ø, mm	Ref. nº	Radio al centro, mm	Espesor, mm	Peso, kg	X mm	Y mm
63	40134301	100	1,5	1,0	185	35
100	40134321	200	2,0	3,8	260	45

Derivaciones reforzadas
Derivaciones con cámara para relleno de virutas.

Ø, mm	Ref. nº
63-63-63	40134101
100-100-63	40134121
100-100-100	40134131



Derivaciones
Derivaciones galvanizadas. Se utilizan para unir tuberías de vacío o conectar una tubería de aspiración. Derivación de 45 °.

Ø, mm	Ref. nº	Longitud, mm	Espesor, mm	Peso, kg
50-50-50	40130650	150	1,5	0,4
63-63-63	40130660	180	1,5	0,6
76-76-63	40135650	280	1,5	1,0
76-76-76	40135640	270	1,5	1,0
100-100-63	40130600	280	2,0	1,4
100-100-76	40135630	300	2,0	1,8
127-127-76	40135620	300	2,0	2,2
127-127-100	40135610	350	2,0	2,8
150-150-150	40134150	400	2,0	4,0



Derivación, en paralelo
Derivaciones galvanizadas.
Se utilizan para unir tuberías de vacío. Derivación en paralelo.

Ø, mm	Ref. nº	Longitud, mm	Espesor, mm	Peso, kg
100-100-100	40130630	350	2,0	2,8
150-150-100	40130640	330	2,0	3,0



Reducción

Ø, mm	Ref. nº	Longitud, mm	Espesor, mm	Peso, kg
100-63	40130710	125	1,5	0,6
150-100	40130700	145	2,0	1,1



Ø, mm	Ref. nº	Longitud, mm	Espesor, mm	Peso, kg
63-50	40130730	67	1,5	0,2
76-50	40135750	70	1,5	0,2
76-63	40135740	75	1,5	0,2
100-76	40135830	120	1,5	0,4
127-76	40135820	120	2,0	0,6
127-100	40135810	120	2,0	0,7
150-127	40135800	120	2,0	0,8
200-150	40130020	150	2,0	1,4



Sistema de tuberías de alto vacío

Tubería embridada Para instalar entre filtro y válvula de aislamiento.

Modelo	Ø mm	Part no.
Tubería embridada, 1 m	200	40375260
Tubería embridada, 1 m	150	40375263
Codo embridado 90º	200	40375261
Codo embridado 90º	150	40375264
Transición de tubería embridada	200	40375262
Transición de tubería embridada	150	40375265

"T" Derivación de tubería galvanizada utilizada entre el separador de polvo y la unidad de vacío para una conexión en paralelo.

Ø, mm	Ref. nº	Longitud, mm	Espesor, mm	Peso, kg
150-150-150	40130120	250	2,0	4,4
200-200-200	40130210	300	2,0	6,1

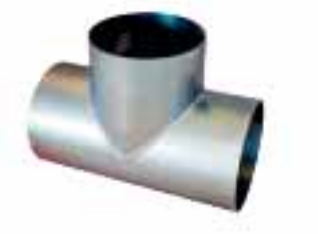

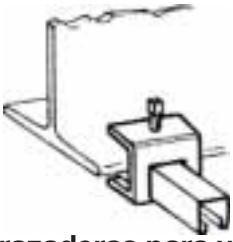

Abrazaderas para vigas

Utilizadas en pares para fijar perfiles universales a las vigas cuando no se permite o no es posible la perforación. Brida para viga: máx. 25 mm.

Ref. nº
40170250



Tapa final

Utilizada para cerrar el final de la tubería.

Ø, mm	Ref. nº
50	40130031
63	40130030
100	40130040
150	40130050
200	40130060



Abrazadera de tubería

Utilizada para colgar tuberías juntas con un perfil o soporte universal. En dos mitades, tornillo y tuerca.

Ø, mm	nº de ref.
50	43883300
63	40170170
76	40170180
100	40170190
127	40170230
150	40170210
200	40170220



Soporte universal

Para suportación de tuberías.

Longitud, mm	Ref. nº
150	40170010
300	40170020
450	40170030



Soporte universal

Para soportar tuberías montadas en pared.

Longitud, mm	Ref. nº
100	40170060
300	40170070
2000	40170080



Acoplamiento entre tramos de tubería

Se utiliza para unir tuberías.
La goma es eléctricamente conductiva

Ø, mm	nº de ref.
50	43884001
63	40139350
76	40139420
100	40139370
127	40139410
150	40139360
200	40139400

Válvulas de alto vacío

Válvulas de vacío automáticas y manuales, Ø 50 mm

Válvulas TAV 50

Las válvulas TAV 50 optimizan la eficiencia de su sistema de alto vacío. Puesto que las válvulas pueden abrirse y cerrarse automáticamente, la aspiración siempre se concentra en las conexiones, los puntos de extracción o las máquinas en funcionamiento en el momento. Esto maximiza la potencia de extracción, produce costes operativos inferiores y minimiza el tamaño de la unidad de vacío.

– Costes operativos inferiores y equipo de vacío más pequeño
– Nivel sonoro más bajo en las instalaciones
– Material plástico conductivo

Descripción de los modelos ATEX



Dependiendo del tipo y área de aplicación, muchas de las válvulas TAV 50 se marcan conforme a la directiva ATEX con el símbolo EX y la categoría del equipo. Todas los modelos de la válvula TAV 50 con el símbolo EX corresponden a la categoría de equipo 3D según la Directiva 94/9/CE. Esto significa que estos modelos se pueden colocar en una zona 22 con arreglo a la directiva 1999/92/CE. El modelo TAV 50 MA con accionamiento manual es adecuado para la instalación en zona clasificada (zona 22), aunque no está marcada con el símbolo EX. Los equipos accionados manualmente no se rigen por la directiva 94/9/CE (ATEX), de modo que esta válvula no está marcada con el símbolo EX. Las válvulas sin el símbolo EX (válvulas W, G y AC/DC) no son adecuadas para aplicaciones ATEX y, por tanto, no deben instalarse en la zona clasificada. Consulte la tabla de piezas repuesto que aparece a continuación y en la que se incluye la denominación EX para ver cuáles son adecuadas para la zona clasificada.

- La válvula requiere un suministro de aire comprimido seco y limpio.
- Presión recomendada: 0,6-0,7 MPa (6-7 bar).
- Máx. presión admitida: 1,0 MPa (10 bar).
- Mín. presión (para funcionamiento seguro): 0,5 MPa (5 bar).
- Máx. caudal de aire (válvula de flujo): 1800 Nl/min.
- Mín. Caudal de aire (válvula de flujo): 100 Nl/min.
- Temperatura de funcionamiento: de 0º a + 40 °C.
- Conexión: diámetro interno de 51 mm, diámetro externo de 63 mm.

nº de ref.	Descripción
40060100	TAV 50 FV EX
40060120	TAV 50 MV-G*)
40060130	TAV 50 FV/MV-G*)
40060110	TAV 50 MV-W **)
40060140	TAV 50 FV/MV-W **)
40147040	TAV 50 FV/MV 24V DC EX
40147090	TAV 50 FV/MV 24V AC/DC
40147120	TAV 50 FV/MV 115V AC EX
40147100	TAV 50 FV/MV 230V AC EX
40147071	TAV 50 MV 24V DC EX
40147050	TAV 50 MV 24V AC/DC
40147110	TAV 50 MV 115V AC EX
40147060	TAV 50 MV 230V AC EX
40147020	TAV 50 MA
40147030	TAV 50 PC EX

*) Caja de acoplamiento con relé de detección de corriente incluida de serie. Requiere 230V AC.
**) Requiere 24 V AC del transformador (accesorio) que puede estar compartido por varias válvulas.



TAV 50 FV

Utilizada para herramientas neumáticas. La válvula se abre automáticamente cuando se activa la herramienta.



TAV 50 MV-G

Utilizada para herramientas eléctricas. La válvula se abre automáticamente cuando se activa la herramienta.



TAV 50 MV-W

Utilizada para torchas de soldadura.

El anillo sensor detecta la corriente cuando se activa la torcha de soldadura y la válvula se abre automáticamente.



TAV 50 PC

Esta válvula está destinada al control directo con una señal de aire comprimido desde, por ejemplo, una válvula de 3 vías (accesorio).



TAV 50 MA

Esta válvula se controla con una manivela de forma manual y se utiliza cuando no es necesario un control automático.

TAV 50 FV/MV-G

Una válvula que actúa automáticamente tanto con herramientas eléctricas como neumáticas.

La válvula se abre automáticamente cuando se activa la herramienta.

TAV 50 FV/MV-W

Una válvula que actúa de forma combinada tanto con torchas de soldadura como con herramientas neumáticas. La válvula se abre automáticamente cuando se activa la torcha de soldadura.

NOTA: todas las válvulas requieren microinterruptores, kit de AS (accesorio) para arranque/paro automático de la unidad de vacío.

Válvulas de alto vacío















Designación	Descripción	nº de ref.
Kit AS	Kit AS con microinterruptor para arranque/paro automático de la unidad de vacío.	40141550
Relé detector de corriente	Caja de acoplamiento con relé detector de corriente para herramientas eléctricas portátiles, 110-240V AC. Máx. 16 A. Incluida de serie en TAV 50 MV-G y TAV 50 FV/MV-G.	40780260
Transformadores	230/24 V AC, transformador de 60VA para anillo con sensor en sopletes de soldadura. Un transformador puede alimentar hasta 12 válvulas TAV con 5 VA cada una. Adecuados para TAV 50 MV-W y TAV 50 FV/MV-W.	40750100
Válvula de 3 vías	Válvula de control neumático de 3/2 vías para control de cilindros de simple efecto. Adecuada para TAV 50 PC. El kit incluye acoplamientos y manguera (6/4 mm, 25 m).	40680280
Válvula de estrangulamiento antirretorno G 1/8"	Válvula de estrangulamiento para cierre retardado de las válvulas TAV 50 FV y TAV 50 FV/MV. Intervalo máx.: 10 segundos, rosca G1/8".	40617910
Válvula de estrangulamiento M5	Válvula de estrangulamiento para cierre retardado de las válvulas TAV 50 MV. Intervalo máx.: 3 segundos, rosca M5.	40617520
Activador	Activador neumático para válvulas TAV 50 FV y TAV 50 FV/MV. Activa la válvula y permite aplicaciones diferentes a la de la extracción en la herramientas neumáticas o eléctricas, para por ejemplo la limpieza de suelos.	40190010

Válvula de tapa, Ø 50 mm, KV 50

La válvula de tapa KV 50 se puede montar en tuberías de aspiración o en mangueras de vacío. La válvula es perfectamente adecuada para tareas de soldadura, limpieza y lijado/amolado donde no se requieren válvulas automáticas. La válvula de tapa está fabricada en material plástico eléctricamente conductivo. El acoplamiento macho de Ø 50 mm se adapta directamente a la válvula de tapa.







nº de ref.	Designación	Descripción
40146450	KV 50	Válvula de tapa para montaje en tubería de acero.
40146455	KV 50-HC	Válvula de tapa con acoplamiento de manguera de 50 mm para el montaje de la misma.
40141550	Kit AS	Kit AS con microinterruptor para arranque/paro automático de la unidad de vacío.

Válvulas de alto vacío

Válvulas de vacío automáticas y manuales, Ø 100 mm y Ø 150 mm



Áreas de aplicación:
Las válvulas TAV 100 y TAV 150 se utilizan principalmente como válvulas de cierre en las bifurcaciones principales del sistema de tuberías.

Descripción de los modelos ATEX
Dependiendo del tipo y área de aplicación, muchas de las unidades de TAV 100 y TAV 150 se marcan conforme a la directiva ATEX con el símbolo EX y la categoría del equipo. Todos los modelos TAV 100 y TAV 150 con el símbolo EX corresponden a la categoría de equipo 3D según la Directiva 94/9/CE. Esto significa que estos modelos se pueden colocar en una zona 22 con arreglo a la directiva 1999/92/CE.

Las válvulas TAV 100 MA y TAV 150 MA con control manual son adecuadas para la instalación en la zona clasificada (zona 22), aunque no están marcadas con el símbolo EX. Los equipos accionados manualmente no se rigen por la directiva 94/9/CE (ATEX), de modo que estas válvulas no están marcadas con el símbolo EX.

Otras válvulas sin el símbolo EX (válvula AC/DC) no son adecuadas para aplicaciones ATEX y, por tanto, no deben instalarse en la zona clasificada. Consulte la tabla de recambios, donde el término EX se incluye en la denominación para ver cuáles son adecuadas para la zona clasificada.

- La válvula requiere un suministro de aire comprimido seco y limpio.
- Presión recomendada: 0,6-0,7 MPa (6-7 bar).
- Máx. presión admitida: 1,0 MPa (10 bar).
- Mín. presión (para funcionamiento seguro): 0,5 MPa (5 bar).
- Temperatura de funcionamiento: de 0º a + 40 °C.
- Conexión: 102 mm ó 150 mm.

Válvulas TAV 100

nº de ref.	Descripción
40146082	TAV 100 MV 24V DC EX
40146081	TAV 100 MV 24V AC/DC
40146083	TAV 100 MV 115V AC EX
40146080	TAV 100 MV 230V AC EX
40146030	TAV 100 PC EX
40146010	TAV 100 MA

Válvulas TAV 150

nº de ref.	Descripción
40146102	TAV 150 MV 24V DC EX
40146101	TAV 150 MV 24V AC/DC
40146103	TAV 150 MV 115V AC EX
40146100	TAV 150 MV 230V AC EX
40146060	TAV 150 PC EX
40146040	TAV 150 MA

NOTA: todas las válvulas requieren microinterruptores, kit de AS (accesorio) para arranque/paro automático de la unidad de vacío.

Accesorios para válvulas de alto vacío

	Designación	Descripción	nº de ref.
	**Kit AS**	Kit AS con microinterruptor para arranque/paro automático de la unidad de vacío.	40141550
	**Sensor de presión**	Sensor de presión para arranque/paro automático de los modelos TAV 100/150 PC y MV. NOTA: no se adapta a los modelos MA.	40141780
	**Válvula de 5 vías**	Válvula de control neumático de 5/2 vías para control de cilindros de doble efecto. Adecuada para el modelo TAV 100 y TAV 150. El kit incluye acoplamientos y manguera (6/4 mm, 25 m).	40680250

Alto vacío Piezas de repuesto

Para obtener más información sobre nuestra gama completa de piezas de repuesto, visite nuestra página web.

Aspiradores portátiles

Modelo	Ref. nº	Filtro estándar*	Bolsa de plástico
160E	40055000	40114250	40110870
115E	42411581	43110100	
115A	42111585	43110100	
115A EX	42211500	43110200	
300E	40055400	40119951	40115011
216E	42421681	43120100	
216A	42121692	43120100	
216A EX	42221639	43120200	
306E	42430606	43110100	
306A	42130602	43110100	
426E	42442605	43120100	
426A	42142606	43120100	
426A EX	42242609	43120200	
500E	42450002	43110300	
500A	42150085	43110300	
500A EX	42250016	43110400	
510E	42451002	43110300	
510A	42151086	43110300	
510A EX	42251035	43110400	
570A	42157087	43906010 (filtro), 43908005 (tuerca), 43901013 (Anillo tórico)	
30S	40055800	40114160	40115011
55S	40056000	40114180	40115011
680S	42468072	43120100 43130001	



160E

500A
500E
500A EX



Más información sobre aspiradores portátiles en páginas 139-143.



570A

E-PAK



Más información sobre aspiradores compactos en páginas 144-146.

FlexFilter EX

Modelo	Ref. nº
Bolsa de plástico, conductiva (20 unid.)	40118800
Bolsa big-bag, conductiva (25 unid.)	40375271
Filtro principal antiestático	40119870
Cartucho de filtro de control	40375270

Eliminador de humos 840/841

Modelo Ref. nº	Cartucho de filtro de repuesto Ref. nº	Manguera de repuesto Ref. nº	Conexión de manguera de repuesto Ref. nº
70840000	70324000	70400022	70410002
70841000	70324000	70400022	70410002

Unidades de aspiración compactas

Modelo	Ref. nº	Filtro estándar*	Bolsa de plástico
L-PAK 150	40051900	40114160	40115010
L-PAK 250	40051800	40114180	40115010
E-PAK 500	40051430	40111710	40375003
FlexPAK 800	40050170	40119880	40375003
FlexPAK 1000	40050180	40119880	40375003
450A	42145018	43906010 (filtro), 43908005 (tuerca), 43901013 (anillo tórico)	
471A	42147104	43906010 (filtro), 43908005 (tuerca), 43901013 (anillo tórico)	
600A	42160081	43906011 (filtro), 43908005 (tuerca), 43901013 (anillo tórico)	
722A	42172207	43906011 (filtro), 43908005 (tuerca), 43901013 (anillo tórico)	

FlexFilter

Modelo	Ref. nº	Bolsa de plástico 79 l (25 unid.)	Filtro de polipropileno	Filtro PTFE	Filtro Antiestático
Flexfilter sencillo	40118600	40375003	40119850	40119860	40119870
Flexfilter sencillo RF	40118601	40375003	40119850	40119860	40119870
Flexfilter doble	40118605	40375003	2x40119850	2x40119860	2x40119870
Flexfilter doble RF	40118606	40375003	2x40119850	2x40119860	2x40119870
Flexfilter sencillo AEB	40118604	-	40119850	40119860	40119870

*/ Para repuestos de otros modelos no estándar, contactar con Nederman

CHORREADO EXENTO DE POLVO

Chorreado con aspiración integrada, para trabajar de modo seguro en un entorno exento de polvo.

La pintura, los revestimientos superficiales, los adhesivos y los materiales de sellado contienen sustancias como los isocianatos y el poliuretano. Cuando se calienta una superficie tratada, por ejemplo por chorreado, estas sustancias se liberan y pueden alcanzar niveles suficientemente altos como para causar asma. Con el chorreado exento de polvo los trabajadores disponen de la protección necesaria sin necesidad de ningún equipamiento molesto. Los equipos de chorreado con aspiración de Nederman puede utilizarse tanto en exteriores como en espacios cerrados donde no está permitido un chorreado normal. Debido a que el chorreado está exento de polvo, no es necesario disponer de una sala especial. El polvo generado se extrae de modo inmediato y constante junto con la granalla, para su reutilización en un proceso cerrado.

Sistemas de chorreado con aspiración integrada de Nederman:

- Portátiles con alta productividad
- Potente aspiración y alta eficiencia de filtración
- Reutilización de la arena

167

170

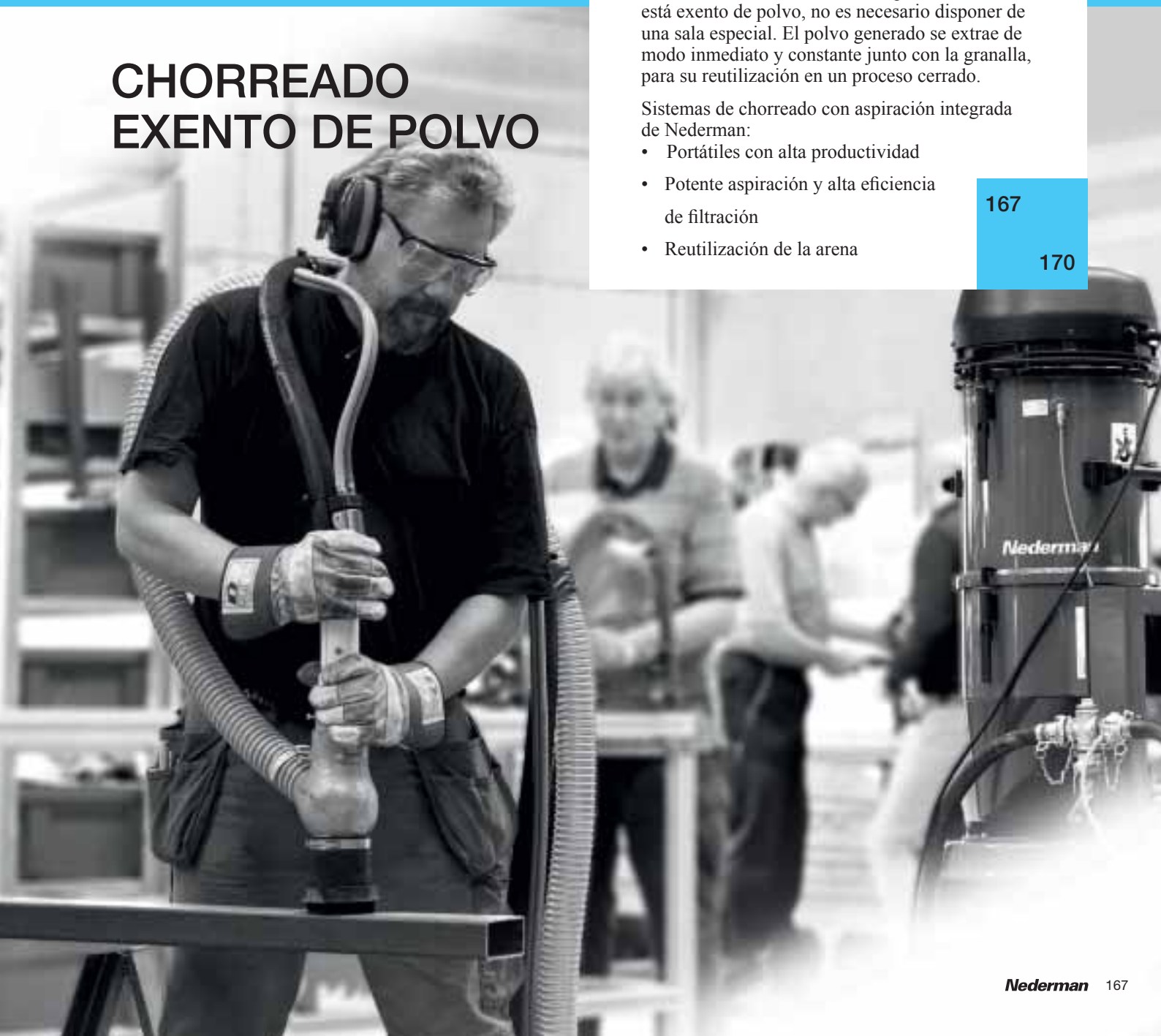

Chorreado con aspiración SB 750

- Reducción de costes debido a la recuperación de la granalla.
- Filtro integrado para minimizar la cantidad de polvo en el aire.
- Al tratarse de un proceso cerrado, el chorreado no afecta a otras actividades en el taller.

SB 750	
Ref. nº	70750070
Peso, kg	14
Tensión, V	230
Potencia, W	1000
Consumo de aire comprimido, l/min	500

El chorreado es el modo más simple y efectivo de eliminar óxido, pintura vieja y otros materiales de las superficies. El uso de la chorreadora con aspiración integrada de Nederman es limpio y exento de polvo, de modo que deja la superficie limpia y bien preparada para el emplastecido y pintado de carrocerías, etc.
La granalla se recicla y puede reutilizarse en varias ocasiones. La chorreadora SB 750 es adecuada para trabajo ligero y a pequeña escala.





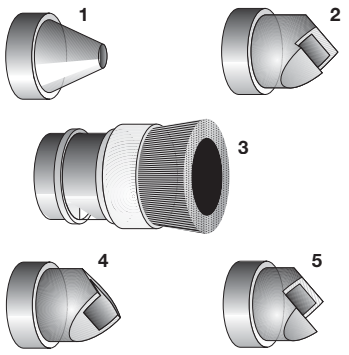

Boquereles para la SB750

Tipo de boquerel	Descripción	Ref. nº
1	Boquerel para zonas puntuales.	70579960
2	Boquerel para bordes.	70579963
3	Boquerel de cepillo (incluido en el modelo SB 750)	70101402
4	Boquerel para rincones interiores.	70579961
5	Boquerel para rincones exteriores.	70579962

Chorreadora con aspiración integrada

Ab418/Bb418 y Ab460/Bb460



Bb418
Unidad eléctrica

Los sistemas de chorreado con aspiración integrada de Nederman disponen de una elevada potencia de succión y eficiencia de filtración para realizar un trabajo rápido y efectivo en un entorno exento de polvo.
La chorreadora con aspiración integrada está equipada con un sistema de limpieza automático del filtro.

Exclusiva válvula de granalla
Nuestra exclusiva válvula de granalla puede instalarse previamente para conseguir un alto nivel de chorreado con un consumo de materiales mínimo.

- Productividad máxima: alcanza grandes áreas en menos tiempo gracias al diseño de su cabezal de vacío y al flujo constante y uniforme de arena.
- Menos tiempo de parada gracias al especial sistema de limpieza y recirculación de granalla.
- Larga vida útil del filtro debido a la eficiente preseparación de la granalla y del sistema de filtración automático.



Ab460
Unidad neumática

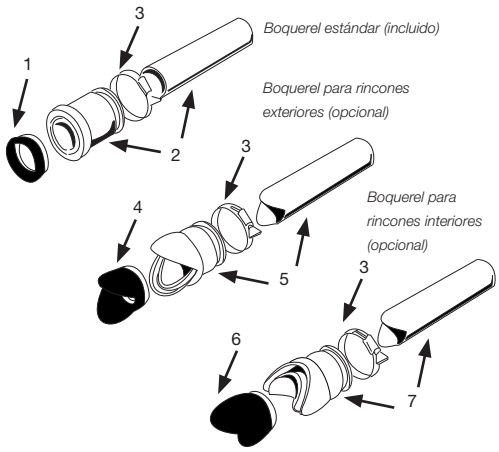

Boquereles

	Descripción	Ref. nº
1	Aro de cepillo, estándar	40375404
2	Manguera interna, equipo estándar	40375403
3	Abrazadera para soporte de cepillo	40375410
4	Aro de cepillo para rincón interior	40375408
5	Manguera interna y soporte de cepillo interno	40375406
6	Aro de cepillo para rincón exterior	40375407
7	Manguera interna y soporte de cepillo externo	40375405

Sistema de chorreado con aspiración integrada

	Bb418 230 V/50 Hz	Ab418 neumático	Bb460 230 V/50 Hz	Ab460 neumático
Ref. nº	40056603	40056601	40056604	40056602
Peso, kg	193	193	242	242
Peso sin manguera, kg	+17	+17	+17	+17
Potencia, kW	2,4	-	2,4	-
Consumo de aire comprimido/eyector Nm^3/min	-	2,2	-	2,2
Max. caudal de aire, Nm^3/h	460	360	460	360
Vacío máx., kPa	-21,5	-42	-21,5	-42
Método de chorreado	Chorreado a presión	Chorreado a presión	Chorreado a presión	Chorreado a presión
Depósito de chorreado l	18	18	60	60
Preseparador l	18	18	60	60
Consumo de aire total	2 bar = 0,7 m^3/min	2 bar = 2,9 m^3/min	2 bar = 0,7 m^3/min	2 bar = 2,9 m^3/min
	3 bar = 1,0 m^3/min	3 bar = 3,2 m^3/min	3 bar = 1,0 m^3/min	3 bar = 3,2 m^3/min
	4 bar = 1,3 m^3/min	4 bar = 3,5 m^3/min	4 bar = 1,3 m^3/min	4 bar = 3,5 m^3/min
	5 bar = 1,7 m^3/min	5 bar = 3,9 m^3/min	5 bar = 1,7 m^3/min	5 bar = 3,9 m^3/min
Capacidad, m^2/h	6-10	6-10	6-10	6-10

Piezas de repuesto

Para obtener más información sobre nuestra gama completa de piezas de repuesto, visite nuestra página web.

Sistemas de chorreado con aspiración integrada

Ab/Bb418 y Ab/Bb460

Ref. nº	Filtro Vyon	Bolsa de plástico	Kit de mangueras del sistema de chorreado	Manguera de aspiración, 11,5 m	Kit de par de mangueras
40056603	43906010	43650104	40375411	40375414	40375412
40056601	43906010	43650104	40375411	40375414	40375412
40056604	43906010	43650104	40375411	40375414	40375412
40056602	43906010	43650104	40375411	40375414	40375412

Boquereles de repuesto, consúltese Accesorios, página 168.



SB 750

Ref. nº	Filtros	Chorreado de cristal 0,2 - 0,4 mm 5 L	Silicato de aluminio, 10 L	Manguera de aspiración Ø de 32 mm, 2 m
70750070	70366200	70311009	70311006	70400051

Boquereles de repuesto, consúltese Accesorios, página 168.



EXTRACTORES DE GASES DE ESCAPE

Nederman cuenta con casi 40 años de experiencia implementando sistemas de extracción de gases de escape en recintos cerrados.

Hemos realizado instalaciones de extracción de gases de escape en todo el mundo, tanto en talleres de vehículos, parques de bomberos, ITV´s y en cocheras de autobuses, entre otros.

La solución puede variar, desde equipos individuales a sistemas completos. A menudo, en los talleres de vehículos nuestros extractores de gases de escape se combinan con otros equipos y sistemas para la extracción de humos de soldadura y polvo y para la limpieza, así como con enrolladores de cable y soluciones completas de lubricación y para el suministro aire comprimido, agua, electricidad, etc.

Le ayudaremos a:

- Evitar riesgos para la salud
- Cumplir con las normativas
- Mantener las instalaciones limpias y ordenadas
- Aumentar la eficiencia

171

184



GUÍA DE PRODUCTOS

extractores de gases de escape



		Vehículos estacionados				Vehículos en movimiento						Vehículos estacionados o en movimiento	
		Enrollador de manguera	Extractor simple o doble	Raíl 920	Brazo pivotante de extracción	Raíl 920	ALU recto	Retorno independiente del rail de extracción	Sistema Magna	Sistema neumático	Sistema vertical	Boquereles	Mangueras
Fabricante	Línea de producción					x	x	x				x	x
	Ajuste posterior	**x**	**x**	**x**			**x**	**x**				**x**	**x**
Centro de Inspección Técnica de Vehículos	Paso sencillo	x	x			x	x			x		x	x
	Paso doble		x			x	x	x		x		x	x
	Paso múltiple						x	x				x	x
	Prueba de frenado Taller de reparación	x	x			x	x	x		x		x	x
	Prueba de opacidad	x	x	x		x	x	x		x		x	x
Taller de reparación - turismos	Taller de reparación	x	x	x								x	x
Taller de reparación - vehículos comerciales pesados	Taller de reparación	x	x	x	x		x					x	x
Taller de reparación - transporte público	Taller de reparación	x	x	x	x	x	x		x	x		x	x
	Cochera de autobuses					x	x	x	x	x		x	x
Aeropuertos/ instalaciones militares	Inspección/prueba	x	x		x		x	x	x	x		x	x
	Taller de reparación	x	x		x							x	x
	Reparación de depósito				x		x	x	x	x		x	x
Incendio y rescate	Zona de estacionamiento								x	x	x	x	x
	Reparación y mantenimiento	x	x	x					x	x		x	x









Extractores de gases de escape simples







El extractor de gases de escape simple es una solución segura y funcional para todo tipo de vehículos estacionados. Disponible con equilibrador o tirante manual de suspensión de la manguera. El tensor-equilibrador eleva automáticamente la manguera y el boquerel después de la desconexión, manteniéndolas elevadas. Se dispone de modelos para aplicaciones con altas temperaturas.

- Fácil manejo de la manguera de gases de escape Ocupa muy poco espacio.
- Solución de bajo coste.
- Fácil de instalar.
- Preparado para montaje del ventilador en soporte.

Extractor de gases de escape simple sin ventilador

Manguera Ø, mm	Tipo de manguera*	Longitud de la manguera, m	Tensor-equilibrador de manguera	Suspensión manual de la manguera	Desconexión automática	Boquerel de gases de escape	Ref. N.º
75	NTP	5,0		X			20813063
100	NTP	5,0		X			20813163
100	NTP	7,5	X				20813263
150	NTP	5,0		X			20814563
150	NTP	7,5	X				20813363
150	NFC-3	6,0	X				20813463
200	NFC-3	6,0	X			Ref. nº 20807061 incluida	20813563

* Tipo de manguera, véase el apartado correspondiente

Extractor de gases de escape simple completo con ventilador

Manguera Ø, mm	Tipo de manguera*	Longitud de la manguera, m	Suspensión manual de la manguera	Ventilador incluido	Boquerel de gases de escape	Ref. N.º
75	NTP	5,0	X	N10	20815261	20813963
100	NTP	7,5	X	N10	20815261	20814063
150	NTP	5,0	X	N16		20814163

* Tipo de manguera, véase el apartado correspondiente

Enrollador de manguera de gases de escape 865

Recogida por muelle



Para aquellos talleres donde la manguera se pueda colgar a una altura que esté al alcance de la mano. El accionamiento patentado de muelle facilita el manejo del enrollador.
Una válvula automática integrada y patentada ahorra energía y reduce los niveles de ruido.
Hay disponible un control opcional de velocidad de recogida del enrollador para proporcionar una mayor seguridad y eficacia.
El ventilador se puede montar directamente en el enrollador. El enrollador de manguera con recogida por muelle puede actualizarse con accionamiento motorizado.

- Instalación simple y segura.
- Válvula automática para ahorro de energía.
- Ajuste simple de la capacidad de elevación.
- Función automática opcional para arranque/paro del ventilador.
- Control opcional de la velocidad de recogida de la manguera.

Manguera Ø, mm	Tipo de manguera*	Longitud de manguera, m, incl.	Longitud de manguera máx. posible, m**	Tipo de enrollador	Válvula automática	Muelle reforzado	Enrollador con manguera Ref. N.º
75	NTP	5,0	7,5	corto			20800865
75	NR-CP	5,0	7,5	corto	X		20801465
100	NTP	5,0	7,5	corto			20810265
100	NTP	7,5	7,5	corto			20810365
100	NR-CP	5,0	7,5	corto	X		20800665
100	NR-CP	7,5	7,5	corto	X	X	20805365
100	NR-CP	10,0	10,0	ancho	X		20801965
125	NTP	5,0	5,0	corto			20800465
125	NTP	7,5	10,0	ancho			20801765
125	NR-CP	5,0	5,0	corto	X		20801165
125	NR-CP	7,5	10,0	ancho	X		20802065
125	NR-CP	10,0	10,0	ancho	X		20802165
150	NR-CP	5,0	5,0	corto	X		20801065
150	NR-CP	7,5	10,0	ancho	X	X	20802265
150	NR-CP	10,0	10,0	ancho	X	X	20802365

* Tipo de manguera, véase el apartado correspondiente ** Selección de mangueras adicionales: véase el apartado de mangueras

Enrollador de manguera de gases de escape 865

Accionado por motor eléctrico



La mejor solución en talleres con techo alto, donde existen puentes grúa o por donde deben pasar vehículos altos. Controlado con un mando remoto, por infrarrojos o bien mediante cable. Un indicador luminoso en el enrollador muestra el estado de la operación. Los finales de carrera electrónicos reducen el riesgo de avería y el desgaste innecesario de la manguera. El arranque/paro del ventilador se controla automáticamente. El ventilador se puede montar directamente en el enrollador.

- Funcionamiento cómodo y seguro.
- Control automático del ventilador.
- Los finales de carrera se ajustan desde el nivel del suelo.
- Diseño compacto y moderno.
- Un montaje rápido y fácil reduce costes.

Suministro eléctrico, V	100-240
Número de fases	1
Frecuencia, Hz	50/60
Capacidad de elevación máx., kg	30

Ø de la manguera, mm	Tipo de manguera*	Longitud de manguera, m, incl.	Longitud de manguera máx. posible, m**	Tipo de enrollador	Para control manual	Fines de carrera	Enrollador con manguera Ref. N.º
100	NR-CP	7,5	12,5	ancho	IR o mediante cable	X	20802965
100	NFC-3	7,5	12,5	ancho	IR o mediante cable	X	20803065
125	NR-CP	7,5	10,0	ancho	IR o mediante cable	X	20803365
125	NFC-3	7,5	10,0	ancho	IR o mediante cable	X	20803465
150	NR-CP	10,0	10,0	ancho	IR o mediante cable	X	20803965
150	NFC-3	7,5	10,0	ancho	IR o mediante cable	X	20803865

* Tipo de manguera, véase el apartado correspondiente ** Selección de mangueras adicionales: véase el apartado de mangueras

Accesorios del enrollador de gases de escape



	Descripción	Para enrollador con recogida por muelle	Para enrollador accionado por motor	Ref. N.º
1	Kit de control de recogida	X		20373880
2	Interruptor para Interruptor arranque/paro automático del ventilador	X		20373557
3	Botonera suspendida, con cable de 5 m incluido		X	20373712
4	Unidad de control por infrarrojos (IR) sin cables		X	20373522
5	Soporte de ventilador	X	X	20373556
6	Carro de extracción para enrolladores de extracción sobre raíl de gases de escape ALU 150. Para obtener más información, consulte a su distribuidor Nederman más cercano.	X		20948610
7	Válvula motorizada MDM 160 mm	X	X	14500291

Para equipos de control del aspirador, ver páginas 84 y 85.





Raíl de gases de escape 920



Para obtener más información, visite nuestra página web.



Unidad de aspiración telescópica "de posicionamiento sin contacto". Para obtener más información, visite nuestra página web.

- Diseño compacto y moderno.
- Fácil de colocar.
- Válvula automática para controlar el caudal de aire.
- Su instalación rápida y sencilla reduce costes.

Sistemas fáciles de usar para todo tipo de talleres. Se basa en el uso de un sistema de raíl básico que se completa con un kit de extracción de gases de escape. Muy alta eficiencia de extracción.
De esta forma se puede utilizar cada unidad de extracción en varios puestos de trabajo.
Las unidades de extracción son fáciles de mover, ya que están fabricadas con material ligero y disponen de ruedas con rodamientos a bolas. Para turismos con escapes dobles pueden utilizarse dos unidades 400. Desconexión manual de los boquereles de gases de escape. Para la gama de boquereles, véase "Boquereles de gases de escape".

Kit de raíl 920**

Longitud, m	Ref. N.º
2,5	20916020
5	20916120
7,5	20916220
10	20916320
12,5	20916420
15	20916520
17,5	20916620
20	20916720
22,5	20916820
25	20916920
27,5	20917020
30	20917120
35	20917220
40	20917320
45	20917420
50	20917520

Unidad de extracción de gases de escape con carro y manguera

Carro móvil	Ø de brazo, mm	Tipo de manguera*	Longitud de la manguera, m	Soporte de boquerel	Tensor-equilibrador de manguera	Válvula	Soporte para tensor-equilibrador	Ref. N.º
400	100	NTP	5,0	X		X		20915720
400	100	NTP	7,5	X		X		20915120
400	100	NR-CP	5,0	X		X		20915220
400	100	NTP	5,0		X	X	X	20915620
400	100	NTP	7,5		X	X	X	20915020
400	100	NR-CP	5,0		X	X	X	20915520
1500	150	NR-CP	5,0	X		X		20914320
1500	150	NR-CP	5,0		X	X	X	20914020

Accesorios	Kit del raíl	Para el carro mod. 400	Para el carro mod. 1500	Ref. N.º
Conexión superior: Salida: Ø 200 mm	X			20374246
Kit equilibrador para la unidad 920/400		X		20373759
Junta de seguridad, Ø 100 mm		X		20374541
Junta de seguridad, Ø 150 mm			X	20374543

*Tipo de manguera, véase el apartado correspondiente ** Completo con soportes de suspensión, conectores de unión, labios de goma, tapas y fines de carrera.
Para longitudes de raíl > 50 m, diríjase a su distribuidor local de Nederman.

Extensión de brazo

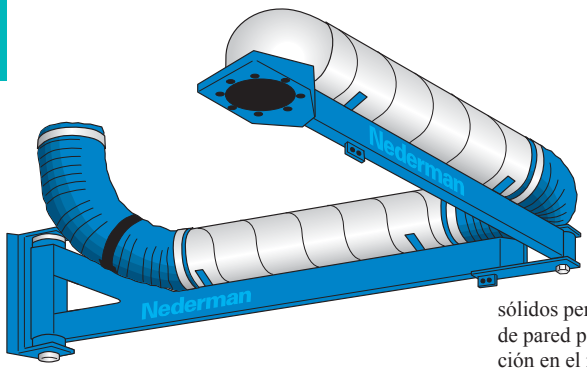

Las extensiones de brazo Nederman de 4,2 m ó 6,0 m, están diseñadas para usarse cuando se necesita un alcance adicional. Combínelo con extractores de gases de escape simples o con enrolladores de mangueras para turismos o camiones. Fabricado con sólidos perfiles de acero. Montado en un soporte de pared pivotante y equipado con una articulación en el medio, que hace que sea flexible en todas direcciones. Se pueden suspender otros equipos a la extensión de brazo, como brazos extensibles para humos o polvo, equipos de soldadura y enrolladores de cable y manguera.

- Un soporte universal permite acoplar directamente un equipo adicional a la extensión de brazo.
- Es necesario pedir el kit de mangueras por separado.

Caudales de aire recomendados	Máx. 2000 m³/h
Presión máxima negativa recomendada	3.000 Pa
Diámetro de conexión	200 mm
Carga máxima en el brazo exterior de 4,2 m	100 kg
Carga máxima en el brazo exterior de 6,0 m	60 kg
Altura de instalación recomendada desde el suelo	2,7-3,0 m

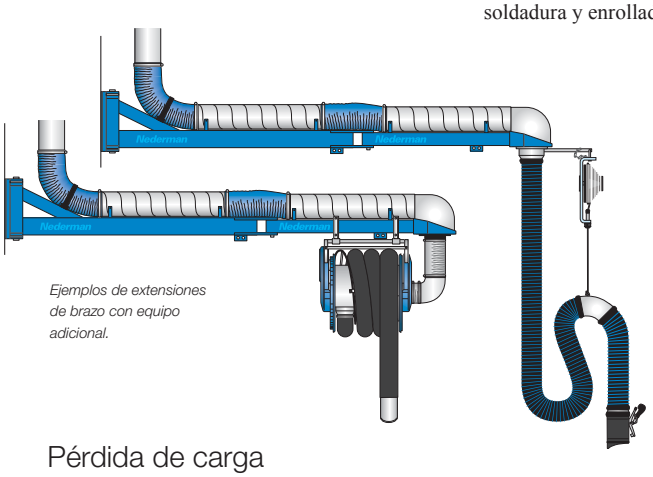

Ejemplos de extensiones de brazo con equipo adicional.

Pérdida de carga

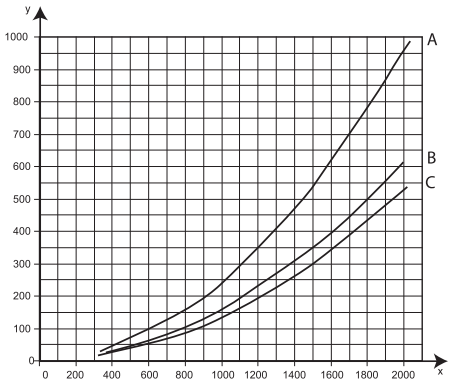

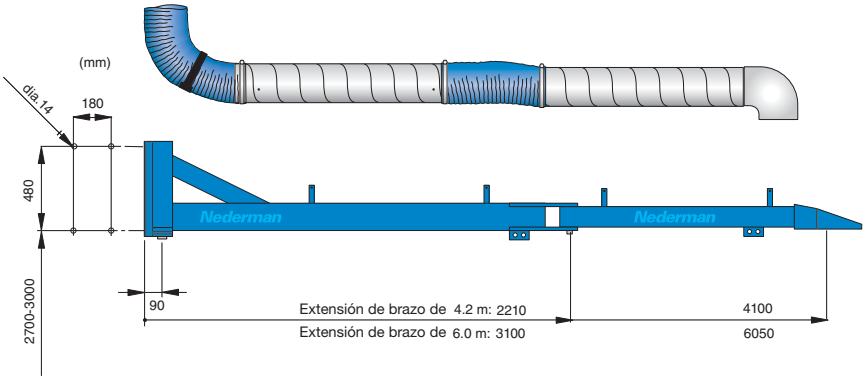

X: Caudal de aire, m³/h, Y: presión estática en Pa

A: Codo de 40º de la extensión de brazo (a su límite).

B: Codo de 90 °de la extensión de brazo.

C: La extensión de brazo es recta.

Descripción	% Reciclable	Peso, kg	Materiales	Ref. N.º
Extensión de brazo de 4,2 m	100	73	Acero pintado con epoxi	10506635
Extensión de brazo de 6,0 m	100	93	Acero pintado con epoxi	10507735

Accesorios	% Reciclable	Peso, kg	Materiales	Ref. N.º
Suspensión para enrollador de manguera de gases de escape	100	2	Acero pintado con epoxi	20374358

El kit de conductos consta de	Temperatura máx. del aire extraído, °C	% Reciclable	Peso, kg	Materiales	Ref. N.º
Kit de manguera 4,2 m, gases de escape	150	57	12	Conducto de acero galvanizado, manguera NR-CP	10374375
Kit de manguera 6,0 m, gases de escape	150	71	17	Conducto de acero galvanizado, manguera NR-CP	10374374

Tensor de la manguera de gases de escape

- Facilita el manejo de la manguera.
- Reduce el desgaste de la manguera y del boquerel.
- Funcionamiento seguro del tensor.
- Excepcional capacidad de elevación.

El tensor eleva y equilibra el boquerel y la manguera de gases. La potencia acumulada en el muelle hace que manejar la manguera sea muy fácil y seguro, ya que se obtiene una fuerza de recogida y elevación regular. Un freno centrífugo integrado evita que la manguera se eleve demasiado rápido, lo que reduce el riesgo de que se produzcan lesiones o se dañen los vehículos. Longitud de elevación: 8 m.



Descripción	Capacidad, kg	Ref. N.º
Tensor cónico, trinquete incluido	5–11	20800431
Tensor cónico, trinquete incluido	7–15	20800631
Tensor	10–14	20375057

Accesorios	Ref. N.º
Soporte giratorio	20331947
Interruptor de arranque/paro para ventilador/válvula automática	20374015

Sistema de extracción de gases de escape para vehículos en movimiento

Para obtener más información sobre los sistemas de extractores de gases de escape para vehículos en movimiento, visite nuestra página web.



Sistema de extracción de gases escape para ITV's.



Sistema de gases de extracción de gases de escape para parques de bomberos.

Además de la extracción de gases de escape en los vehículos estacionados en lugares de trabajo estáticos, en muchos casos también es necesario extraer gases de vehículos en movimiento. Este será el caso, por ejemplo, en los parques de bomberos, cocheras de autobuses, talleres de reparación de camiones, etc. Como características importantes de estas aplicaciones destacan la conexión sencilla del boquerel de aspiración, su desconexión automática y segura a la salida y, en algunos casos, el retorno automático de la unidad de extracción a su posición inicial de espera. Nederman puede satisfacer todas estas necesidades.

Carril y raíl para gases de escape
Los sistemas con carriles y raíles de gases de escape se configuran como soluciones económicas y fiables para capturar directamente en el tubo de escape los gases, que es el único método efectivo.
La unidad de extracción incluye un carro, una manguera y un boquerel de aspiración para conectar al tubo de escape del vehículo. El vehículo tira de la unidad de extracción a lo largo del carril o raíl a la vez que evacua de forma constante y segura los gases de escape. La unidad de extracción puede fijarse al tubo de escape mecánicamente, mediante electroimán o bien con un dispositivo neumático. Los sistemas Nederman pueden fijarse a tubos de escape bajos, altos y verticales.

Boquereles de gases de escape



Nederman dispone de una amplia gama de robustos boquereles de goma y de metal para adaptarse a las diversas tipologías de vehículos. Boquereles para la realización de control de emisiones y pruebas de opacidad, por ejemplo en ITV´s, con un diseño especial que permite manejar grandes volúmenes de gases de escape calientes.

- Resiste gases de escape a alta temperatura, hasta 150 °C en uso normal.
- Fácil y rápida conexión y desconexión manual.
- Modelos con cubierta protectora de eficacia demostrada que protege al personal y a los vehículos.

Boquereles de goma con desconexión manual



	Tipo de boquerel	Descripción: Para turismos	Descripción: Para vehículos comerciales pesados	Ø máximo del tubo de escape: Simple, mm	Ø máximo del tubo de escape: Doble, mm	Ø de conexión a manguera, mm Doble, mm	Ref. N.º
1	Boquerel cónico con cierre de goma	x		75		75	20866561
1	Boquerel cónico con cierre de goma	x		75		100	20866461
1	Boquerel cónico con cierre de goma	x		125	150x80	75	20866961
1	Boquerel cónico con cierre de goma	x		125	150x80	100	20866861
1	Boquerel cónico con cierre de goma		x	125	150x80	125	20866761
1	Boquerel cónico con cierre de goma		x	125	150x80	150	20866661
2	Se acopla deslizando dentro el tubo de escape. Sin dispositivo de bloqueo.	x		100		75 y 100	20815261
3	Tapa de muelles, rejilla de protección y abertura para sonda de CO. Sin grifa de bloqueo.	x		110	150x110	100	20802561
3b	Adaptador para manguera de Ø 75 mm, para boquerel N.º 20802561	x				75	20373128
4	Tapa de muelles, rejilla de protección, manguera metálica y abertura para sonda de CO	x		75	100x75	75	20803461
4	Tapa de muelles, rejilla de protección, manguera metálica y abertura para sonda de CO	x		75	100x75	100	20803561
4	Tapa de muelles, rejilla de protección, manguera metálica y abertura para sonda de CO	x		75	100x75	125	20803661
5	Rejilla de protección y abertura para sonda de CO. Sin tapa.	x		75	100x75	75	20804061
5	Rejilla de protección y abertura para sonda de CO. Sin tapa.	x		75	100x75	100	20804161
5	Rejilla de protección y abertura para sonda de CO. Sin tapa.	x		75	100x75	125	20804261
6	Rejilla de protección y abertura para sonda de CO. Conexión de manguera con un ángulo de 60 °.	x		75	150x75	75	20805461
6	Rejilla de protección y abertura para sonda de CO. Conexión de manguera con un ángulo de 60 °.	x		75	150x75	100	20805561
6	Rejilla de protección y abertura para sonda de CO. Conexión de manguera con un ángulo de 60 °. Para alcance flexible.	x		75	150x75	100	20808361
7	Tapa, rejilla de protección y manguera metálica.		x	150		100	20803161
7	Tapa, rejilla de protección y manguera metálica.		x	150		125	20803261
7	Tapa, rejilla de protección y manguera metálica.		x	150		150	20803361
8	Rejilla de protección y abertura para sonda de CO. Conexión de manguera con un ángulo de 60 °.		x	100	200x100	125	20805661
8	Rejilla de protección y abertura para sonda de CO. Conexión de manguera con un ángulo de 60 °.		x	100	200x100	150	20805761
9	Rejilla de protección sin tapa.		x	150		125	20805861
9	Rejilla de protección sin tapa.		x	150		150	20805961
10	Rótula y campana comprimible longitudinalmente.		x	180	240x230	150	20806961
10	Rótula y campana comprimible longitudinalmente.		x	230	240x230	200	20807061

Todos los boquereles de goma resisten temperaturas de hasta 150 °C. *También adecuado para motocicletas.

Boquereles

Boquereles metálicos con desconexión manual

11



	Descripción	Máx. Ø tubo de escape, simple, mm	Ø de conexión a manguera, mm	Ref. N.º
11	Para vehículos comerciales pesados. Fabricado en aluminio. Con rejilla de protección	125	150	20804761
11	Para vehículos comerciales pesados. Fabricado en aluminio. Con rejilla de protección	170	200	20804961

12



13



Boquerel sobre soporte de suelo

(por ejemplo, tubos de escape orientados hacia abajo u ocultos)

	Descripción	Ø de conexión a manguera, mm	Ref. N.º
12	Para turismos. Boquerel de goma para pruebas de opacidad, giratorio 360 °, verticalmente regulable 0-600 mm, completo con soporte.	100	20868361
13	Para turismos. Boquerel para pruebas de opacidad 360 °, verticalmente regulable 0-600 mm. Completo con soporte, con cuatro ruedas, dos de ellas con frenos.	150	20816861
14	Para vehículos comerciales pesados. Completo con soporte. Regulable verticalmente 130-440 mm.	200	20807261

14



15



Boquereles para tubos de escape verticales

	Descripción	Máx. Ø tubo de escape, mm	Ø de conexión, mm	Ref. N.º
15	Boquerel de acero galvanizado para tubos verticales, longitud: 2.600 mm.	250	140	20801961
16	Boquerel cónico de goma	250	125/150/200	20808861
17	Pértiga telescópica para boquerel cónico de goma boquerel cónico de goma (20808861).			20374287

16



17



Boquereles para tubos de escape integrados y cubiertos

18



	Descripción	Tubo de escape Ø, mm simple	Tubo de escape Ø mm Doble (An x Al)	Ø de conexión a manguera, mm	Ref. N.º
18	Boquerel Universal ajustable de plástico y goma. Mango interno en dos posiciones de longitud.	35-70	240 x (35-70)	100	20867261
18	Boquerel Universal ajustable de plástico y goma. Mango interno en dos posiciones de longitud.	35-70	270 x (35-70)	100	20867861

19



Accesorio para boquereles de gases de escape

	Descripción	Ref. N.º
19	Adaptador para tubos de escape dobles, con dos mangueras, cada una con Ø de 100 mm, longitud de 1,0 m	20815061

Mangueras para gases de escape

Las mangueras de gases de escape Nederman están especialmente diseñadas para ser dúctiles y presentar una pérdida de carga muy reducida. Son resistentes a todos los productos químicos de los humos de escape diésel y gasolina y muestran una gran resistencia al esfuerzo mecánico.



1. Manguera termoplástica NTP

- Para la mayoría de las aplicaciones.
- Intervalo de temperatura:
  Uso continuo: hasta +150 °C.
- Liviana y resistente a la abrasión.

Ø de manguera, mm	Longitud de la manguera, m	Ref. N.º
75	5,0	20805062
100	5,0	20805162
100	7,5	20805262
100	10,0	20805362
125	5,0	20805462
125	7,5	20805562
150	5,0	20805662
150	7,5	20805762



2. Manguera de goma resistente al aplastamiento (NR-CP)

- Para un uso más duro e intensivo.
- Intervalo de temperatura:
  Uso continuo: +150 °C.
  Uso intermitente: +170 °C.

Ø de manguera, mm	Longitud de la manguera, m	Ref. N.º
75	2,5	20820162
75	5,0	20820262
100	2,5	20820362
100	5,0	20820462
100	7,5	20820562
100	10,0	20820662
125	2,5	20820762
125	5,0	20820862
125	7,5	20820962
125	10,0	20821062
150	2,5	20821162
150	5,0	20821262
150	7,5	20821362
150	10,0	20821462
200	5,0	20810762
200	10,0	20823962



3. Manguera para altas temperaturas (NFC-3)

- Intervalo de temperatura:
  Uso continuo: +300 °C.
  Uso intermitente: +350 °C.
- Liviana y con alta resistencia a las partículas diésel.

Ø de manguera, mm	Longitud de la manguera, m	Ref. N.º
100	2,5	20822562
100	5,0	20822662
100	7,5	20822762
100	10,0	20822862
125	2,5	20822962
125	5,0	20823062
125	7,5	20823162
125	10,0	20823262
150	2,5	20823362
150	5,0	20823462
150	7,5	20823562
150	10,0	20823662
200	5,0	20823762
200	7,5	20824862
200	10,0	20823862



4. Manguera para temperaturas extremadamente altas (NFC-6.5)

- Intervalo de temperatura:
  Uso continuo: +650 °C.
  Uso intermitente: +750 °C.
- Tejido de alta temperatura sin silicona ni amianto.

Ø de manguera, mm	Longitud de la manguera, m	Ref. N.º
150	2,5	20824462
150	5,0	20824562
200	2,5	20824762
200	5,0	20824662



Accesorios para mangueras de gases de escape

1

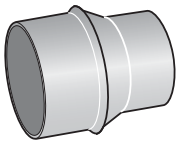

2

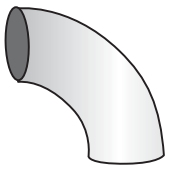

3



4



5



6



7



	Descripción	Ø, mm	Ref. N.º
1	Reductor de manguera, acero galvanizado.	150-125	20344353
1	Reductor de manguera, acero galvanizado.	125-100	20344354
1	Reductor de manguera, acero galvanizado.	100-75	20342483
2	Codo de 90 °, acero galvanizado.	75	20344590
2	Codo de 90 °, acero galvanizado.	100	20344591
2	Codo de 90 °, acero galvanizado.	125	20344592
2	Codo de 90 °, acero galvanizado.	150	20344593
3	Manguito de goma con abrazadera, par.	75	20342489
3	Manguito de goma con abrazadera, par.	100	20342490
3	Manguito de goma con abrazadera, par.	125	20342712
3	Manguito de goma con abrazadera, par.	150	20331552
3	Manguito de goma con abrazadera, par.	200	20373838
4	Conector de manguera, acero galvanizado, con abrazadera y cubierta de goma.	75	20373286
4	Conector de manguera, acero galvanizado, con abrazadera y cubierta de goma.	100	20373287
4	Conector de manguera, acero galvanizado, con abrazadera y cubierta de goma.	125	20373288
4	Conector de manguera, acero galvanizado, con abrazadera y cubierta de goma.	150	20373289
4	Conector de manguera, acero galvanizado, con abrazadera y cubierta de goma.	200	20373290
5	Suspensión de manguera, regulable, goma.	100-150	20374530
5	Suspensión de manguera, plástico duro.	75	20373615
5	Suspensión de manguera, plástico duro.	100	20373607
5	Suspensión de manguera, plástico duro.	125	20373608
5	Suspensión de manguera, plástico duro.	150	20373609
6	Acoplamiento de manguera, con dos manguitos y abrazaderas.	100	20947410
6	Acoplamiento de manguera, con dos manguitos y abrazaderas.	125	20948710
6	Acoplamiento de manguera, con dos manguitos y abrazaderas.	150	20948810
6	Acoplamiento de manguera, con dos manguitos y abrazaderas.	200	20948910
7	Conector rápido con manguito y abrazaderas.	100	20374541
7	Conector rápido con manguito y abrazaderas.	150	20374543
7	Conector rápido, macho de 4" con manguito y abrazaderas.	100	20375049
7	Conector rápido, macho de 6" con manguito y abrazaderas.	150	20376017
8	Kit de conexión para conexión rápida al boquerel.	100	20375048

Piezas de repuesto
extractores de gases de escape

Extractores simples	Manguera superior con manguito/abrazadera	Manguera inferior con manguito/abrazadera	Tirante con tope del tensor	Tensor, con trinquete	Kit de suspensión manual de manguera
N.º de producto	N.º de pieza de repuesto	N.º de pieza de repuesto	N.º de pieza de repuesto	N.º de pieza de repuesto	N.º de pieza de repuesto
20813063	20805062	-	-	-	20332420
20813163	20805162	-	-	-	20332420
20813263	20805262	-	20373996	20343459	-
20814563	20805662	-	-	-	20332420
20813363	20805762	-	20373996	20343459	-
20813463	20372144	20372145	20373996	20343459	-
20813563	20371932	20371931	20373996	20343459	-

Enrollador de manguera de gases de escape con recogida por muelle	Manguera con manguito/abrazadera	Tope de manguera	Manguito/abrazadera de manguera (par)
N.º de producto	N.º de pieza de repuesto	N.º de pieza de repuesto	N.º de pieza de repuesto
20800865	20805062	20344475	20342489
20801465	20820262	20344475	20342489
20810265	20805162	20341188	20342490
20810365	20805262	20341188	20342490
20800665	20820462	20341188	20342490
20805365	20820562	20341188	20342490
20801965	20820662	20341188	20342490
20800465	20805462	20344111	20342712
20801765	20805562	20344111	20342712
20801165	20820862	20344111	20342712
20802065	20820962	20344111	20342712
20802165	20821062	20344111	20342712
20801065	20821262	20344476	20331552
20802265	20821362	20344476	20331552
20802365	20821462	20344476	20331552

Raíl de gases de escape 920 uso en vehículos estacionados	Manguera con manguito/abrazadera	Manguito/abrazadera de manguera (par)	Suspensión de manguera	Tirante con tope del tensor	Línea de suspensión para boquereles
N.º de producto	N.º de pieza de repuesto	N.º de pieza de repuesto	N.º de pieza de repuesto	N.º de pieza de repuesto	N.º de pieza de repuesto
20915720	20805162	20342490	-	-	20373753
20915120	20805262	20342490	-	-	20373753
20915220	20820462	20342490	-	-	20373753
20915620	20805162	20342490	20373607	20373835	-
20915020	20805262	20342490	20373607	20373835	-
20915520	20820462	20342490	20373607	20373835	-
20914320	20821262	20331552	-	-	20373753
20914020	20821262	20331552	20373609	20373835	-

Enrollador de manguera de gases de escape motorizado	Manguera con manguito/abrazadera	Manguito/abrazadera de manguera (par)
N.º de producto	N.º de pieza de repuesto	N.º de pieza de repuesto
20802965	20820562	20342490
20803065	20822762	20342490
20803365	20820962	20342712
20803465	20823162	20342712
20803965	20821462	20331552
20803865	20823562	20331552

* Para recambios de boquereles de gases de escape, véanse las páginas 180-181.

Extensión de brazo	Kit de disco de fricción
N.º de producto	N.º de pieza de repuesto
10506635	10345214
10507735	10345214

Tensor cónico	Tirante con tope	Trinquete
N.º de producto	N.º de pieza de repuesto	N.º de pieza de repuesto
20800431	20373996	20343459
20800631	20373996	20343459

ENROLLADORES DE MANGUERA Y CABLE

Nunca ha sido tan fácil manejar y almacenar mangueras y cables.

Nederman lleva más de 60 años desarrollando y fabricando enrolladores de manguera y cable de alta calidad para uso industrial. Actualmente nuestros enrolladores se instalan en todo el mundo para todo tipo de aplicación e industria imaginable. Contribuyen a crear a mejorar la eficiencia, la seguridad y, también, a reducir costes a nuestros clientes. Algunos de las razones más importantes para usar los enrolladores de cable Nederman son:

- Menor desgaste y rotura de manguera y cables, muchos de ellos de elevado precio
- Facilita el manejo y almacenamiento de mangueras y cables
- Hace que sea más fácil mantener los suelos y las superficies de trabajo despejados de mangueras y cables
- Se reduce notablemente el riesgo de accidentes causado por tropiezos con cables y mangueras
- En general, mejor entorno de trabajo

185

204



Enrolladores de manguera y cable



Fluido/ Aplicación	Máx. presión de funcionamiento, MPa (psi)	Dimensión de la manguera, Ø int. mm (in)	Serie H20 Longitud máx. de la manguera, m	Serie H30 Longitud máx. de la manguera, m	Serie 883 Longitud máx. de la manguera, m	Serie 893 Longitud máx. de la manguera, m	Serie 888/889 Longitud máx. de la manguera, m	Serie 884 Longitud máx. de la manguera, m	Serie 876 Longitud máx. de la manguera, m
Aire/Agua	1,2 (175)	6 (1/4)	12						
Aire/Agua	1,2 (175)	8 (5/16)	8						
Aire/Agua	1,5 (220)	8 (5/16)		12					
Aire/Agua	1,5 (220)	10 (3/8)		10	15	15	15/20		
Aire/Agua	1,5 (220)	12,5 (1/2)			10	10	10/15	30	
Aire/Agua	1,5 (220)	19 (3/4)						15	
Aire/Agua	1,5 (220)	25 (1)						10	
Agua – Alimentación	2,0 (290)	12,5 (1/2)				10	10/13+2	20	
Agua – Alimentación	2,0 (290)	19 (3/4)						15	
Agua – Alimentación	2,0 (290)	25 (1)						10	
Agua – Alta presión	25 (3625)	10 (3/8)			13	15	15/18	25	
Aceite	5,0 (725)	19 (3/4)						15	
Aceite	5,0 (725)	25 (1)						10	
Aceite	7,5 (1090)	12,5 (1/2)			10	10	10/15	30	
Grasa	35 (5075)	6 (1/4)			15	15	15 /	25	
Oxígeno y acetileno	2,0 (290)	2 x 6,3 (1/4)							20
Oxígeno y acetileno	2,0 (290)	2 x 10 (3/8)							15
Oxígeno y acetileno	2,0 (290)	1 x 6,3 (1/4) + 1 x 10 (3/8)							15
Oxígeno y GLP	2,0 (290)	2 x 10 (3/8)							15

Enrollador de manguera fabricado en acero inoxidable





Fluido/ Aplicación	Máx. presión de funcionamiento, MPa (psi)	Dimensión de la manguera, Ø int. mm (in)	Serie 893, Longitud máx. de la manguera, m	Serie 888/889, Longitud máx. de la manguera, m	Serie 886, Longitud máx. de la manguera, m
Agua	10 (1450)	12,5 (1/2)	10	10/15	25
Agua – Alimentación	2,0 (290)	12,5 (1/2)			25
	2,0 (290)	19 (3/4)			18
	2,0 (290)	25 (1)			10
Agua – Alta presión	25 (3625)	10 (3/8)	15	15/20	25

Enrolladores de manguera con aprobación EX

Diseñado para uso en zonas EX y donde se exigen altos niveles de higiene y resistencia a la corrosión. Disponible con o sin mangueras.

Fluido/ Aplicación	Presión máx. de funcionamiento MPa (psi)	Dimensión de la manguera, Ø int. mm (in)	Serie 889 Longitud máx. de la manguera, m	Serie 886 Longitud máx. de la manguera, m
Aire/Agua	2,0 (290)	12,5 (1/2)	15	25
Aire/Agua	2,0 (290)	19 (3/4)	-	15



Enrollador de cable

Serie 20 y 30 para 230 V/2.300 W.
Serie 793 para 230 V/3.800 W, (monofásico), o 400 V/6.900 W, (trifásico).

Serie C20 longitud del cable, m	Serie C30 longitud del cable, m	Serie 793 monofásico, longitud del cable, m	Serie 793 trifásico, longitud del cable, m
12	17	18/25	15/22



Enrollador de manguera Serie H20



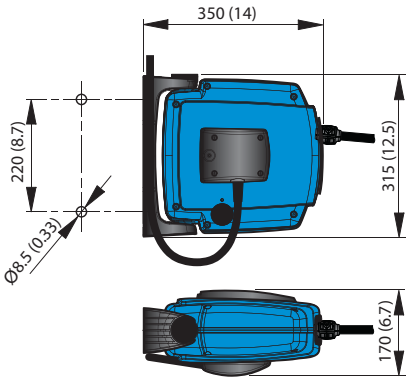

Enrollador de manguera de alta calidad, funcional y fácil de utilizar para uso industrial o para talleres de bricolaje. Diseño robusto fabricado en material compuesto resistente a los golpes. Equipado con un soporte de pared pivotante que se monta fácilmente en el enrollador, lo que hace que su instalación sea sencilla. Cuenta con bloqueo de seguridad para lograr un servicio seguro. Muy adecuado para el uso con herramientas neumáticas, grapadoras, pistolas de soplado, etc.

- Soporte de fijación en pared de simple montaje a presión.
- Trinquete de seguridad único.
- Tambor con dobles rodamientos a bolas.
- Manguera con boquilla de conexión y protector de manguera.
- Fácil mantenimiento.





Fluido/ Aplicación	Presión máx. de funcionamiento MPa (psi)	Manguera de distribución, Ø int. mm (in)	Manguera de distribución Longitud, m	Manguera de conexión, Ø int. mm (in)	Manguera de conexión Longitud, m	Boquilla de la manguera de distribución	Peso, kg	Ref. nº
Aire/ Agua	1,2 (175)	6 (1/4)	12	10 (3/8)	1	1/4" (macho)	~3	30800220
Aire/ Agua	1,2 (175)	8 (5/16)	8	10 (3/8)	1	1/4" (macho)	~3	30800420

Temp. agua máxima recomendada +40 ° C.

Enrollador de manguera Serie H30

Enrollador de manguera de alta calidad, funcional y fácil de utilizar para uso industrial o para talleres de bricolaje. Diseño robusto fabricado en material compuesto resistente a los golpes. Equipado con un soporte de pared pivotante que se monta fácilmente en el enrollador, lo que hace que su instalación sea sencilla. Cuenta con bloqueo de seguridad para lograr un servicio seguro. Muy adecuado para el uso con herramientas neumáticas, grapadoras, pistolas de soplado, etc.

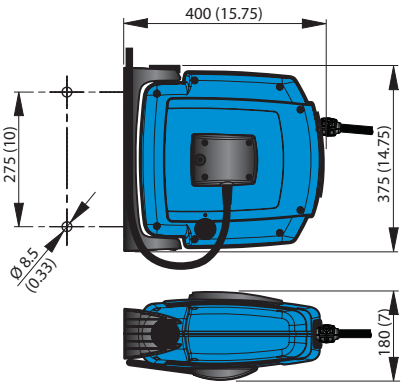



- Soporte de fijación en pared de simple montaje a presión.
- Trinquete de seguridad único.
- Tambor con dobles rodamientos a bolas.
- Manguera con boquilla de conexión y protector de manguera.
- Fácil mantenimiento.





Fluido/ Aplicación	Presión máx. de funcionamiento MPa (psi)	Manguera de distribución, Ø int. mm (in)	Manguera de distribución Longitud, m	Manguera de conexión, Ø int. mm (in)	Manguera de conexión Longitud, m	Boquilla de la manguera de distribución	Peso, kg	Ref. nº
Aire/ Agua	1,5 (220)	8 (5/16)	12	10 (3/8)	1	1/4" (macho)	~4	30800230
Aire/ Agua	1,5 (220)	10 (3/8)	10	10 (3/8)	1	3/8" (macho)	~4	30800430

Temp. agua máxima recomendada +40 °C. Material 100% reciclable.

Enrollador de manguera Serie 883



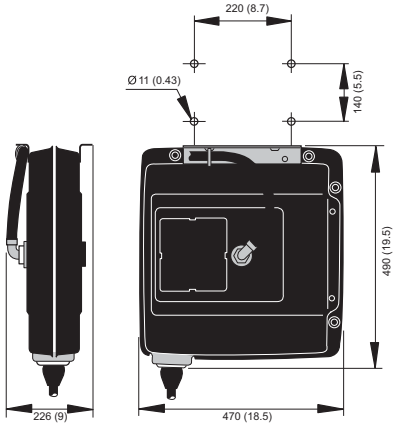

Enrollador de manguera con carcasa de acero de tamaño medio para montaje en pared o techo. Muy adecuado para aplicaciones en talleres de reparación y mantenimiento de vehículos. Suministrado con soporte de fijación de sencilla instalación.

- Es posible regular fácilmente la tensión del resorte desde el exterior.
- Mantenimiento rápido y sencillo.
- Sustitución de la manguera muy sencilla y sin tener que desmontar el enrollador.



Fluido/ Aplicación	Presión máx. de funcionamiento, MPa (psi)	Manguera de distribución, Ø int. mm (in)	Manguera de distribución, Longitud, m	Manguera de conexión, Ø int. mm (in)	Manguera de conexión, Longitud, m	Material de la manguera	Tipo de manguera (véase el final del capítulo)	Peso, kg	Enrollador con manguera Ref. nº	Enrollador sin manguera Ref. nº
Aire/ Agua	1,5 (220)	10 (3/8)	15	12,5 (1/2)	1	Goma	B	14-16	30800883	30800783
Aire/ Agua	1,5 (220)	12,5 (1/2)	10	12,5 (1/2)	1	Goma	B	14-16	30801083	30800983
Agua – Alta presión	25 (3625)	10 (3/8)	13	10 (3/8)	1	Goma	G	14-16	30802283	30802183
Aceite	7,5 (1090)	12,5 (1/2)	10	12,5 (1/2)	1	Goma	I	14-16	30801283	30801183
Grasa	35 (5075)	6 (1/4)	15	6 (1/4)	1	Goma	J	14-16	30801883	30801383

Enrollador de manguera, Serie 888/889

Los enrolladores de la serie 889, enrolladores abiertos de tamaño medio, están equipados con tambores ligeramente más grandes y, por tanto, pueden adaptarse mangueras más largas que las de la serie 888. Gracias a su diseño abierto, son muy fáciles a reparar, mantener y limpiar. Se pueden montar en la pared o en el techo.

- La posición de salida se puede ajustar 120° para obtener un ángulo óptimo de recogida y estiramiento de la manguera.
- Es posible regular fácilmente la tensión del resorte desde el exterior.
- Trinquete fácilmente desmontable en caso necesario.

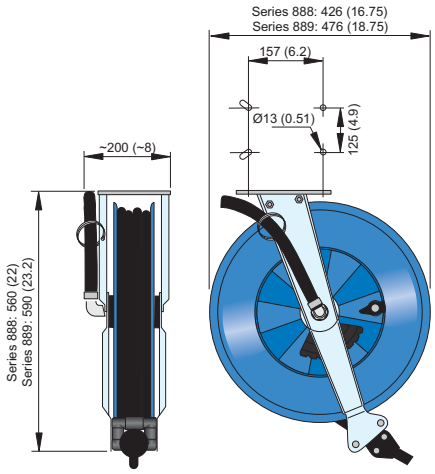



Fluido/ Aplicación	Presión máx. de funcionamiento, MPa (psi)	Manguera de distribución, Ø int. mm (in)	Manguera de distribución Longitud, m	Manguera de conexión, Ø int. mm (in)	Manguera de conexión Longitud, m	Material de la manguera	Tipo de manguera (véase el final del capítulo)	Peso, kg	Enrollador con manguera Ref. nº	Enrollador sin manguera Ref. nº
Aire/Agua	1,5 (220)	10 (3/8)	15	12,5 (1/2)	1	Goma	B	11-16	30800688	30800388
Aire/Agua	1,5 (220)	10 (3/8)	20	12,5 (1/2)	1	Goma	B	11-16	30800689	30800589
Aire/Agua	1,5 (220)	12,5 (1/2)	10	12,5 (1/2)	1	Goma	B	11-16	30800888	30800788
Aire/Agua	1,5 (220)	12,5 (1/2)	15	12,5 (1/2)	1	Goma	B	11-16	30800889	30800789
Agua – Alimentación	2,0 (290)	12,5 (1/2)	10	12,5 (1/2)	1	Goma	E	11-16	30801088	–
Agua – Alimentación	2,0 (290)	12,5 (1/2)	13+2	12,5 (1/2)	1	Goma	E	11-16	30801089	–
Agua – Alta presión	25 (3625)	10 (3/8)	15	10 (3/8)	1	Goma	G	11-16	30801888	30801788
Agua – Alta presión	25 (3625)	10 (3/8)	18	10 (3/8)	1	Goma	G	11-16	30801889	30801789
Aceite	7,5 (1090)	12,5 (1/2)	10	12,5 (1/2)	1	Goma	I	11-16	30801688	30801588
Aceite	7,5 (1090)	12,5 (1/2)	15	12,5 (1/2)	1	Goma	I	11-16	30801689	30801589
Grasa	35 (5075)	6 (1/4)	15	6 (1/4)	1	Goma	J	11-16	30802688	30802588

Enrollador de manguera Serie 893



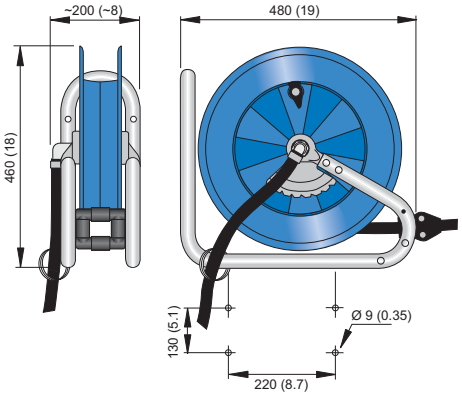

Enrollador de tamaño medio de diseño abierto resistente. Gracias a su diseño abierto, los enrolladores son fáciles de reparar, mantener y limpiar. Se pueden montar en la pared o en el techo. Versátil y fácil de montar en entornos industriales y en talleres.

- La posición de salida se puede ajustar para obtener un ángulo óptimo de recogida y estiramiento de la manguera.
- Es posible regular fácilmente la tensión del resorte desde el exterior.
- Diseño resistente y flexible.



Fluido/ Aplicación	Máx. presión de funcionamiento, MPa (psi)	Manguera de distribución, Ø int. mm (in)	Manguera de distribución, Longitud, m	Manguera de conexión, Ø int. mm (in)	Manguera de conexión, Longitud, m	Material de la manguera	Tipo de manguera (véase el final del capítulo)	Peso, kg	Enrollador con manguera ref. nº	Enrollador sin manguera ref. nº
Aire/Agua	1,5 (220)	10 (3/8)	15	12,5 (1/2)	1	Goma	B	13-16	30800693	30800393
Aire/Agua	1,5 (220)	12,5 (1/2)	10	12,5 (1/2)	1	Goma	B	13-16	30800893	30800793
Agua – Alimentación	2,0 (290)	12,5 (1/2)	10	12,5 (1/2)	1	Goma	E	13-16	30801093	-
Agua – Alta presión	25 (3625)	10 (3/8)	15	10 (3/8)	1	Goma	G	13-16	30801893	30801793
Aceite	7,5 (1090)	12,5 (1/2)	10	12,5 (1/2)	1	Goma	I	13-16	30801693	30801593
Grasa	35 (5075)	6 (1/4)	15	6 (1/4)	1	Goma	J	13-16	30802693	30802593

100% reciclable.

Enrollador de manguera Serie 884

Enrollador de manguera de amplia apertura en fundición de aluminio y recubierto con epoxi, lo que le hace especialmente robusto y resistente a la corrosión. Especialmente diseñado para albergar mangueras largas y pesadas. Equipado con rodamientos a bolas en el tambor y rótula para minimizar la fricción.

- Robusto, resistente a la corrosión y a los impactos.
- Salida ajustable para obtener un ángulo de enrollamiento óptimo.
- Reparación y limpieza sencillas.



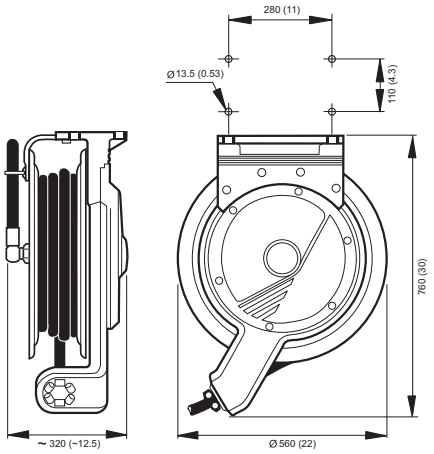

Fluido/ Aplicación	Presión máx. de funcionamiento, MPa (psi)	Manguera de distribución, Ø int. mm (in)	Manguera de distribución, Longitud, m	Manguera de conexión, Ø int. mm (in)	Manguera de conexión, Longitud, m	Material de la manguera	Tipo de manguera (véase el final del capítulo)	Peso, kg	Enrollador con manguera ref. nº	Enrollador sin manguera ref. nº
Aire/Agua	1,5 (220)	12,5 (1/2)	20	12,5 (1/2)	1	Goma	D	28-35	30810284	30810184
Aire/Agua	1,5 (220)	12,5 (1/2)	30	12,5 (1/2)	1	Goma	D	28-35	30817484	30817384
Aire/Agua	1,5 (220)	19 (3/4)	15	19 (3/4)	1	Goma	D	28-35	30810484	30810384
Aire/Agua	1,5 (220)	25 (1)	10	25 (1)	1	Goma	D	28-35	30810684	30810584
Agua – Alimentación	2,0 (290)	12,5 (1/2)	20	12,5 (1/2)	1	Goma	E	28-35	30810884	–
Agua – Alimentación	2,0 (290)	19 (3/4)	15	19 (3/4)	1	Goma	E	28-35	30811284	30812184
Agua – Alimentación	2,0 (290)	25 (1)	10	25 (1)	1	Goma	E	28-35	30811484	30813384
Agua – Alta presión	25 (3625)	10 (3/8)	25	10 (3/8)	1	Goma	G	28-35	30811684	30811584
Aceite	7,5 (1090)	12,5 (1/2)	20	12,5 (1/2)	1	Goma	I	28-35	30811884	30811784
Aceite	7,5 (1090)	12,5 (1/2)	30	12,5 (1/2)		Goma	I	28-35	30813684	30813584
Aceite	5,0 (725)	19 (3/4)	15	19 (3/4)	1	Goma	I	28-35	30812284	30812184
Aceite	5,0 (725)	25 (1)	10	25 (1)	1	Goma	I	28-35	30813484	30813384
Diésel*	5,0 (725)	–	–	–	1	–	–	28-35	–	30814584
Grasa	35 (5075)	6 (1/4)	25	6 (1/4)	1	Goma	J	28-35	30813284	–

* Para manguera de 15 m (3/4"). Conexiones en enrollador: BSP macho 3/4". 100% reciclable.

Enrollador de manguera Serie 876



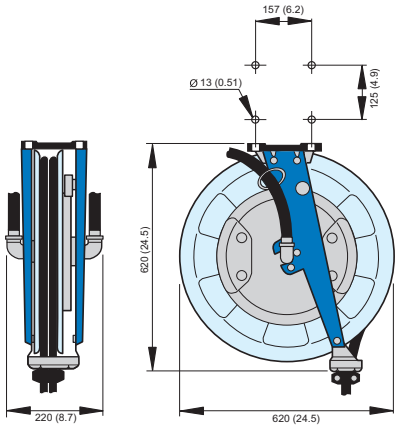

El enrollador perfecto para manejar mangueras dobles para gestionar suministros de oxígeno/acetileno u oxígeno/GLP. Se trata de una aplicación en la que la seguridad es esencial.

- Manguera de alimentación y almacenamiento en tambor en un almacén.
- Diseño abierto por seguridad y para facilitar el mantenimiento.
- Fabricado completamente en acero.



Fluido/ Aplicación	Máx. presión de funcionamiento, MPa (psi)	Manguera de distribución, Ø int. mm (in)	Manguera de distribución, Longitud, m	Manguera de conexión, Ø int. mm (in)	Manguera de conexión, Longitud, m	Tipo de manguera (véase el final del capítulo)	Peso, kg	Enrollador con manguera ref. nº	Enrollador sin manguera ref. nº
Oxígeno y acetileno	2,0 (290)	2 x 6,3 (1/4)	20	2 x 6,3 (1/4)	1	K	26-30	30828476	30828376
Oxígeno y acetileno	2,0 (290)	1 x 6,3 (1/4) + 1 x 10 (3/8)	15	1 x 6,3 (1/4) + 1 x 10 (3/8)	1	K	26-30	30827276	30827176
Oxígeno y acetileno	2,0 (290)	2 x 10 (3/8)	15	2 x 10 (3/8)	1	K	26-30	30827476	30827376
Oxígeno y GLP	2,0 (290)	2 x 10 (3/8)	15	2 x 10 (3/8)	1	K	26-30	30827676	30827576

100% reciclable.

Enrollador de manguera de acero inoxidable, Serie 888/889

Los enrolladores de la serie 889, enrolladores abiertos de tamaño medio, están equipados con tambores ligeramente más grandes y, por tanto, pueden adaptarse a mangueras más largas que las de la serie 888. Estos enrolladores presentan un funcionamiento destacable en entornos con alta humedad donde la higiene es esencial y existe riesgo de agresión química. Gracias a su diseño abierto, los enrolladores son fáciles de reparar, mantener y limpiar. Se pueden montar en la pared o en el techo.

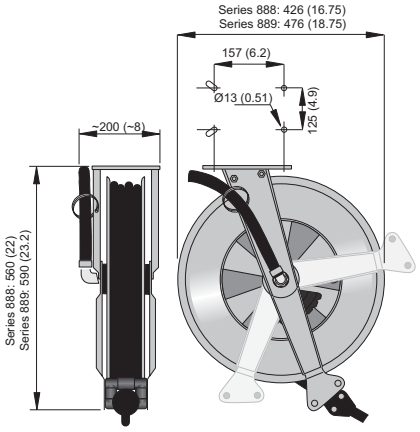



- Todos los componentes están fabricados en acero inoxidable y materiales compuestos resistentes a agentes químicos.
- Diseño abierto para facilitar la limpieza.
- La posición de salida se puede ajustar 120° para obtener un ángulo óptimo de recogida y estiramiento de la manguera.

Fluido/ Aplicación	Presión máx. de funcionamiento, MPa (psi)	Manguera de distribución, Ø int. mm (in)	Manguera de distribución, Longitud, m	Manguera de conexión, Ø int. mm (in)	Manguera de conexión, Longitud, m	Material de la manguera	Tipo de manguera (véase el final del capítulo)	Peso, kg	Enrollador con manguera ref. nº	Enrollador sin manguera ref. nº
Agua – Alimentación	2,0 (290)	12,5 (1/2)	10	12,5 (1/2)	1	Goma	E	14-18	30803688	30803588
Agua – Alimentación	2,0 (290)	12,5 (1/2)	15	12,5 (1/2)	1	Goma	E	14-18	30803689	30803589
Agua – Alta presión	25 (3625)	10 (3/8)	15	10 (3/8)	1	Goma	G	14-18	30803888	30803788
Agua – Alta presión	25 (3625)	10 (3/8)	20	10 (3/8)	1	Goma	G	14-18	30803889	30803789

100% reciclable.

Enrollador de manguera de acero inoxidable Serie 893

Enrollador abierto de tamaño medio que presenta un comportamiento excepcional en entornos de alta humedad, donde la higiene es esencial y existe riesgo de agresión química. Gracias a su diseño abierto, el enrollador es fácil de reparar, de mantener y de limpiar. Se pueden montar en la pared o en el techo.

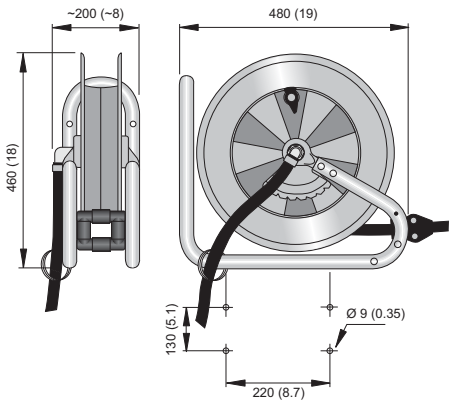



- Todos los componentes están fabricados en acero inoxidable y materiales compuestos resistentes a agentes químicos.
- Diseño abierto para facilitar la limpieza.
- La posición de salida se puede ajustar para obtener un ángulo óptimo de recogida y estiramiento de la manguera.

Fluido/ Aplicación	Presión máx. de funcionamiento, MPa (psi)	Manguera de distribución, Ø int. mm (in)	Manguera de distribución, Longitud, m	Manguera de conexión, Ø int. mm (in)	Manguera de conexión, Longitud, m	Material de la manguera	Tipo de manguera (véase el final del capítulo)	Peso, kg	Enrollador con manguera ref. nº	Enrollador sin manguera ref. nº
Agua – Alimentación	2,0 (290)	12,5 (1/2)	10	12,5 (1/2)	1	Goma	E	14-18	30803293	30803193
Agua – Alta presión	25 (3625)	10 (3/8)	15	10 (3/8)	1	Goma	G	14-18	30803493	30803393

100% reciclable.

Enrollador de manguera de acero inoxidable Serie 886



Este enrollador de manguera, realizado completamente en acero inoxidable está fabricado especialmente para la industria alimentaria cumpliendo sus altos requisitos de higiene. Por tanto, es muy fácil de limpiar gracias a sus extremos redondeados donde no tienen cabida las bacterias. Al contar con una rótula de montaje externo, la toma de salida es fácilmente desmontable para facilitar una exhaustiva limpieza.

- Su diseño exclusivo facilita la limpieza.
- Cumple los requisitos higiénicos internacionales.
- Capacidad de manguera de hasta 25 m.

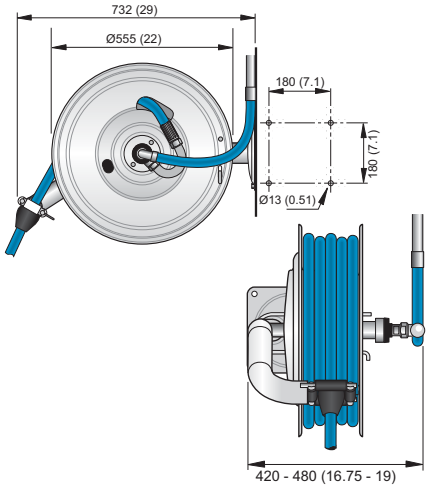

Enrolladores sin manguera

Fluido/Aplicación	Presión máx. de funcionamiento, MPa (psi)	Para dimensiones de manguera, Ø int. mm (in)	Para dimensiones de manguera Longitud, m	Peso sin manguera, kg	Enrollador sin manguera ref. nº
Agua	2,0 (290)	19 (3/4)	18	28	30800186
Agua	2,0 (290)	25 (1)	10	28	30802186
Agua	10 (1450)	12,5 (1/2)	25	28	30800386
Agua – Alta presión	25 (3625)	10 (3/8)	25	28	30801386

Mangueras con acoplamientos de acero galvanizado

Fluido/Aplicación	Presión máx. de funcionamiento, MPa (psi)	Tipo de manguera (véase el final del capítulo)	Ø int. mm (in)	Manguera de distribución Longitud, m	Manguera de distribución Ref. nº	Manguera de conexión Longitud, m	Manguera de conexión Ref. nº
Agua – Alimentación	2,0 (290)	E	12,5 (1/2)	25	30371898	1	30373670
Agua – Alimentación	2,0 (290)	E	19 (3/4)	18	30371897	1	30373674
Agua – Alimentación	2,0 (290)	E	25 (1)	10	30373663	1	30373664
Agua – Alta presión	25 (3625)	G	10 (3/8)	25	30371900	1	30344852

Mangueras con acoplamiento de acero inoxidable

Fluido/Aplicación	Máx. presión de funcionamiento, MPa (psi)	Tipo de manguera (véase el final del capítulo)	Ø int. mm (in)	Manguera de distribución Longitud, m	Manguera de distribución Ref. nº	Manguera de conexión Longitud, m	Manguera de conexión Ref. nº
Agua – Alimentación	2,0 (290)	F	12,5 (1/2)	25	30371951	1	30373671
Agua – Alimentación	2,0 (290)	F	19 (3/4)	18	30371950	1	30373675
Agua – Alimentación	2,0 (290)	F	25 (1)	10	30373665	1	30373666
Agua – Alta presión	25 (3625)	H	10 (3/8)	25	30371953	1	30373669

100% reciclable.

Enrollador de manguera Serie 889 Ex



Los enrolladores de la serie 889 Ex están equipados con mangueras de tamaño medio para uso industrial. Todos sus componentes principales están fabricados en acero inoxidable o en material compuesto eléctricamente conductivo, requerimiento necesario para entornos explosivos o químicamente agresivos. El diseño del enrollador facilita la limpieza permitiendo su instalación en áreas con estrictos requisitos de higiénicos. Aprobado para la instalación en zonas ATEX 1, 2, 21 y 22 en conformidad con ATEX 94/9/CE. Categoría de equipo 2GD, grupo de gas IIB.

Fluido/Aplicación	Máx. presión de funcionamiento, MPa (psi)	Manguera de distribución, Ø int. mm (in)	Manguera de distribución, Longitud, m	Manguera de conexión, Ø int. mm (in)	Manguera de conexión, Longitud, m	Material de la manguera	Tipo de manguera (véase el final del capítulo)	Peso, kg	Enrollador con manguera ref. nº	Enrollador sin manguera ref. nº
Aire/Agua	2,0 (290)	12,5 (1/2)	15	12,5 (1/2)	1	Goma	M	18	30804689	30804789

100% reciclable.

Enrollador de manguera Serie 886 Ex



La serie 886 Ex es un enrollador para uso industrial donde se necesitan mangueras de gran longitud. Todos los componentes principales están fabricados en acero inoxidable o en material compuesto eléctricamente conductivo, requisito necesario para entornos explosivos o químicamente agresivos. El diseño del enrollador facilita la limpieza permitiendo su instalación en áreas con estrictos requisitos de higiénicos. Aprobado para la instalación en zonas ATEX 1, 2, 21 y 22 en conformidad con ATEX 94/9/CE. Categoría de equipo 2GD, grupo de gas IIB.

Fluido/ Aplicación	Máx. presión de funcionamiento, MPa (psi)	Manguera de distribución, Ø int. mm (in)	Manguera de distribución, Longitud, m	Manguera de conexión, Ø int. mm (in)	Manguera de conexión, Longitud, m	Material de la manguera	Tipo de manguera (véase el final del capítulo)	Peso, kg	Enrollador con manguera ref. nº	Enrollador sin manguera ref. nº
Aire/Agua	2,0 (290)	12,5 (1/2)	25	12,5 (1/2)	1	Goma	M	28-34	30804686	30804786
Aire/Agua	2,0 (290)	19 (3/4)	15	19 (3/4)	1	Goma	M	28-34	30804886	30804986

Enrollador de manguera de acero inoxidable resistente a ácidos Serie 886

En entornos muy agresivos, como plataformas offshore con ambiente altamente salino, en piscinas con alto contenido de cloro o en otras aplicaciones con sustancias agresivas, puede existir riesgo de corrosión con el acero inoxidable normal (AISI 304 - SS 2333). Para este tipo de aplicación, Nederman ofrece una serie 886 Ex tal y como ya se ha indicado, pero con todos los componentes fabricados en acero inoxidable resistente a ácidos, (AISI 316 - SS 2343) y materiales compuestos resistentes químicamente. Aprobado para la instalación en zonas ATEX 1, 2, 21 y 22 en conformidad con ATEX 94/9/CE. Categoría de equipo 2GD, grupo de gas IIB.

Fluido/Aplicación	Máx. presión de funcionamiento, MPa (psi)	Manguera de distribución, Ø int. mm (in)	Manguera de distribución, Longitud, m	Manguera de conexión, Ø int. mm (in)	Manguera de conexión Longitud, m	Material de la manguera	Tipo de manguera (véase el final del capítulo)	Peso/kg	Enrollador con manguera, ref. nº
Aire/Agua	2,0 (290)	10 (3/8)	25	10 (3/8)	1	Goma	M	35	30806086
Aire/Agua	2,0 (290)	12,5 (1/2)	25	12,5 (1/2)	1	Goma	M	35	30806286
Aire/Agua	2,0(290)	19 (3/4)	15	19 (3/4)	1	Goma	M	35	30806486
Agua – Alta presión	25,0 (3625)	10 (3/8)	25	10 (3/8)	1	Goma	H	35	30806686

Enrollador de manguera de vacío Serie 881 Ex



El enrollador de manguera de vacío de la serie 881 Ex facilita la manipulación de mangueras de aspiración largas y pesadas y ofrece sistema de almacenamiento seguro y ordenado para cuando no se usan. Enrollador equipado con válvula automática que abre y cierra en función de cuando se desenrolla y enrolla la manguera. El enrollador también está equipado con un microinterruptor que manda una señal de arranque/paro de la unidad de aspiración cuando se enrolla y desenrolla la manguera.

Enrollador aprobado para instalación en la zona 22 de ATEX en conformidad con la directiva ATEX 94/9/CE, categoría de equipo 3D. Suministrado con soporte independiente de pared para una sencilla instalación.

- Antiestático.
- Con válvula integrada y microinterruptor.
- Aprobación ATEX.

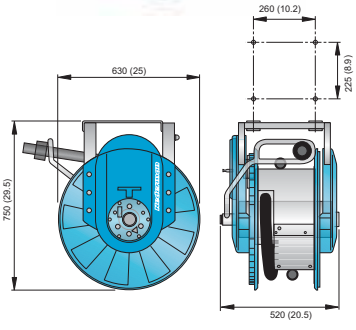

Aspiración máx., kPa (psi)	Dimensiones de la manguera, Ø int. mm (in)	Dimensiones de la manguera, Longitud, m	Tipo de manguera (véase el final del capítulo)	Peso, kg	Enrollador con manguera ref. nº	Enrollador sin manguera ref. nº
45 (7)	38 (1 1/2)	10	L	26-28	30805881	30805981
45 (7)	50 (2)	10	L	26-28	30806081	30805981

NOTA: todos los enrolladores se entregan sin manguera de conexión. 100% reciclable.

Kit de instalación

Incluye todo el material de instalación necesario para conexiones a tuberías con Ø de 63 mm o con Ø de 100 mm (derivación, manguitos de unión, manguera de conexión P63, soportes 300 mm, cable piloto, caja de conexiones, correas, abrazaderas de manguera).

Ø sistema de tuberías, mm	Ref. nº
63	30374390
100	30374389

Enrollador de cable Serie C20



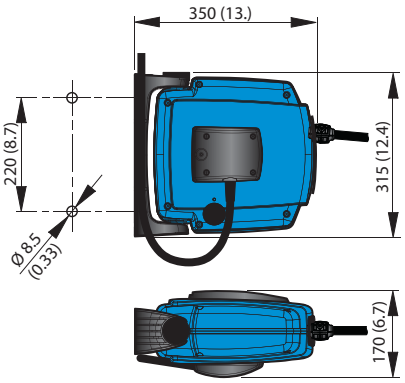

Enrollador de manguera de alta calidad, funcional y fácil de utilizar para uso industrial o para talleres de bricolaje. Diseño robusto fabricado en material compuesto resistente a los golpes. Equipado con un soporte de pared pivotante que se monta fácilmente en el enrollador, lo que hace que su instalación sea sencilla. Cuenta con bloqueo de seguridad para lograr un servicio seguro. Es muy adeudado para herramientas eléctricas o lámparas de trabajo.

- Soporte de fijación en pared de simple montaje a presión.
- Trinquete de seguridad único.
- Tambor con dobles rodamientos a bolas.
- IP 55.
- Cable de goma.
- El cable se sustituye fácilmente.

Tensión, V entrada	Potencia máx., W	Conductores, nº x mm²	Cable de distribución, Longitud, m	Cable de distribución, tipo	Cable de conexión, nº x mm²	Cable de conexión, longitud, m	Peso, kg	Ref. nº
230	2300	3G1.5	12	H07RN-F	3G1.5	1	~4	30700220
230	2300	3G1.5	12	H07RN-F	3G1.5	1	~4	30700420*
230	2300	3G2.5	12	H07RN-F	3G2.5	1	~4	30700620

*Cable de distribución con enchufe hembra europeo y cable de conexión con enchufe macho europeo, IP 44. 100% reciclable.

Enrollador de cable Serie C20 con lámpara



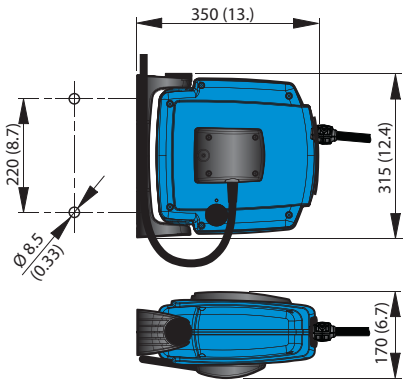



Enrollador de cable con LED o lámpara de trabajo fluorescente. Las lámparas de trabajo disponen de un diseño compacto con interruptor de encendido/apagado, gancho basculante, lente de policarbonato con cristal de seguridad y mango ergonómico. El enrollador dispone de un transformador integrado.

- Soporte de fijación en pared de simple montaje a presión.
- Trinquete de seguridad único.
- Tambor con cojinetes de bolas en ambos lados.
- Nivel de protección IP 55.
- Cable eléctrico de goma.

Tensión, entrada V	Tensión, lámpara V	Potencia máx. lámpara W	Tipo de lámpara	Conductores, nº x mm²	Cable de distribución, Longitud, m	Cable de distribución, tipo	Cable de conexión, nº x mm²	Cable de conexión, longitud, m	Peso, kg	Ref. nº
110-230	24	7	LED	2G1.0	12	H05RN-F	2G1.0	1	~5	30702020
110-230	24	11	Fluorescente	2G1.0	12	H05RN-F	2G1.0	1	~5	30702220

100% reciclable.

Enrollador de cable Serie C30

Enrollador de manguera de alta calidad, funcional y fácil de utilizar para uso industrial o para talleres de bricolaje. Diseño robusto fabricado en material compuesto resistente a los golpes. Equipado con un soporte de pared pivotante que se monta fácilmente en el enrollador, lo que hace que su instalación sea sencilla. Cuenta con bloqueo de seguridad para lograr un servicio seguro. Es muy adeudado para herramientas eléctricas o lámparas de trabajo.

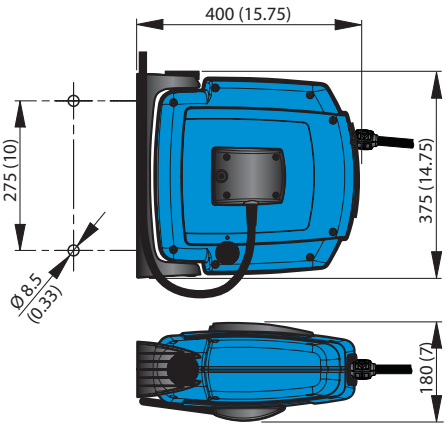



- Soporte de fijación en pared de simple montaje a presión.
- Trinquete de seguridad único.
- Tambor con dobles rodamientos a bolas.
- IP 55.
- Cable de goma.
- El cable se sustituye fácilmente.



Tensión, V	Intensidad, A	Potencia máx., W	Conductores, nº x mm²	Cable de distribución, Longitud, m	Cable de distribución, tipo	Cable de conexión, nº x mm²	Cable de conexión, longitud, m	Peso, kg	Ref. nº
230	10	2300	3G1.5	17	H07RN-F	3G1.5	1	~6	30700230
230	10	2300	3G1.5	17	H07RN-F	3G1.5	1	~6	30700430*
230	10	2300	3G2.5	17	H07RN-F	3G2.5	1	~6	30700630

*Cable de distribución con enchufe hembra europeo y cable de conexión con enchufe macho europeo, IP 44. 100% reciclable.

Enrollador de cable Serie 793



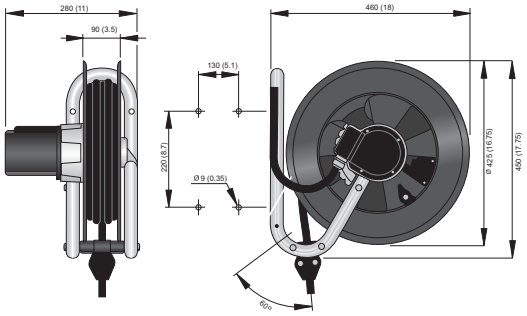

Un enrollador de cable para trabajos pesados, para uso en entornos industriales. Disponibles en versiones monofásicas y trifásicas, además incluye un protector térmico de sobrecarga. Puede contener cables de hasta 25 m. Los componentes están fabricados en materiales compuestos y acero galvanizado.

- Nivel de protección: IP 55.
- Probado y certificado según IEC 61316.
- Cable de goma.



Tensión, V	Intensidad, A	Potencia máx. W	nº de fases	Conductores, nº x área, mm^2	Cable de distribución, longitud, m	Cable de distribución, tipo	Cable de conexión, longitud, m	Peso, kg	Enrollador con cable Ref. nº
230	16	3800	1	3G2.5	18	H07RN-F	1	14-16	30700293
230	16	3800	1	3G2.5	25	H07RN-F	1	14-16	30700493
400	10	6900	3	5G2.5	15	H07RN-F	1	14-16	30701293
400	10	6900	3	5G2.5	22	H07RN-F	1	14-16	30701493

100% reciclable.

Equilibrador Serie 810

El equilibrador de la serie 810 hace que la herramienta no pese y minimiza el esfuerzo del operario. El equilibrador está disponible en tres modelos distintos y para nueve rangos diferentes de pesos, que van desde 0,5 kg a 10,9 kg. Material de recubrimiento, compuesto.





- Diseñado con punto de montaje con cadena de seguridad.
- Práctica abrazadera para fijación rápida de herramientas.
- Con abrazadera y grillete de pasador para un montaje rápido y sencillo.

Tipo	Potencia de elevación, kg	Longitud del cable, m	Material del cable	Ref. nº
A	0,5 - 0,9	1,6	Cable de nylon	30800110
A	0,9 -1,8	1,6	Cable de nylon	30800210
B	1,8 - 2,7	2,0	Alambre de acero	30800310
B	2,7 - 3,6	2,0	Alambre de acero	30800410
C	2,7 - 4,0	2,0	Alambre de acero	30800510
C	4,0 - 5,9	2,0	Alambre de acero	30800610
C	5,9 - 8,2	2,0	Alambre de acero	30800710
C	8,2 - 10,9	2,0	Alambre de acero	30800810

Equilibrador Serie 831

El equilibrador soporta la herramienta y la manguera manteniéndolas levantadas en todo momento. Un freno centrífugo incorporado impide que el equilibrador se retraiga con demasiada rapidez, minimizando el riesgo de daños personales o materiales. Longitud de elevación, 8 m.

Descripción	Capacidad, kg	Ref. nº
Equilibrador, con trinquete	5–11	20800431
Equilibrador, con trinquete	7–15	20800631

- Facilita el manejo de la herramienta o la manguera.
- Funcionamiento seguro.
- Longitud de elevación excepcional.

Accesorios	Ref. nº
Soporte giratorio	20331947
Interruptor de inicio/parada	20374015



Accesorios

	Descripción	Ref. nº
	**Soporte de pared pivotante para las series 876, 883, 888, 889, 893 y 793.** El espacio entre orificios y las medidas para el montaje en la pared son los mismos que los de la placa base del enrollador	
	Galvanizado	30372407
	Acero inoxidable	30372408
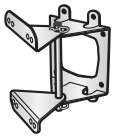	**Soporte de pared basculante para la serie 884 y 886.**	
	Galvanizado	30373667
	Acero inoxidable	30373668
	Pistolas/Lanzas para agua	
	Latón cromado. Azul Equipadas con empuñadura segura y gatillo aislado. Conexión = 1/2" hembra BSP.	30400110 
	Acero inoxidable, calidad 316. Blanco. Equipadas con empuñadura segura y gatillo aislado. Conexión = 1/2" hembra BSP.	30400210 
	Para agua caliente. Acero inoxidable, calidad 316. Rojo. Suministradas con un mango seguro con aislamiento y un gatillo aislado. Conexión = 1/2" hembra BS.	30400310 
Ex 	Homologación EX por TÜV para zonas 1, 2. Acero inoxidable, calidad 316. Negro. Suministradas con un mango seguro con aislamiento y un gatillo aislado. Conexión = 1/2" hembra BSP.	30400211 
	**Pistola de aire comprimido** Con una gran potencia de soplado y diseño ergonómico. Carcasa y gatillo de POM/plástico acetal. Tubo de salida de aire de acero galvanizado. Conexión = 1/4" hembra BSP.	30410110
	**Acoplamientos de alta presión giratorios – adaptador/adaptador – 25 MPa (3.625 psi)**	
	BSP macho de 3/8" – BSP macho de 3/8" – Acero chapado	30431310
	BSP macho de 3/8" – BSP macho de 3/8" – Acero inoxidable	30431410
	Acoplamientos de baja presión pivotantes – adaptador/adaptador – 2,0 MPa (290 psi)	
	Macho de 1/2" – Hembra de 3/8" – latón	30431510
	Macho de 1/2" – Hembra de 1/2" – latón	30431610
	Macho de 1/2" – Hembra de 3/4" – latón	30431710
	Macho de 1/2" – Hembra de 3/8" – acero inoxidable	30431810
	Macho de 1/2" – Hembra de 1/2" – acero inoxidable	30431910
	Macho de 1/2" – Hembra de 3/4" – acero inoxidable	30432010
	**Lámpara de trabajo fluorescente. Se entrega sin cable de alimentación.**	
	230 V CA, 50 Hz, 11 W	30420110
	24 V CA, 50 Hz, 11 W	30420210
	**Pistola de suministro de aceite/anticongelante hasta SAE 140** Incluye: 1/2" Entrada BSP de 1/2", rótula de 45 ° y salida flexible con boquilla manual antigoteo. Conexión: 1/2" macho BSP. NOTA: Empuñadura con dispositivo de bloqueo.	30502050

Accesorios

Descripción	Ref. nº	
Pistola con contador digital para suministro de aceite		
Completo con entrada BSP de 1/2", rótula de 90º y salida flexible con boquilla manual antigoteo. Caudal de 1 a 35 l/min. Precisión ± 0,5 %. Presión máxima de funcionamiento: 70 bares. Conector de rótula estándar de 1/2". Conexión: 1/2" macho BSP.	30508250	
Contador con preselección, entrada BSP de 1/2", rótula de 90º y salida flexible con boquilla manual antigoteo. Caudal de 1 a 30 l/min. Precisión ±0,5% en todo el intervalo de suministro de caudal. Presión máxima de funcionamiento: 65 bares. Cantidad máxima preseleccionable 99,9 litros. Pantalla LCD de 5 dígitos. Conexión: 1/2" macho BSP.	30508350	
Pistolas para fluidos múltiples		
Pistola manual para agua/anticongelante. Conexión: 3/8" hembra BSP.	39900007	
Pistola con contador digital para suministro de anticongelante, líquido de frenos, completa, entrada de 1/2"", rótula de 90 ° y salida flexible con boquilla antigoteo manual. nº Precisión ± 0,5%. Presión máxima de funcionamiento: 70 bares. Conexión: 1/2" macho BSP.	30508650	

Características técnicas de las mangueras

Tipo de manguera	Características técnicas	Intervalo de temperatura, ºC	Acoplamientos de manguera en extremo de manguera libre, manguera de distribución	Acoplamientos de manguera en extremo de manguera libre, manguera de entrada	Conexión de manguera en enrollador, manguera de distribución	Conexión de manguera en enrollador, manguera de entrada
A	Cubierta de PVC y tubo interior de PUR. Malla de tejido sintético.	-10 – +60	Macho de 1/4" ", latón. Con protector de manguera espiral	–	–	Racor de manguera de 3/8" + abrazadera
B	Cubierta de NBR/PVC y tubo interior de NBR. Malla de tejido sintético.	-30 – +100	Macho, cromado	–	Racor de manguera + abrazadera	Racor de manguera de 1/2" + abrazadera
D	Cubierta de NBR/PVC y tubo interior de NBR. Malla de tejido sintético.	-30 – +100	Macho, cromado	–	Racor de manguera + abrazadera	Racor de manguera + abrazadera
E	Cubierta de NBR/PVC y tubo interior de manguera de regulación de suministro de calidad NBR. Malla de tejido sintético.	-20 – +100	Macho de 60 ° cónico, cromado	Hembra de 60 ° cónica, cromada	Macho de 60 ° cónico	Macho de 60 ° cónico
F	Cubierta de NBR/PVC y tubo interior de manguera de regulación de suministro de calidad NBR. Malla de tejido sintético.	-20 – +100	Macho de 60 ° cónico, acero inoxidable	Hembra de 60 ° cónica, acero inoxidable	Macho de 60 ° cónico	Macho de 60 ° cónico
G	Cubierta y tubo interior de goma sintética. Malla de acero simple.	-40 – +155	Hembra de 60 ° cónica, cromada Con empuñadura de manguera de goma	Hembra de 60 ° cónica, cromada	Macho de 60 ° cónico	Macho de 60 ° cónico
H	Cubierta y tubo interior de goma sintética. Malla de acero simple.	-40 – +155	Hembra de 60 ° cónica, acero inoxidable. Con empuñadura de manguera de goma	Hembra de 60 ° cónica, acero inoxidable	Macho de 60 ° cónico	Macho de 60 ° cónico
I	Cubierta y tubo interior de goma con base de SBR. Malla de acero simple.	-40 – +100	Hembra de 60 ° cónica, cromada	Hembra de 60 ° cónica, cromada	Macho de 60 ° cónico	Macho de 60 ° cónico
J	Cubierta y tubo interior sintético, goma resistente al aceite. Malla de acero doble.	-40 – +100	Hembra de 60 ° cónica, cromada	Hembra de 60 ° cónica, cromada	Macho de 60 ° cónico	Macho de 60 ° cónico
K	Cubierta y tubo interior de goma, malla de tejido sintético (según EN-559).	-20 – +80	–	–	Racor de manguera + abrazadera	Racor de manguera + abrazadera
L	Etil-vinil-acetato (EVA) corrugado. Conductor de electricidad.	-40 – +70	–	No se incluye la manguera de entrada	Incluido para Ø 38 mm y Ø 50 mm.	Ø 63 mm
M	Cubierta de CR y tubo interior de NBR. Malla de tejido sintético. Conductor de electricidad.	-30 – +80	Hembra de 60 ° cónica, acero inoxidable	Hembra de 60 ° cónica, acero inoxidable	Macho de 60 ° cónico	Macho de 60 ° cónico

NOTA: Las medidas de la rosca de los acoplamientos son siempre las mismas que las de la manguera, salvo que se especifique lo contrario.

Piezas de repuesto Enrolladores de manguera y cable

Fluido/Aplicación	Serie	Presión máx. de funcionamiento	Dimensiones de manguera		Longitud de manguera	Manguera de sustitución	Pieza de sustitución, tope de manguera
		MPa	in	mm	m	Ref. nº	Ref. nº
Aire/Agua	H20	1,2	1/4	6,3	12	30374566	30345942
Aire/Agua	H20	1,2	5/16	8,0	8	30374567	30345944
Aire/Agua	H30	1,5	5/16	8,0	12	30374568	30345944
Aire/Agua	H30	1,5	3/8	10,0	10	30374569	30345946
Aire/Agua	888, 883 & 893	1,5	3/8	10,0	15	30333282	30343541
Aire/Agua	888, 883 & 893	1,5	1/2	12,5	10	30372458	30343540
Aire/Agua	889	1,5	3/8	10,0	20	30374120	30343541
Aire/Agua	889	1,5	1/2	12,5	15	30374121	30343540
Aire/Agua	884	1,5	1/2	12,5	20	30371379	30344963
Aire/Agua	884	1,5	1/2	12,5	30	30372229	30344963
Aire/Agua	884	1,5	3/4	19,0	15	30371380	30344965
Aire/Agua	884	1,5	1	25,0	10	30371381	30344967
Agua – Alimentación	888 & 893	2,0	1/2	12,5	10	30371537	30344963
Agua – Alimentación	889	2,0	1/2	12,5	15	30372435	30344963
Agua – Alimentación	884	2,0	1/2	12,5	20	30371287	30344963
Agua – Alimentación	884	2,0	3/4	19,0	15	30371288	30371945
Agua – Alimentación	884	2,0	1	25,0	10	30371289	30344967
Agua – Alimentación	886 (con acoplamientos de acero galvanizado)	2,0	1/2	12,5	25	30371898	30344963
Agua – Alimentación	886 (con acoplamientos de acero galvanizado)	2,0	3/4	19,0	18	30371897	30371945
Agua – Alimentación	886 (con acoplamientos de acero galvanizado)	2,0	1	25,0	10	30373663	30344967
Agua – Alimentación	886 (con acoplamientos de acero inoxidable)	2,0	1/2	12,5	25	30371951	30344963
Agua – Alimentación	886 (con acoplamientos de acero inoxidable)	2,0	3/4	19,0	18	30371950	30371945
Agua – Alimentación	886 (con acoplamientos de acero inoxidable)	2,0	1	25,0	10	30373665	30344967
Agua – Alta presión	883	25,0	3/8	10,0	13	30344097	30371753
Agua – Alta presión	888, 888 SS, 893 y 893 SS	25,0	3/8	10,0	15	30371539	30341342
Agua – Alta presión	889	25,0	3/8	10,0	18	30372436	30341342
Agua – Alta presión	889 SS	25,0	3/8	10,0	20	30374266	30341342
Agua – Alta presión	884	25,0	3/8	10,0	25	30344851	30341342
Agua – Alta presión	886 (con conectores de acero galvanizado)	25,0	3/8	10,0	25	30371900	30371943
Agua – Alta presión	886 (con acoplamientos de acero inoxidable)	25,0	3/8	10,0	25	30371953	30371943
Aceite	883, 888 & 893	7,5	1/2	12,5	10	30341384	30343540
Aceite	889	7,5	1/2	12,5	15	30372439	30343540
Aceite	884	7,5	1/2	12,5	20	30344853	30344963
Aceite	884	7,5	1/2	12,5	30	30372011	30344963
Aceite	884	5,0	3/4	19,0	15	30344969	30344966
Aceite	884	5,0	1	25,0	10	30371861	30344967
Grasa	883, 888 & 893	35	1/4	6,3	15	30341392	30371753
Grasa	883, 888 & 893	35	3/8	10,0	10	30371863	30343851
Grasa	883, 888 & 893	35	3/8	10,0	15	30371541	30343851
Grasa	884	35	1/4	6,3	25	30345161	30341342
Oxígeno/acetileno	876	2,0	2 x 1/4	2 x 6,3	20	30373402	30344230
Oxígeno/acetileno	876	2,0	1/4 + 3/8	6,3 + 10	15	30373401	30344231
Oxígeno/acetileno	876	2,0	2 x 3/8	2 x 10	15	30371383	30344231
Oxígeno/GLP	876	2,0	2 x 3/8	2 x 10	15	30371384	30344231
Vacío	881	45 kPa	1,5	38,0	10	30374173	30346586
Vacío	881	45 kPa	2,0	50,0	10	30374174	30346586

SISTEMAS DE LUBRICACIÓN

Sistemas de lubricación para un trabajo más limpio.

Para gestionar aceite, grasa y otros fluidos de manera eficaz, necesitará un equipamiento especial. Nuestros sistemas para la distribución de aceite, grasa y otros líquidos hacen que se realice de una forma práctica y ergonómica, reducen las pérdidas, proporcionan y posibilitan el control del consumo. Nuestras soluciones se utilizan en lugares como talleres de reparación para turismos, para vehículos pesados, maquinaria agrícola, etc.

Le ayudaremos en todas las fases del proceso:

- Diseño
- Planificación
- Instalación
- Reparación y mantenimiento

205

210



Bombas

Bombas manuales y neumáticas para grasa, aceite y otros líquidos.

VEASE TAMBIEN
ENROLLADOR DE MANGUERA
PÁGINAS 185-204



Las bombas se pueden montar en la pared o colocarse directamente en el bidón/depósito. Implementando accesorios específicos, se pueden considerar muchas áreas de aplicación.

A la hora de elegir una bomba, es importante considerar los siguientes factores:

- Tipo de líquido y viscosidad.
- Distancia entre la bomba y los puntos de dispensado o recogida.
- Presión necesaria para trasportar el líquido en cada tipo de aplicación.

Bombas neumáticas

Las bombas de aceite neumáticas son ideales para transferir líquidos de viscosidad media a alta como aceite motor, aceite de transmisión, aceite de dirección y otros productos relacionados.

Bombas neumáticas



Ratio capacidad	1:1 18 l/min	3:1 12 l/min	5:1 14 l/min	65:1 1.000 g/min	3:1 20 l/min	5:1 40 l/min	6:1 23 l/min	65:1 1.200 g/min	3:1 23 l/min	1:1 60 l/min	1:1 53 l/min	1:1 23 l/min
Fluido / Aplicación	**Longitud máx.**											
Líquidos de viscosidad baja: varios aceites de viscosidad baja (SAE 15/20), aceite hidráulico y productos relacionados.	‹ 15 m	‹ 50 m	50-100 m		50-100 m	100-200 m	›150					
Líquidos de viscosidad media: aceite de motor, aceite de caja de cambios (SAE 15/140), etc.	‹ 15 m	‹ 50 m	50-100 m		50-100 m	100-200 m	›150					
Líquidos de viscosidad alta: aceite de motor, aceite de caja de cambios (SAE 240), etc.	Fluido / Aplicación	‹ 50 m	50-100 m		50-100 m	50-100 m	100-200 m					
Grasa de viscosidad media a alta				‹ 50				50-100 m				
Anticongelante									100-200 m			
Líquido lavaparabrisas									100-200 m			
Aceite usado/ anticongelante										50-100 m	50-100 m	100-200 m
Ref. nº Montaje sobre bidón	30599050	30599150	30509350	30599650	30580750	30599550	39100005	30509050	30581950	30507950	30582050	30508950
Ref. nº Montaje en tambor	-	30599250	30599450	30599750	30580850	-	39100022	30509850	30581850	-	-	-

VÉASE TAMBIÉN ENROLLADOR DE MANGUERA PÁGINAS 185-204

Bombas

Bombas manuales y neumáticas para grasa, aceite y otros líquidos.

Accesorios

Disponibles accesorios y kits de conexión para facilitar la instalación.



Fluido / Aplicación	Kit de conexión, aire	Kit de conexión de la bomba de aceite 1/2" 1,8 m	Kit de conexión de la bomba de aceite 1/2" 4 m	Kit de conexión de la bomba de aceite 1" 1m	Kit de tubo de succión Alta presión	Kit de tubo de succión Baja presión	Adaptador de tubo, de 42 mm	Conexión superior	Extensión, tubo de 500 mm	Extensión, tubo de 200 mm
Aceite	x	x	x	x	x	x	x	x	x	x
Grasa	x									
Anticongelante	x				x	x	x	x	x	x
Líquido lavaparabrisas	x				x	x	x	x	x	x
Aceite usado/ anticongelante	x			x						
Ref. nº	30512150	30511950	30500550	30511850	L 940 mm / 30580950 L 1.695 mm / 30581050	30581150	30501150	30580650	30580450	30580550



Fluido / Aplicación	Manguito para extensión	Conector a pie	Válvula antiretorno	Filtros	Válvula anti sobrepresión	Válvula de corte con filtro 27 bar	Kit de extracción	Kits de extracción con sondas	Filtro para aceite usado	Tapa de bidón	Plato seguidor	Válvula de corte para grasa
Aceite	x	x	x	x	x	x						
Grasa										x	x	x
Anticongelante	x	x	x	x	x	x						
Líquido lavaparabrisas	x	x	x	x								
Aceite usado/ anticongelante							x	x	x			
Ref. nº	30580350	30580250	30580150	30599950	30501350	1/2" / 30592050 3/4" / 30591950 1" / 30592150	30581650	30581750	30594550	Ø 310 / 30593450 Ø 350 / 30503550 Ø 420 / 30503650 Ø 600 / 30503750	Ø 310 / 30593550 Ø 340 / 30503850 Ø 400 / 30503950 Ø 585 / 30504050	30592250

Bombas manuales – de simple o doble acción

Excelente para transferir líquidos de viscosidad baja como el aceite de motor. El tubo de aspiración telescópica posibilita el uso directo en bidones o depósitos.

A la hora de elegir una bomba, es importante considerar los siguientes factores:

- Tipo de líquido y viscosidad.
- Cantidad de líquido por embolada



Fluido / Aplicación	Capacidad			
	300 ml/carrera	300 ml/carrera	100 ml/carrera	7,5 g/carrera
Líquidos de viscosidad baja: varios aceites de viscosidad baja (SAE 15/20), aceite hidráulico y productos relacionados.	X	X	X	
Grasa de viscosidad media a alta				X
Ref. nº	30501550	30501650	30581250	30504450

Medidores volumétricos y pistolas

Para mantenimiento y reparación en los sectores de automoción, industriales, marítimos, agrícolas, de aviación y mineros. Nuestros contadores volumétricos manuales, resistentes y fáciles de usar, se desarrollaron especialmente para medir y administrar aceite y líquidos similares.

- Medición y dispensado fiable y resistente
- Pistolas de dispensado para: aceite motor, aceite caja de cambios, aceite de transmisión, anticongelante, líquido lavaparabrisas, etc.

VÉASE TAMBIÉN ENROLLADOR DE MANGUERA PÁGINAS 185-204

Pistolas dispensadoras



Capacidad	SD	SD	1-30 l/min	1-35 l/min	1-30 l/min	1,5-15 l/min
Boquilla	Manual	Automático	Automático	Manual	Manual	Manual
Ángulo de salida	90°	90°	90°	90°	90°	Recto
Digital / Mecánico			Digital	Digital	Digital	Mecánico
Preselección					x	
Fluido / Aplicación						
Aceite	x	x	x	x	x	x
Grasa						
Anticongelante	x	x				
Líquido lavaparabrisas						
Líquido de frenos						
Agua						
Ref. nº	30502050	30582750	30582850	30508250	30508350	30508450

Pistolas dispensadoras



Capacidad	1,5-15 l/min	SD	SD	SD	1-35 l/min	1-35 l/min	SD
Boquilla	Manual	4 mordazas	4 mordazas	SD	Manual	Manual	SD
Ángulo de salida	Recto	Recto	Recto		90°	45°	SD
Digital / Mecánico	Mecánico				Digital	Digital	SD
Preselección	x						
Fluido / Aplicación							
Aceite	x						x
Grasa		x	x				
Anticongelante					x		x
Líquido lavaparabrisas						x	
Líquido de frenos					x		x
Agua				x			
Ref. nº	30508550	30504150	30593650	39900007	30508650	30594650	30592850

Accesorios



Fluido / Aplicación	Soporte escurridor	Flexible de suministro 45°	Rótula	Flexible de suministro 135°	Flexible dispensador de grasa	Boquilla de engrase de 4 puntos	Válvula dispensadora	Medidor volumétrico digital	Manguera de conexión
Aceite	x	x	x	x			x	x	x
Grasa	x				x	x			
Anticongelante	x	x	x	x					x
Líquido lavaparabrisas	x								
Ref. nº	30505650	30375944	30591550	30375945	30597450	30591650	30593350	30592950	30344854

Unidades portátiles en instalaciones de lubricación

Los carros para bidón y para depósitos portátiles pequeños son adecuados para un manejo eficaz de aceites, líquidos y grasas de viscosidad baja, media y alta. Amplia variedad de unidades portátiles para el suministro de aceites nuevos o para recuperación de los usados de una forma respetuosa con el medioambiente.

Unidades para transportar y dispensar aceite, líquidos y grasas.



Ratio Capacidad Tamaño del bidón Fluido / Aplicación	SD SD 60 kg	SD SD 220 kg	3:1 12 l/min 60 L	3:1 12 l/min 208 L	3:1 12 l/min 208 L	SD SD 30 L	SD SD 30 L	50:1 800 g/min 20-30 kg	50:1 800 g/min 50-60 kg	50:1 800 g/min 180-220 kg
Líquidos de viscosidad baja: varios aceites de viscosidad baja (SAE 15/20), aceite hidráulico y productos relacionados.			x	x	x	x	x			
Líquidos de viscosidad media: aceite de motor, aceite de caja de cambios (SAE 15/140), etc.			x	x	x					
Grasa de viscosidad media a alta								x	x	x
Agente desengrasante (no tóxico)							x			
Ref. nº	30505150	30508750	30505750	30505850	30505950	30594950	30581550	30505450	30505250	30505350

Unidades para recogida de líquidos usados.



Volumen	18 L	65 L	90 L	90 L	95 L	65/90 L	80 L	65 L	95 L	65 L
Evacuación directa al depósito	x									
Vaciado neumático		x	x	x						
Vaciado por bomba		(x)	(x)	(x)	x	(x)	x	x	x	x
Unidad combinada				x		x				
Para fosos de engrase. Anchura mín./máx.									1.030/1.450 mm	800/1.400 mm
Ref. nº	30501950	30593150	30502250	30502350	30599850	30502650	30581350	30593250	30581450	30593050

Accesorios



Fluido / Aplicación	Conexión rápida, 3/4" (H)	Conexión rápida, 3/4" (M)	Conexión rápida, 1" (H/M)	Kit de recuperación de anticongelante	Material filtrante
Anticongelante	x	x	x	x	x
Aceite usado	x	x	x		x
Ref. nº	30591150	30591250	30593750	30596850	30594750

Para un vaciado rápido del aceite usado desde el vehículo, con o sin elevación. Las unidades se vacían fácilmente mediante válvula de alimentación de aire comprimido o con una bomba de evacuación.

Soluciones completas para almacenamiento y dispensado de aceite, lubricantes y otros líquidos y para la recuperación del aceite usado.



Raíl de aceite usado.

Sistema de raíl para la recogida de aceite usado y su transporte al depósito centralizado. El sistema centralizado de recuperación de aceite usado de Nederman incluye un embudo de recuperación desplazable con brazo telescópico pivotante. Está montado en un sistema de raíl fijo para proporcionar movilidad completa en el foso de engrase y es fácil de almacenar aparte para ahorrar espacio.



NMS: Sistema de control monitorizado Nederman

Para un control completo del manejo de aceites y fluidos. NMS registra las cantidades suministradas a cada vehículo, cuyos datos se pueden utilizar en la facturación. También puede predefinir el volumen exacto necesario para una tarea u orden de trabajo concreta.



Depósitos y equipos de control y medición

Almacenaje centralizado de aceites nuevos, aceite usado, así como de otros fluidos usados habitualmente en el taller. Se deben observar las normativas locales relativas al almacenaje de los diferentes tipos de líquidos. Esto hace referencia al diseño de los depósitos, su tipología y su ubicación.



Pórtico de servicio

Una estación de trabajo independiente, que ocupa poco espacio y que integra un completo banco de trabajo. Todos los dispositivos del sistema de lubricación, aire, electricidad, extracción de polvo y gases de escape, siempre a mano.

Póngase en contacto con nosotros para obtener más información.

PANTALLAS Y CORTINAS

Pantallas y cortinas para la protección de las áreas de trabajo.

Pantallas y cortinas para la protección y separación de zonas allí donde se requieran, por ejemplo, en los talleres de chapa para las tareas de lijado y soldadura. Con las pantallas Nederman es fácil crear espacios para protegerse de los reflejos, las salpicaduras, el polvo y la soldadura. Nuestra gama incluye soluciones que abarcan todas las necesidades. Nuestras cortinas de PVC de cierre automático están disponibles en varias alturas y pueden unirse entre ellas para alcanzar el ancho deseado. Las cortinas pueden aplicarse como pantallas temporales o permanentes y no requieren ninguna instalación fija. Una posibilidad bien conocida son nuestras cortinas motorizadas que se pueden instalar en paredes o techos.

- Cortinas en tamaños estándar
- Pantallas de cortina movibles
- Cortinas motorizadas para instalación fija

211
214



Pantallas y cortinas

Cortinas



Cortinas de tamaño normal (véase más abajo) suministradas con una costura de 50 mm soldada alrededor y con corchetes de apertura rápida en los lados para obtener la longitud total deseada. Suministradas con orificios reforzados en el borde superior para las anillas de suspensión. Todas las cortinas estándar están fabricadas con material de PVC flexible autoextinguible con un punto de inflamación de 320-390 ºC. Anchura: 1.400 mm, Grosor: 0,40-0,50 mm. Las cortinas Nederman de plástico amarillo y transparente se usan para evitar deslumbramiento, salpicaduras, proyección de partículas, polvo, etc., pero no están diseñadas para trabajos de soldadura, a diferencia de aquellas cortinas que cumplen la norma EN 1598 y que son ideales para esta aplicación.

Color	Altura, mm	Homologaciones	Ref. nº
Verde oscuro (negro), opaco	1800	EN 1598	60313124
Verde oscuro (negro), opaco	2400	EN 1598	60313125
Verde oscuro (negro), opaco	2800	EN 1598	60313126
Verde oscuro, transparente	1800	EN 1598	60313424
Verde oscuro, transparente	2400	EN 1598	60313425
Verde oscuro, transparente	2800	EN 1598	60313426
Rojo/naranja, transparente	1800	EN 1598	60313324
Rojo/naranja, transparente	2400	EN 1598	60313325
Rojo/naranja, transparente	2800	EN 1598	60313326
Bronce, transparente	1800	EN 1598	60313224
Bronce, transparente	2400	EN 1598	60313225
Bronce, transparente	2800	EN 1598	60313226
Amarillo, transparente	1800	-	60313524
Amarillo, transparente	2400	-	60313525
Amarillo, transparente	2800	-	60313526
Sin color, transparente	1800	-	60313624
Sin color, transparente	2400	-	60313625
Sin color, transparente	2800	-	60313626

Anillas de suspensión de acero incluidas. Anillas de PVC disponibles como accesorios. La anchura total de las cortinas deberá ser un 10% superior a la longitud total que se desee cubrir para compensar los pliegues de la cortina.

Piezas de repuesto

Descripción	Ref. nº
Anillas de PVC, paquete de 7	60344976
Anillas de acero, paquete de 7	60064850

Bastidor con cortina



Las pantallas de protección de cortina se desplazan con facilidad en trabajos de soldadura, amolado, torneado, fresado, etc. y son ideales para proteger lugares de trabajo de modo temporal o permanente. El bastidor está fabricado con tubos galvanizados y la cortina con PVC autoextinguible (igual que las cortinas estándar descritas anteriormente) y cumplen la norma EN 1598 sobre soldadura. Incluye el bastidor y una cortina con unas dimensiones totales de An. x Al.=2.000 x 2.000 mm (solo la cortina Al.=1.700 mm). Peso 7,5 kg.

Color	Homologaciones	Ref. nº
Verde oscuro (negro), opaco	EN 1598	60931067
Verde oscuro, transparente	EN 1598	60931068
Rojo/naranja, transparente	EN 1598	60931069

Cortinas motorizadas





Las cortinas motorizadas son muy prácticas, por ejemplo, en talleres de reparación de vehículos y en instalaciones industriales donde se desea dividir el espacio en varias áreas separadas. Las cortinas motorizadas se suministran con una parte inferior gris opaca y una parte superior transparente, de modo que la luz pueda fluir libremente entre las diferentes áreas. Las cortinas motorizadas se suministran con un equipo completo, listo para la instalación en paredes o techos. El motor se suministra con una caja de control para ajustar la cortina. Arriba y abajo (funcionamiento manual).

Características técnicas

- Unidad eléctrica de 230 V, 50 Hz, 160 W, 0,8 A.
- Límites superiores e inferiores ajustables para la cortina.
- Velocidad: Al. = 3.000 mm, T = 25 seg.
- Soporte: Soporte combinado para pared y techo en acero galvanizado.
- Varilla: Ø 120 mm.

Descripción	Anchura, mm	Altura, mm	Color	Ref. nº
Cortinas motorizadas completas con unidad de control	2000	3000	gris, transparente	60700001
	4000	3000	gris, transparente	60700002
	5000	3000	gris, transparente	60700003
	7000	3000	gris, transparente	60700004













Póngase en contacto con nosotros para obtener más información sobre nuestros productos y nuestras soluciones completas.

Australia
Nederman Pty.Ltd.
13,17-23 Keppel Drive
Hallam, Victoria 3803
Tel: +61 3 97023233
Fax: +61 3 97023655
Email: Info.australia@nederman.com.au

Austria
Nederman GmbH
Grawatschgasse 4/3/15
A-1230 Wien
Tel: +43 1 889 67 34
Fax: +43 1 889 67 34 92
Email: office@nederman.at

Belgium
Nederman n.v./s.a.
Bergensesteenweg 181
1600 Sint Pieters Leeuw
Tel: +32 2334 2250
Fax: +32 2334 2251
Email: sales@nederman.be

Brazil
Nederman do Brasil
Avenida Guido Caloi,
1985 - Galpão 16
Condomínio Empresarial Riverside
Jardim São Luis
05802 - 140 - São Paulo - SP
Tel: +55 11 5182 6419
Fax: +55 11 5182 6419
Email: nederman@nederman.com.br

Canada
Nederman Canada
5775 McLaughlin Road
Mississauga, ON LR5 3P7
Tel: +1 905 366 2200
Toll free: +1 866 332 2611
Fax: +1 905 366 2206
Email: info@nedermancanada.com

China
Nederman International Trading (Shanghai) Co., Ltd.
Building. 4 No. 98, Tian Ying Road
Qingpu Industry Zone
Shanghai 201712
Tel: +86 21 69225502
Fax: +86 21 69225503
E-mail: info.china@nederman.cn

Czech Republic
Nederman CR s.r.o.
Krajánkova 2
141 00 Praha 4
Tel: +420 281 012 331-3
Fax: +420 281 012 330
Email: nederman@nederman.cz

Denmark
Nederman Danmark A/S Vest
Industrivej 13, Assens
9550 Mariager
Tel: +45 996 809 00
Fax: +45 996 809 01

Nederman Danmark A/S Øst
Blokken 23
3460 Birkerød
Tel: +45 702 003 02
Fax: +45 473 116 30
Email: info@nederman.dk

France
Nederman SAS
Paris Nord 2
14 rue de la Perdrix
CS 45036 Tremblay en France
95912 Roissy Charles de Gaulle Cedex
Tel: +33 (0)1 49 38 18 90
Fax: +33 (0)1 48 63 00 95
Email: marketing@nederman.fr

Germany
Nederman GmbH
Nürtinger Straße 50
73257 Köngen
Tel: +49 7024 86899-0
Fax: +49 7024 86899-29
E-mail: info@nederman.de

Hungary
Nederman Magyarország Kft.
Csányi László u. 34
H-1043 Budapest
Tel: +36 1 272 0277
Fax: +36 1 272 0278
Email: info.hungary@nederman.se

India
Nederman India Pvt Ltd.
Office 203, 2nd floor, A-Wing,
Shoppers Orbit, Alandi Road,
Vishrantwadi, Pune-411015
Tel: + 91 20 40760000 - 15
Fax: + 91 20 40768095
Email: info.india@nederman.se

Indonesia
Nederman S.E.A. Co.,Ltd. (Represent Office)
66/1 Moo 11, Bangkruay-Sainoi Road, T.
Bangbuathong, A. Bangbuathong
Nonthaburi 11110
Email: info.id@ nederman.com

Ireland
Nederman Ltd
Premier Business Centre
3013 Lake Drive
Citywest Business Park
Dublin 24
Tel: +353 (0) 1 6392996
Fax: +353 (0)1 469 3321
Email: info@nederman.ie

Northern Ireland
Nederman Ltd
Units 9-10 Markethill Business Centre
Fairgreen Road, Markethill
Tel: +44 (0) 8452 743 436
Fax: +44 (0) 8452 743 437
Email: info@nederman.ie

Malaysia
Nederman (Malaysia) Sdn. Bhd.
No 61, Jalan Suria Puchong 2,
Pusat Pedagangan Suria Puchong,
47110 Puchong, Selangor
Phone: +603 8940 1192
Fax: +603 8940 1196
Email: info.my@nederman.com

Norway
Nederman AS
Postboks 26 Haugenstua, 0915 Oslo
Haavar Martinsens vei 19, 0978 Oslo
Tel: +47 22 790 210
Fax: +47 22 790 215
Email: nederman@nederman.no

Poland
Nederman Polska Sp. z o.o.
ul.Ks. Bpa Bednorza 2A-6
40-384 Katowice
Tel: +48 32 201 9792
Fax: +48 32 201 8324
Email: info@nederman.pl

Nederman Polska Sp.zo.o.
ul. Okólna 45
05-270 Marki
Tel: +48 22 761 60 00
Fax :+48 22 761 60 99

Portugal
Nederman Ibérica SA – Portugal
Alameda dos Oceanos Lt 3.15.02 Loja A
1990-197 Lisboa
Tel: +351 21 892 34 40
Fax: +351 21 892 34 49
Email: info@nederman.pt

Romania
Nederman & Co SRL
31-33 Constantin Sandu Aldea St., Ap 2
Bucharest 1
Tel: +40 31 405 4318
Fax: +40 31 405 4319
Email: info.romania@nederman.se

Russia
Ph. Nederman & Co Russia
Ryazansky prospekt, 75/4 office 22
109456, Moscow, Russia
Tel: +7495 6518944
Fax: +7495 6518945
Email: info@nederman.ru

Slovakia
Nederman CR s.r.o. Slovenská Republika
organizačná zložka
Medený Hámor 7
974 01 Banská Bystrica
Tel: +421 911 284 050-2
Fax : +421 48419 8914
Email: nederman@nederman.cz



Spain
Nederman Ibérica S.A.
Avda. Camino de lo Cortao, 34 Nave 5
28703 San Sebastián de los Reyes, Madrid
Tel: +34 91 659 24 30
Fax: +34 91 651 33 94
Email: nederman@nederman.es

Sweden
Nederman Sverige AB
P.O. Box 602
SE 251 06 Helsingborg
Tel: +46 42 18 87 00
Fax: +46 42 21 61 00
Email: info@nederman.se

Thailand
Nederman S.E.A. Co.,Ltd.
66/1 Moo 11, Bangkruay-Sainoi Road, T. Bangbuathong,
A. Bangbuathong,
Nonthaburi 11110
Tel: +66-2715-1300
Fax: +66-2715-1301
Email: info.th@nederman.com

Turkey
Nederman Türkiye
Tekstilkent A8/46
34235 Esenler
Istanbul
Tel: +90 212 438 33 91
Fax: +90 212 438 33 92
E-mail: info@nederman.com.tr

UK
Nederman Ltd
Unit 91 Seedlee Road
Walton Summit Centre
Bamber Bridge, Preston
Lancashire, PR5 8AE
Tel: +44 (0) 8452 743434
Fax: +44 (0) 8452 743435
Email: info@nederman.co.uk

USA
Nederman USA
102 Transit Ave.
Thomasville, NC 27360
Tel: +1 336 821 0800
Toll Free: (800) 533 5286
Fax: +1 336 821 0890
Email: info.us@nederman.com

Vietnam
Nederman S.E.A. Co.,Ltd.
(Represent Office)
16 Dang Tat St., Tan Dinh Ward, Dist. 1, HCMC, Vietnam
Tel: +84 8 35265541
Fax: +84 8 35265541
Email: info.vn@nederman.com

Other countries
AB Ph. Nederman & Co
P.O. Box 602
SE-251 06 Helsingborg
Tel: +46 42 18 87 00
Fax: +46 42 20 89 53
Email: international@nederman.se






www.nederman.com

No somos responsables de errores de impresión o cambios en la gama de productos o en las especificaciones.
© No se puede reproducir ni copiar de ninguna forma ninguna parte de este documento sin el permiso escrito de Nederman.



Nederman es un destacado proveedor de productos, sistemas y servicios en el sector tecnológico medioambiental centrado en el filtrado de aire industrial y en el reciclaje. Nuestras soluciones contribuyen a reducir los efectos en el medioambiente generados por la producción industrial, a crear entornos de trabajo limpios y seguros y a incrementar el rendimiento de producción. Nederman lo ofrece todo, desde la planificación del proyecto inicial hasta la instalación, puesta en marcha y mantenimiento. Nederman está presente en 29 países a través de filiales, contando con distribuidores en otros 30. Nederman desarrolla y produce en sus propias unidades de fabricación y montaje en Europa, América del Norte y Asia. El Grupo cotiza en la bolsa de valores Nasdaq OMX de Estocolmo.

2012 - 01 ES 989110 42

Nederman

www.nederman.com

Empresas de ventas de Nederman en: Alemania, Australia, Austria, Bélgica, Brasil, Canadá, China, Eslovaquia, España, Emiratos Árabes Unidos, Egipto, Eslovenia, Estonia, República Checa. Dinamarca, EE.UU., Francia, Hungría, Islandia, India, Indonesia, Irlanda, Malasia, Noruega, Polonia, Portugal, Reino Unido, Rumanía, Rusia, Suecia, Tailandia, Turquía, Vietnam.
Distribuidores de Nederman en: Arabia Saudí, Argentina, Bulgaria, Chile, Chipre, Corea, Filipinas, Finlandia, Grecia, Hong Kong, Islandia, Israel, Irán, Irlanda, Italia, Japón, Letonia, Lituania, Malasia, México, Nueva Zelanda, Países Bajos, Serbia, Singapur, Sudáfrica, Suiza, Taiwán, Tailandia, Turquía.