Sistemas centralizados de aspiración por Alto Vacío para soldadura con torcha, lijado/pulido y mantenimiento

El sistema de alto vacío de Nederman es una solución multifuncional que mejora las condiciones de trabajo y reduce la carga que debe soportar el medio ambiente. El sistema ofrece una "potencia de aspiración" capaz de cubrir la captación de humos de soldadura en torcha, la extracción de polvo de labores de lijado, pulido y corte, la recogida de residuos de las líneas de producción, trabajos generales de limpieza y mantenimiento, etc., lo que le convierte en un sistema centralizado muy versátil y económico. El sistema, colocado en una sala independiente, es muy silencioso y no genera ruido en los centros de trabajo. Un funcionamiento continuo a lo largo de todo el día y un mantenimiento mínimo permite obtener un tiempo útil de producción óptimo.

Nederman ofrece sistemas adaptados a sus necesidades y totalmente completos, incluyendo las unidades de vacío y filtración, contenedores y una selección completa de tubería, codos, acoplamientos y tomas de aspiración.

Soldadura en torcha | **Corte, lijado, pulido** | **Recogida de residuos Limpieza Industrial** | **Extracción y filtración**

Soldadura en torcha
Las torchas de soldadura con extracción integrada permiten extraer los humos de soldadura de forma eficaz y segura directamente en el punto de origen.

Extracción en la propia herramienta
La extracción en la propia herramienta es la forma más eficaz de capturar el polvo y las partículas. Nederman ofrece una amplia gama de kits o acoplamientos de extracción para más de seiscientas herramientas de corte, lijado, pulido, etc.

Limpieza industrial
Los sistemas de limpieza por vacío centralizado de Nederman mantienen el lugar y las máquinas limpias y sin polvo, virutas o partículas de metal. Los sistemas pueden estar equipados con un separador que evita que entren líquidos u objetos en el sistema de tuberías. También recoge material, por ejemplo virutas metálicas, para reciclarlo.

Unidades de alto vacío y filtración
Nederman dispone de una amplia gama de unidades de alto vacío y filtrado centralizado.

Nederman L-PAK, presentada en este catálogo, cubre muchas necesidades de extracción de polvo y humo en una gran variedad de sectores.

Para más información, por favor, póngase en contacto con Nederman Ibérica, S.A.Puede consultar además la Guía de diseño e ingeniería Nederman y/o ***www.nederman.com***

La disponibilidad del producto depende del país

Unidad de alto vacío centralizada

Unidad fija de alto vacío L-PAK.
Diseño robusto, compacto y duradero para cualquier fábrica o taller.

Nederman L-PAK

La unidad L-PAK de Nederman ofrecen soluciones sumamente eficaces para eliminar el polvo y los humos en todo tipo de industrias. El diseño compacto facilita la colocación de la unidad fija en un espacio de trabajo limitado. El filtro de separación en dos etapas con limpieza automática del filtro mediante impulsos de aire inversos funciona continuamente con un máximo de eficacia.

- Bajo coste de operación y mantenimiento
- Diseño compacto, fácil de instalar
- Amplia gama de aplicaciones

Kits L-PAK

Los kits L-PAK incluyen codos, acoplamientos de tubo, filtros de aire comprimido y caja de conexiones.

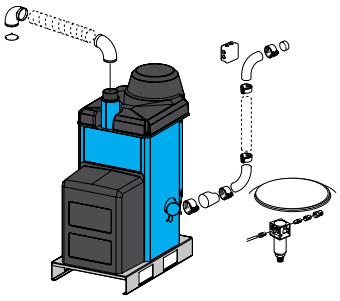

Unidad	Tensión, V	Frecuencia, Hz	Ø de conexión, mm	Potencia, kW	Caudal libre de capacidad, m^3/h	Caudal a -15 kPa, m^3/h	Vacío máx., kPa	Superficie de filtro, m^2	Vida útil del filtro (esperada), h	Nivel sonoro ISO, dB(A)	Nivel sonoro ISO con campana silenciadora, dB(A)	Peso, kg	Ref. nº
L-PAK 150	400	50	63	3.0	290	150	-22	1.1	5000	72	62	110	40056360
	460	60	63	3.5	350	190	-22	1.1	5000	72	62	110	40056390
	230	50	63	3.0	290	150	-22	1.1	5000	72	62	110	40056370
	230	60	63	3.5	350	190	-22	1.1	5000	72	62	110	40056380
L-PAK 250	400	50	100	5.5	420	250	-21	1.6	5000	74	64	140	40056310
	460	60	100	6.3	495	290	-21	1.6	5000	74	64	140	40056340
	230	50	100	5.5	420	250	-21	1.6	5000	74	64	140	40056320
	230	60	100	6.3	495	290	-21	1.6	5000	74	64	140	40056330

Filtrado según la categoría BGIA, EE UU

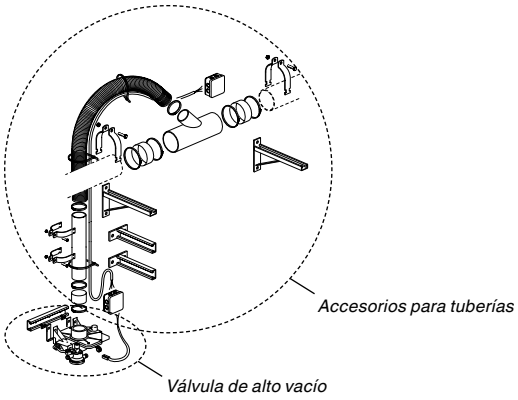

Kits de instalación

Kits de instalación		Ref. nº de conexión Ø 63 mm	Ref. nº de conexión Ø 100 mm
TAV 50 FV	Válvula para herramientas neumáticas con microinterruptor. Abre automáticamente cuando se arranca una herramienta conectada.	40060710	40060640
TAV 50 MA	Válvula manual con microinterruptor de arranque y parada	40060720	40060680
KV 50 CL	Válvula de mariposa con microinterruptor de arranque y parada	40060750	40060630
Tubería de 6 m		40130430	40130390
Accesorios para tuberías		40060730	40060660

Accesorio

	Ref. nº
Campana silenciadora para L-PAK 150 y 250 que reduce el nivel sonoro	40073020

Filtros de repuesto

	Tipo	Ref. nº
Para L-PAK 150	PP 1,1 m^2	40114160
Para L-PAK 250	PP 1,6 m^2	40114180
Para L-PAK 250	PTFE 1,6 m^2	40114440
Para L-PAK 250	Antiestático 1,6 m^2	40114190

Accesorios: vea el final del capítulo

La disponibilidad del producto depende del país

Preseparador portátil FA 7

La unidad Nederman FA7 separa líquidos y objetos para impedir su entrada en el sistema de tuberías de una instalación centralizada. El preseparador FA7 es ideal para talleres de reparación de vehículos, industrias de fabricación de metal, y dondequiera que sea necesario eliminar desechos de cristal, metal y otros materiales gruesos. El FA7 es también adecuado para extraer agua y fluidos de corte.

- Captura materiales gruesos, impidiendo la obturación en el sistema de tuberías.
- Menos desgaste en el sistema de tuberías.
- Entrada de ciclón para preseparación eficaz.

Volumen del depósito de polvo, l	Capacidad, m^3/h	Entrada	Salida	Peso, kg	Ref. nº
70	400	hembra Ø50 mm (KV50)	macho Ø50 / Ø100 mm	40	40110140

Ab450 - Aspiración de polvo grueso

Sistema de contenedor simple para instalación fija. Potente unidad de vacío adecuada para la recuperación de líquidos, polvo y material granulado. Equipado con filtro NVF, limpiado automáticamente en cada parada del sistema. Descarga ciclónica del material en un contenedor de 47 litros. Puede suministrarse con piezas antiestáticas o conductivas para impedir las chispas de descargas electrostáticas. La unidad es eficaz para la recogida de virutas grasientas procedentes de tornos y máquinas taladradoras en un sistema de aspiración central.

- Eficaz unidad de vacío que requiere un área de instalación mínima
- Sistema de filtro NVF eficaz y autolimpiante
- Alta capacidad de aspiración

La disponibilidad del producto depende del país

Kits de extracción en herramienta

Nederman ofrece una gama de kits de extracción de alto vacío en la herramienta para más de 600 herramientas eléctricas y neumáticas de corte, amolado y lijado. Los kits pueden conectarse a ambos unidades de vacío móviles y sistemas fijos. Los kits se encuentran disponibles para las siguientes marcas de herramientas:

ATA
Atlas Copco
Bahco
Bosch
Chicago Pneumatic
Desoutter
Deprag
Dewalt
Dynabrade
Fein
Festo
Fiam
Flex
Fuji
Grasso
George Renault
Gison
Hilti
Hitachi
Ingersoll Rand
Jonnesway
JET
Kress
Lefa
Lindova
Makita
Metabo
Milwaukee
Müller
Nike
Nitto
NPK
Pferd
Protool
PUMA
Rodac
Rodcraft
Rupes
Sioux
Shinano
Suhner
Uryu
Walter

Para más información, diríjase Nederman Ibérica, S.A.
Vea también la Guía de diseño de Nederman y ***www.nederman.com***

La disponibilidad del producto depende del país

Boquereles de extracción para sistemas de alto vacío

Boquereles de extracción para sistemas de alto vacío. Todos los boquereles pueden conectarse a un brazo equilibrado, a bases magnéticas o a bases de ventosa.

CWN-S con silenciador

Revestido de aluminio con silenciador incorporado. Reducción de ruidos en comparación con los boquereles estándar 9 dB(A).

1 2

	Modelo	Boquerel Ø, mm	Ø de conexión, mm	Ref. nº
1	CWN-S 105/40	105	40	40290330
1	CWN-S 105/50	105	50	40290230
1	CWN-S 105/63	105	63	40290240
2	CWN-S 105/50L, con extensión de tubo de acero flexible.	105	50	40290270

FWN-S con forma de cola de pez

Boquerel para uso general que es necesario combinar con una extensión de boquerel cuando se usa con un brazo equilibrado.

3

	Modelo	Boquerel Ø, mm	Ø de conexión, mm	Ref. nº
3	FWN 200/50	200	50	40290110
3	FWN 400/50	400	50	40290120

Accesorios para boquereles de soldadura

1 2 3 4

	Descripción	Ref. nº
1	Base magnética adecuada para todos las boquereles. Diámetro de 100 mm	40290170
2	Extensión de boquerel. Se utiliza para extender el boquerel hacia arriba. Se adapta a todos los boquereles de soldadura. NOTA: Se debe utilizar con boquereles FWN si se acopla a brazos equilibrados. Altura: 100 mm	40290200
3	Base de ventosa adecuada para todos los boquereles cuando se desea fijar sobre materiales no magnéticos. Diámetro de 115 mm	40290180
4	Mango CWN-S. Se debe acoplar entre el boquerel y el brazo equilibrado.	40070420

La disponibilidad del producto depende del país

Kits de limpieza por vacío

Los kits completos se componenen de un boquerel para suelos con ruedas de alto rendimiento, fabricado en aluminio y un tubo de acero cromado. El boquerel se entrega con labios de goma sustituibles aunque también puede equiparse con cerdas. Se incluyen también adaptadores de manguera.

Modelo	Descripción del equipo de limpieza	Ref. nº
CE370	370 mm, Ø 40 mm	40191130
CE450	450 mm, Ø 40 mm	40191140
CE500	500 mm, Ø 50 mm	40191120
CE370 P	370 mm, Ø 40 mm, boquerel de suelo de plástico	40191230

Accesorios para equipos de limpieza por vacío

	Descripción	Ref. nº
1	Cepillo para tuberías de O 200 mm, acoplamiento macho de 40 mm.	40195920
2	Cepillo para tuberías de O 100 mm, acoplamiento macho de 40 mm.	40195930
3	Boquerel de plástico con muescas de 135x40mm, acoplamiento macho de 40 mm	40193660
4	Boquerel de plástico para rincones de 100x15mm, acoplamiento macho de 40 mm.	40193600
5	Boquerel circular de plástico para rincones. La entrada puede cortarse, quedando entre O 20 y 35 mm, acoplamiento macho de 40 mm.	40193570
6	Cepillo de goma alargado de 169 x 54 mm, acoplamiento macho de 40 mm.	40190020
7	Cepillo azul (higiénico), industria alimentaria, acoplamiento macho de 40 mm.	40190030
8	Cepillo de goma redondo con rótula, acoplamiento macho de 40 mm.	40193080
9	Boquerel de plástico para rincones, acoplamiento macho de 40 mm. Longitud: 360 mm. Anchura: 45x10 mm.	40193090
10	Boquerel de acero para rincones, acoplamiento macho de 40 mm. Longitud: 310 mm. Boca de 55x15 mm.	40193620
11	Boquerel de plástico para rincones con espacio reducido. Acoplamiento macho de 40 mm. Longitud: 230 mm. Anchura: Ø 32-38 mm.	40193130
12	Boquerel de goma para rincones con espacio reducido, acoplamiento macho de 40 mm. Longitud: 230 mm. Anchura: Ø 25-32 mm.	40193110
13	Herramienta redonda de mano con cepillo suave de plástico conductor, Ø 85 mm. Acoplamiento macho de 50 mm	40196600
14	Boquerel de acero para virutas, Ø 50 mm. Entrada silenciosa.	40150030
15	Soporte colgador para manguera de 10 m y Ø 50 mm.	40195452
16	Soporte colgador para manguera de 10 m y O 38 mm. Compartimento para accesorios. Horquilla de suspensión para equipo de limpieza de suelos.	40196370

La disponibilidad del producto depende del país

Mangueras de aspiración para uso industrial

Nederman suministra una serie de mangueras de plástico flexibles y robustas diseñadas para servicio industrial pesado en diversas aplicaciones.

Tipo de manguera	Aplicación	Ø, mm	Temperatura, ºC	Longitud de suministro, m	Ref. nº
Manguera C Manguera de plástico conductiva de electricidad	Principalmente se utiliza para limpieza del suelo cuando se necesita una excelente conductividad de electricidad estática.	25	-40 - +60	15	4016035
		32	-40 - +60	15	40160315
		38	-40 - +60	15	40160323
		51	-40 - +60	15	40160333
Manguera H Manguera flexible y duradera	• Equipo para limpieza del suelo • Manguera de prolongación para extracción en la herramienta	38	-40 - +60	20	40160735
		45	-40 - +60	20	40160753
		51	-40 - +60	20	40160745
Manguera MH Manguera de goma para servicio pesado	• Extracción de virutas de metal o limpieza de servicio pesado • Se usan diámetros más grandes para la conexión de preseparadores	51	-25 - +60	5	40161191
		51	-25 - +60	10	40161192
Manguera FS Manguera de plástico flexible con inserto espiral de acero	Extracción en la herramienta con brazos equilibradores	25	-0 - +80	15	40160102
		32	-0 - +80	15	40160152
		38	-0 - +80	15	40160202
		44	-0 - +80	15	40160223
		51	-0 - +80	15	40160252
		63	-0 - +80	15	40160263

Adaptadores de manguera

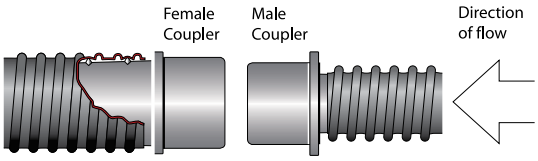

Se dispone de una amplia gama de adaptadores acorde a las dimensiones de las mangueras utilizadas normalmente. Los adaptadores están fabricados con plástico conductor de la electricidad, con un extremo cónico que se introduce en la manguera y el otro de 40 ó 50 mm de diámetro. Utilizando los adaptadores es más sencillo conectar y desconectar las mangueras de vacío, simplemente girando y presionando o girando y tirando. El adaptador macho de la serie 50 se acopla directamente a la válvula de tapa KV y a la válvula automática TAV. Para conectar equipos de la serie 40 con otros de la serie 50 se utiliza un adaptador.

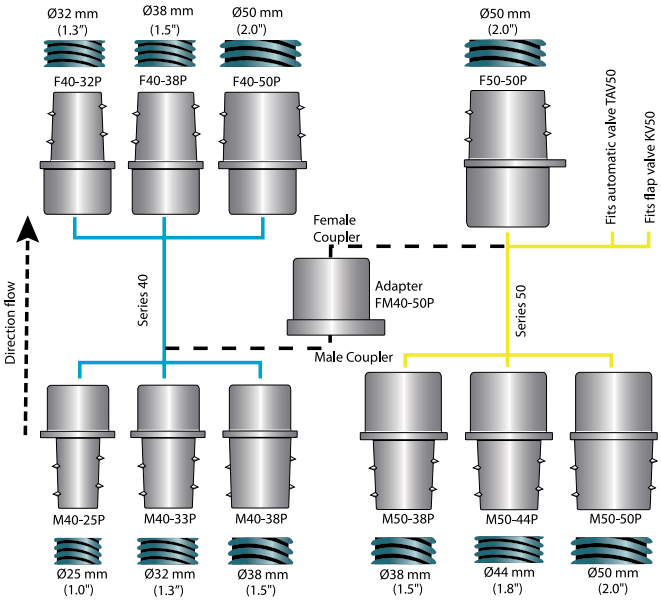

Adaptadores de manguera de Ø 40 mm

Modelo	Tipo	Manguera Ø, mm	Ref. nº
M40-25P	Macho	25	40151070
M40-32P	Macho	32	40151060
M40-38P	Macho	38	40151050
F40-32P	Hembra	32	40151040
F40-38P	Hembra	38	40151010
F40-50P	Hembra	50	40151020
M40-44A	Macho (alum.)	32	40150200

Acoplamientos de manguera de Ø 50 mm

Modelo	Tipo	Manguera Ø, mm	Ref. nº
M50-38P	Macho	38	40151110
M50-44P	Macho	44	40151120
M50-50P	Macho	50	40151100
F50-50P	Hembra	50	40151030
FM40-50P	Adaptador		40151300
F50-63S	Macho (acero)	63	40151130
F50-44S	Macho (acero)	44	40151140

La disponibilidad del producto depende del país