Sin aceite | Convertidor catalítico BEKOKAT® CC-018

Aire comprimido constantemente libre de aceite y gérmenes mediante tecnología de catalización compacta y certificada: BEKOKAT® CC-018

Máxima seguridad de proceso

¿No quiere hacer concesiones en la calidad del aire comprimido de su laboratorio o producción? ¿Desea asegurarse en todo momento de que el aire comprimido cumple la clase ISO 1 o superior, es decir, que no contiene aceite ni gérmenes? En tal caso, el convertidor catalítico BEKOKAT® , certificado por TÜV y validado por institutos neutrales es una solución interesante. Gracias a su diseño compacto, el BEKOKAT® CC-018 puede integrarse de forma ideal directamente en la aplicación, garantizando así de forma eficiente y fiable la mejor calidad de aire comprimido en todo momento.

Seguridad certificada mediante el aire comprimido libre de aceite y gérmenes

Cuanto mayores sean las exigencias de calidad del aire comprimido, mayores son los requisitos de la gestión de calidad en cuanto a los equipos utilizados y los certificados correspondientes. **BEKO** TECHNOLOGIES ha visto confirmada y certificada la potencia de BEKOKAT® tras la realización de complejas pruebas en institutos independiente. Junto con TÜV Nord, en condiciones reales de servicio se ha emitido un certificado de que el aire comprimido tratado con BEKOKAT® supera las especificaciones de la clase 1 de ISO 8573-1. En un segunda serie de pruebas se confirmó que el aire comprimido contaminado con bacterias, tras ser tratado en BEKOKAT®, quedaba libre de gérmenes. Tras el tratamiento, no se encontró ningún tipo de bacteria viva en la corriente de aire comprimido.

- **Máxima seguridad del proceso mediante el control continuo del proceso**
- **Aire comprimido constantemente libre de aceite y gérmenes en la clase 1 o superior conforme a ISO 8573-1**
- **Funcionamiento seguro a carga parcial entre 20 % y 100 %**
- **Disponibilidad directa después de pausas de servicio mediante la función Standby**
- **Bajo consumo de energía mediante una eficiente recuperación del calor**
- **Gran facilidad de manejo e indicadores claros de los estados de servicio actuales**
- **Independiente de la temperatura ambiente, la humedad del aire y la concentración de entrada de aceite**
- **Emplazamiento flexible**
- **Posibilidad de instalación sencilla también en equipos ya existentes, sin cambiar los compresores actuales**

La efectividad del convertidor catalítico BEKOKAT® ha sido certificada por TÜV y validada por institutos neutrales

Compromiso con la mejora

BEKOKAT® - para aire comprimido constantemente libre de aceites y gérmenes, independientemente de las condiciones ambientales

Por lo general, el aire aspirado para la generación de aire comprimido suele estar cargado de hidrocarburos. Por eso, incluso en la generación de aire comprimido sin aceite se requiere una solución de tratamiento. BEKOKAT® ofrece constantemente aire comprimido sin aceite superior a la clase 1 conforme a ISO 8573-1.
En el convertidor catalítico, los hidrocarburos contenidos en el aire, ya sea en forma de gas, vapor o aerosol, se oxidan catalíticamente por medio del oxígeno del aire. En este sentido, no importa su origen.

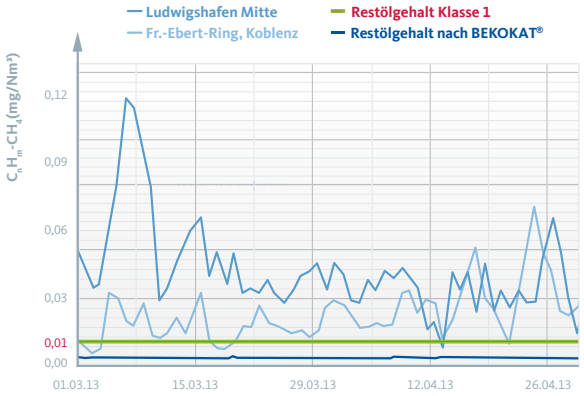

Debido a las condiciones ambientales, solo se puede garantizar una generación de aire comprimido libre de aceite de forma no constante para la clase 1 o superior.

Clase 1 según ISO 8573-1 o mejor

En aplicaciones altamente sensibles, el tratamiento convencional de aire comprimido tiene límites técnicos y económicos. BEKOKAT® logra constantemente aire comprimido libre de aceite con un contenido de aceite residual máximo apenas mensurable de 0,001 miligramos por metro cúbico. Con este rendimiento, los aparatos BEKOKAT® superan incluso las especificaciones más estrictas de la norma ISO 8573-1, clase 1 relativas al contenido de aceite. Una calidad necesaria en procesos de producción particularmente complejos, p. ej. en la industria alimentaria, farmacéutica, del automóvil y electrónica.

Compacto, rentable y seguro

Con el BEKOKAT® CC-018, ahora se ha podido implementar el concepto, que ha sido probado y comprobado durante décadas, en un diseño muy compacto.
De este modo es posible suministrar aire comprimido sin aceite de clase 1 o superior en el laboratorio, directamente en aplicaciones láser o para el tratamiento de un flujo de aire parcial sensible, por ejemplo, para el suministro de aire respirable en cabinas de pintura.
El control integrado garantiza de forma fiable el mantenimiento de la calidad del aire comprimido necesaria en todo momento.

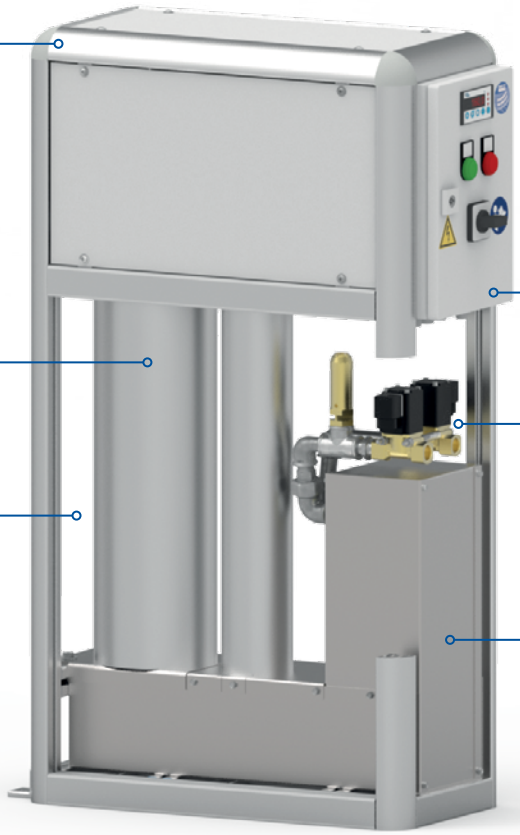

Revestimiento protegido frente a la corrosión

Sus claros mandos muestran el estado de servicio actual

La conexión en Standby proporciona total seguridad incluso tras interrupciones en el servicio

Material de catálisis de alto rendimiento y duradero

Fácil mantenimiento gracias a las conexiones en la parte frontal y a su fácil acceso

El aislamiento totalmente eficaz ahorra energía

La recuperación del calorproporciona una elevada eficiencia energética

Transporte sencillo e instalación segura

Datos técnicos:

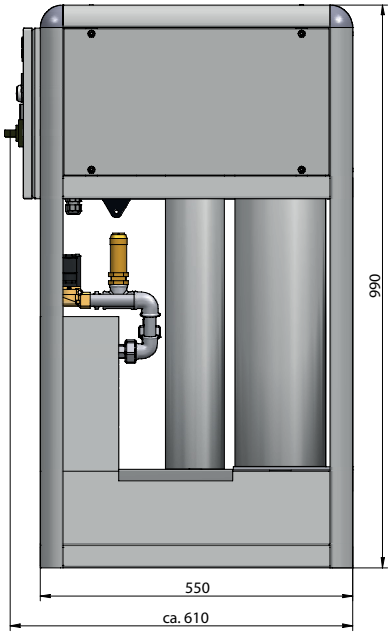

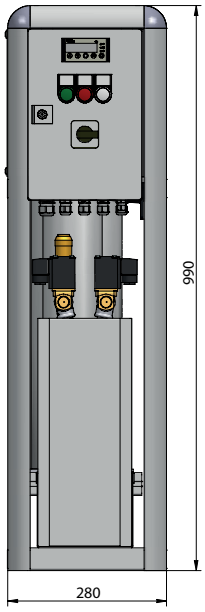

Datos técnicos BEKOKAT® CC-018-PN11	
Nombre de producto	**Convertidor catalítico BEKOKAT®**
Tipo	**BEKOKAT® CC-018-PN11**
Medio	Aire comprimido exento de componentes agresivos, corrosivos, cáusticos, tóxicos, inflamables y comburentes Aire comprimido saturado hasta el 100 %, libre de agua o de condensado
Temperatura ambiente	de +5 °C a +45 °C, humedad relativa ≤ 75 % sin condensación
Temperatura del aire comprimido en la ENTRADA	+5 °C...+45 °C
Temperatura del aire comprimido en la SALIDA	10K...15K por encima de la temperatura de entrada
Temperatura máx.del reactor	230 °C
Sobrepresión de servicio	4...11 bar(g)
Válvula de seguridad	DN15, valor de ajuste: 11 bar
Caudal volumétrico máximo en la ENTRADA:	**18 m^3/h normalizados (ISO 1217) con presión nominal = 7,0 bar(g)**
Presión diferencial máx.	≤ 0,3 bar con 100% de carga y 7,0 bar(g)
Suministro de tensión	230 VAC / 50 Hz / ± 10%
Corriente máxima de servicio	2,50 A
Potencia absorbida	575 W
Conexión	G1/2“ rosca interior, según ISO 228-1
Dimensiones AN x AL x PF	280 mm x 990 mm x 610 mm
Peso	61 kg

Indicación:
En caso de temperaturas de entrada superiores a +45°C se pueden presentar temperaturas en la salida de **BEKOKAT®** > +60°C. Se debe garantizar un diseño adecuado de los siguientes componentes.

BEKOKAT®: La solución para los procesos muy sensibles

Según especifica la norma ISO 8573, los contenidos de aceite se definen por clases. El proceso de escisión catalítico en BEKOKAT® descompone todos los aceites de forma fiable. Con ello se puede alcanzar la clase 1, como mínimo. Si, en caso de avería, entra tanto aceite que ya no se puede tratar el aire comprimido de forma fiable, las válvulas de precisión se cierran y evitan que rebose el aceite.

El aire comprimido aporta cremosidad al helado

En la producción de helado, un «impacto» es la inyección de aire comprimido en la masa base del helado para aportarle su consistencia cremosa. En esta aplicación, el aire comprimido entra intensamente en contacto con el helado. Las más pequeñas proporciones de aceite o unos pocos gérmenes hacen que no se pueda consumir.

Ausencia de aceite para una curación uniforme

En la producción de medicinas se emplean las más estrictas pautas de higiene. Naturalmente, también se aplican al aire comprimido necesario. Este se usa, por ejemplo, en la producción de pastillas: Tras la prensa de las pastillas, el polvo se elimina con aire comprimido. Las partículas de aceite en el aire comprimido no solo suponen un problema higiénico, sino que pueden hacer que las pastillas prensadas se hinchen.

Ausencia de aceite para una pintura perfecta

La industria del automóvil es extremadamente exigente respecto a la calidad del aire comprimido en la pintura. El aire de proceso entra intensamente en contacto con la pintura y la superficie. Cualquier pequeña contaminación provoca irregularidades en la pintura.

Para la tecnología que funciona

En la industria electrónica, el aire comprimido se usa como fluido de transporte y limpieza o bien como soporte de energía para las herramientas de aire comprimido. En cualquier aplicación, los requisitos de pureza del aire comprimido son enormes. Incluso las impurezas pueden provocar productos defectuosos en la exposición de circuitos impresos. El aire comprimido totalmente libre de aceite es una de las principales condiciones para una producción sin problemas.

¿Tiene usted alguna otra pregunta sobre la preparación óptima de su aire comprimido?

¡En ese caso, tenemos las respuestas! Y soluciones adecuadas en todo lo referente a la cadena de preparación. Esperamos saber de usted y poder presentarle nuestros productos de los sectores del tratamiento de condensados, filtración, secado, tecnología de medición y tecnología de proceso, así como nuestros amplios servicios.

Visítenos en

YouTube

BEKO Tecnológica España S.L.
C/ Torruella i Urpina, 37-42 nave 6
08758 Cervelló - Barcelona
Telf. 936 327 668
info.es@beko-technologies.es
www.beko-technologies.es

carbon neutral
natureOffice.com | DE-077-457728
print production

MIX
Paper from responsible sources
FSC® C011279
FSC www.fsc.org

78-00598

Reservadas las modificaciones técnicas y los errores de impresión.